Монтаж на один трос

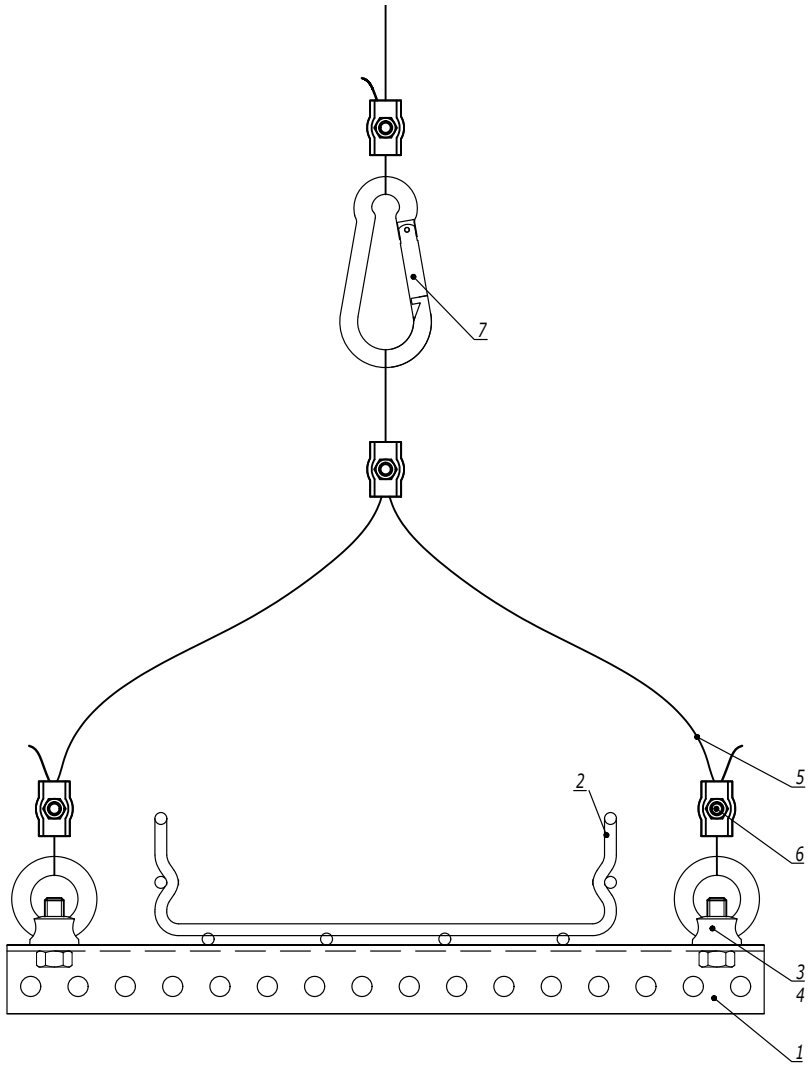


Таблица 1
Комплект "рым-болт с гайкой шестигранной"

| Поз. | Наименование | Код |
|---|---|---|
| 3 | Гайка шестигранной DIN 934 | CM111000 |
| 4 | Рым-болт DIN 580 | CM610063 |

Таблица 2
Комплект "рым-гайка с болтом с шестигранной головкой"

| Поз. | Наименование | Код |
|---|---|---|
| 3 | Болт с шестигранной головкой DIN 933 | CM081030 |
| 4 | Рым-гайка DIN 582 | CM609010 |

| Поз. | Наименование | Код | Кол. | Примечание |
|---|---|---|---|---|
| 1 | Профиль П-образный | | | |
| 2 | Лоток кабельный серии S5/F5 | | | |
| 3 | Болт с шестигранной головкой/гайка шестигранная | | | См. табл. 1, 2 |
| 4 | Рым-гайка DIN 582/рым-болт DIN 580 | | | |
| 5 | Трос стальной DIN 3055 | CM6255** | | |
| 6 | Зажим для троса Simplex/Duplex | CM6220**/ CM6230** | | |
| 7 | Карабин/такелажная скоба | CM6260**/ CM6070**/ CM631** | | |

Монтаж между балками

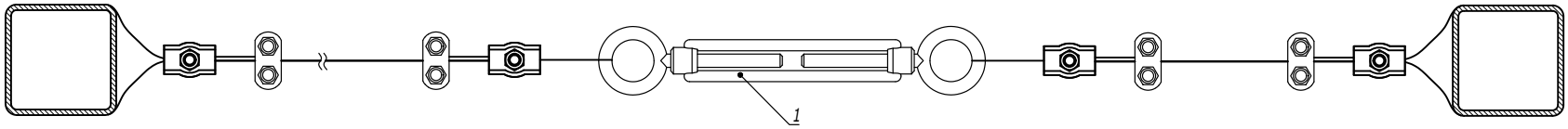


| Поз. | Наименование | Код | Кол. | Примечание |
|---|---|---|---|---|
| 1 | Тарлеп DIN 1480 | CM628***/<br>CM629***/<br>CM630*** | | |

| Изм. | Кол.уч. | Лист | №док. | Подпись | Дата | DKC-2018.M5.10 | | |
|---|---|---|---|---|---|---|---|---|
| Разработал | | Тиунов И.А. | | | 09.18 | Натяжные конструкции с использованием троса | Стадия | Лист | Листов |
| Проверил | | Чередниченко Г.А. | | | 09.18 | | | 1 | 2 |
| Утвердил | | Дядичко А.В. | | | 09.18 | | DKC | | |

Взаим. инв. №

Подпись и дата

Инв. № подл.

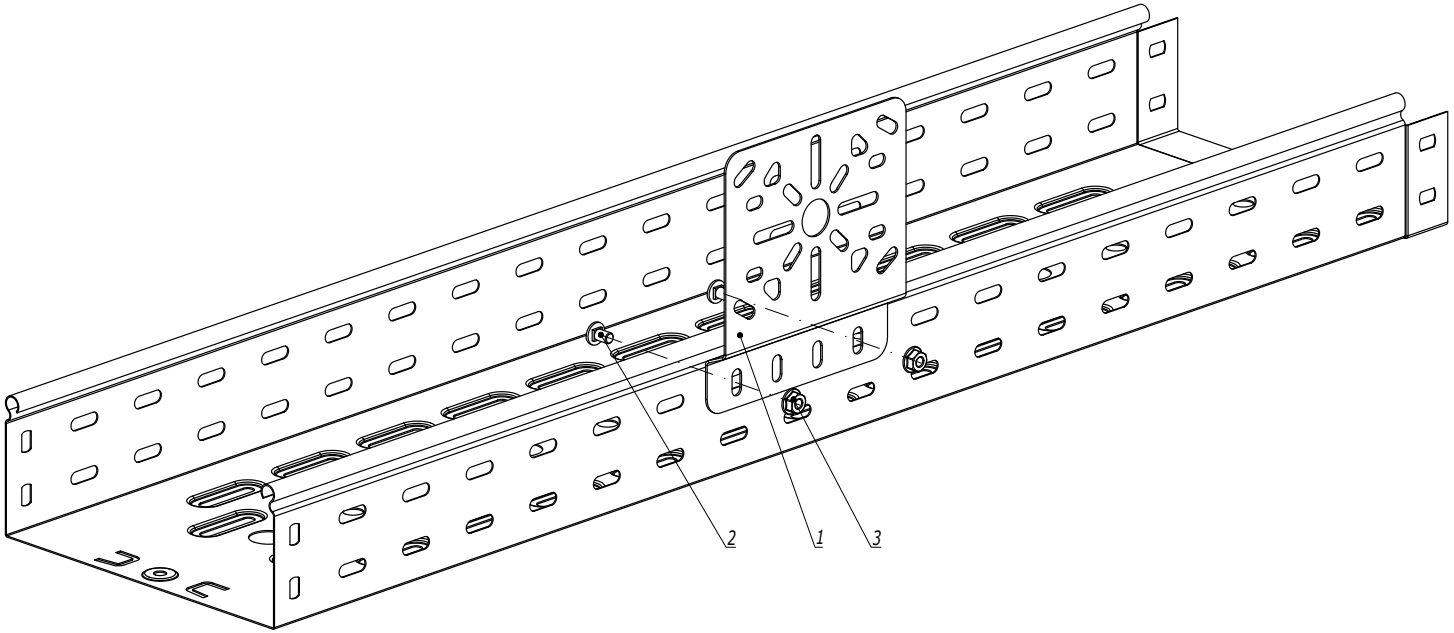


| Поз. | Наименование | Код | Кол. | Примечание |
|---|---|---|---|---|
| | Комплектация для аксессуара | | | |
| 1 | Монтажная пластина вертикальная | LP3000 | 1 | |
| 2 | Винт с крестообразным шлицем М6х10 | CM010610 | 2 | |
| 3 | Гайка с насечкой М6 DIN 6923 | CM100600 | 2 | |

| Изм. | Кол.уч. | Лист | №док. | Подпись | Дата | DKC-2018.S5.37 | | | |
|---|---|---|---|---|---|---|---|---|---|
| Разработал | | Тиунов И.А. | | | 09.18 | Крепление пластины вертикальной монтажной | Стадия | Лист | Листов |
| Проверил | | Чередниченко Г.А. | | | 09.18 | | | | 1 |
| Утвердил | | Дядичко А.В. | | | 09.18 | | DKC | | |

Формат А3

Взаим. инв. №

Подпись и дата

Инв. № подл.

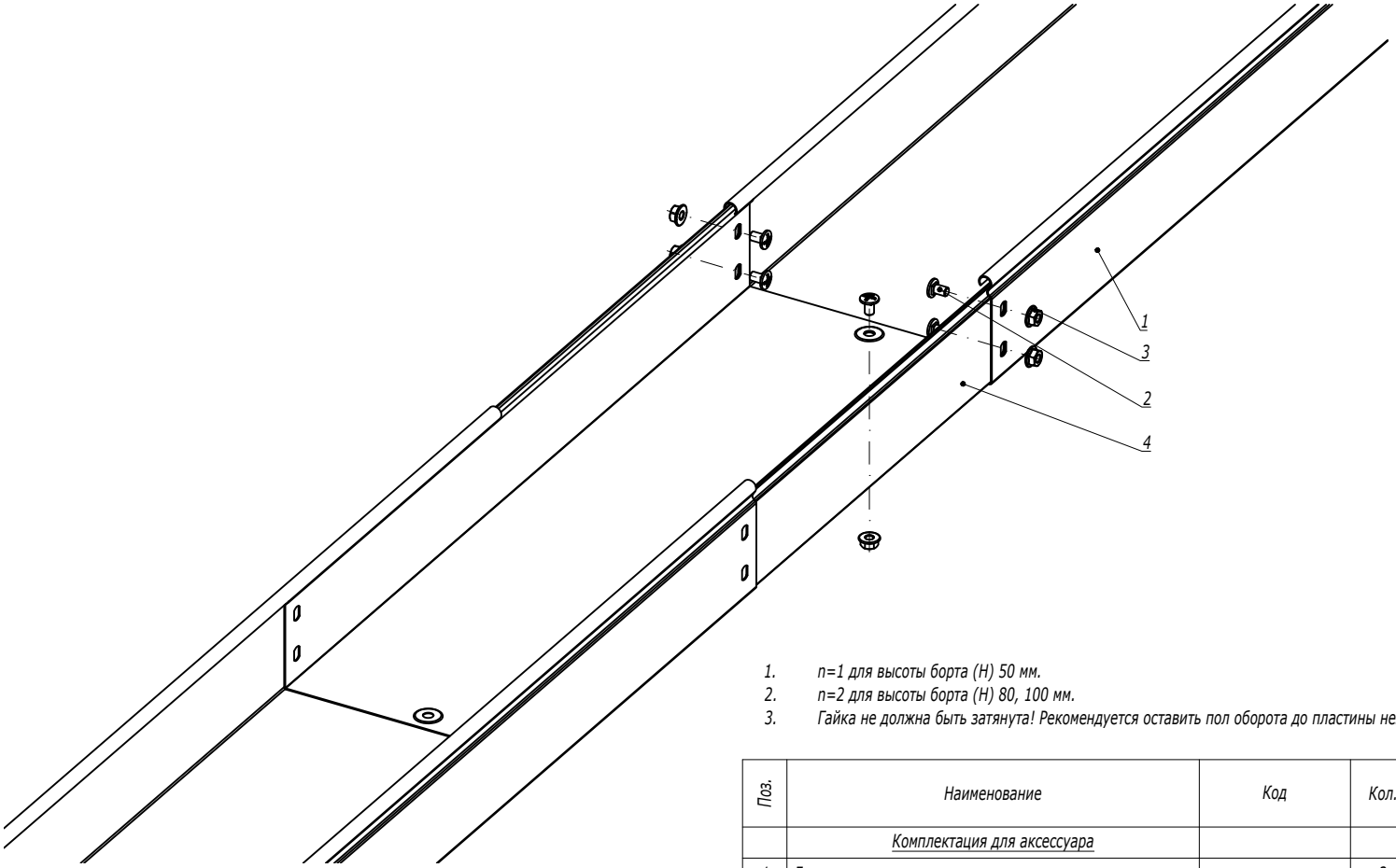


1. n=1 для высоты борта (H) 50 мм.
2. n=2 для высоты борта (H) 80, 100 мм.
3. Гайка не должна быть затянута! Рекомендуется оставить пол оборота до пластины незакрученными.

| Поз. | Наименование | Код | Кол. | Примечание |
|---|---|---|---|---|
| | Комплектация для аксессуара | | | |
| 1 | Лоток | | 2 | |
| 2 | Винт с крестообразным шлицем М6х10 | CM010610 | n·2+1 | |
| 3 | Гайка с насечкой М6 DIN 6923 | CM100600 | n·2+1 | |
| 4 | Телескопический расширитель | | 1 | |

| Изм. | Кол.уч. | Лист | №док. | Подпись | Дата | DKC-2018.S5.38 | | | |
|---|---|---|---|---|---|---|---|---|---|
| Разработал | | Тиунов И.А. | | | 09.18 | Телескопическое расширение лотков для термокомпенсации | Стадия | Лист | Листов |
| Проверил | | Чередниченко Г.А. | | | 09.18 | | | | 1 |
| Утвердил | | Дядичко А.В. | | | 09.18 | | DKC | | |

Формат А3

Взаим. инв. №

Подпись и дата

Инв. № подл.

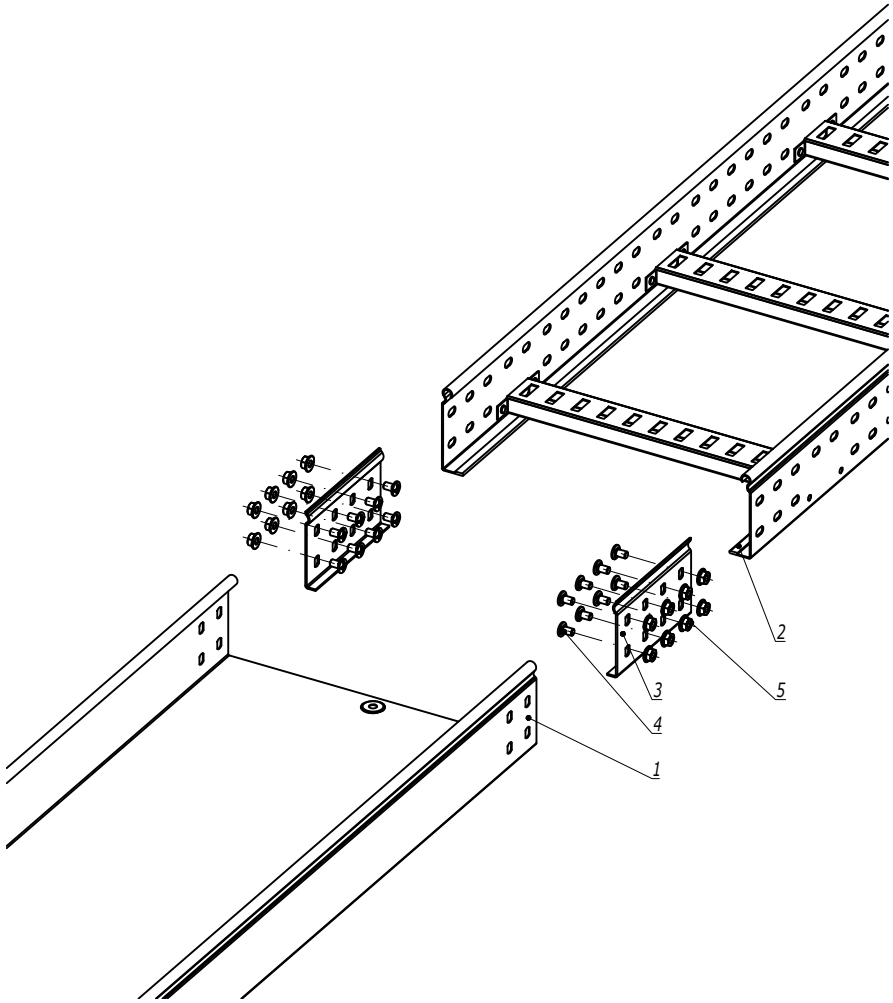


1. n=1 для высоты борта (H) 50 мм.
2. n=2 для высоты борта (H) 80, 100 мм.

| Поз. | Наименование | Код | Кол. | Примечание |
|---|---|---|---|---|
| | Комплектация для аксессуара | | | |
| 1 | Лоток листовой | | 2 | |
| 2 | Лоток лестничный | | | |
| 3 | Усиленное соединение GTO-L | | 2 | |
| 4 | Винт с крестообразным шлицем M6x10 | CM010610 | nx8 | |
| 5 | Гайка с насечкой M6 DIN 6923 | CM100600 | nx8 | |

| Изм. | Кол.уч. | Лист | №док. | Подпись | Дата | DKC-2018.S5.39 | | |
|---|---|---|---|---|---|---|---|---|
| Разработал | | Тиунов И.А. | | | 09.18 | Соединение листового лотка с лестничным | Стадия | Лист | Листов |
| Проверил | | Чередниченко Г.А. | | | 09.18 | | | | 1 |
| Утвердил | | Дядичко А.В. | | | 09.18 | | DKC | | |

Формат А3

Взаим. инв. №

Подпись и дата

Инв. № подл.

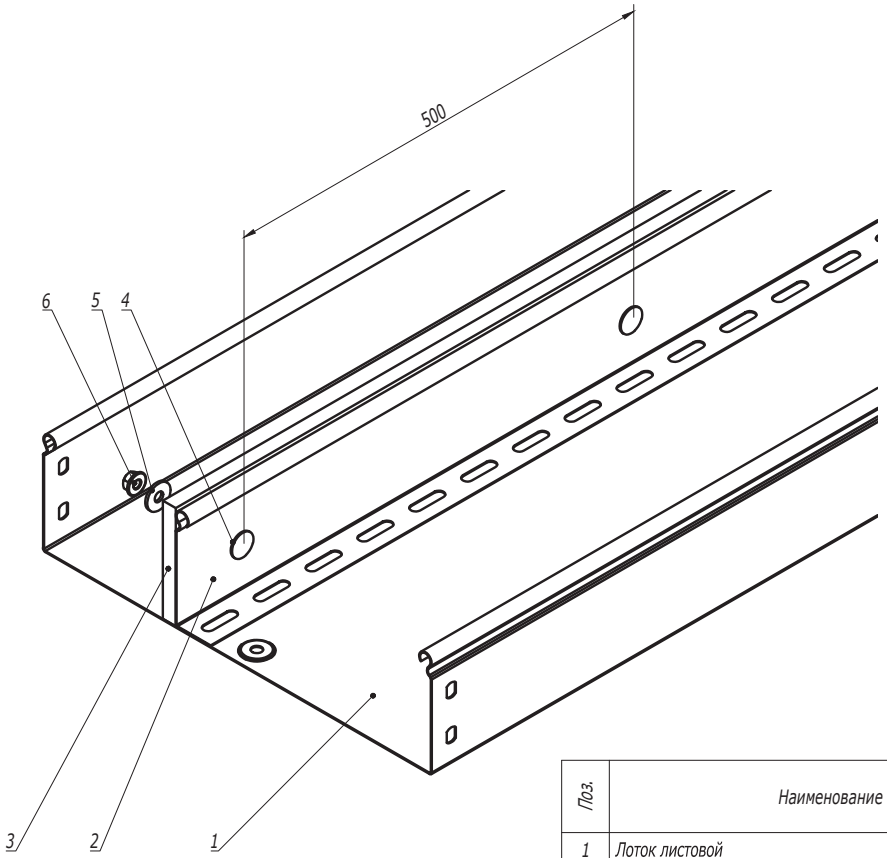


| Поз. | Наименование | Код | Кол. | Примечание |
|---|---|---|---|---|
| 1 | Лоток листовой | | | |
| 2 | Разделитель SEP | | | |
| 3 | Огнестойкая перегородка DD | DD0510/DD0810/ DD1010 | | |
| 4 | Винт с гладкой головкой и квадратным подголовником M6x20 | CM010620HDZ | | |
| 5 | Шайба кузовная 6мм | CM120600 | | |
| 6 | Гайка с насечкой, препятствующей откручиванию M6 | CM100600 | | |

| Изм. | Кол.уч. | Лист | №док. | Подпись | Дата | DKC-2018.S5.40 | | | |
|---|---|---|---|---|---|---|---|---|---|
| Разработал | | Тиунов И.А. | | | 09.18 | Крепление огнестойкой перегородки к разделителю SEP | Стадия | Лист | Листов |
| Проверил | | Чередниченко Г.А. | | | 09.18 | | | | 1 |
| Утвердил | | Дядичко А.В. | | | 09.18 | | DKC | | |

Формат А3

Взаим. инв. №

Подпись и дата

Инв. № подл.

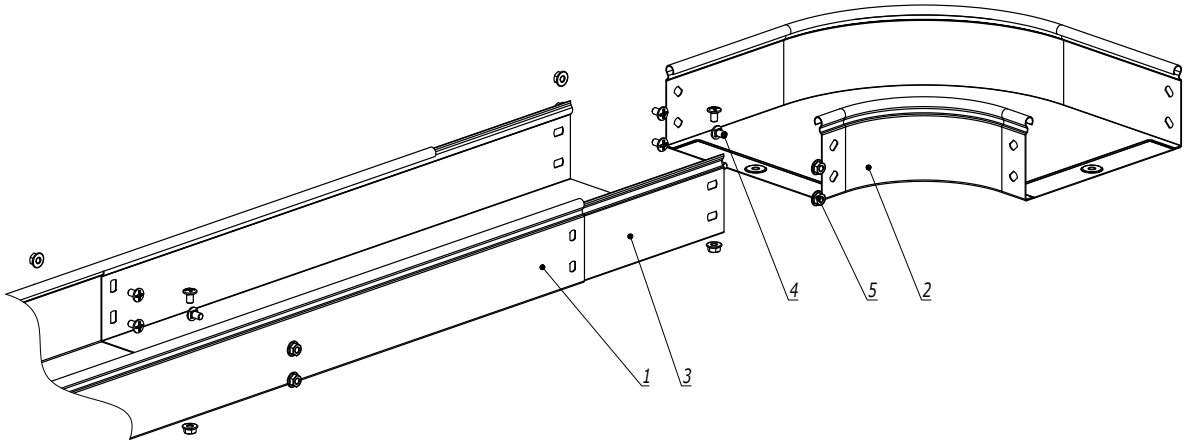


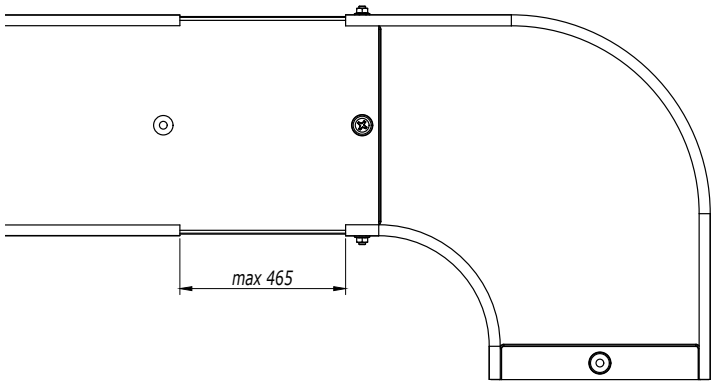


1. n=1 для высоты борта 50 мм.
2. n=2 для высоты борта 80, 100 мм.

| Поз. | Наименование | Код | Кол. | Примечание |
|---|---|---|---|---|
| 1 | Лоток кабельный | | | |
| 2 | Аксессуар для листового лотка | | | |
| 3 | Телескопический расширитель | | | |
| 4 | Винт с крестообразным шлицем М6х10 | СМ010610 | n·4+2 | |
| 5 | Гайка с насечкой М6 DIN 6923 | СМ100600 | n·4+2 | |

| Изм. | Кол.уч. | Лист | №док. | Подпись | Дата | DKC-2018.S5.41 | | | |
|---|---|---|---|---|---|---|---|---|---|
| Разработал | | Тиунов И.А. | | | 09.18 | Соединение листового лотка с аксессуаром без подреза лотка | Стадия | Лист | Листов |
| Проверил | | Чередниченко Г.А. | | | 09.18 | | | | 1 |
| Утвердил | | Дядичко А.В. | | | 09.18 | | DKC | | |

Формат А3

Взаим. инв. №

Подпись и дата

Инв. № подл.

Вариант 1

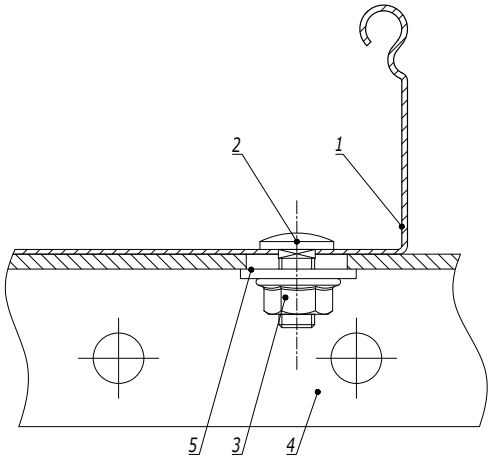


Вариант 2

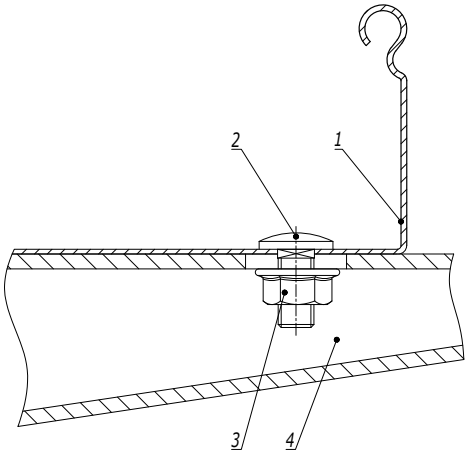


| Поз. | Наименование | Код | Кол. | Примечание |
|---|---|---|---|---|
| 1 | Лоток кабельный листовой | | | |
| 2 | Винт с гладкой головкой и квадратным подголовником М6х16 DIN603 | CM010616 | | |
| 3 | Гайка с насечкой, препятствующей откручиванию М6 DIN6923 | CM100600 | | |
| | Вариант 1 | | | |
| 4 | Профиль/консоль из С-образного профиля | | | |
| 5 | Шайба кузовная Ø6 DIN9021 | CM120600 | | |
| | Вариант 2 | | | |
| 4 | Консоль ВВН-60/ВВН-70 | | | |

| Изм. | Кол.уч. | Лист | №док. | Подпись | Дата | DKC-2018.S5.42 | | | |
|---|---|---|---|---|---|---|---|---|---|
| Разработал | | Тиунов И.А. | | | 09.18 | Крепление листового лотка к профилю/консоли | Стадия | Лист | Листов |
| Проверил | | Чередниченко Г.А. | | | 09.18 | | | | 1 |
| Утвердил | | Дядичко А.В. | | | 09.18 | | DKC | | |

Формат А3

Взаим. инв. №

Подпись и дата

Инв. № подл.

Соединение крепежным комплектом

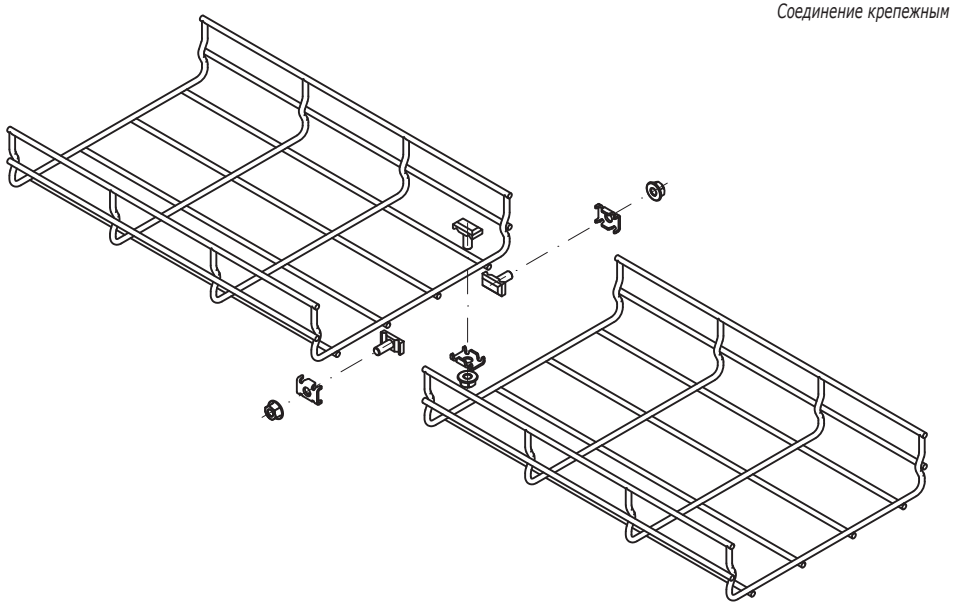

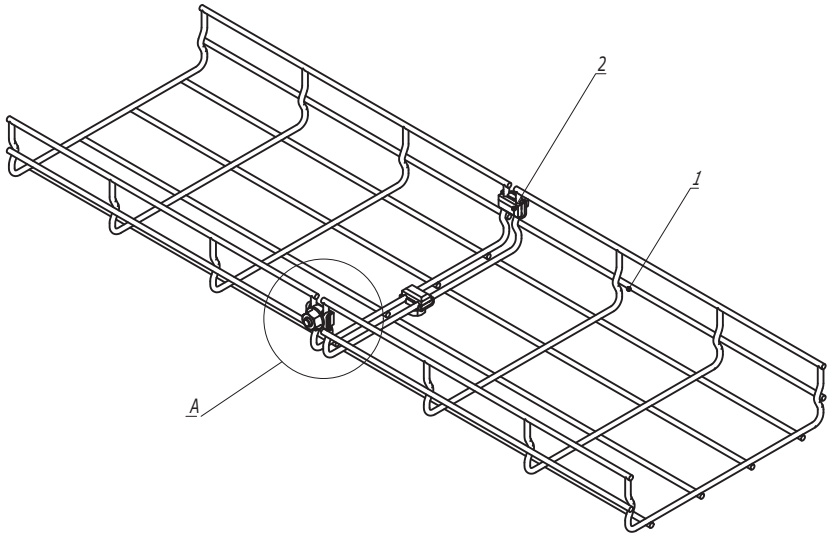


Таблица 1

| Типоразмер лотка | Комплект метизов №1 или №3, кол. |
|---|---|
| 30x50 | 2 |
| 30x100 | 3 |
| 30x150 | 3 |
| 30x200 | 3 |
| 30x300 | 4 |
| 30x400 | 4 |
| 30x500 | 4 |
| 30x600 | 5 |

| Типоразмер лотка | Комплект метизов №1 или №3, кол. |
|---|---|
| 50x50 | 2 |
| 50x100 | 3 |
| 50x150 | 3 |
| 50x200 | 3 |
| 50x300 | 4 |
| 50x400 | 4 |
| 50x500 | 4 |
| 50x600 | 5 |

| Типоразмер лотка | Комплект метизов №1 или №3, кол. |
|---|---|
| 80x80 | 3 |
| 80x100 | 3 |
| 80x150 | 3 |
| 80x200 | 3 |
| 80x300 | 4 |
| 80x400 | 4 |
| 80x500 | 5 |
| 80x600 | 5 |

| Типоразмер лотка | Комплект метизов №1 или №3, кол. |
|---|---|
| 100x100 | 3 |
| 100x150 | 3 |
| 100x200 | 3 |
| 100x300 | 4 |
| 100x400 | 5 |
| 100x500 | 5 |
| 100x600 | 5 |

A

Комплект метизов №1
(СМ350001)

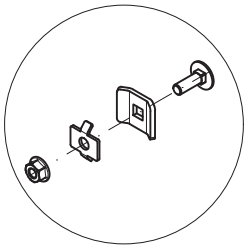

A

Комплект метизов №3
(СМ350003)

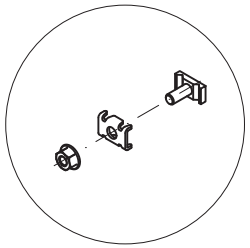

| Поз. | Наименование | Код | Кол. | Примечание |
|---|---|---|---|---|
| 1 | Лоток проволочный | | | |
| 2 | Комплект метизов №1 или №3 | СМ350001/ СМ350003 | | см. табл. 1 |

| Изм. | Кол.уч. | Лист | №док. | Подпись | Дата | DKC-2018.F5.01 | | |
|---|---|---|---|---|---|---|---|---|
| Разработал | | Тиунов И.А. | | | 09.18 | Соединение лотков | Стадия | Лист | Листов |
| Проверил | | Чередниченко Г.А. | | | 09.18 | | | 1 | 4 |
| Утвердил | | Дядичко А.В. | | | 09.18 | | DKC | | |

Взаим. инв. №

Подпись и дата

Инв. № подл.

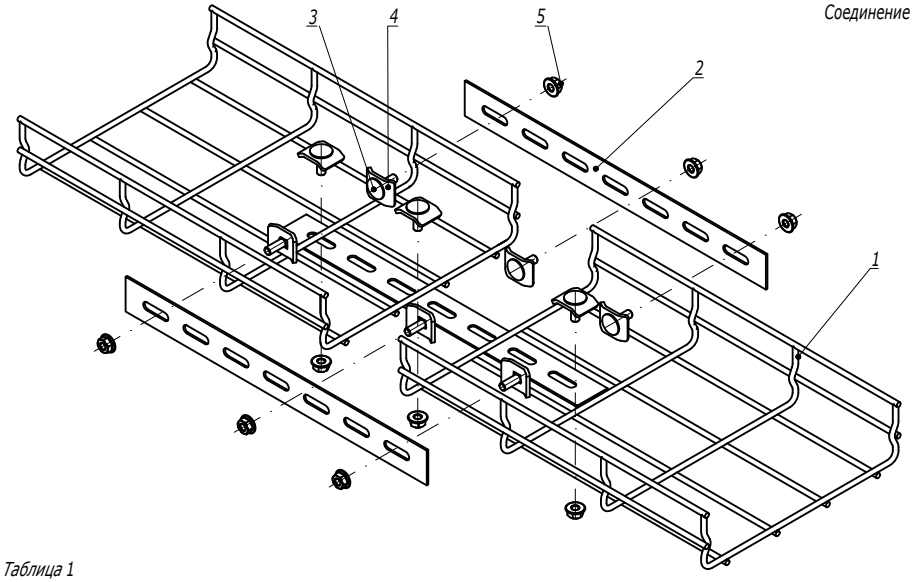


Соединение полосой

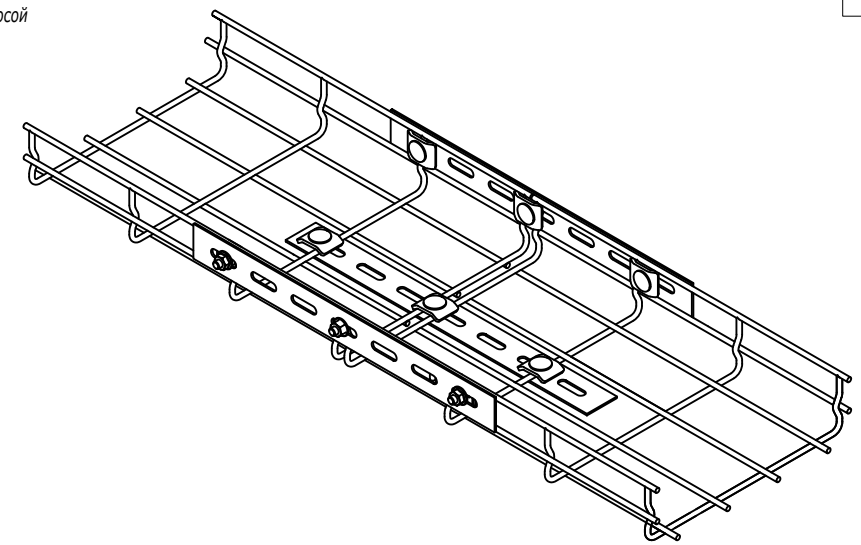

Таблица 1

| Типоразмер лотка | Соединитель с семью отверстиями, шт. | Набор метизов, кол. |
|---|---|---|
| 30x50 | 2 | 4 |
| 30x100 | 2 | 4 |
| 30x150 | 3 | 6 |
| 30x200 | 3 | 6 |
| 30x300 | 3 | 6 |
| 30x400 | 3 | 6 |
| 30x500 | 3 | 6 |
| 30x600 | 3 | 6 |

| Типоразмер лотка | Соединитель с семью отверстиями, шт. | Набор метизов, кол. |
|---|---|---|
| 50x50 | 2 | 4 |
| 50x100 | 2 | 4 |
| 50x150 | 3 | 6 |
| 50x200 | 3 | 6 |
| 50x300 | 3 | 6 |
| 50x400 | 3 | 6 |
| 50x500 | 4 | 8 |
| 50x600 | 4 | 8 |

| Типоразмер лотка | Соединитель с семью отверстиями, шт. | Набор метизов, кол. |
|---|---|---|
| 80x80 | 3 | 6 |
| 80x100 | 3 | 6 |
| 80x150 | 3 | 6 |
| 80x200 | 3 | 6 |
| 80x300 | 3 | 6 |
| 80x400 | 3 | 6 |
| 80x500 | 4 | 8 |
| 80x600 | 4 | 8 |

| Типоразмер лотка | Соединитель с семью отверстиями, шт. | Набор метизов, кол. |
|---|---|---|
| 100x100 | 2 | 6 |
| 100x150 | 2 | 6 |
| 100x200 | 2 | 6 |
| 100x300 | 2 | 6 |
| 100x400 | 2 | 8 |
| 100x500 | 2 | 8 |
| 100x600 | 2 | 8 |

| Поз. | Наименование | Код | Кол. | Примечание |
|---|---|---|---|---|
| 1 | Лоток проволочный | | | |
| 2 | Соединитель с семью отверстиями | FC34247 | | |
| | Набор метизов: | | | |
| 3 | Винт DIN 603 M6x20 | CM050620 | | |
| 4 | Шайба | CM170600 | | |
| 5 | Гайка с насечкой M6 DIN 6923 | CM100600 | | |

Взаим. инв. №

Подпись и дата

Инв. № подл.

| Изм. | Кол.уч. | Лист | №док. | Подпись | Дата |
|---|---|---|---|---|---|

DKC-2018.F5.01

Лист 2

Соединение пластиной

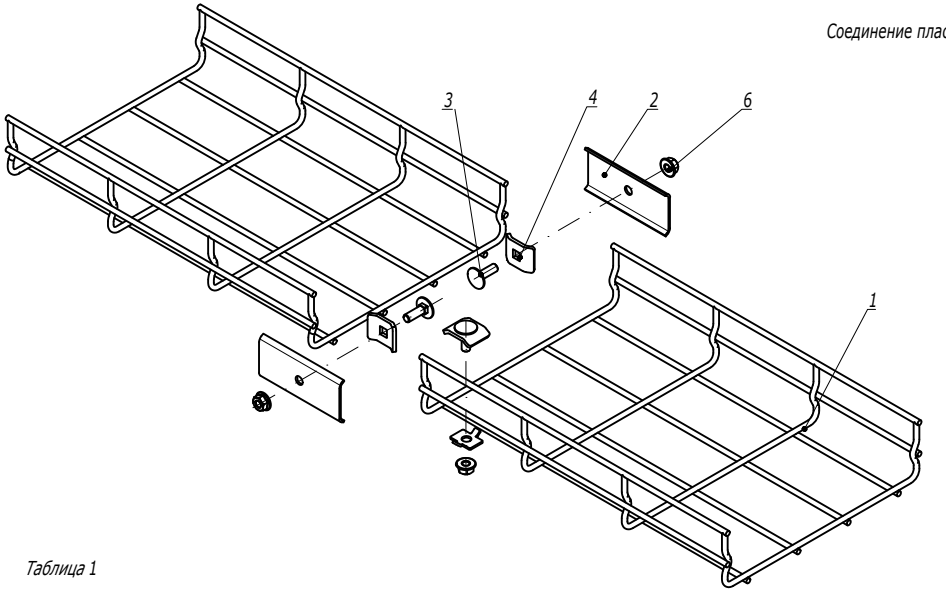


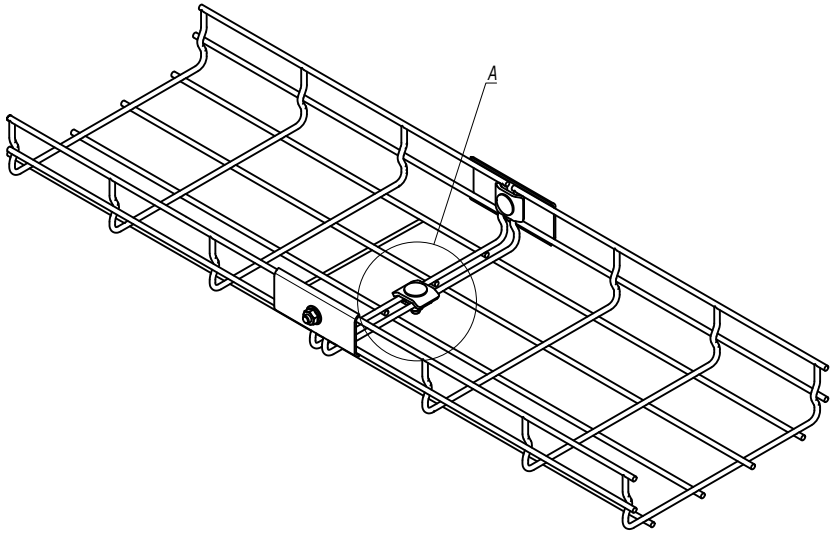


Таблица 1

| Типоразмер лотка | Комплект метизов №1 или №3, кол. |
|---|---|
| 50x50 | 0 |
| 50x100 | 0 |
| 50x150 | 1 |
| 50x200 | 1 |
| 50x300 | 1 |
| 50x400 | 2 |
| 50x500 | 2 |
| 50x600 | 3 |

| Типоразмер лотка | Комплект метизов №1 или №3, кол. |
|---|---|
| 80x80 | 0 |
| 80x100 | 1 |
| 80x150 | 1 |
| 80x200 | 1 |
| 80x300 | 2 |
| 80x400 | 2 |
| 80x500 | 3 |
| 80x600 | 3 |

| Типоразмер лотка | Комплект метизов №1 или №3, кол. |
|---|---|
| 100x100 | 1 |
| 100x150 | 1 |
| 100x200 | 1 |
| 100x300 | 2 |
| 100x400 | 3 |
| 100x500 | 3 |
| 100x600 | 3 |

A

Комплект метизов №1
(CM350001)

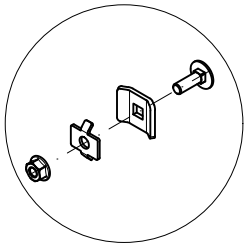

A

Комплект метизов №3
(CM350003)

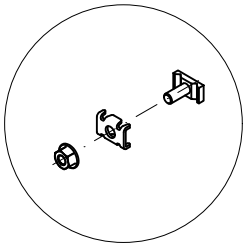

| Поз. | Наименование | Код | Кол. | Примечание |
|---|---|---|---|---|
| 1 | Лоток проволочный | | | |
| 2 | Пластина соединительная | FC37306 | 2 | |
| 3 | Комплект №1 или №3 | CM350001/ CM350003 | | См. табл. 1 |
| 4 | Винт M6x20 DIN 603 | CM050620 | 2 | |
| 5 | Шайба | CM170600 | 2 | |
| 6 | Гайка с насечкой M6 DIN 6923 | CM100600 | 2 | |

Взаим. инв. №
Подпись и дата
Инв. № подл.

| Изм. | Кол.уч. | Лист | №док. | Подпись | Дата |
|---|---|---|---|---|---|

DKC-2018.F5.01

Безвинтовое соединение лотков

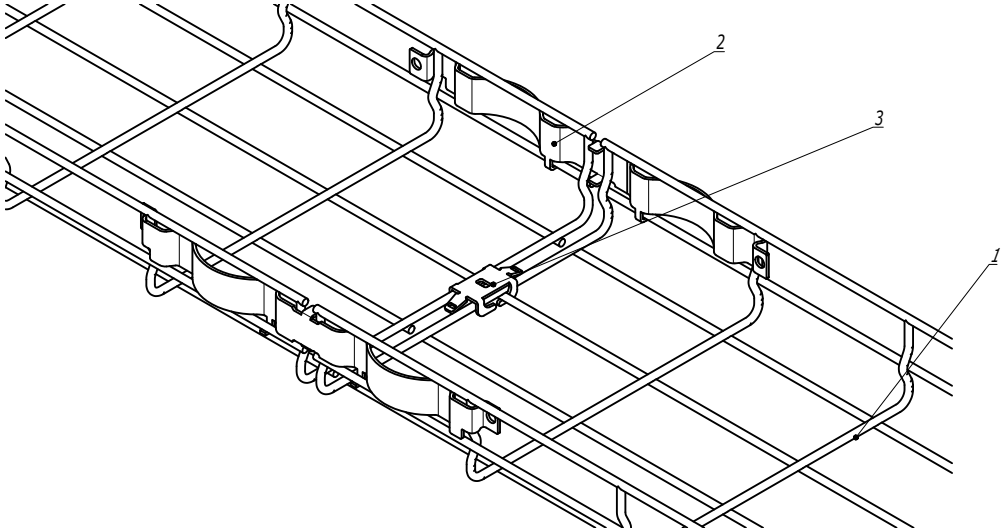


Таблица 1

| Типоразмер лотка | Зажим безвинтовой, шт. |
|---|---|
| 30x50 | 0 |
| 30x100 | 0 |
| 30x150 | 1 |
| 30x200 | 1 |
| 30x300 | 1 |
| 30x400 | 2 |
| 30x500 | 2 |
| 30x600 | 2 |

| Типоразмер лотка | Зажим безвинтовой, шт. |
|---|---|
| 50x50 | 0 |
| 50x100 | 1 |
| 50x150 | 1 |
| 50x200 | 1 |
| 50x300 | 1 |
| 50x400 | 2 |
| 50x500 | 2 |
| 50x600 | 2 |

| Типоразмер лотка | Зажим безвинтовой, шт. |
|---|---|
| 80x80 | 0 |
| 80x100 | 1 |
| 80x150 | 1 |
| 80x200 | 1 |
| 80x300 | 2 |
| 80x400 | 2 |
| 80x500 | 2 |
| 80x600 | 2 |

| Типоразмер лотка | Зажим безвинтовой, шт. |
|---|---|
| 100x100 | 1 |
| 100x150 | 1 |
| 100x200 | 1 |
| 100x300 | 2 |
| 100x400 | 2 |
| 100x500 | 2 |
| 100x600 | 2 |

| Поз. | Наименование | Код | Кол. | Примечание |
|---|---|---|---|---|
| 1 | Лоток проволочный | | | |
| 2 | Крепление безвинтовое | FC37304 | 2 | |
| 3 | Зажим безвинтовой | FC37307 | | См. табл. 1 |

Взаим. инв. № | Подпись и дата | Инв. № подл.

| Изм. | Кол.уч. | Лист | №док. | Подпись | Дата |
|---|---|---|---|---|---|

DKC-2018.F5.01

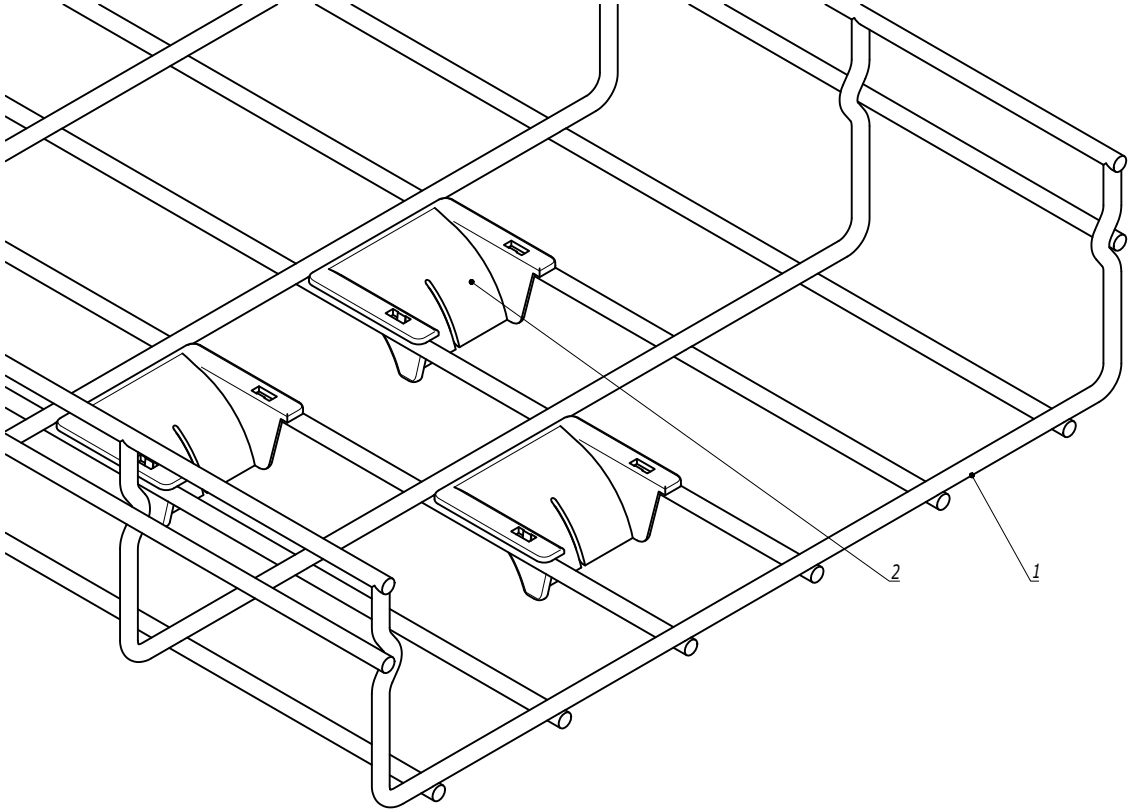


| Поз. | Наименование | Код | Кол. | Примечание |
|---|---|---|---|---|
| 1 | Лоток проволочный | | | |
| 2 | Ограничитель радиуса изгиба кабеля | FC37009 | | |

| Изм. | Кол.уч. | Лист | №док. | Подпись | Дата | DKC-2018.F5.03 | | |
|---|---|---|---|---|---|---|---|---|
| Разработал | | Тиунов И.А. | | | 09.18 | Спуск кабеля | Стадия | Лист | Листов |
| Проверил | | Чередниченко Г.А. | | | 09.18 | | | | 1 |
| Утвердил | | Дядичко А.В. | | | 09.18 | | DKC | | |

Взаим. инв. №

Подпись и дата

Инв. № подл.

Лоток шириной 50 мм

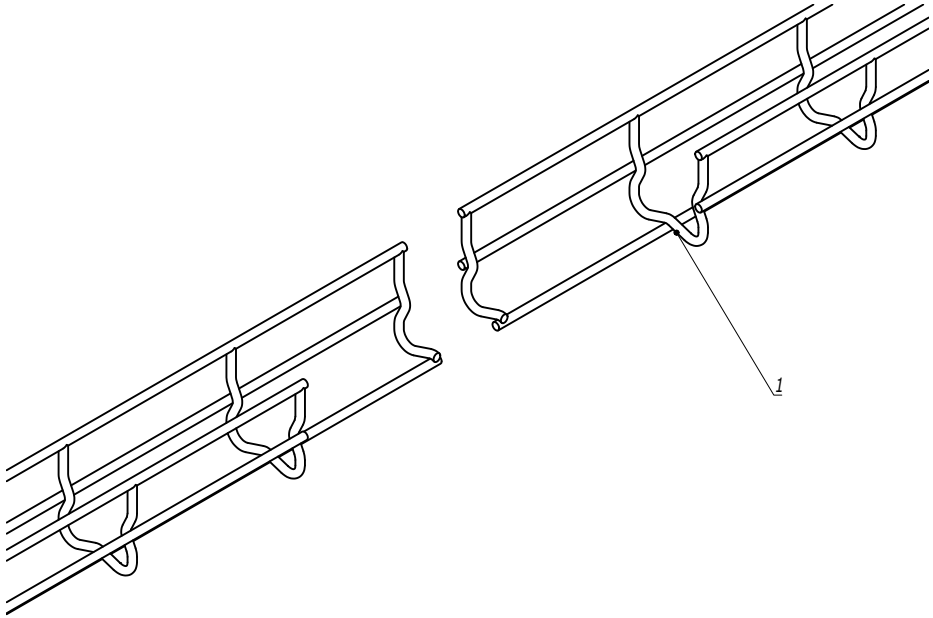


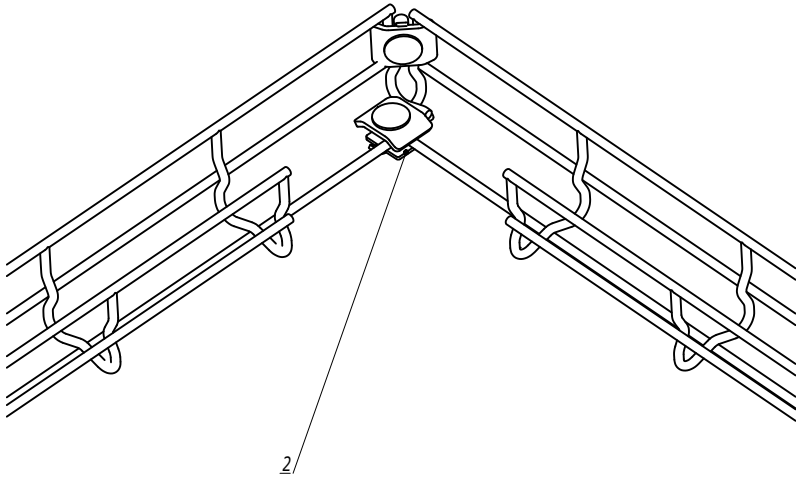


| Поз. | Наименование | Код | Кол. | Примечание |
|---|---|---|---|---|
| 1 | Лоток проволочный шириной 50 мм | | | |
| 2 | Комплект метизов №1 или №3 | CM350001/ CM350003 | 2 | |

| Изм. | Кол.уч. | Лист | №док. | Подпись | Дата | DKC-2018.F5.09 | | |
|---|---|---|---|---|---|---|---|---|
| Разработал | | Тиунов И.А. | | | 09.18 | Поворот проволочного лотка под прямым углом | Стадия | Лист | Листов |
| Проверил | | Чередниченко Г.А. | | | 09.18 | | | 1 | 9 |
| Утвердил | | Дядичко А.В. | | | 09.18 | | DKC | | |

Взаим. инв. №

Подпись и дата

Инв. № подл.

Лоток шириной 50 мм

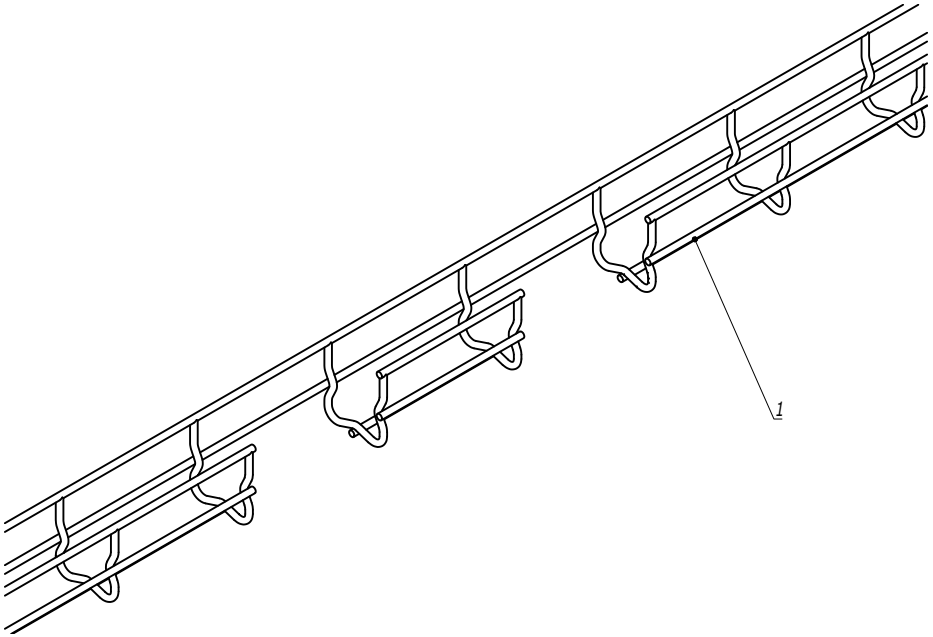


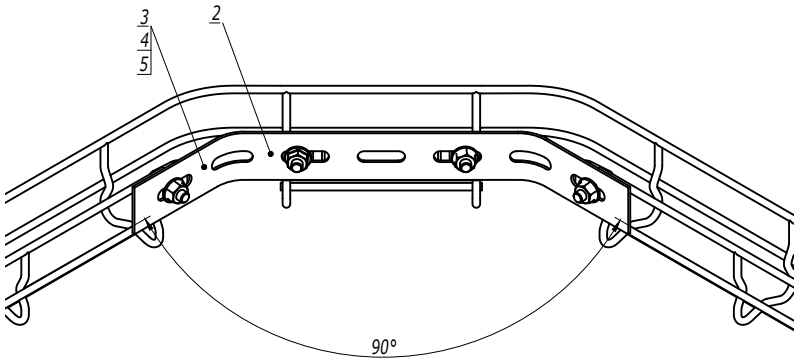


| Поз. | Наименование | Код | Кол. | Примечание |
|---|---|---|---|---|
| 1 | Лоток проволочный шириной 50 мм | | | |
| 2 | Соединитель с семью отверстиями | FC34247 | 1 | |
| 3 | Винт M6x20 DIN 603 | CM050620 | 4 | |
| 4 | Шайба | CM170600 | 4 | |
| 5 | Гайка с насечкой M6 DIN 6923 | CM100600 | 4 | |

| Изм. | Кол.уч. | Лист | №док. | Подпись | Дата | DKC-2018.F5.10 | | |
|---|---|---|---|---|---|---|---|---|
| Разработал | | Тиунов И.А. | | | 09.18 | Поворот проволочного лотка большим радиусом | Стадия | Лист | Листов |
| Проверил | | Чередниченко Г.А. | | | 09.18 | | | 1 | 9 |
| Утвердил | | Дядичко А.В. | | | 09.18 | | DKC | | |

Взаим. инв. №

Подпись и дата

Инв. № подл.

Лоток шириной 400 мм

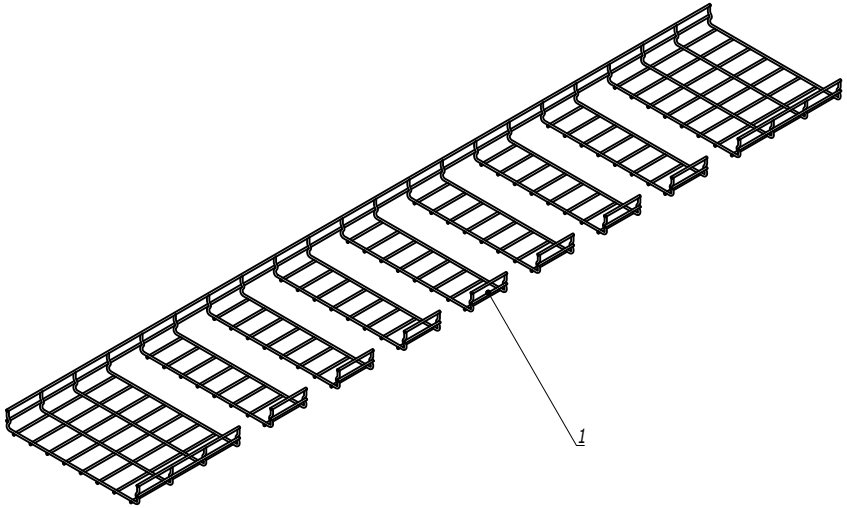


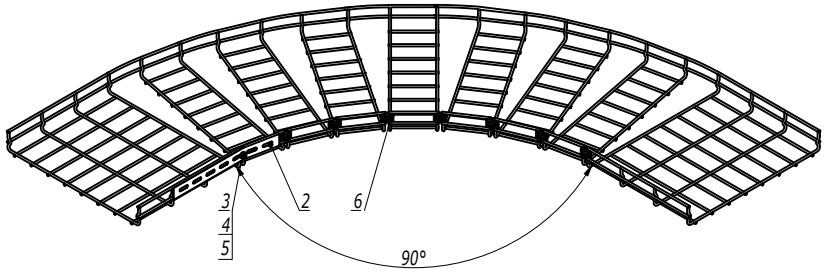


| Поз. | Наименование | Код | Кол. | Примечание |
|---|---|---|---|---|
| 1 | Лоток проволочный шириной 400 мм | | | |
| 2 | Соединитель с семью отверстиями | FC34247 | 1 | |
| 3 | Винт М6х20 DIN 603 | CM050620 | 2 | |
| 4 | Шайба | CM170600 | 2 | |
| 5 | Гайка с насечкой М6 DIN 6923 | CM100600 | 2 | |
| 6 | Комплект метизов №1 или №3 | CM350001/ CM350003 | 5 | |

| Изм. | Кол.уч. | Лист | №док. | Подпись | Дата |
|---|---|---|---|---|---|

DKC-2018.F5.10

Лист 7

Взаим. инв. №

Подпись и дата

Инв. № подл.

Лоток шириной 500 мм

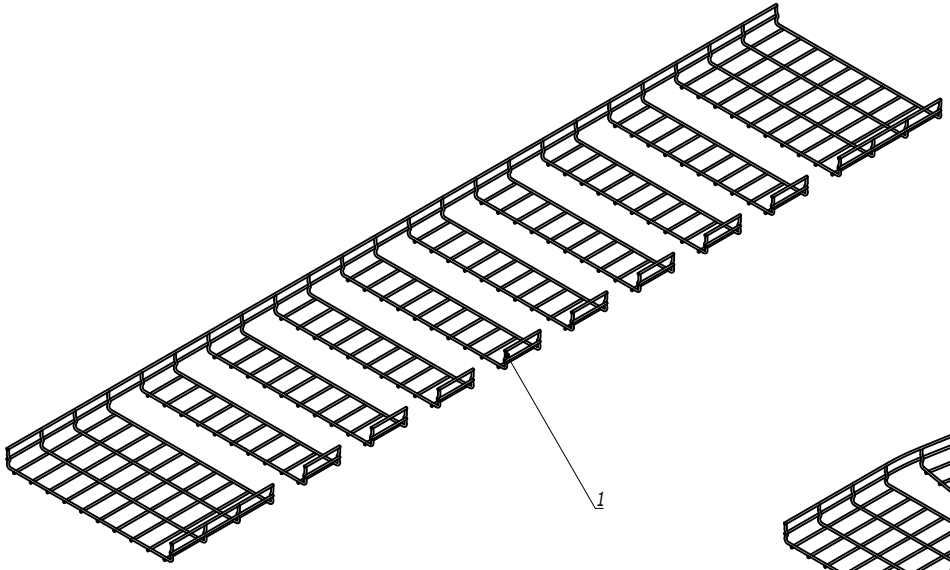


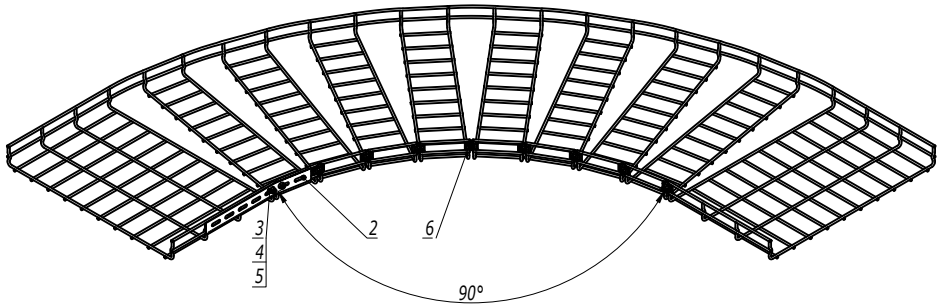


| Поз. | Наименование | Код | Кол. | Примечание |
|---|---|---|---|---|
| 1 | Лоток проволочный шириной 500 мм | | | |
| 2 | Соединитель с семью отверстиями | FC34247 | 1 | |
| 3 | Винт M6x20 DIN 603 | CM050620 | 2 | |
| 4 | Шайба | CM170600 | 2 | |
| 5 | Гайка с насечкой M6 DIN 6923 | CM100600 | 2 | |
| 6 | Комплект метизов №1 или №3 | CM350001/ CM350003 | 8 | |

| Изм. | Кол.уч. | Лист | №док. | Подпись | Дата |
|---|---|---|---|---|---|

DKC-2018.F5.10

Лист 8

Взаим. инв. №

Подпись и дата

Инв. № подл.

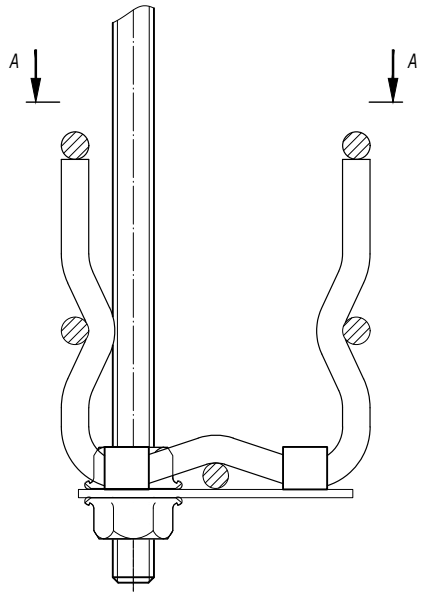


А-А

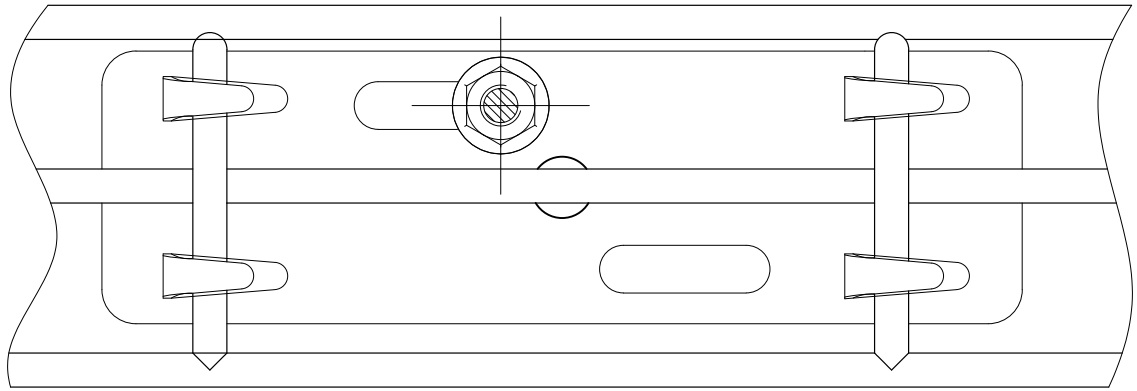

1. *Для фиксации лотка на держателе произвести загиб лепестков.

| Поз. | Наименование | Код | Кол. | Примечание |
|---|---|---|---|---|
| 1 | Лоток проволочный шириной 50 мм | | | |
| 2 | Держатель для проволочного лотка с основанием 50 мм | FC37305 | 1 | |
| 3 | Гайка с насечкой М6 DIN 6923 | CM100600 | 2 | |
| 4 | Шпилька резьбовая М6 | CM200600 | 1 | |

| Изм. | Кол.уч. | Лист | №док. | Подпись | Дата | DKC-2018.F5.11 | | | |
|---|---|---|---|---|---|---|---|---|---|
| Разработал | | Тиунов И.А. | | | 09.18 | Подвес лотка шириной 50 мм на шпильке и держателе проволочного лотка с основанием 50 мм | Стадия | Лист | Листов |
| Проверил | | Чередниченко Г.А. | | | 09.18 | | | | 1 |
| Утвердил | | Дядичко А.В. | | | 09.18 | | DKC | | |

Взаим. инв. №

Подпись и дата

Инв. № подл.

Подвес на параллельные прутки

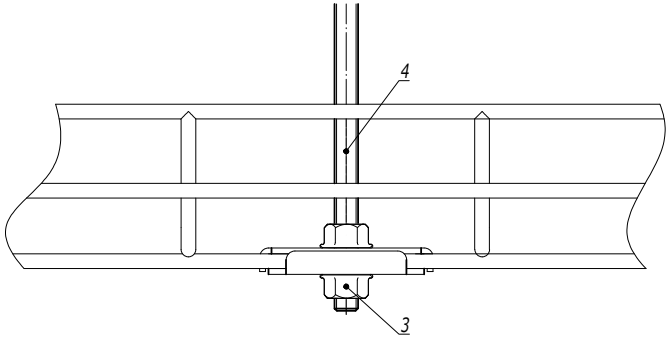


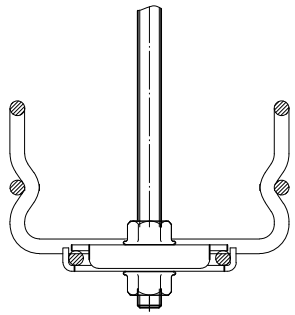

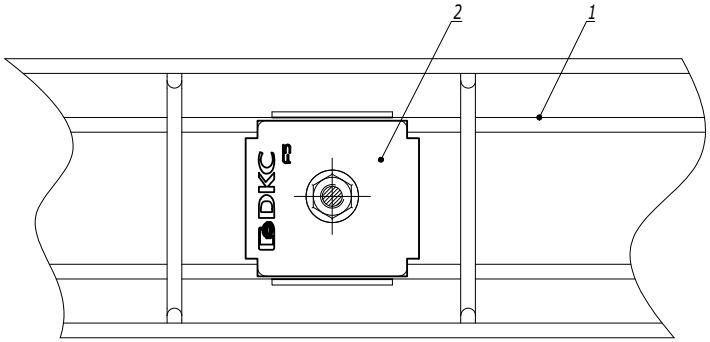


1. *Для лотка шириной 150мм подвесы расположить в шахматном порядке.

| Поз. | Наименование | Код | Кол. | Примечание |
|---|---|---|---|---|
| 1 | Лоток проволочный шириной 100-300 мм | | | |
| 2 | Пластина для подвеса проволочного лотка на шпильке | FC37311 | 2 | |
| 3 | Гайка с насечкой M8 DIN 6923 | CM100800 | 2 | |
| 4 | Шпилька резьбовая M8 | CM200801 | 1 | |

| Изм. | Кол.уч. | Лист | №док. | Подпись | Дата | DKC-2018.F5.12 | | |
|---|---|---|---|---|---|---|---|---|
| Разработал | | Тиунов И.А. | | | 09.18 | Подвес лотка шириной 100-300 мм на шпильке и пластине для подвеса проволочного лотка | Стадия | Лист | Листов |
| Проверил | | Чередниченко Г.А. | | | 09.18 | | | 1 | 2 |
| Утвердил | | Дядичко А.В. | | | 09.18 | | DKC | | |

Взаим. инв. №

Подпись и дата

Инв. № подл.

Подвес на пересекающиеся прутки

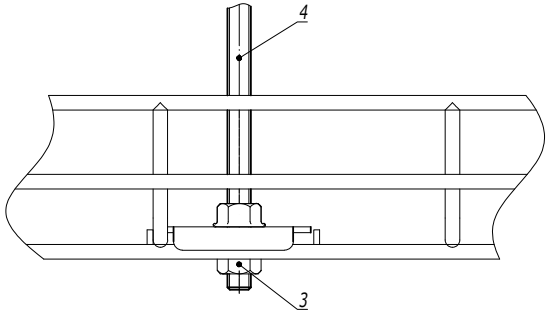


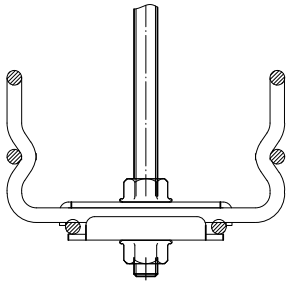

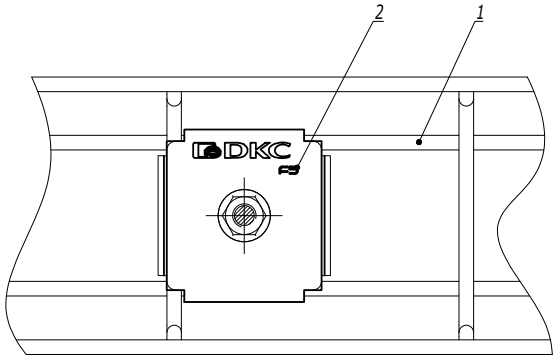


1. *Для лотка шириной 150мм подвесы расположить в шахматном порядке.

| Поз. | Наименование | Код | Кол. | Примечание |
|---|---|---|---|---|
| 1 | Лоток проволочный шириной 100-300 мм | | | |
| 2 | Пластина для подвеса проволочного лотка на шпильке | FC37311 | 2 | |
| 3 | Гайка с насечкой M8 DIN 6923 | CM100800 | 2 | |
| 4 | Шпилька резьбовая M8 | CM200801 | 1 | |

| Изм. | Кол.уч. | Лист | №док. | Подпись | Дата |
|---|---|---|---|---|---|

DKC-2018.F5.12

Лист 2

Взаим. инв. №

Подпись и дата

Инв. № подл.

Горизонтальный монтаж

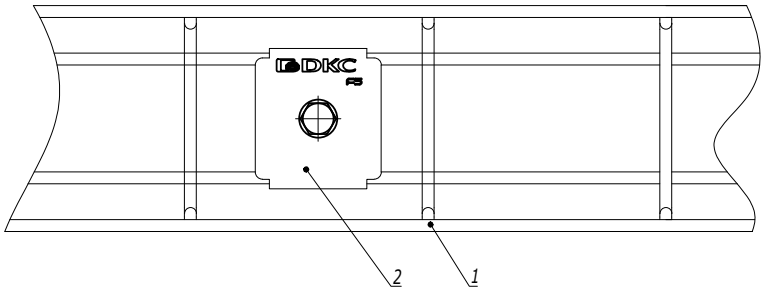


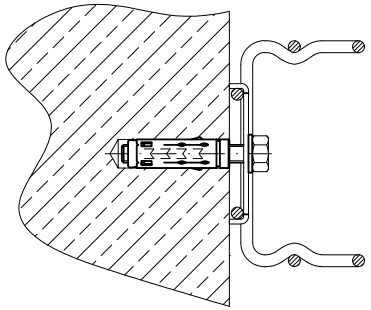

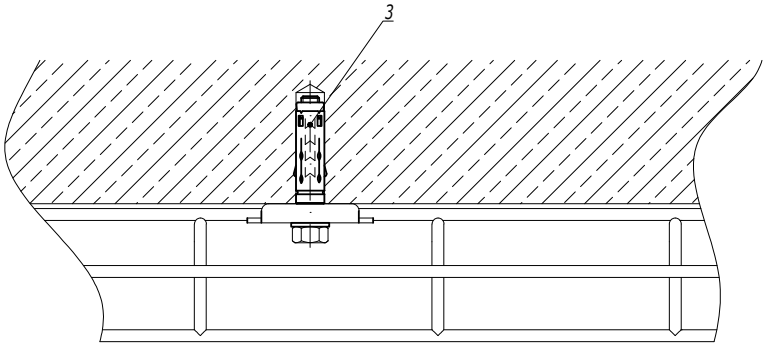


1. *Для лотка шириной 150мм крепления расположить в шахматном порядке.

| Поз. | Наименование | Код | Кол. | Примечание |
|---|---|---|---|---|
| 1 | Лоток проволочный шириной 100-600 мм | | | |
| 2 | Пластина для подвеса проволочного лотка на шпильке | FC37311 | 1 | |
| 3 | Стандартный анкер с болтом М8 | CM430850 | 1 | DKC-2018.M5.01 |

| Изм. | Кол.уч. | Лист | №док. | Подпись | Дата | DKC-2018.F5.13 | | | |
|---|---|---|---|---|---|---|---|---|---|
| Разработал | | Тиунов И.А. | | | 09.18 | Крепление проволочного лотка шириной 100-600 мм к стене при помощи пластины для подвеса проволочного лотка | Стадия | Лист | Листов |
| Проверил | | Чередниченко Г.А. | | | 09.18 | | | 1 | 2 |
| Утвердил | | Дядичко А.В. | | | 09.18 | | DKC | | |

Взаим. инв. №

Подпись и дата

Инв. № подл.

Вертикальный монтаж

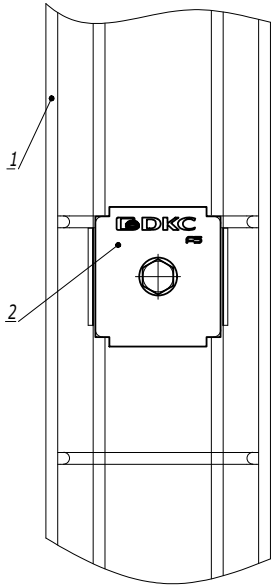


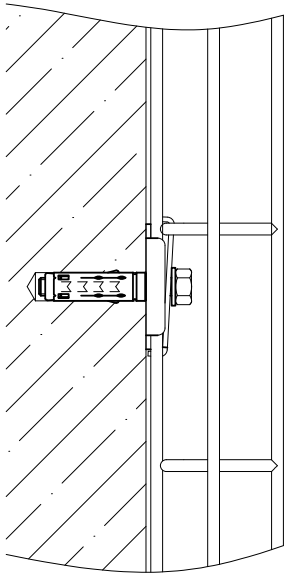

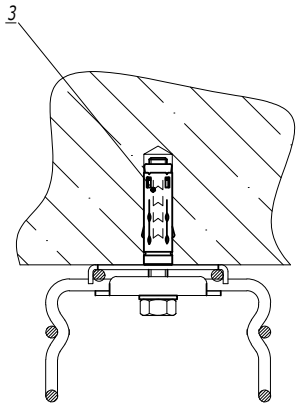


1. *Для лотка шириной 150мм крепления расположить в шахматном порядке.

| Поз. | Наименование | Код | Кол. | Примечание |
|---|---|---|---|---|
| 1 | Лоток проволочный шириной 100-600 мм | | | |
| 2 | Пластина для подвеса проволочного лотка на шпильке | FC37311 | 2 | |
| 3 | Стандартный анкер с болтом М8 | CM430850 | 1 | DKC-2018.M5.01 |

| Изм. | Кол.уч. | Лист | №док. | Подпись | Дата | DKC-2018.F5.13 | Лист 2 |
|---|---|---|---|---|---|---|---|

Взаим. инв. №

Подпись и дата

Инв. № подл.

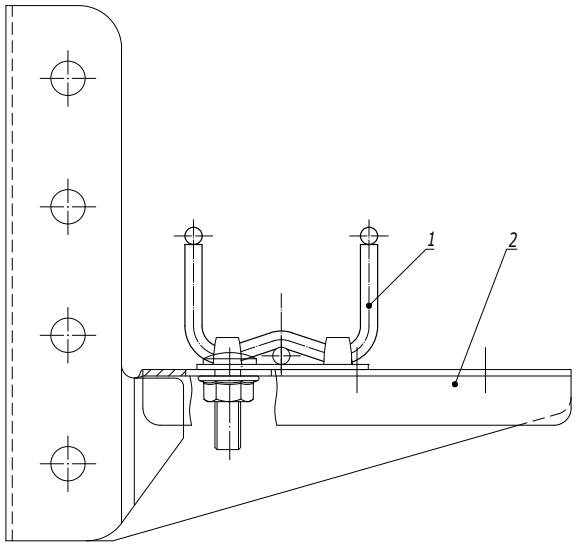


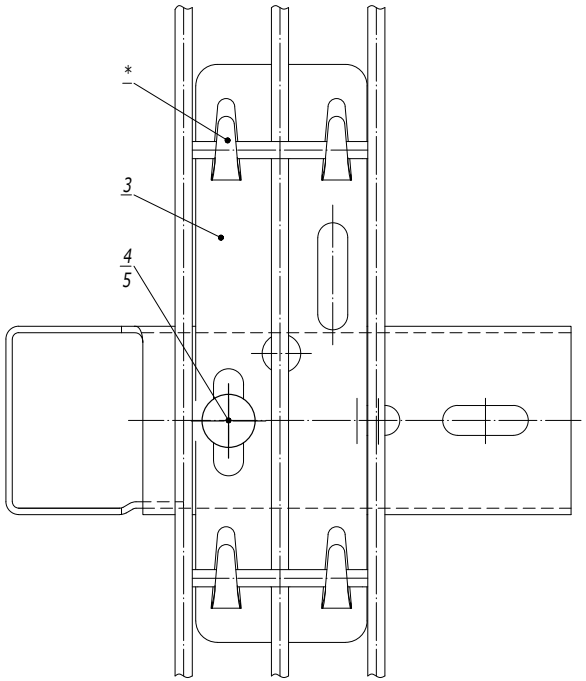


1. * Для фиксации лотка на держателе произвести загиб лепестков.

| Поз. | Наименование | Код | Кол. | Примечание |
|---|---|---|---|---|
| 1 | Лоток проволочный шириной 80-300 мм | | | |
| 2 | Консоль для проволочного лотка | | 1 | |
| 3 | Держатель для проволочного лотка шириной 50 мм | FC37305 | 1 | |
| 4 | Винт М6х20 | CM050620 | 1 | |
| 5 | Гайка с насечкой М6 DIN 6923 | CM100600 | 1 | |

| Изм. | Кол.уч. | Лист | №док. | Подпись | Дата |
|---|---|---|---|---|---|
| Разработал | | Тиунов И.А. | | | 09.18 |
| Проверил | | Чередниченко Г.А. | | | 09.18 |
| Утвердил | | Дядичко А.В. | | | 09.18 |

DKC-2018.F5.14

Крепление проволочного лотка шириной 50 мм при помощи держателя для проволочного лотка

| Стадия | Лист | Листов |
|---|---|---|
| | | 1 |

DKC

Взаим. инв. №

Подпись и дата

Инв. № подл.

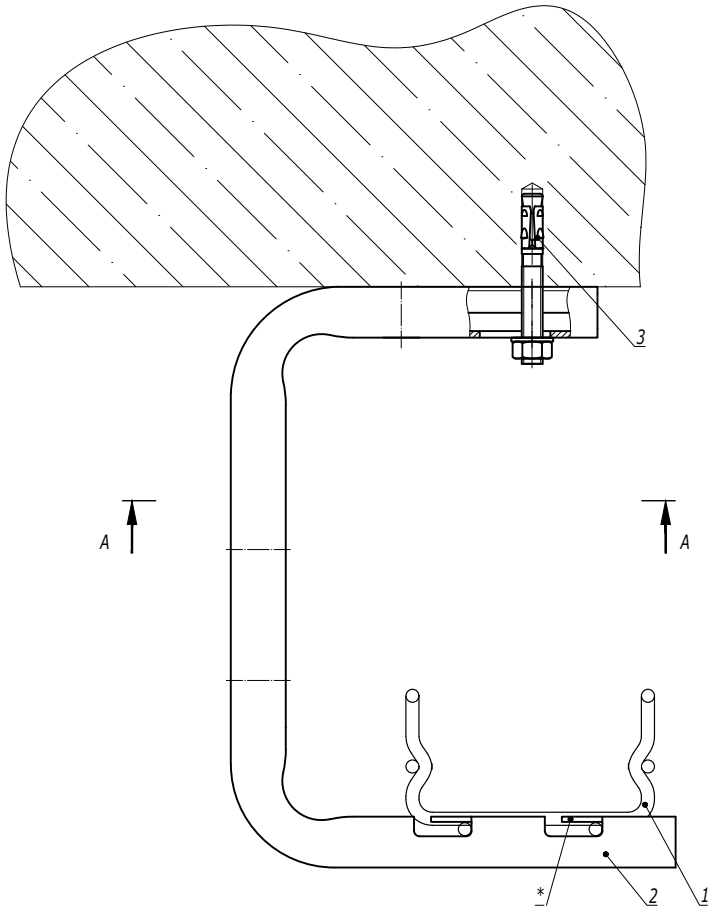


A-A

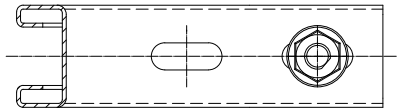

1. * Для фиксации лотка на держателе произвести загиб лепестков.

| Поз. | Наименование | Код | Кол. | Примечание |
|---|---|---|---|---|
| 1 | Лоток проволочный шириной 100-400 мм | | | |
| 2 | Консоль FBA-30 | FBA30** | 1 | |
| 3 | Усиленный клиновой анкер M8x65 | CM480865 | 1 | DKC-2018.M5.01 |

| Изм. | Кол.уч. | Лист | №док. | Подпись | Дата | DKC-2018.F5.16 | | | |
|---|---|---|---|---|---|---|---|---|---|
| Разработал | | Тиунов И.А. | | | 09.18 | Крепление проволочного лотка шириной 100-400 мм на консоли FBA-30 | Стадия | Лист | Листов |
| Проверил | | Чередниченко Г.А. | | | 09.18 | | | | 1 |
| Утвердил | | Дядичко А.В. | | | 09.18 | | DKC | | |

Взаим. инв. №

Подпись и дата

Инв. № подл.

Горизонтальный монтаж

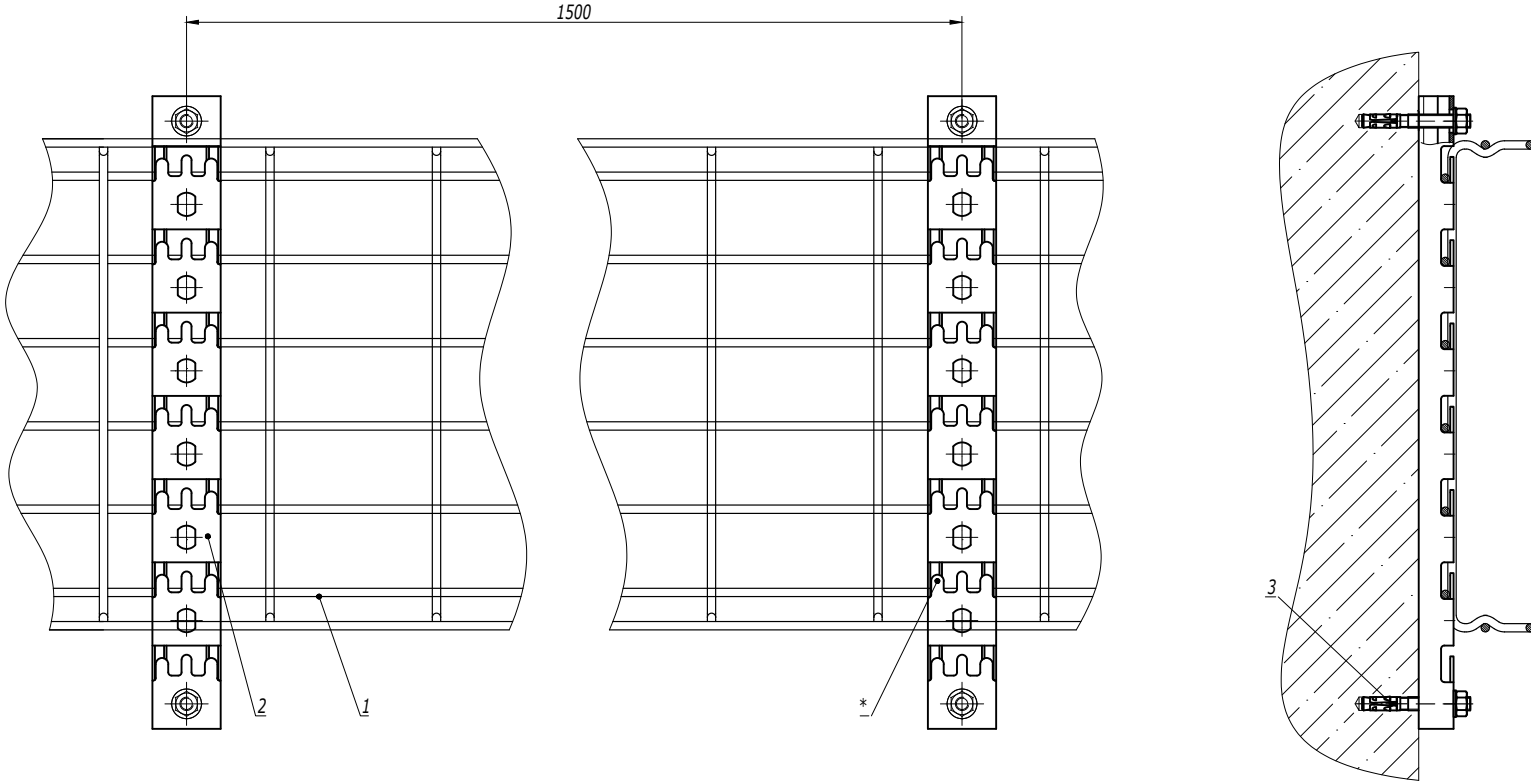


1. * Для фиксации лотка на держателе произвести загиб лепестков.

| Поз. | Наименование | Код | Кол. | Примечание |
|---|---|---|---|---|
| 1 | Лоток проволочный шириной 100-600 мм | | | |
| 2 | Профиль FPL-21 | FPL21** | 2 | |
| 3 | Усиленный клиновой анкер М8х65 | CM480865 | 4 | DKC-2018.M5.01 |

| Изм. | Кол.уч. | Лист | №док. | Подпись | Дата | DKC-2018.F5.17 | | |
|---|---|---|---|---|---|---|---|---|
| Разработал | | Тиунов И.А. | | | 09.18 | Крепление проволочного лотка шириной 100-600 мм к стене при помощи профиля FPL-21 | Стадия | Лист | Листов |
| Проверил | | Чередниченко Г.А. | | | 09.18 | | | 1 | 2 |
| Утвердил | | Дядичко А.В. | | | 09.18 | | DKC | | |

Взаим. инв. №

Подпись и дата

Инв. № подл.

Вертикальный монтаж

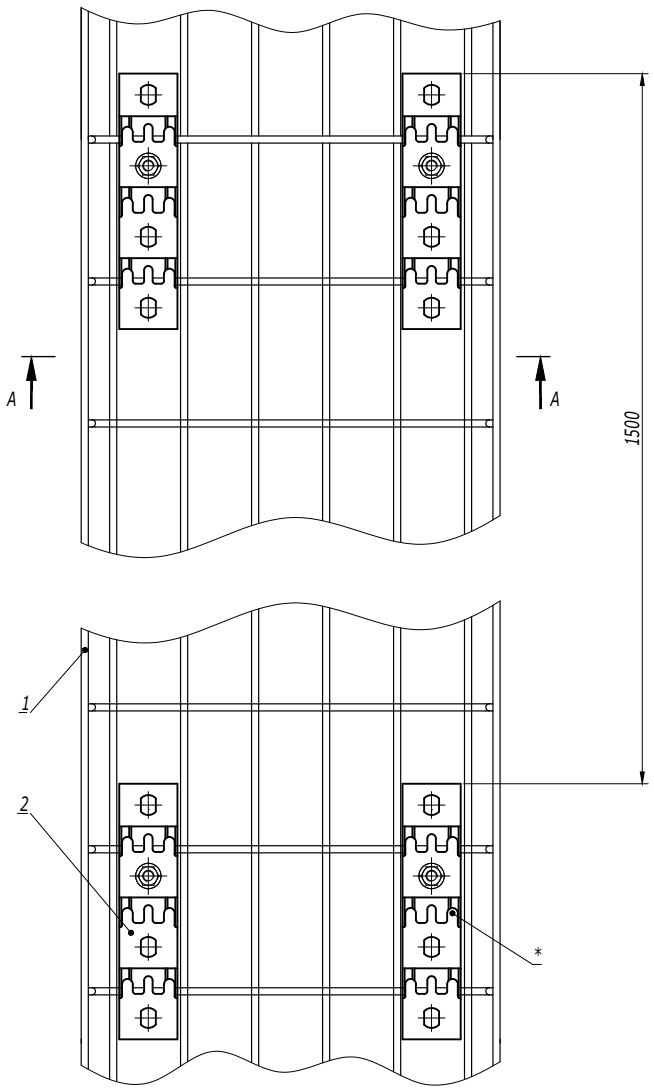


А-А

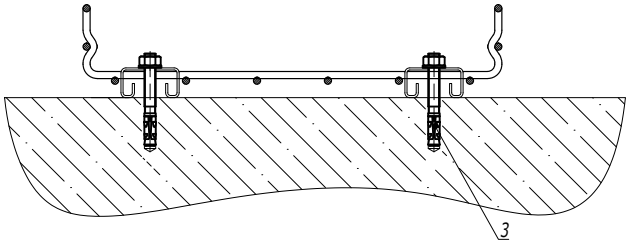


1. * Для фиксации лотка на держателе произвести загиб лепестков.

| Поз. | Наименование | Код | Кол. | Примечание |
|---|---|---|---|---|
| 1 | Лоток проволочный шириной 100-600 мм | | | |
| 2 | Профиль FPL-21 | FPL21** | 2 | |
| 3 | Усиленный клиновой анкер M8x65 | CM480865 | 4 | DKC-2018.M5.01 |

| Изм. | Кол.уч. | Лист | №док. | Подпись | Дата | DKC-2018.F5.17 | Лист 2 |
|---|---|---|---|---|---|---|---|

Взаим. инв. № | Подпись и дата | Инв. № подл.