Усиленный клиновой анкер (тип 7)

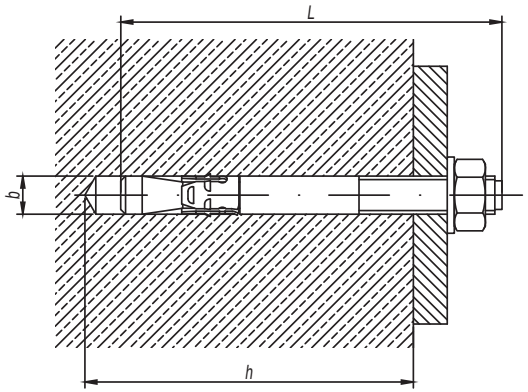

Диаметр резьбы	Длина анкера L, мм	Диаметр сверла b, мм	Глубина бурения h, мм	Код анкера
M6	45	6	41	CM480645
M6	55	6	41	CM480655
M8	50	8	48	CM480850
M8	53	8	48	CM480853
M8	65	8	48	CM480865
M10	60	10	48	CM481060
M10	75	10	60	CM481075
M10	100	10	72	CM481001
M10	110	10	82	CM481011
M12	75	12	72	CM481275
M12	100	12	72	CM481201
M16	125	16	91	CM481612

1. Подробные характеристики см. в актуальном каталоге ДКС.
2. Порядок крепления:
   а) просверлить и очистить отверстие. Установить анкер в отверстие при помощи молотка;
   б) установить монтируемую деталь и зафиксировать ее с помощью шпильки и гайки из комплекта анкера;
   в) расклинить анкер, затянув гайку.

Анкер-клин (тип 8)

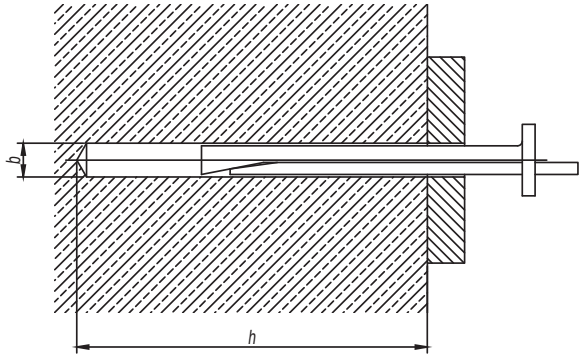

Размер	Диаметр сверла b, мм	Глубина бурения h, мм	Код анкера
6x35	6	45	CM490635
6x65	6	75	CM490665

1. Подробные характеристики см. в актуальном каталоге ДКС.
2. Порядок крепления:
   а) просверлить и очистить отверстие. Установить анкер в отверстие , пропустив его сквозь монтируемую деталь;
   б) зафиксировать деталь, забив клин заподлицо со стопорной шляпкой.

Взаим. инв. № | Подпись и дата | Инв. № подл.