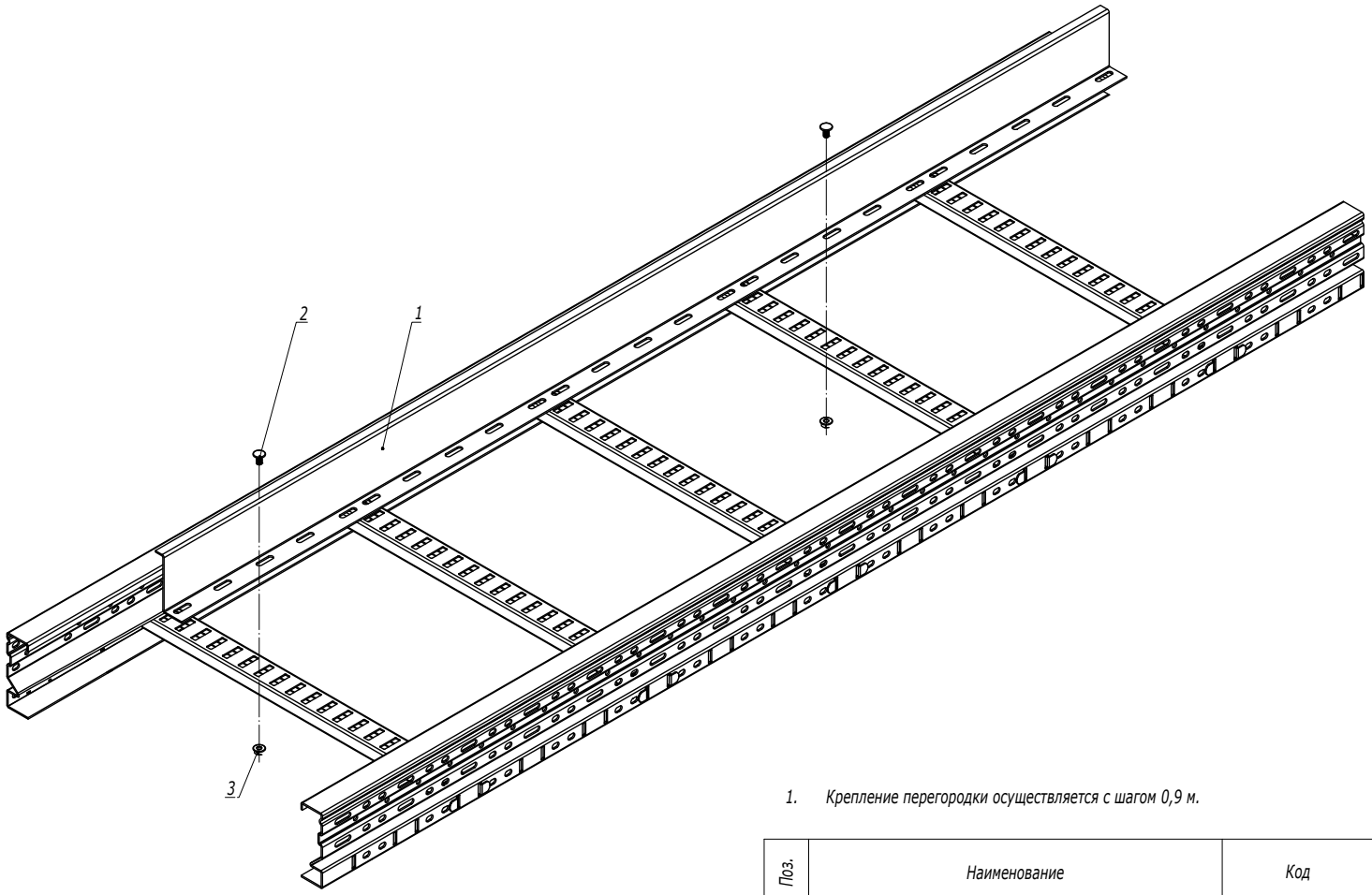

1. Крепление перегородки осуществляется с шагом 0,9 м.

Поз.	Наименование	Код	Кол.	Примечание
1	Перегородка разделительная			
2	Винт с крестообразным шлицем М6х20	CM010620HDZ	2	
3	Гайка с насечкой М6 DIN 6923	CM100600HDZ	2	

Изм.	Кол.уч.	Лист	№док.	Подпись	Дата	DKC-2018.U5.08		
Разработал		Тиунов И.А.			09.18	Крепление перегородки	Стадия	Лист	Листов
Проверил		Чередниченко Г.А.			09.18				1
Утвердил		Дядичко А.В.			09.18		DKC		

Взаим. инв. №

Подпись и дата

Инв. № подл.

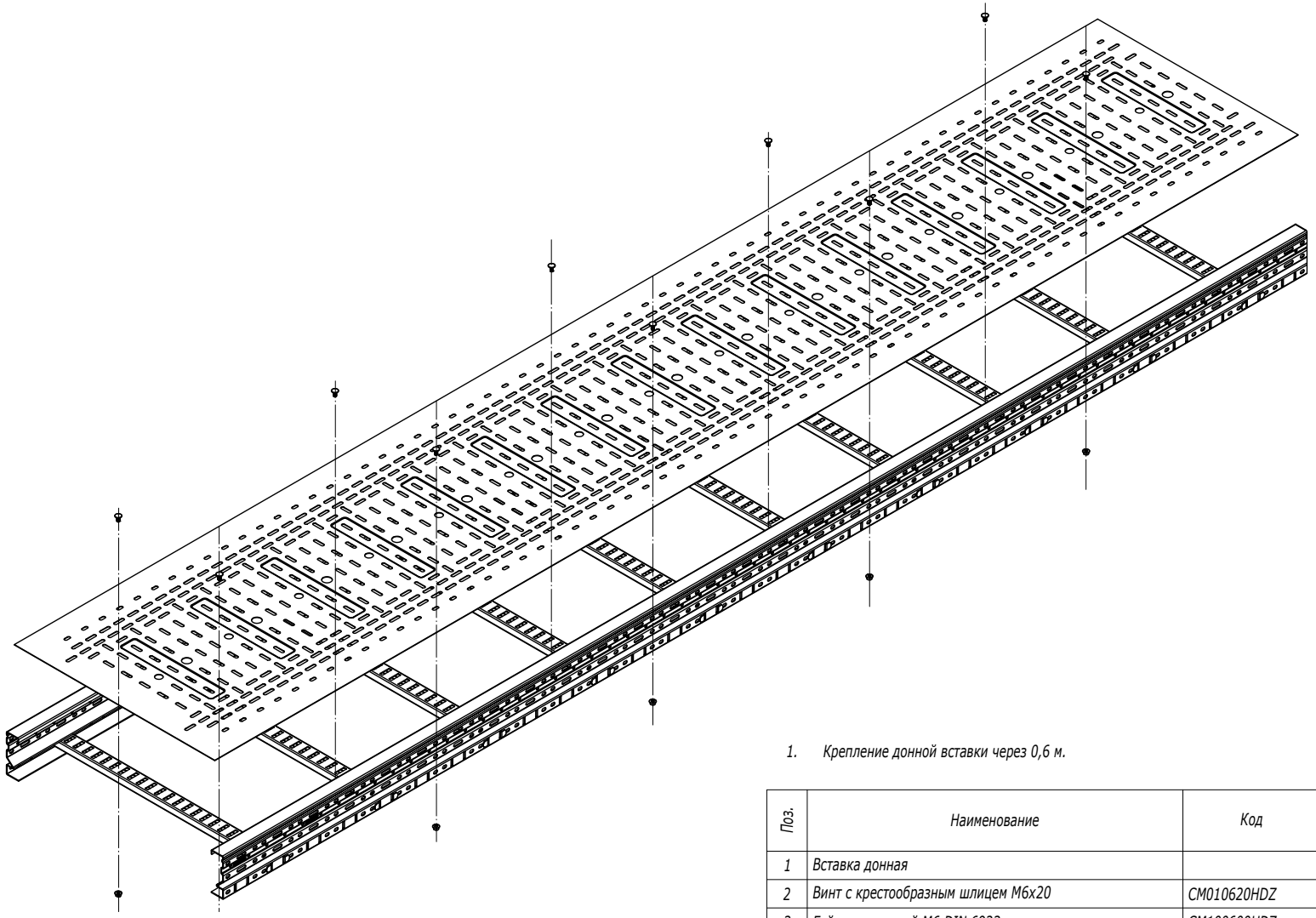

1. Крепление донной вставки через 0,6 м.

Поз.	Наименование	Код	Кол.	Примечание
1	Вставка донная			
2	Винт с крестообразным шлицем М6х20	CM010620HDZ	2	
3	Гайка с насечкой М6 DIN 6923	CM100600HDZ	2	

Изм.	Кол.уч.	Лист	№док.	Подпись	Дата	DKC-2018.U5.		
Разработал		Тиунов И.А.			09.18	Вставка донная	Стадия	Лист	Листов
Проверил		Чередниченко Г.А.			09.18				1
Утвердил		Дядичко А.В.			09.18		DKC		

Взаим. инв. №

Подпись и дата

Инв. № подл.

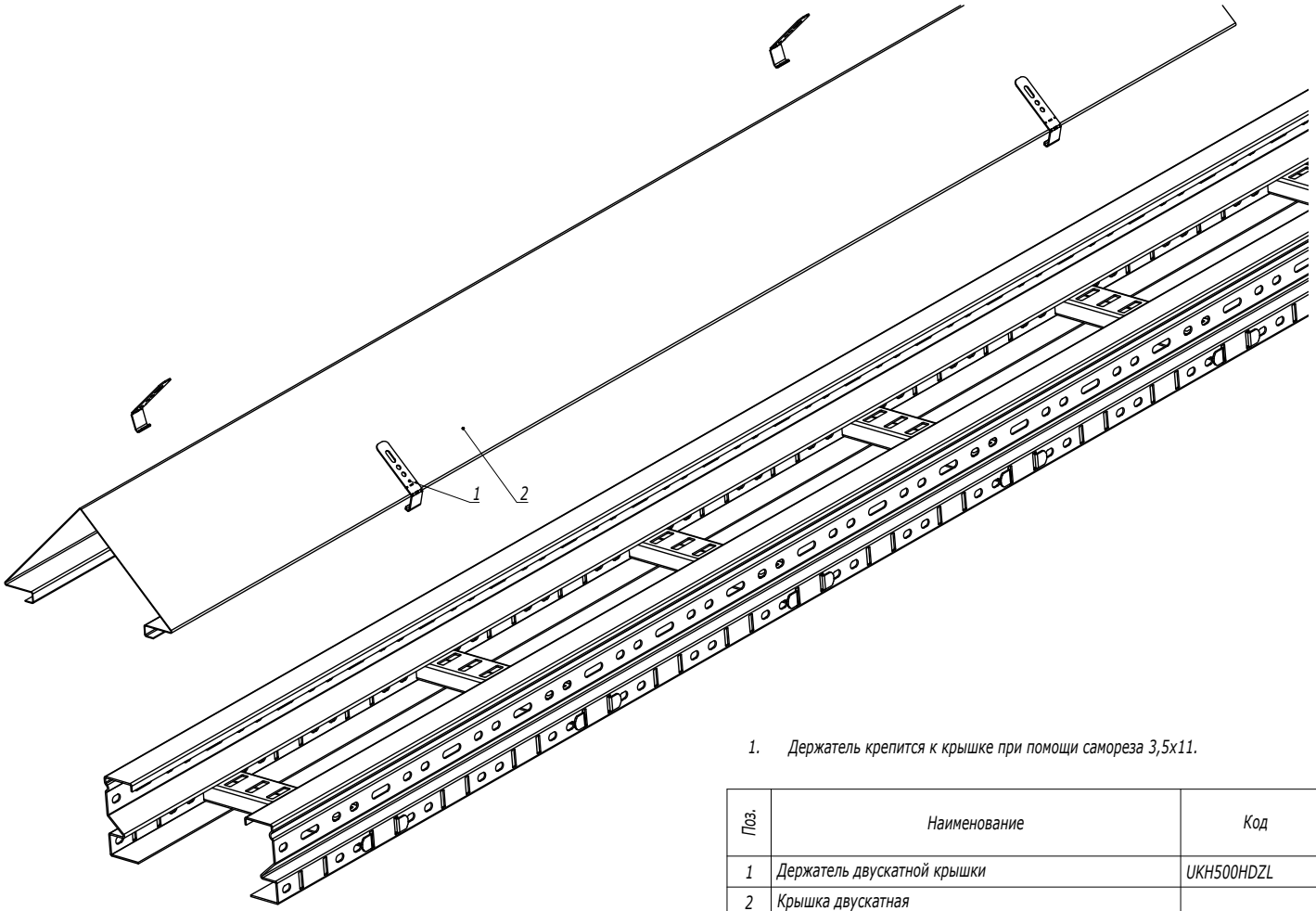

1. Держатель крепится к крышке при помощи самореза 3,5x11.

Поз.	Наименование	Код	Кол.	Примечание
1	Держатель двускатной крышки	UKH500HDZL	4	
2	Крышка двускатная			

Изм.	Кол.уч.	Лист	№док.	Подпись	Дата	DKC-2018.U5.10			
Разработал		Тиунов И.А.			09.18	Установка двускатной крышки	Стадия	Лист	Листов
Проверил		Чередниченко Г.А.			09.18				1
Утвердил		Дядичко А.В.			09.18		DKC		

Взаим. инв. №

Подпись и дата

Инв. № подл.

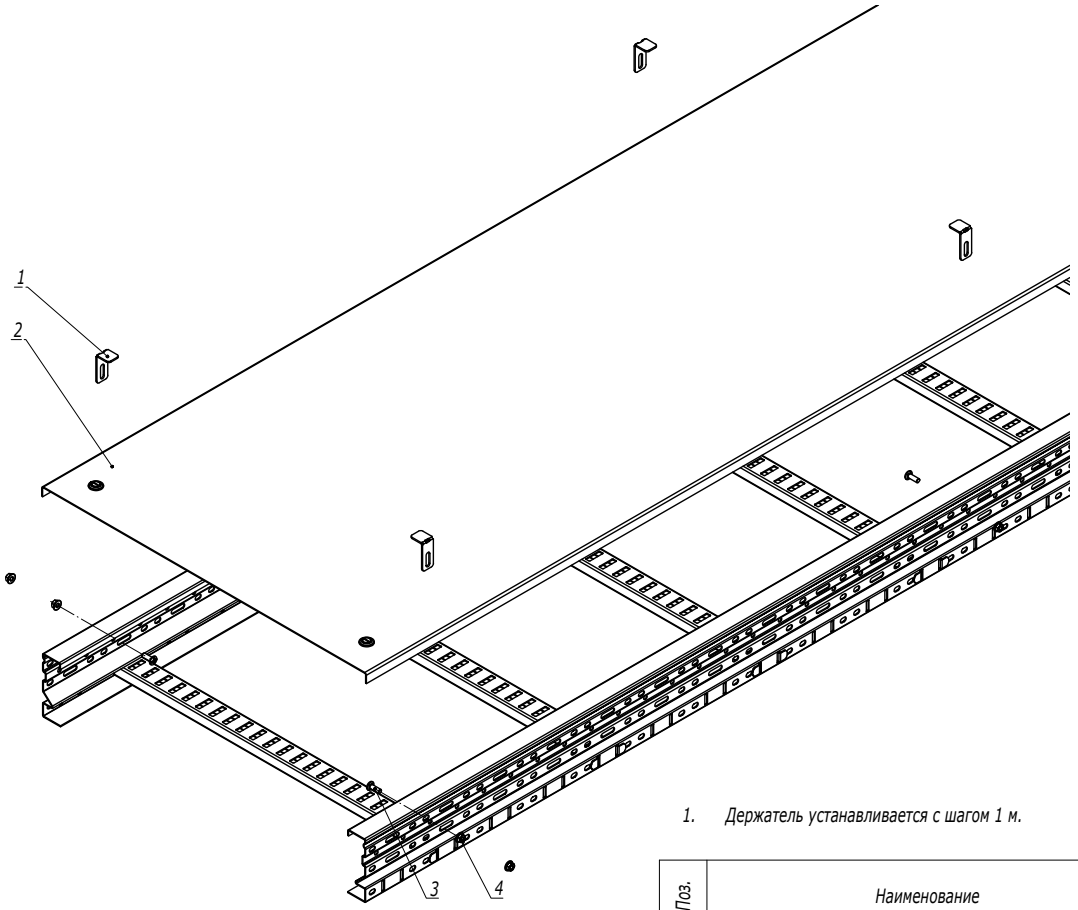

1. Держатель устанавливается с шагом 1 м.

Поз.	Наименование	Код	Кол.	Примечание
1	Держатель прямой крышки	UKH400HDZL	4	
2	Крышка с фиксаторами			
3	Винт М6х20	CM050620HDZ	4	
4	Гайка с насечкой М6 DIN 6923	CM100600HDZ	8	

Изм.	Кол.уч.	Лист	№док.	Подпись	Дата	DKC-2018.U5.11		
Разработал		Тиунов И.А.			09.18	Установка держателя прямой крышки	Стадия	Лист	Листов
Проверил		Чередниченко Г.А.			09.18				1
Утвердил		Дядичко А.В.			09.18		DKC		

Взаим. инв. №

Подпись и дата

Инв. № подл.

Высота кабельного лотка 80-100 мм

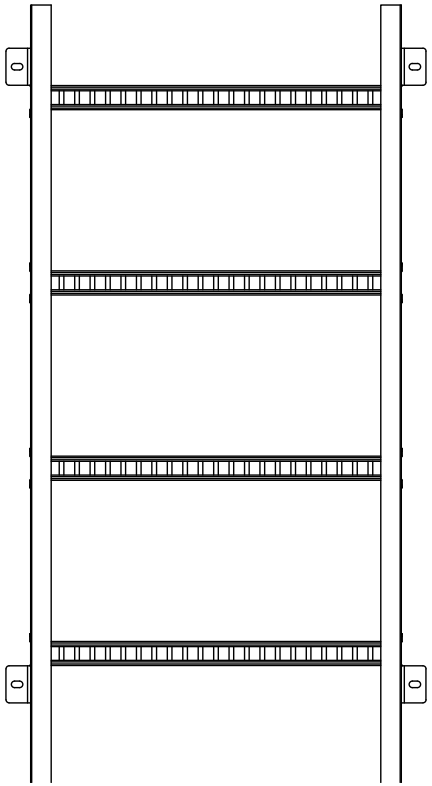

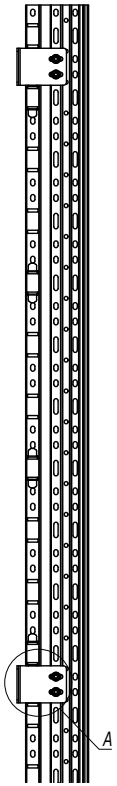

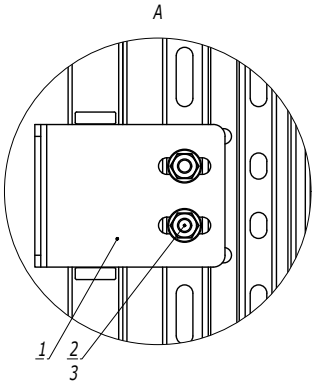

1. Количество метизов указано на один кронштейн.

Поз.	Наименование	Код	Кол.	Примечание
1	Стеновое крепление (кронштейн)	UGB100	1	
2	Винт М6х20	CM050620HDZ	2	
3	Гайка с насечкой М6 DIN 6923	CM100600HDZ	2	

Изм.	Кол.уч.	Лист	№док.	Подпись	Дата	DKC-2018.U5.12		
Разработал		Тиунов И.А.			09.18	Стеновое крепление кабельного лотка	Стадия	Лист	Листов
Проверил		Чередниченко Г.А.			09.18			1	2
Утвердил		Дядичко А.В.			09.18		DKC		

Взаим. инв. №

Подпись и дата

Инв. № подл.

Высота кабельного лотка 150-200 мм

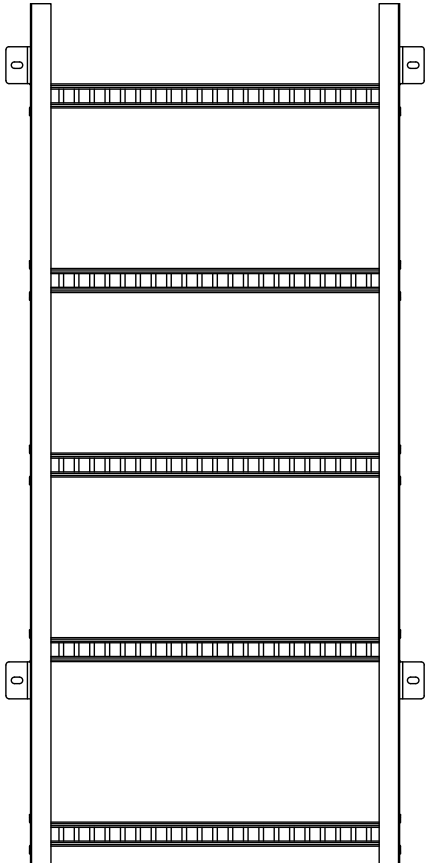

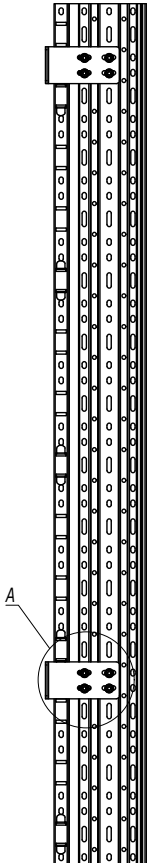

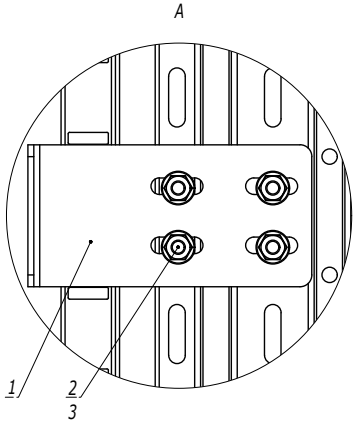

1. Количество метизов указано на один кронштейн.

Поз.	Наименование	Код	Кол.	Примечание
1	Стеновое крепление	UGB200	1	
2	Винт М6х20	CM050620HDZ	4	
3	Гайка с насечкой М6 DIN 6923	CM100600HDZ	4	

Изм.	Кол.уч.	Лист	№док.	Подпись	Дата

DKC-2018.U5.12

Лист 2

Взаим. инв. №

Подпись и дата

Инв. № подл.

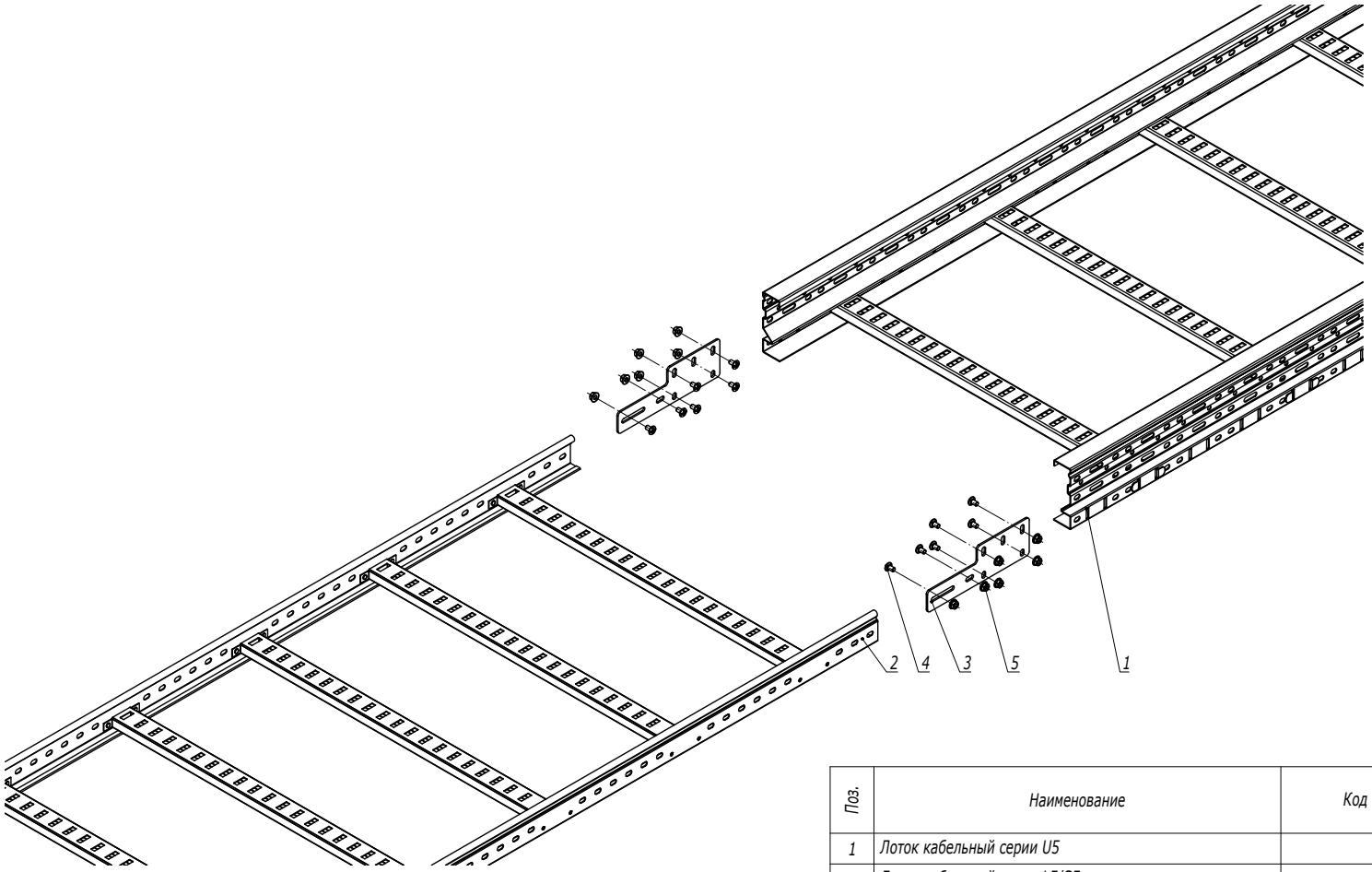

Поз.	Наименование	Код	Кол.	Примечание
1	Лоток кабельный серии U5			
2	Лоток кабельный серии L5/S5			
3	Универсальный переходник	UGH200HDZL	2	
4	Винт M6x20	CM050620HDZ	12	
5	Гайка с насечкой M6 DIN 6923	CM100600HDZ	12	

Изм.	Кол.уч.	Лист	№док.	Подпись	Дата	DKC-2018.U5.13		
Разработал		Тиунов И.А.			09.18	Соединение лотков универсальный переходником	Стадия	Лист	Листов
Проверил		Чередниченко Г.А.			09.18				1
Утвердил		Дядичко А.В.			09.18		DKC		

Взаим. инв. №

Подпись и дата

Инв. № подл.