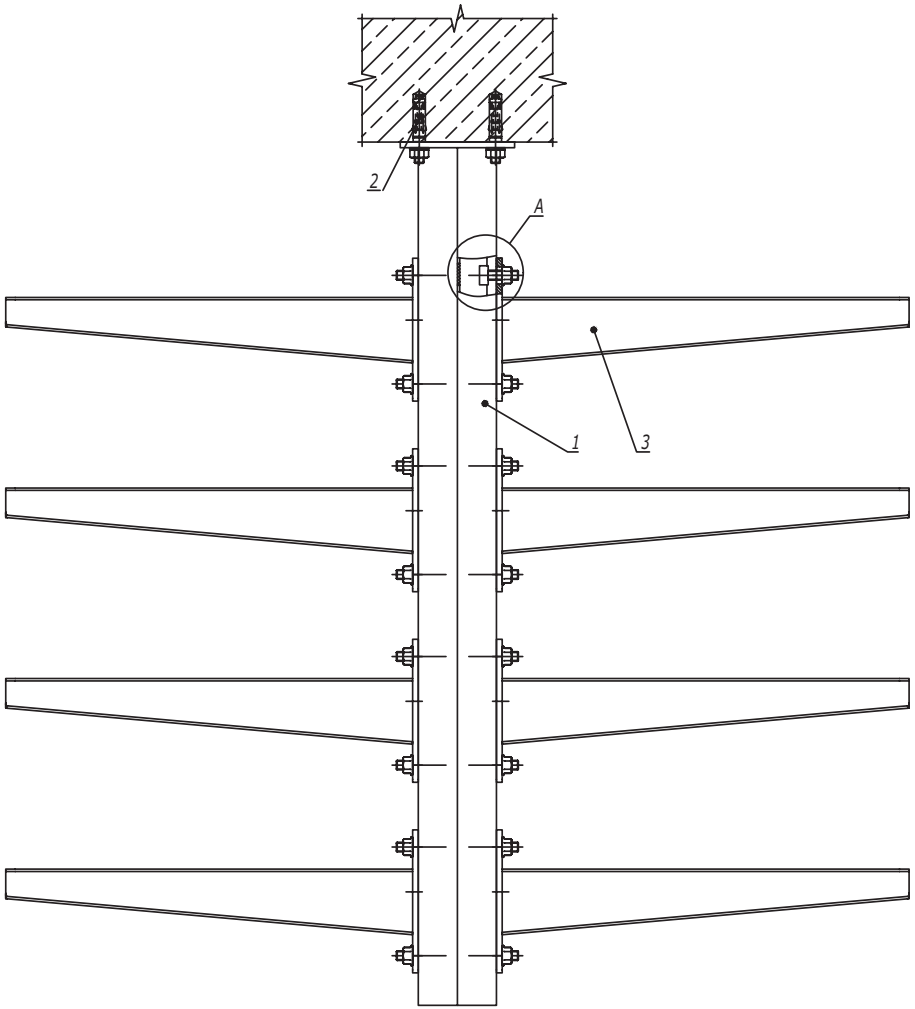

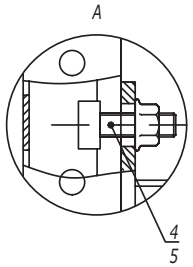

1. Расчет кабельных конструкций выполнен без учета веса человека, а также без учета веса опорных роликов для механизированной протяжки кабелей.
2. Максимальный шаг подвесов - 1000 мм.
3. Загрузку кабельных лотков необходимо производить равномерно с обеих сторон, чтобы избежать критического отклонения подвеса.
4. При изменении нагрузки на консоль и увеличении шага опор необходимо проводить дополнительный расчет на прочность.
5. Несущую способность кабельных лотков необходимо определять, исходя из графиков нагрузки в каталоге ДКС.

Поз.	Наименование	Код	Кол.	Примечание
1	Подвес двойной из С-образного профиля	BSD41**	1	См. табл. 2, 3
2	Анкер стандартный М10	CM431060	4	
3	Консоль усиленная	BBH70**	n	См. табл. 1
4	Болт Т-образный, для крепления к С-образному профилю М10х30, класс прочности 5,6	CM041030	2n	
5	Гайка с насечкой, препятствующей откручиванию DIN 6923 М10, горячеоцинкованная	CM101000HDZ	2n	

Изм.	Кол.уч.	Лист	№док.	Подпись	Дата	DKC-2018.IS.05		
Разработал		Тиунов И.А.			11.17	Крепление вертикальной стойки к потолку. Двустороння схема подвеса	Стадия	Лист	Листов
Проверил		Чередниченко Г.А.			11.17			1	2
Утвердил		Дядичко А.В.			11.17		DKC		

Взаим. инв. №

Подпись и дата

Инв. № подл.

Держатель BHR-20 (тип 1)

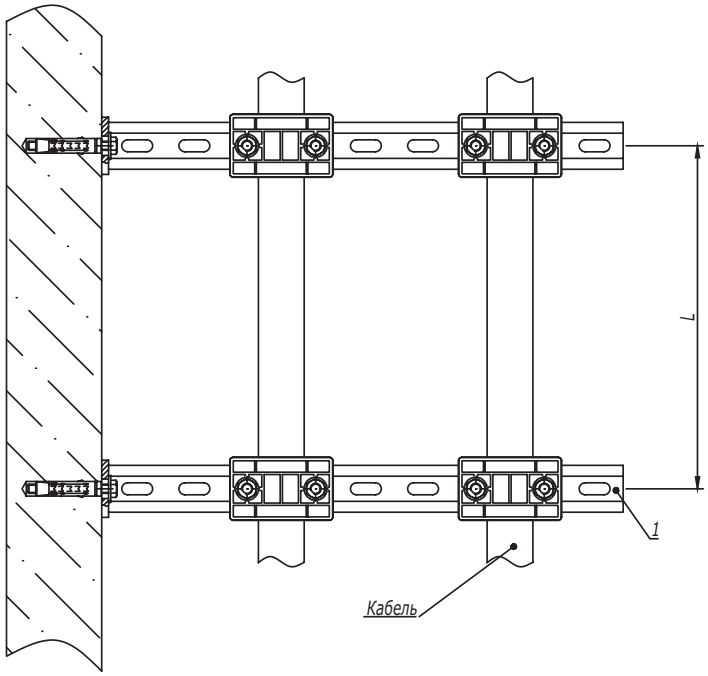

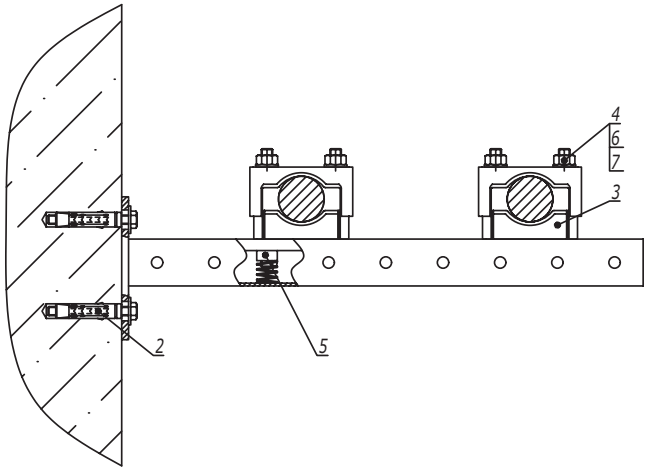

1. L- расстояние между точками подвеса выбирается в зависимости от нагрузки в диапазоне от 500 до 1000 мм.

Поз.	Наименование	Код	Кол.	Примечание
1	Консоль BBP-41		2	
2	Стандартный анкер с болтом		4	DKC-2018.M5.01
3	Кабельный держатель BHR-20	BHR2004/BHR2006	4	
4	Шпилька M10x150	CM201015	8	
5	Гайка для подвешивания профиля (с удлиненной пружиной) M10x40	CM161000	8	
6	Шайба с узкими полями M10	CM241000	8	
7	Гайка шестигранная M10	CM111000	8	

Изм.	Кол.уч.	Лист	№док.	Подпись	Дата	DKC-2018.B5.29		
Разработал		Тиунов И.А.			09.18	Горизонтальная прокладка кабелей при помощи полиамидных кабельных держателей BHR	Стадия	Лист	Листов
Проверил		Чередниченко Г.А.			09.18			1	5
Утвердил		Дядичко А.В.			09.18		DKC		

Взаим. инв. № | Подпись и дата | Инв. № подл.

Держатель BHR-10

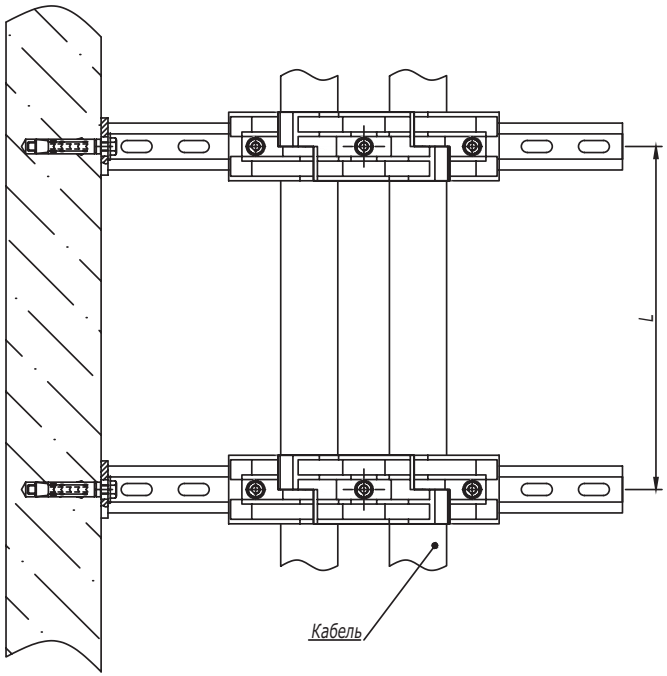

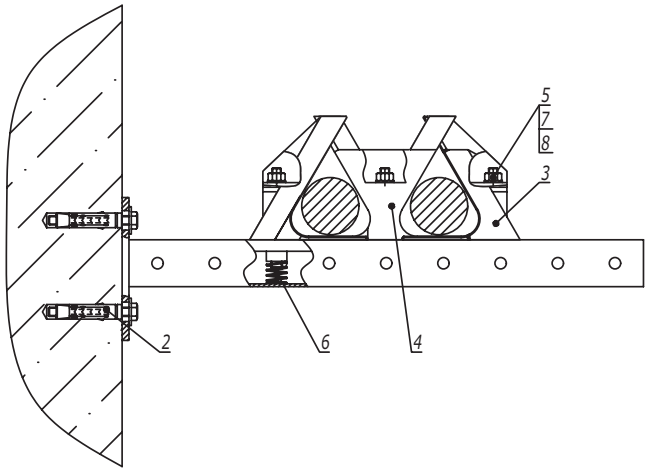

1. L- расстояние между точками подвеса выбирается в зависимости от нагрузки в диапазоне от 500 до 1000 мм.

Поз.	Наименование	Код	Кол.	Примечание
1	Консоль BBP-41		2	
2	Стандартный анкер с болтом		4	DKC-2018.M5.01
3	Кабельный держатель для крепления в треугольник, д. 30-40 мм, тип 1	BHR1004	2	
4	Кабельный держатель для крепления в треугольник, д. 30-40 мм, тип 2	BHR1104	2	
5	Шпилька M8x100	CM200810	6	
6	Гайка для подвешивания профиля (с удлиненной пружиной) M8x40	CM160800	6	
7	Шайба с узкими полями M8	CM240800	6	
8	Гайка шестигранная M8	CM110800	6	

Изм.	Кол.уч.	Лист	№док.	Подпись	Дата

DKC-2018.B5.29

Лист 2

Взаим. инв. №

Подпись и дата

Инв. № подл.

Держатель BHR-35

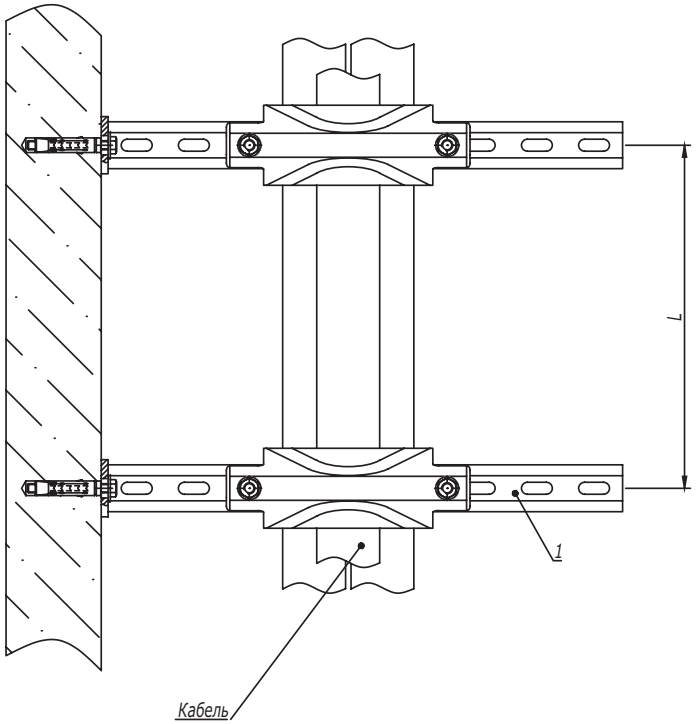

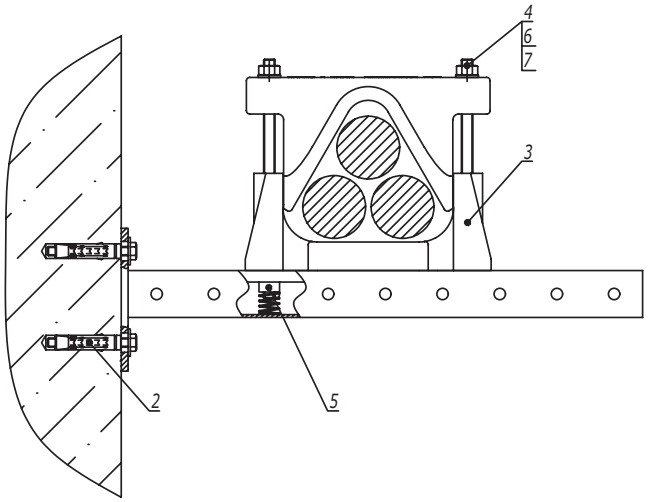

Таблица 1
Подбор шпильки

Код держателя	Размер шпильки	Код шпильки
BHR3505	M12x200	CM201220
BHR3507	M12x250	CM201225

1. L- расстояние между точками подвеса выбирается в зависимости от нагрузки в диапазоне от 500 до 1000 мм.

Поз.	Наименование	Код	Кол.	Примечание
1	Консоль BBP-41		2	
2	Стандартный анкер с болтом		4	DKC-2018.M5.01
3	Кабельный держатель BHR-35	BHR3505/BHR3507	2	
4	Шпилька		4	См. таблицу 1
5	Гайка для подвешивания профиля (с удлиненной пружиной) M12x40	CM161200	4	
6	Шайба с узкими полями M12	CM241200	4	
7	Гайка шестигранная M12	CM111200	4	

Изм.	Кол.уч.	Лист	№док.	Подпись	Дата

DKC-2018.B5.29

Лист 3

Взаим. инв. №
Подпись и дата
Инв. № подл.

Держатель BHR-20 (тип 2)

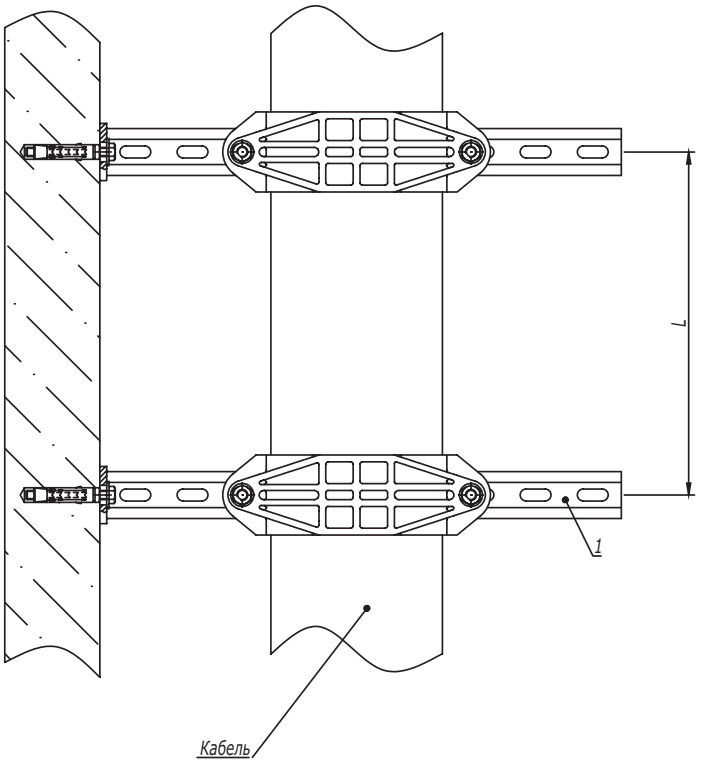

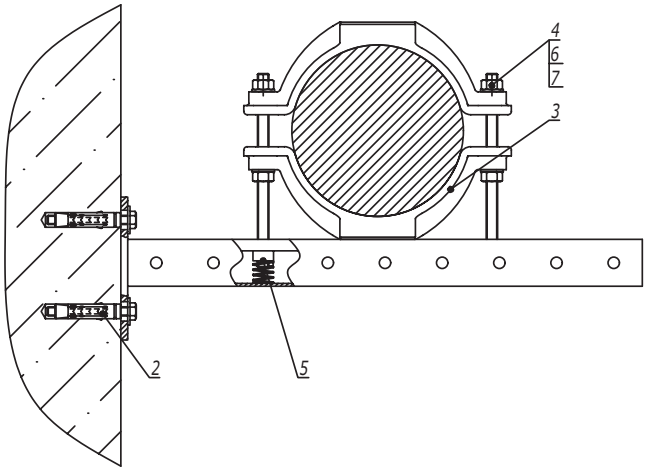

Таблица 1
Подбор шпильки

Код держателя	Размер шпильки	Код шпильки
BHR2009	M12x150	CM201215
BHR2010	M12x150	CM201215
BHR2012	M12x200	CM201220
BHR2015	M12x200	CM201220

1. L- расстояние между точками подвеса выбирается в зависимости от нагрузки в диапазоне от 500 до 1000 мм.

Поз.	Наименование	Код	Кол.	Примечание
1	Консоль BBP-41		2	
2	Стандартный анкер с болтом		4	DKC-2018.M5.01
3	Кабельный держатель BHR-20	BHR2009/BHR2010/ BHR2012/BHR2015	2	
4	Шпилька		4	См. таблицу 1
5	Гайка для подвешивания профиля (с удлиненной пружиной) M12x40	CM161200	4	
6	Шайба с узкими полями M12	CM241200	8	
7	Гайка шестигранная M12	CM111200	8	

Взаим. инв. №
Подпись и дата
Инв. № подл.

Держатель BHR-40

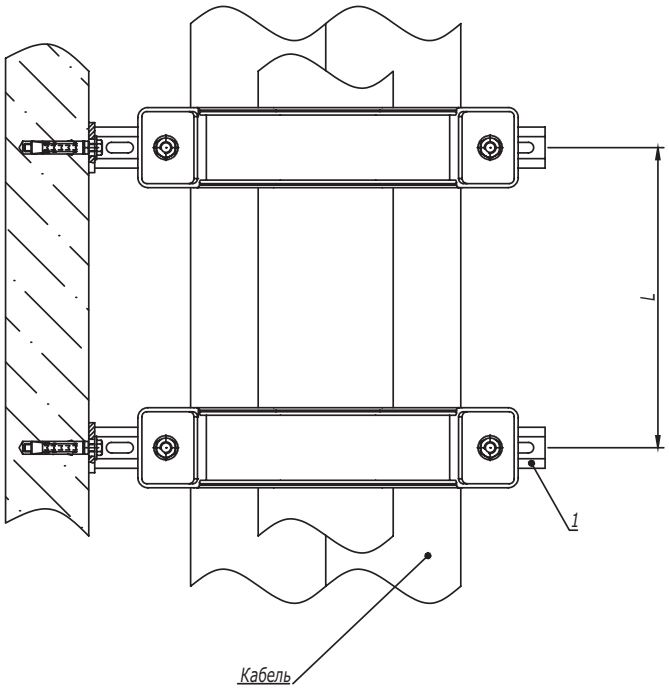

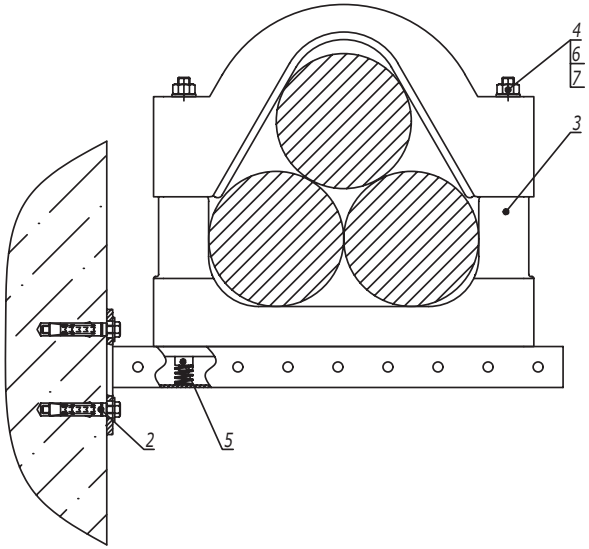

1. L- расстояние между точками подвеса выбирается в зависимости от нагрузки в диапазоне от 500 до 1000 мм.

Поз.	Наименование	Код	Кол.	Примечание
1	Консоль BBP-41		2	
2	Стандартный анкер с болтом		4	DKC-2018.M5.01
3	Кабельный держатель BHR-40	BHR4009/BHR4011/ BHR4013	2	
4	Шпилька M12x300	CM201230	4	
5	Гайка для подвешивания профиля (с удлиненной пружиной) M12x40	CM161200	4	
6	Шайба с узкими полями M12	CM241200	4	
7	Гайка шестигранная M12	CM111200	4	

Изм.	Кол.уч.	Лист	№док.	Подпись	Дата

DKC-2018.B5.29

Лист 5

Взаим. инв. № | Подпись и дата | Инв. № подл.