Подвес BSD-92

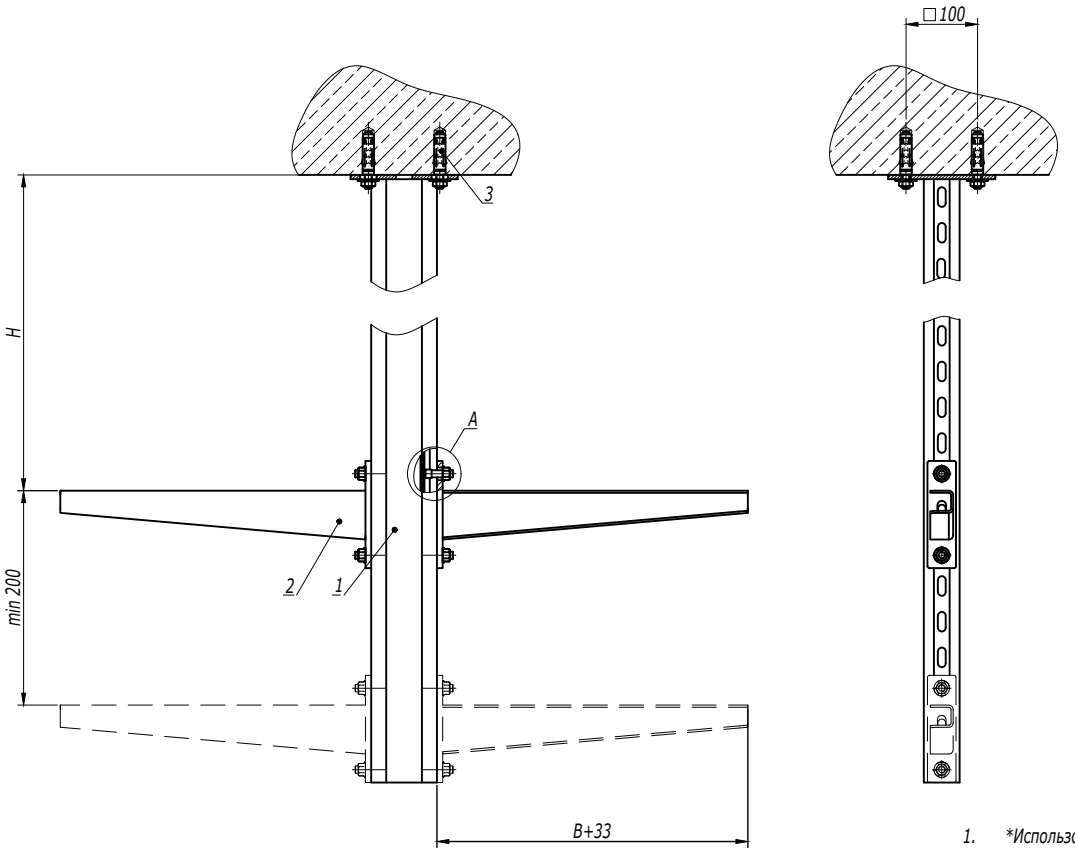

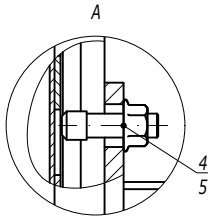

1. *Использовать совместно с шайбой M10 DIN 9021 (CM121000), 2 шт. на одну консоль.
2. H - высота подвеса.
3. B - ширина используемых лотков.

Поз.	Наименование	Код	Кол.	Примечание
1	Подвес BSD-92	BSD92**	1	
2	Консоль BBH-60/BBH-70/BBH-80 (BBP-41/BBP-21/BBD-21*)		n	
3	Анкер со шпилькой M10	CM441060	4	DKC-2018.M5.01
4	Винт для крепления к профилю M10x30	CM041030	n·2	
5	Гайка с насечкой M10 DIN 6923	CM101000	n·2	

Изм.	Кол.уч.	Лист	№док.	Подпись	Дата	DKC-2018.B5.07	Лист 2

Взаим. инв. № | Подпись и дата | Инв. № подл.

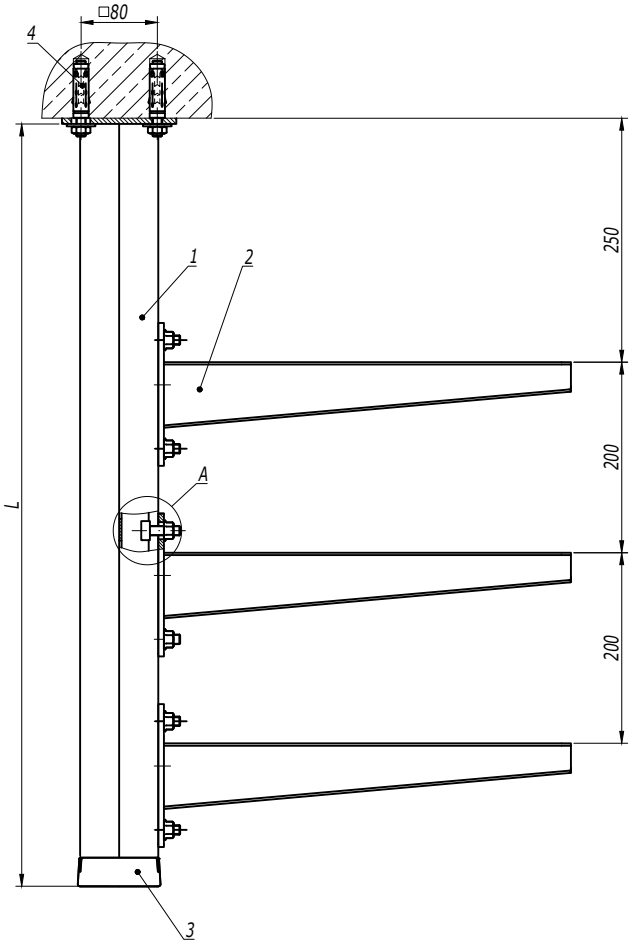

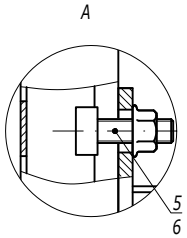

Таблица 1
Конфигурация подвеса

Количество консолей, n	1	2	3	4	5	6
Длина подвеса L, мм	400	600	800	1000	1200	1400
Максимальная ширина лотков, мм	600		500	400		

Таблица 2

Код	BBH6020	BBH6030	BBH6040	BBH6050	BBH6060
Максимально допустимая нагрузка на одну консоль типа BBH-60, кг	50	80	100	150	150

1. В таблице 1 указаны конфигурации стойки, которые рассчитаны для нагрузок, указанных в таблице 2. При изменении конфигурации стоек или нагрузки необходимо проводить дополнительный расчет.
2. При загрузке лотков кабели необходимо распределять равномерно по лотку одного яруса и только после этого приступать к загрузке следующего яруса. Нагружать все ярусы на край консоли запрещено.
3. Для консоли BBP-41 дополнительно использовать шайбы M10 DIN9021 CM121000 - 2 шт на консоль.

Поз.	Наименование	Код	Кол.	Примечание
1	Подвес BSD-41	BSD41**	1	
2	Консоль BBH -70/BBH -60/BBP-41		n	
3	Заглушка торцевая BPO	BPO4182	1	
4	Анкер со шпилькой M10	CM441060	4	DKC-2018.M5.01
5	Винт для крепления к профилю M10x30	CM041030	2n	
6	Гайка с насечкой M10 DIN 6923	CM101000	2n	

Изм.	Кол.уч.	Лист	№док.	Подпись	Дата	DKC-2018.B5.08		
Разработал		Тиунов И.А.			09.18	Подвес к потолку односторонний	Стадия	Лист	Листов
Проверил		Чередниченко Г.А.			09.18			1	2
Утвердил		Дядичко А.В.			09.18		DKC		

Взаим. инв. №
Подпись и дата
Инв. № подл.

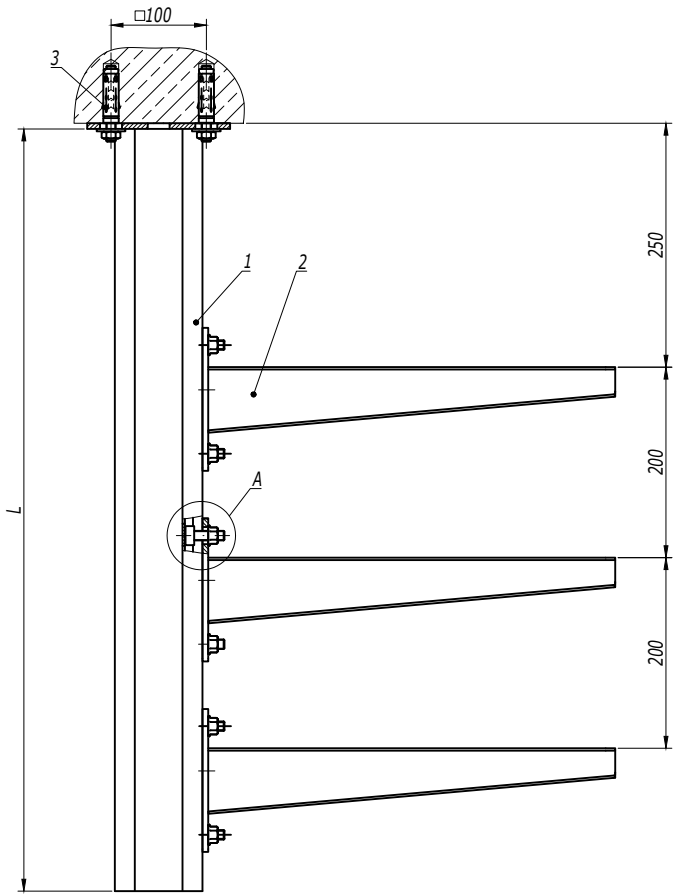

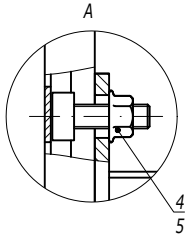

Таблица 1

Конфигурация подвеса

Количество консолей, n	3	4	5	6
Длина подвеса L, мм	800	1000	1200	1400
Максимальная ширина лотков, мм	600			

Таблица 2

Код	BBH6050	BBH6060
Максимально допустимая нагрузка на одну консоль типа BBH-60, кг	150	150

1. В таблице 1 указаны конфигурации стойки, которые рассчитаны для нагрузок, указанных в таблице 2. При изменении конфигурации стоек или нагрузки необходимо проводить дополнительный расчет.
2. При загрузке лотков кабели необходимо распределять равномерно по лотку одного яруса и только после этого приступать к загрузке следующего яруса. Нагружать все ярусы на край консоли запрещено.
3. Для консоли BBP-41 дополнительно использовать шайбы M10 DIN9021 CM121000 - 2 шт на консоль.

Поз.	Наименование	Код	Кол.	Примечание
1	Подвес BSD-92	BSD92**	1	
2	Консоль BBH -70/BBH -60/BBP-41		n	
3	Анкер со шпилькой M10	CM441060	4	DKC-2018.M5.01
4	Винт для крепления к профилю M10x30	CM041030	2n	
5	Гайка с насечкой M10 DIN 6923	CM101000	2n	

Изм.	Кол.уч.	Лист	№док.	Подпись	Дата

DKC-2018.B5.08

Лист 2

Взаим. инв. №

Подпись и дата

Инв. № подл.

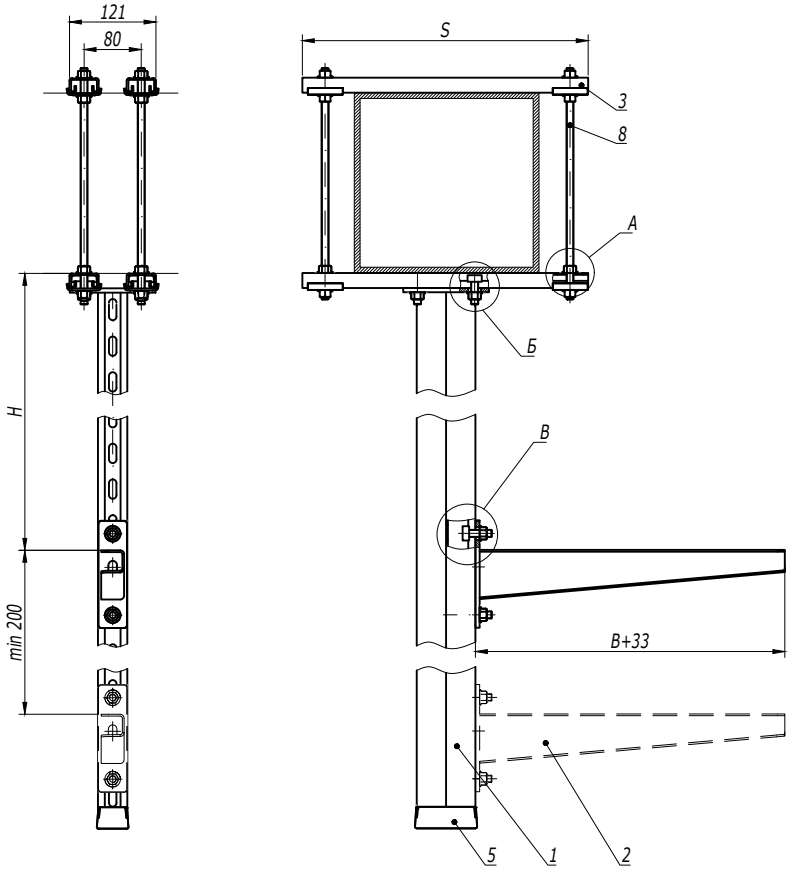

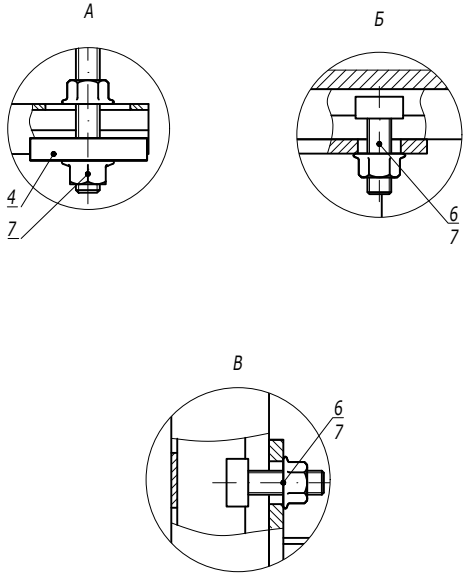

1. *Использовать совместно с шайбой M10 DIN 9021 (CM121000), 2 шт. на одну консоль.
2. H - высота подвеса.
3. B - ширина используемых лотков.

Поз.	Наименование	Код	Кол.	Примечание
1	Подвес BSD-41/BSD-21/BSP-21	BSD41**/ BSD21**/ BSP21**	1	
2	Консоль BBH-70/BBH-60 (BBP-41/BBP-21/BBD-21*)		n	
3	Профиль BPL-21/Профиль BPM-21	BPL21**/ BPM21**	4	
4	Опорная пластина для С-образных профилей BHM-41	BHM4141	4	
5	Заглушка торцевая BPO	BPO4182	1	
6	Винт для крепления к профилю M10x30	CM041030	n·2+4	
7	Гайка с насечкой M10 DIN 6923	CM101000	n·2+20	
8	Шпилька резьбовая M10 DIN 975/976	CM201001	4	

Изм.	Кол.уч.	Лист	№док.	Подпись	Дата	DKC-2018.B5.13		
Разработал		Тиунов И.А.			09.18	Крепление подвеса вдоль/поперек балки	Стадия	Лист	Листов
Проверил		Чередниченко Г.А.			09.18				1
Утвердил		Дядичко А.В.			09.18		DKC		

Взаим. инв. №

Подпись и дата

Инв. № подл.

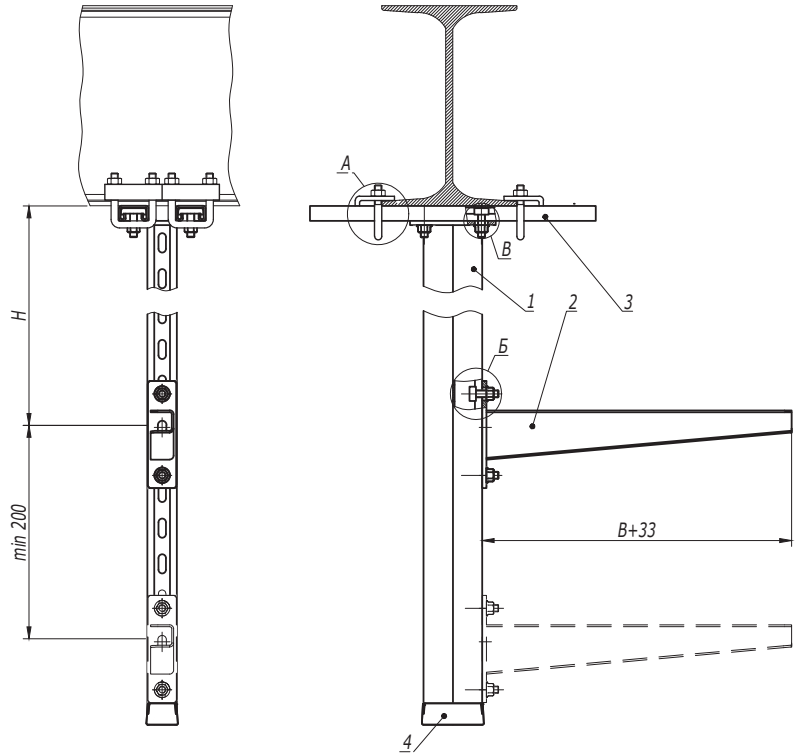

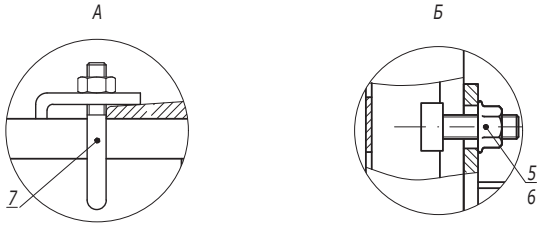

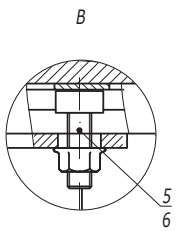

1. *Использовать совместно с шайбой M10 DIN9021 (CM121000), 2 шт. на одну консоль.
2. H - высота подвеса.
3. B - ширина используемых лотков.

Поз.	Наименование	Код	Кол.	Примечание
1	Подвес BSD-41/BSD-21/BSP-21	BSD41**/ BSD21**/ BSP21**	1	
2	Консоль BBH-70/BBH-60 (BBP-41/BBP-21/BBD-21*)		n	
3	Профиль BPL-41/BPM-41	BPL41**/ BPM41**	2	
4	Заглушка торцевая BPO	BPO41**	1	
5	Винт для крепления к профилю M10x30	CM041030	n·2+4	
6	Гайка с насечкой M10 DIN 6923	CM101000	n·2+4	
7	Крепеж к металлическим балкам/Закрывающая струбцина M10	BMH1010HDZ/CM301 001	4	

Изм.	Кол.уч.	Лист	№док.	Подпись	Дата	DKC-2018.B5.15		
Разработал		Тиунов И.А.			09.18	Крепление подвеса вдоль/поперек двутавра	Стадия	Лист	Листов
Проверил		Чередниченко Г.А.			09.18			-	1
Утвердил		Дядичко А.В.			09.18		DKC		

Взаим. инв. №

Подпись и дата

Инв. № подл.

Крепление в один уровень

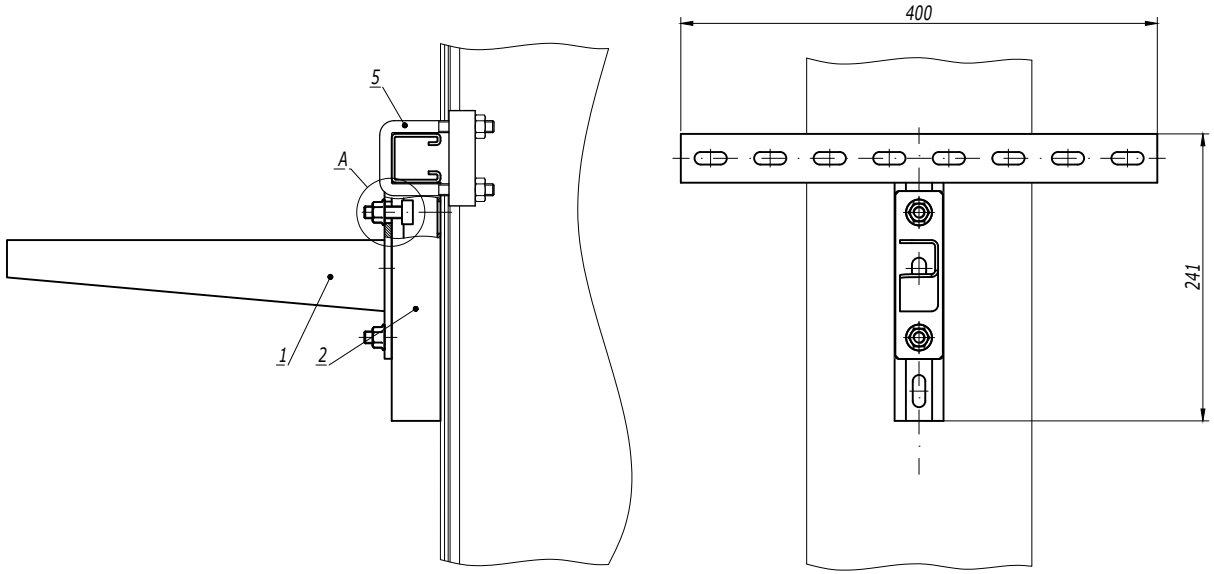

1. *Использовать совместно с шайбой M10 DIN 9021 (CM121000), 2 шт. на одну консоль.

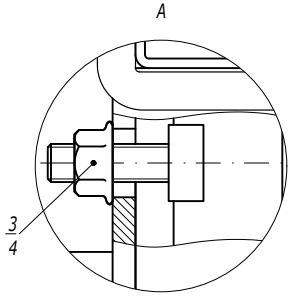

Поз.	Наименование	Код	Кол.	Примечание
1	Консоль BBH-70/BBH-60 (BBP-41/BBP-21/BBD-21*) горячеоцинкованная		1	
2	Крепление Т-образное	BMH3020HDZ	1	
3	Винт для крепления к профилю M10x30	CM041030	2	
4	Гайка с насечкой M10 DIN 6923	CM101000	2	
5	Крепеж к металлическим балкам/Закрывающая струбцина M10	BMH1010HDZ/ CM301001	2	

Изм.	Кол.уч.	Лист	№док.	Подпись	Дата
Разработал		Тиунов И.А.			09.18
Проверил		Чередниченко Г.А.			09.18
Утвердил		Дядичко А.В.			09.18

DKC-2018.B5.19

Крепление к вертикальной балке

Стадия	Лист	Листов
	1	3

DKC

Взаим. инв. №

Подпись и дата

Инв. № подл.

Крепление в два уровня

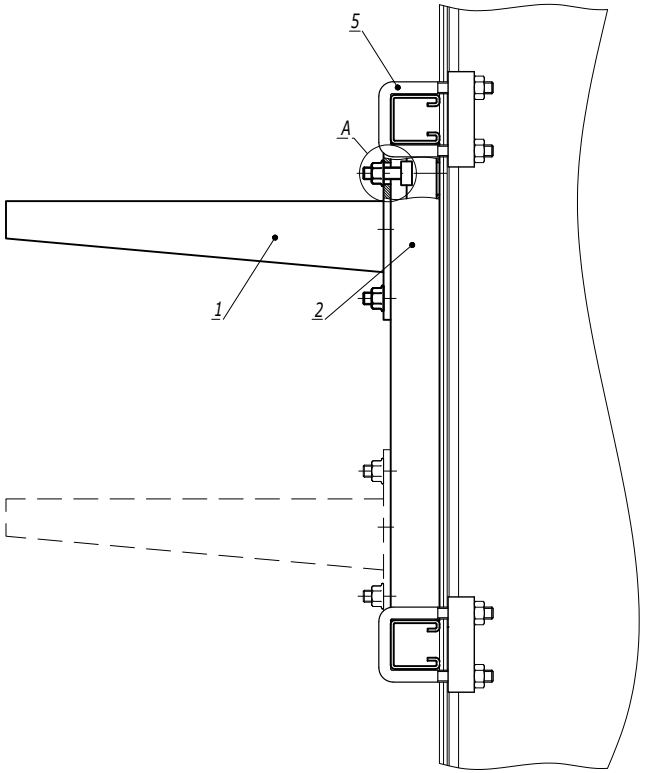

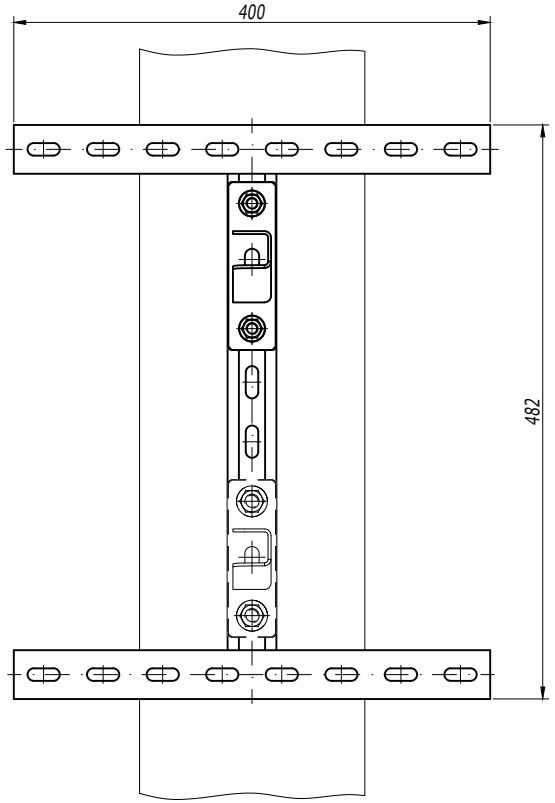

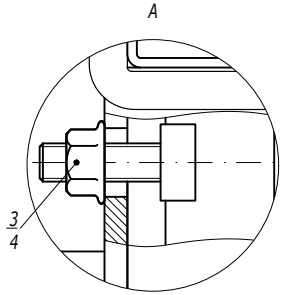

1. *Использовать совместно с шайбой M10 DIN 9021 (CM121000), 2 шт. на одну консоль.

Поз.	Наименование	Код	Кол.	Примечание
1	Консоль BBH-70/BBH-60 (BBP-41/BBP-21/BBD-21*) горячеоцинкованная		2	
2	Крепление Н-образное	BMH4040HDZ/ BMH4020HDZ	1	
3	Винт для крепления к профилю M10x30	CM041030	4	
4	Гайка с насечкой M10 DIN 6923	CM101000	4	
5	Крепеж к металлическим балкам/Закрывающая струбцина M10	BMH1010HDZ/ CM301001	4	

Изм.	Кол.уч.	Лист	№док.	Подпись	Дата

DKC-2018.B5.19

Лист 2

Взаим. инв. № | Подпись и дата | Инв. № подл.

Крепление в несколько уровней

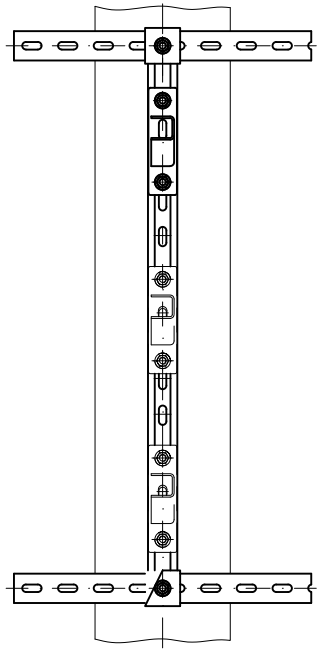

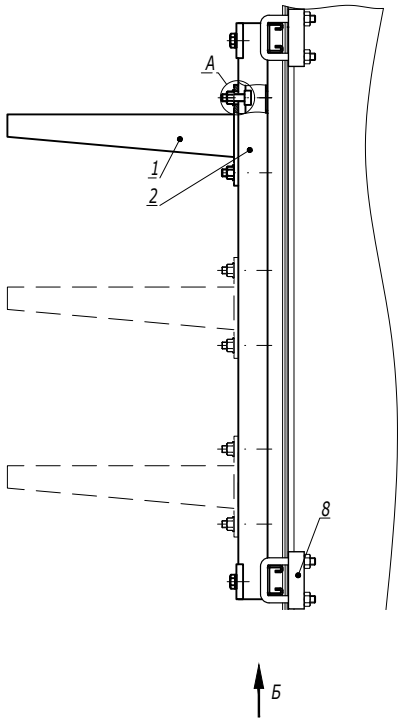

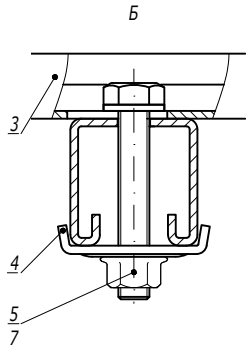

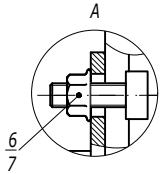

1. *Использовать совместно с шайбой M10 DIN 9021 (CM121000), 2 шт. на одну консоль.
2. ** При использовании профиля BPL-21/BPM-21 поз.2, болт M10x60 поз.10 следует заменить на болт M10x40 (CM081040).

Поз.	Наименование	Код	Кол.	Примечание
1	Консоль BBH-70/BBH-60 (BBP-41/BBP-21/BBD-21*) горячеоцинкованная		n	
2	Профиль BPL-41/BPM-41/BPL-21/BPM-21**	BPL41**/ BPM41**/ BPL41**/ BPM21**	2	
3	Профиль BPL-41/BPM-41		1	
4	Опорная пластина для С-образных профилей BHM-41	BHM4141	2	
5	Болт с шестигранной головкой M10x60 DIN 933	CM081060	2	
6	Винт для крепления к профилю M10x30	CM041030	n·2	
7	Гайка с насечкой M10 DIN 6923	CM101000	n·2	
8	Крепеж к металлическим балкам/Закрывающая струбцина M10	BMH1010HDZ/CM301 001	4	

Изм.	Кол.уч.	Лист	№док.	Подпись	Дата

DKC-2018.B5.19

Лист 3

Взаим. инв. № | Подпись и дата | Инв. № подл.

Стойка из двойного С-образного профиля и BSW-41

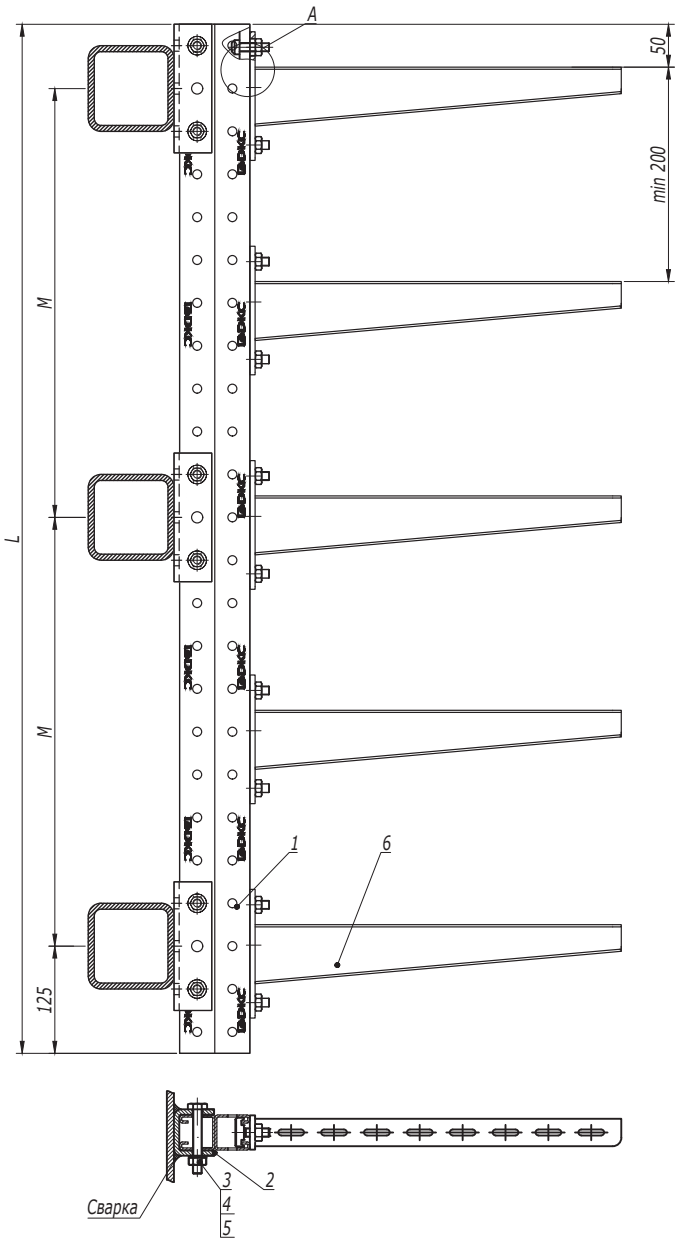

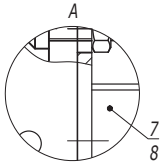

Таблица 1

Конфигурация стойки

Длина профиля L, мм	400	600	800	1000	1200	1600	2000	2400	3000
Шаг прогонов M, мм	250	450	300	400	500	700	450	550	550
Количество прогонов, m	1	2	3				5		6

Таблица 2

Код	BBH6020	BBH6030	BBH6040	BBH6050	BBH6060
Максимально допустимая нагрузка на одну консоль типа BBH-60, кг	170	125	180	145	190
Код	BBH7020	BBH7030	BBH7040	BBH7050	BBH7060
Максимально допустимая нагрузка на одну консоль типа BBH-70, кг	265	190	250	240	225

1. Сварной шов и крепление BSW-41, необходимо обработать цинковой спрей краской 37039HDZ.
2. В таблице 1 указаны конфигурации стойки, которые рассчитаны для нагрузок, указанных в таблице 2. При изменении конфигурации стоек или нагрузки необходимо проводить дополнительный расчет.
3. Все коды приведены в исполнении 1. Исполнение по типу антикоррозионного покрытия выбирать в соответствии с пояснительной запиской к данному альбому.

Поз.	Наименование	Код	Кол.	Примечание
1	Профиль С-образный BPD-41		1	
2	Приварное крепление BSW-41	BSW4101	m	
3	Болт с шестигранной головкой M10x80 DIN 933	CM081080	2m	
4	Шайба с узкими полями Ø10 DIN 125	CM241000	4m	
5	Гайка шестигранная M10 DIN 934	CM111000	2m	
6	Консоль		n	см. табл. 2
7	Винт для крепления к профилю M10x30	CM041030	2n	
8	Гайка с насечкой M10 DIN 6923	CM101000	2n	

Изм.	Кол.уч.	Лист	№док.	Подпись	Дата	DKC-2018.B5.20		
Разработал		Тиунов И.А.			09.18	Стойка на горизонтальных прогонах	Стадия	Лист	Листов
Проверил		Чередниченко Г.А.			09.18			1	5
Утвердил		Дядичко А.В.			09.18		DKC		

Взаим. инв. № | Подпись и дата | Инв. № подл.

Стойка из С-образного профиля и BSW-41

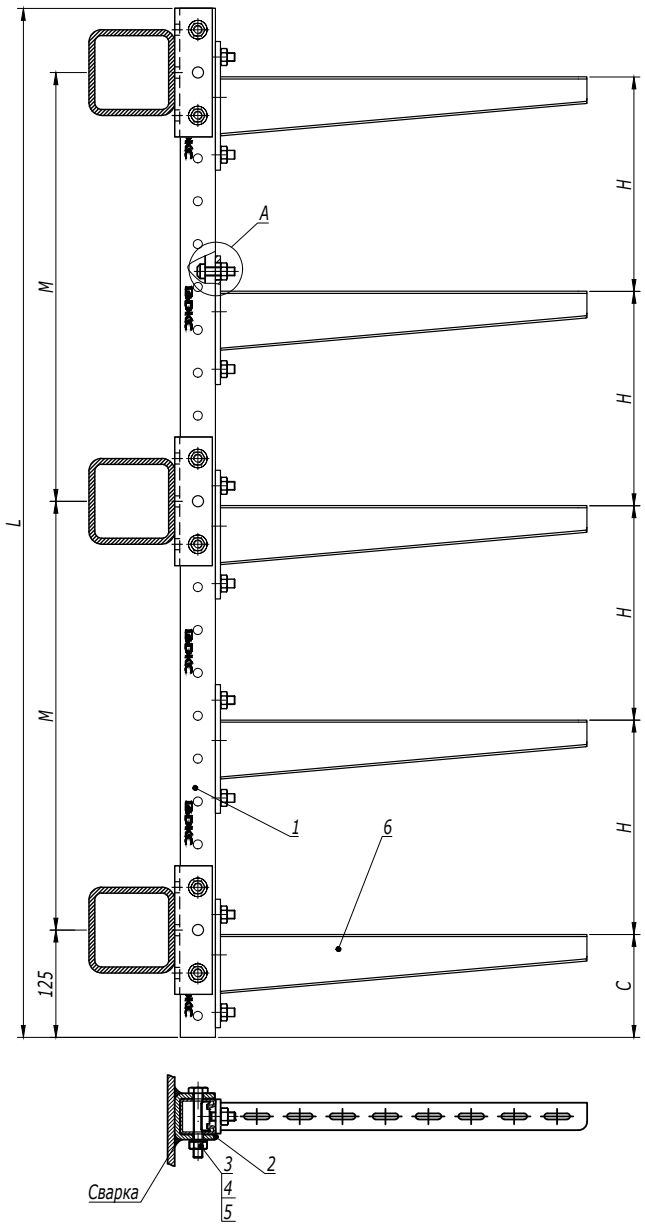

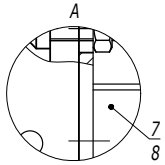

Таблица 1

Конфигурация стойки

Длина профиля L, мм	400	600	800	1000	1200	1600
Шаг прогонов M, мм	250	450	300	400	500	700
Количество прогонов, m	2		3			

Таблица 2

Код консоли BBP-41	BBP4120	BBP4130	BBP4140	BBP4150	BBP4160
Код консоли BBH-60	BBH6020	BBH6030	BBH6040	BBH6050	BBH6060
Максимально допустимая нагрузка на одну консоль, кг	170	130	100	80	65

1. Сварной шов и крепление BSW-41, необходимо обработать цинковой спрей краской 37039HDZ.
2. В таблице 1 указаны конфигурации стойки, которые рассчитаны для нагрузок, указанных в таблицах 2-3. При изменении конфигурации стоек или нагрузки необходимо проводить дополнительный расчет.
3. Для консоли BBP-41 дополнительно использовать шайбы M10 DIN9021 CM121000 - 2 шт на консоль.

Поз.	Наименование	Код	Кол.	Примечание
1	Профиль С-образный BPM-41		1	
2	Приварное крепление BSW-41	BSW4101	m	
3	Болт с шестигранной головкой M10x80 DIN 933	CM081080	2m	
4	Шайба с узкими полями Ø10 DIN 125	CM241000	4m	
5	Гайка шестигранная M10 DIN 934	CM111000	2m	
6	Консоль		n	см. табл. 2-3
7	Винт для крепления к профилю M10x30	CM041030	2n	
8	Гайка с насечкой M10 DIN 6923	CM101000HDZ	2n	

Изм.	Кол.уч.	Лист	№док.	Подпись	Дата

DKC-2018.B5.20

Лист 2

Взаим. инв. № | Подпись и дата | Инв. № подл.

Стойка из I-образного профиля и ВРМ-50

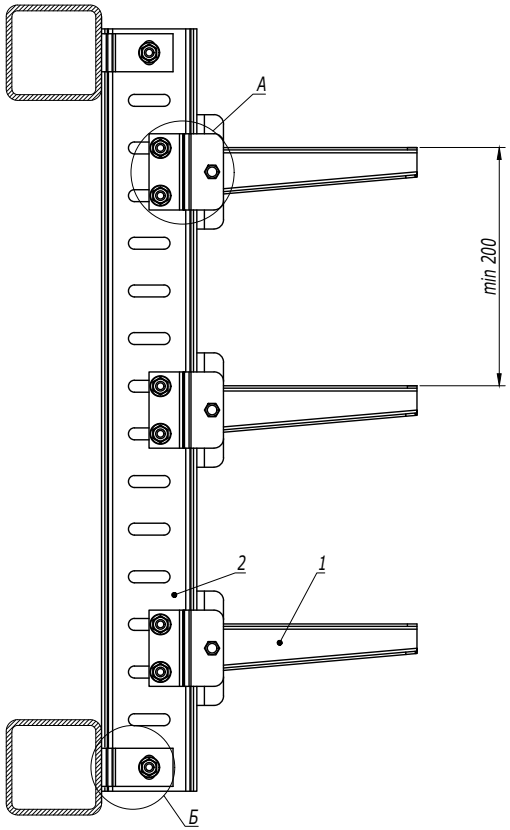

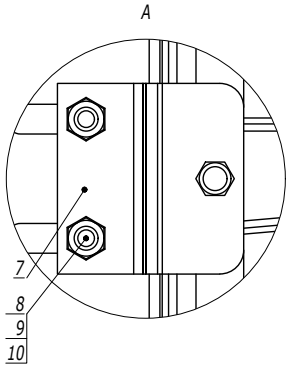

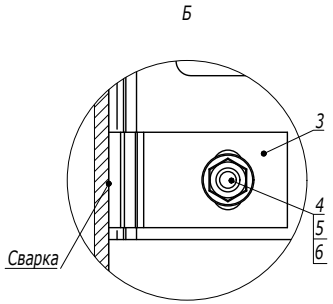

Поз.	Наименование	Код	Кол.	Примечание
1	Консоль ВВН-75	ВВН75**	n	
2	Профиль ВРМ-50	BPM5010HDZ	1	
3	Пластина для крепления I-образного профиля к стене	BMD2032HDZ	4	
4	Болт с шестигранной головкой M12x40 DIN 933	CM081240HDZ	2	
5	Гайка с насечкой M12 DIN 6923	CM101200HDZ	2	
6	Шайба M12 DIN 125	CM241200HDZ	2	
7	Соединительная пластина для консоли ВВН-75		n	Поставляется в комплекте с консолью
8	Болт с шестигранной головкой M10x35 DIN 933		n·3	
9	Гайка шестигранная M10 DIN 934		n·3	
10	Шайба M10 DIN 125		n·3	

Изм.	Кол.уч.	Лист	№док.	Подпись	Дата

DKC-2018.B5.20

Лист 4

Взаим. инв. №

Подпись и дата

Инв. № подл.

Стойка из I-образного профиля
Консоль ВВН-75

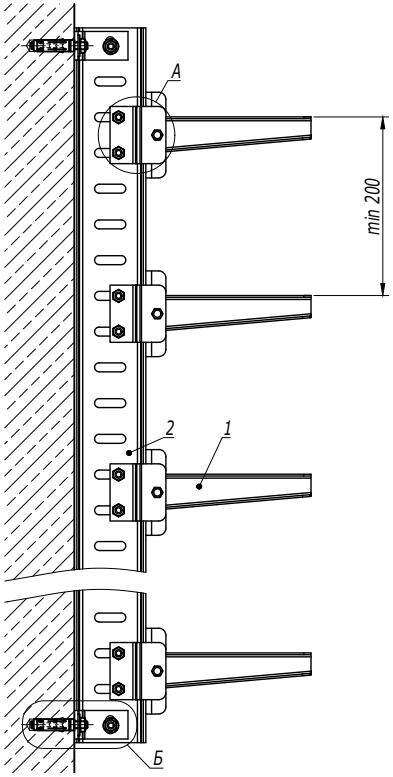

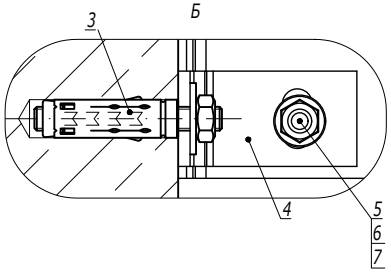

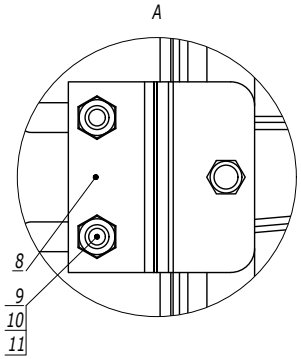

Поз.	Наименование	Код	Кол.	Примечание
1	Консоль ВВН-75	ВВН75**	n	
2	Профиль ВРМ-50	ВРМ50**	1	
3	Анкер стандартный со шпилькой М10	CM441060	4	DKC-2018.M5.01
4	Пластина для крепления I-образного профиля к стене	BMD2032HDZ	4	
5	Болт с шестигранной головкой М12х40 DIN 933	CM081240HDZ	2	
6	Гайка с насечкой М12 DIN 6923	CM101200HDZ	2	
7	Шайба М12 DIN 125	CM241200	2	
8	Соединительная пластина для консоли ВВН-75		n	Поставляется в комплекте с консолью
9	Болт с шестигранной головкой М10х35 DIN 933		n·3	
10	Гайка шестигранная М10 DIN 934		n·3	
11	Шайба М10 DIN 125		n·3	

Изм.	Кол.уч.	Лист	№док.	Подпись	Дата

DKC-2018.B5.21

Лист 3

Взаим. инв. №
Подпись и дата
Инв. № подл.

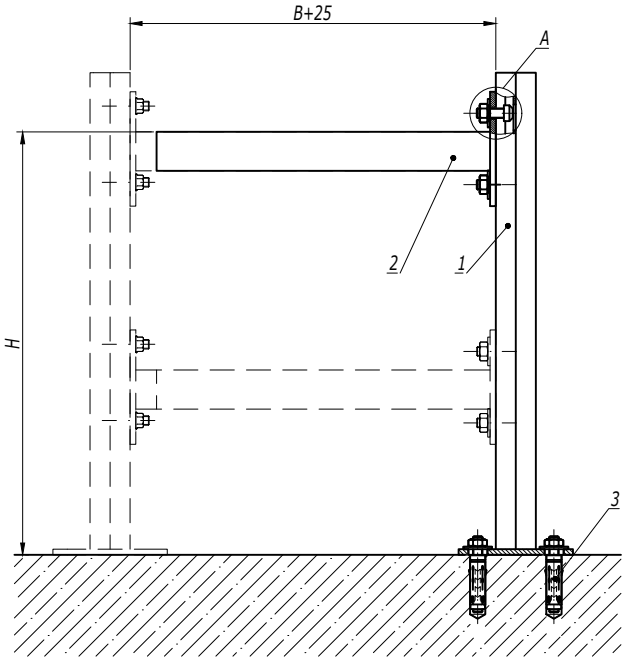

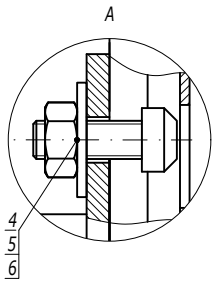

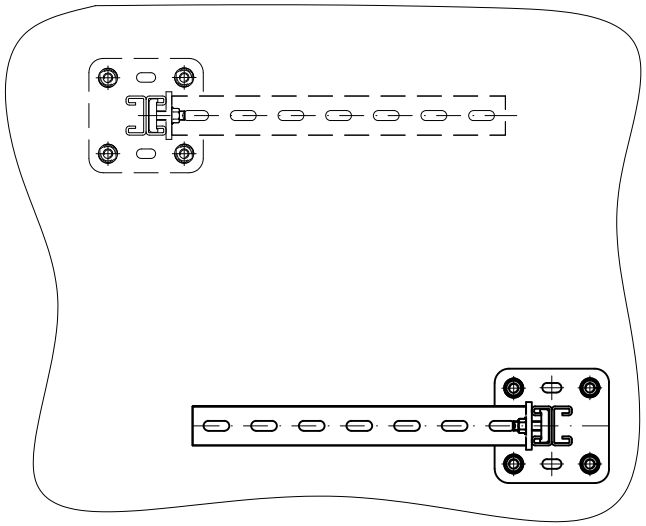

1. H - высота подвеса.
2. B - ширина используемых лотков.

Поз.	Наименование	Код	Кол.	Примечание
1	Подвес BSD-21	BSD21**	1	
2	Консоль BBP-41/BBP-21/BBD-21 (BBH-70/BBH-60)		n	
3	Анкер со шпилькой M10	CM441060	4	DKC-2018.M5.01
4	Винт для крепления к профилю M10x30	CM041030	n·2	
5	Гайка шестигранная M10 DIN 934	CM101000	n·2	
6	Шайба M10 DIN 9021	CM121000	n·2	

Изм.	Кол.уч.	Лист	№док.	Подпись	Дата	DKC-2018.B5.22		
Разработал		Тиунов И.А.			09.18	Консольная опора на пол	Стадия	Лист	Листов
Проверил		Чередниченко Г.А.			09.18				1
Утвердил		Дядичко А.В.			09.18		DKC		

Взаим. инв. №

Подпись и дата

Инв. № подл.