Крепление монтажного профиля к двутавровой балке закрывающей струбциной (тип 1)

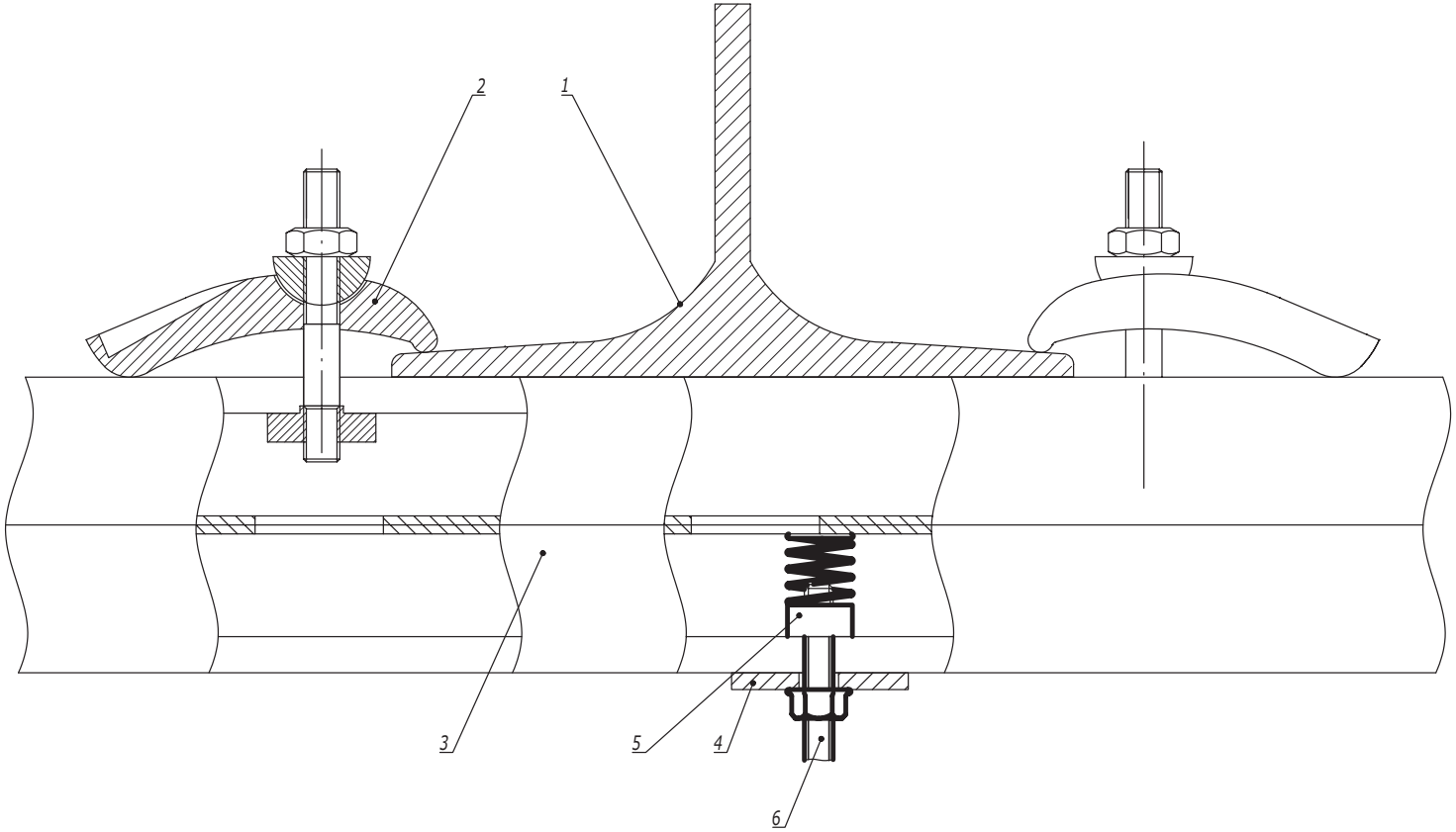

Поз.	Наименование	Код	Кол.	Примечание
1	Двутавр			
2	Струбцина закрывающая	CM301001	2	
3	Профиль С-образный	BPM21**/ BPM41**/ BPD21**/ BPD41**	1	
4	Опорная пластина для С-обр. профиля	BHM4141		
5	Гайка для подвешивания профиля	CM14****/ CM15****/ CM16****		
6	Шпилька	CM20****		

Взаим. инв. №

Подпись и дата

Инв. № подл.

Изм.	Кол.уч.	Лист	№док.	Подпись	Дата	DKC-2022.EC.01		
Разработал		Тиунов И.А.			01.22	Крепление к балке без сверлильных и сварочных работ	Стадия	Лист	Листов
Проверил		Чередниченко Г.А.			01.22			1	3
Утвердил		Дядичко А.В.			01.22		DKC		

Крепление монтажного профиля к двутавровой балке креплением ВМН-10 (тип 2)

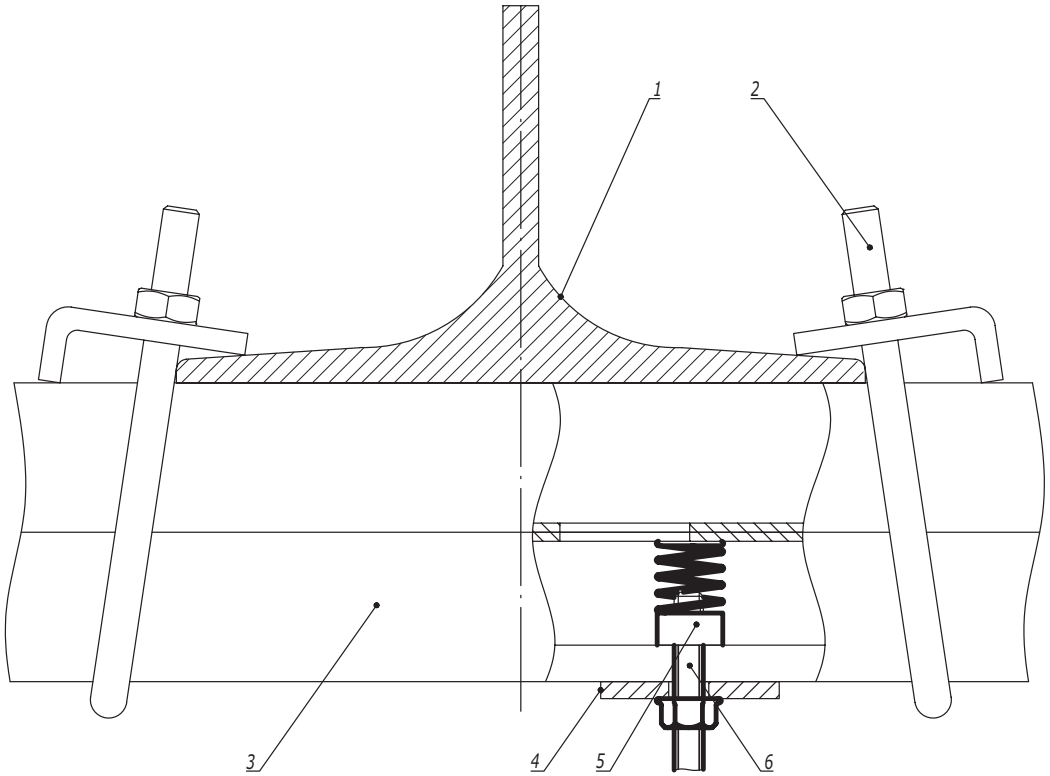

Таблица 1
Выбор крепежа

Поз.	Наименование	Код	
		BMH1010HDZ	BMH2010HDZ
3	Профиль С-образный	BPM41**/ BPD21**	BPD41**

Поз.	Наименование	Код	Кол.	Примечание
1	Двутавр			
2	Крепление к металлическим балкам ВМН-10	BHM****	2	См. табл. 1
3	Профиль С-образный			
4	Опорная пластина для С-обр. профиля	BHM4141		
5	Гайка для подвешивания профиля	CM14****/ CM15****/ CM16****		
6	Шпилька	CM20****		

Изм.	Кол.уч.	Лист	№док.	Подпись	Дата

DKC-2022.EC.01

Лист 2

Взаим. инв. №

Подпись и дата

Инв. № подл.

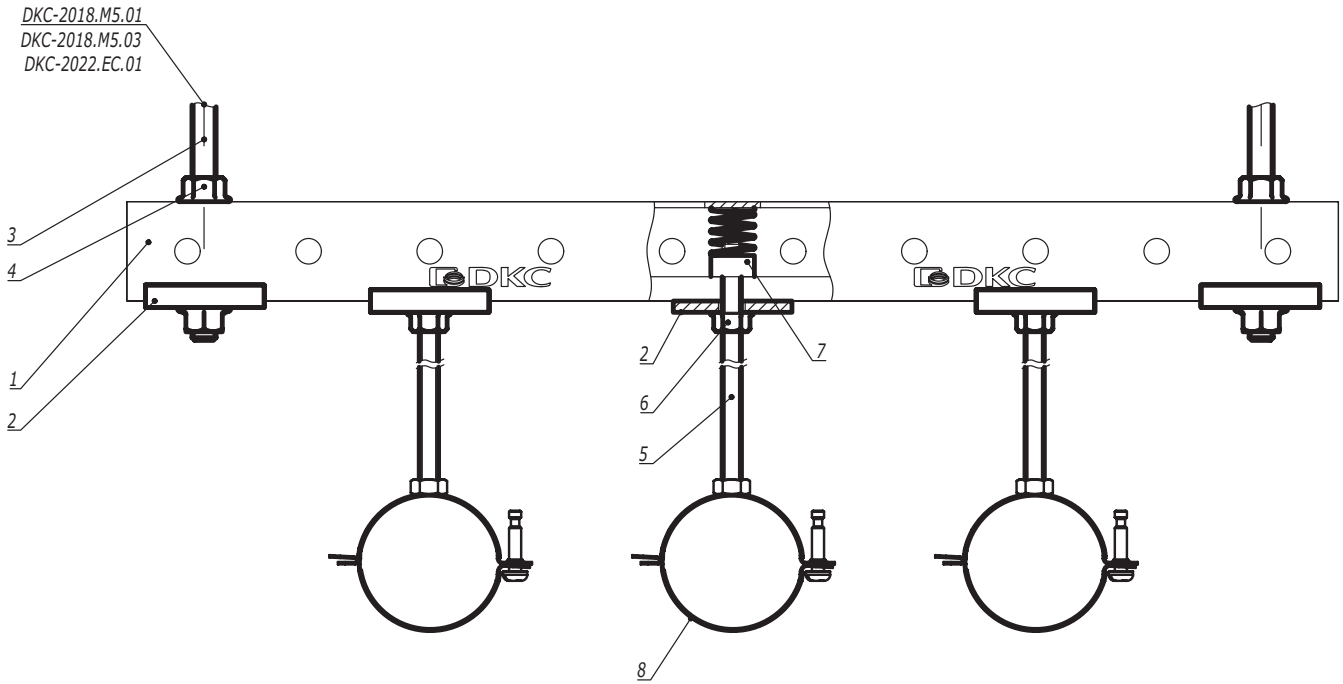

Поз.	Наименование	Код	Кол.	Примечание
1	Профиль С-обр.			
2	Опорная пластина для С-обр. профиля	BHM4141		
3	Шпилька резьбовая М10	CM2010**		
4	Гайка с насечкой М10 DIN 6923	CM101000		
5	Шпилька резьбовая М8	CM2008**		
6	Гайка с насечкой М8 DIN 6923	CM100800		
7	Гайка для подвешивания профиля	CM14****/ CM15****/ CM16****		
8	Хомут быстрой фиксации BHL			

Изм.	Кол.уч.	Лист	№док.	Подпись	Дата	DKC-2022.EC.05		
Разработал		Тиунов И.А.			01.22	Прокладка инженерных коммуникаций с использованием нескольких хомутов BHL на профиле	Стадия	Лист	Листов
Проверил		Чередниченко Г.А.			01.22			1	2
Утвердил		Дядичко А.В.			01.22		DKC		

Взаим. инв. №

Подпись и дата

Инв. № подл.

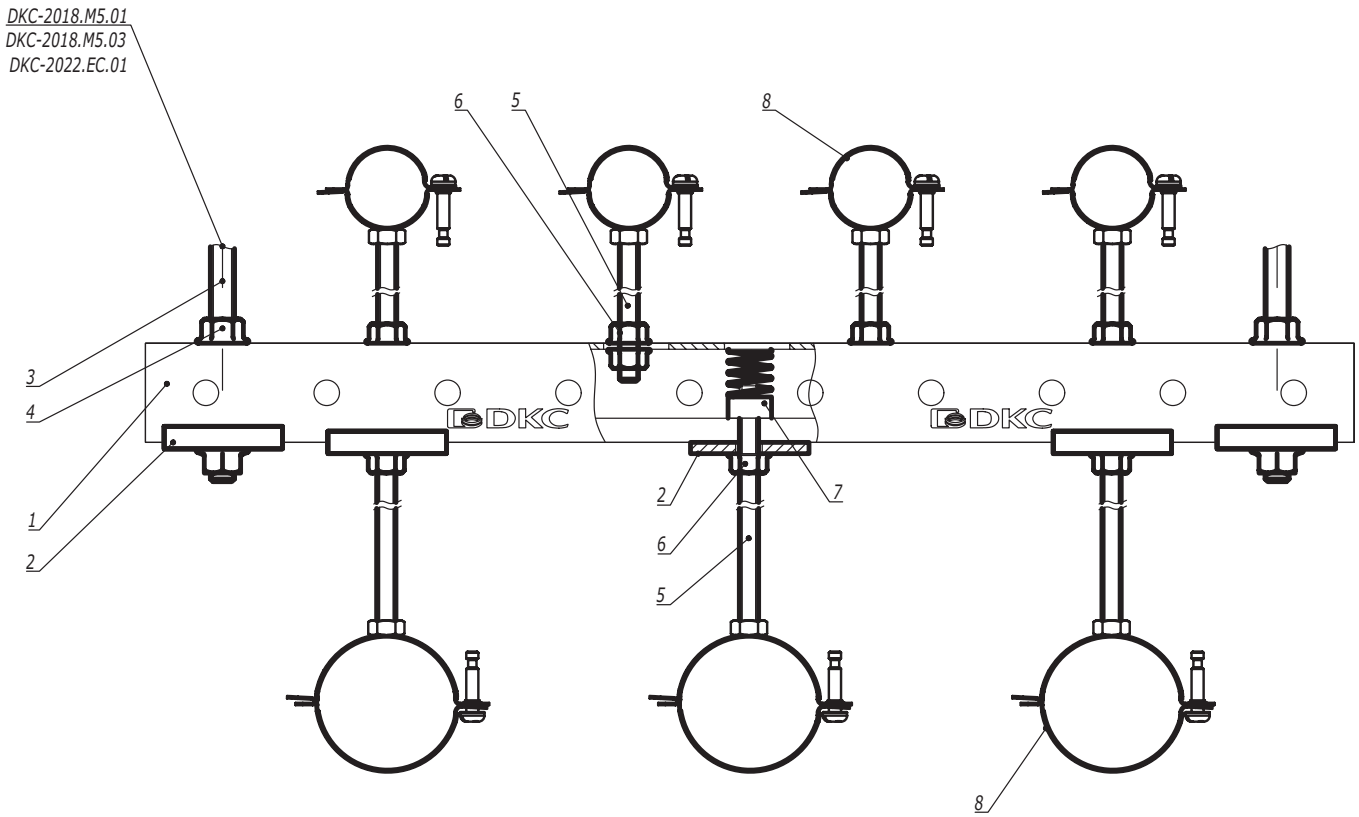

Поз.	Наименование	Код	Кол.	Примечание
1	Профиль С-обр.			
2	Опорная пластина для С-обр. профиля	BHM4141		
3	Шпилька резьбовая М10	CM2010**		
4	Гайка с насечкой М10 DIN 6923	CM101000		
5	Шпилька резьбовая М8	CM2008**		
6	Гайка с насечкой М8 DIN 6923	CM100800		
7	Гайка для подвешивания профиля	CM14****/ CM15****/ CM16****		
8	Хомут быстрой фиксации BHL			

Изм.	Кол.уч.	Лист	№док.	Подпись	Дата

DKC-2022.EC.05

Лист 2

Взаим. инв. №

Подпись и дата

Инв. № подл.

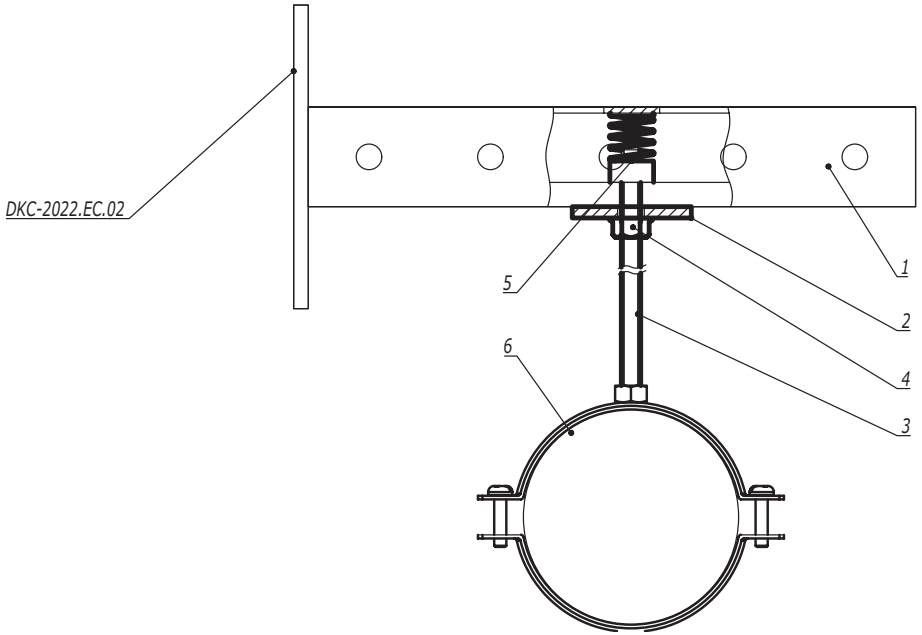

Поз.	Наименование	Код	Кол.	Примечание
1	Консоль из С-обр. профиля			
2	Опорная пластина для С-обр. профиля	ВНМ4141		
3	Шпилька резьбовая М8	СМ2008**		
4	Гайка с насечкой М8 DIN 6923	СМ100800		
5	Гайка для подвешивания профиля	СМ14****/ СМ15****/ СМ16****		
6	Хомут для средних нагрузок ВНМ			

Изм.	Кол.уч.	Лист	№док.	Подпись	Дата	DKC-2022.EC.06		
Разработал		Тиунов И.А.			01.22	Прокладка инженерных коммуникаций на консоли с использованием хомута ВНМ	Стадия	Лист	Листов
Проверил		Чередниченко Г.А.			01.22				1
Утвердил		Дядичко А.В.			01.22		DKC		

Взаим. инв. №

Подпись и дата

Инв. № подл.

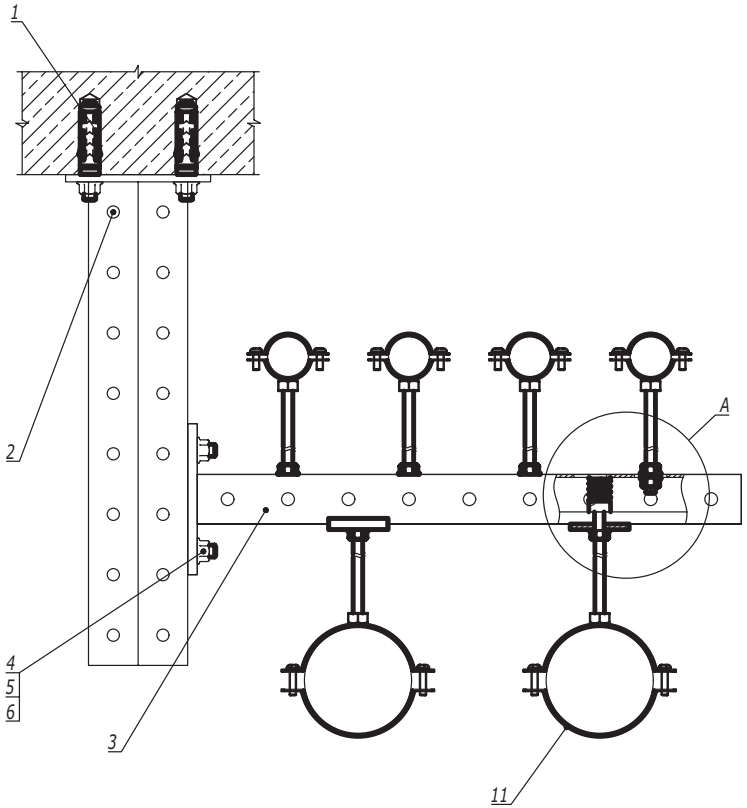

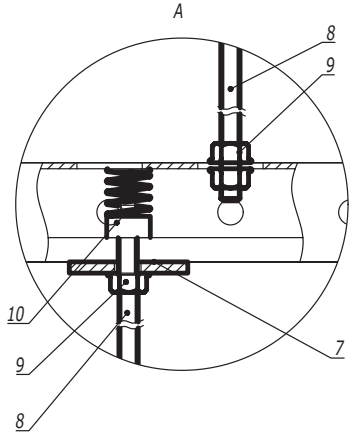

Поз.	Наименование	Код	Кол.	Примечание
1	Анкер стандартный М10			DKC-2018.M5.01
2	Подвес BSD-41			
3	Консоль из С-обр. профиля		n	
4	Винт для для крепления к профилю М10х30	CM041030	2n	
5	Шайба кузовная 10, DIN 9021	CM121000	2n	
6	Гайка с насечкой М10 DIN 6923	CM101000	2n	
7	Опорная пластина для С-обр. профиля	BHM4141		
8	Шпилька резьбовая	CM20****		
9	Гайка с насечкой DIN 6923	CM10****		
10	Гайка для подвешивания профиля	CM14****/ CM15****/ CM16****		
11	Хомут для средних нагрузок BHM			

Изм.	Кол.уч.	Лист	№док.	Подпись	Дата	DKC-2022.EC.07		
Разработал		Тиунов И.А.			01.22	Прокладка инженерных коммуникаций на подвесе на консоли с использованием хомутов BHM	Стадия	Лист	Листов
Проверил		Чередниченко Г.А.			01.22				1
Утвердил		Дядичко А.В.			01.22		DKC		

Взаим. инв. №

Подпись и дата

Инв. № подл.

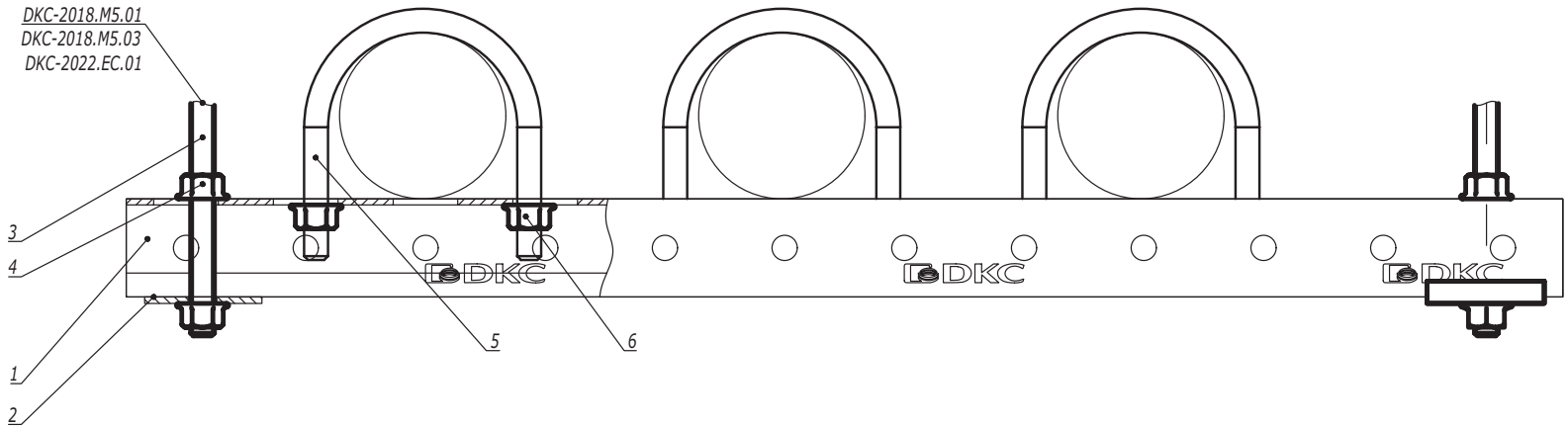

Поз.	Наименование	Код	Кол.	Примечание
1	Профиль С-обр.			
2	Опорная пластина для С-обр. профиля	BHM4141		
3	Шпилька резьбовая М10	CM2010**		
4	Гайка с насечкой М10 DIN 6923	CM101000		
5	Скоба монтажная U-обр.		n	Поставляется комплектом. Применимо для скоб MAX M10
6	Гайка	CM100800	2n	

Изм.	Кол.уч.	Лист	№док.	Подпись	Дата	DKC-2022.EC.09			
Разработал		Тиунов И.А.			01.22	Прокладка инженерных коммуникаций на профиле с использованием монтажной U-обр. скобы	Стадия	Лист	Листов
Проверил		Чередниченко Г.А.			01.22				1
Утвердил		Дядичко А.В.			01.22		DKC		

Взаим. инв. №

Подпись и дата

Инв. № подл.

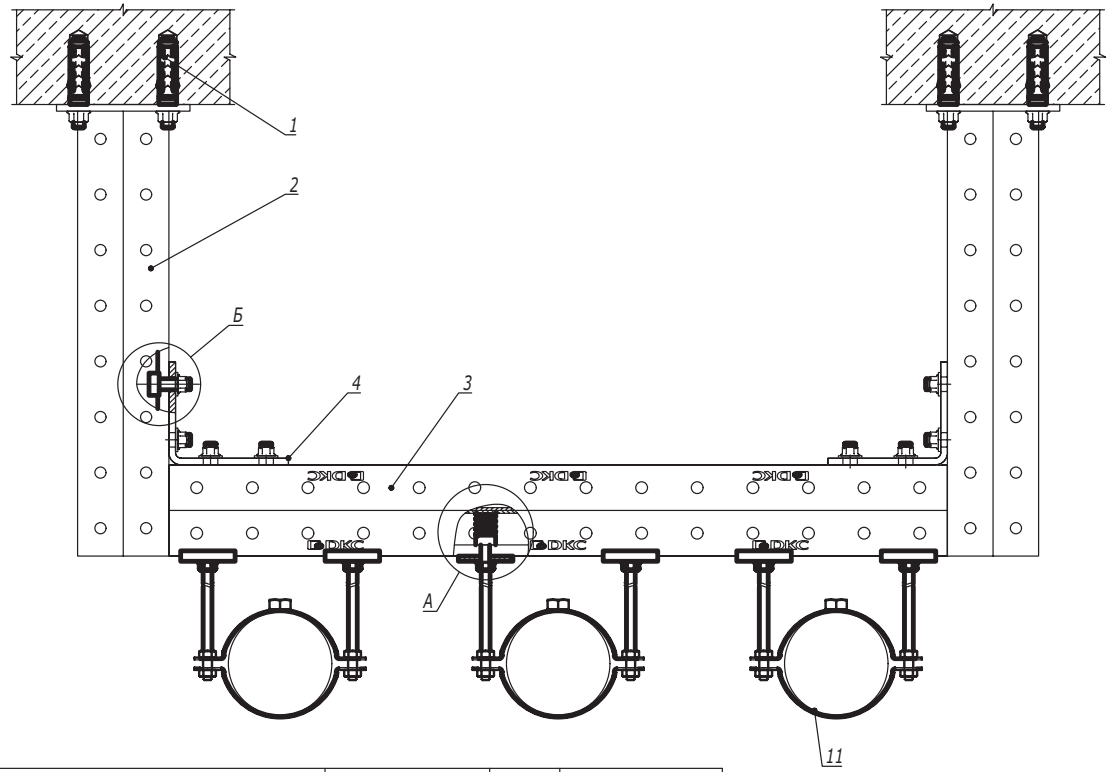

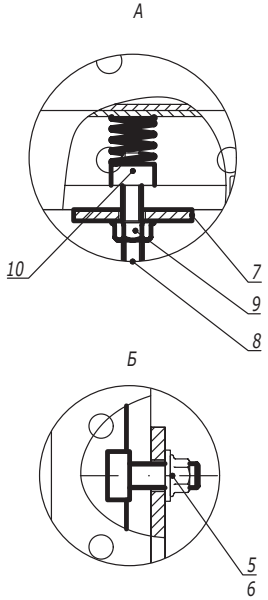

Поз.	Наименование	Код	Кол.	Примечание
1	Анкер М10		8	DKC-2018.M5.01
2	Подвес BSD-41		2	
3	Профиль двойной С-обр.	BPD41**	1	
4	Уголок крепежный двойной BMC-10	BMC1021	2	
5	Винт для для крепления к профилю М10х30	CM041030	8	
6	Гайка с насечкой М10 DIN 6923	CM101000	8	
7	Опорная пластина для С-обр. профиля	BHM4141		
8	Шпилька резьбовая	CM20****		Шпилька М8-М12 применяется в зависимости от типоразмера хомута
9	Гайка с насечкой DIN 6923	CM10****		
10	Гайка для подвешивания профиля	CM14****/ CM15****/ CM16****		
11	Хомут для высоких нагрузок BHH			

Взаим. инв. №

Подпись и дата

Инв. № подл.

Изм.	Кол.уч.	Лист	№док.	Подпись	Дата	DKC-2022.EC.12		
Разработал		Тиунов И.А.			01.22	Прокладка инженерных коммуникаций на двух подвесах с применением хомутов BHH	Стадия	Лист	Листов
Проверил		Чередниченко Г.А.			01.22				1
Утвердил		Дядичко А.В.			01.22		DKC		

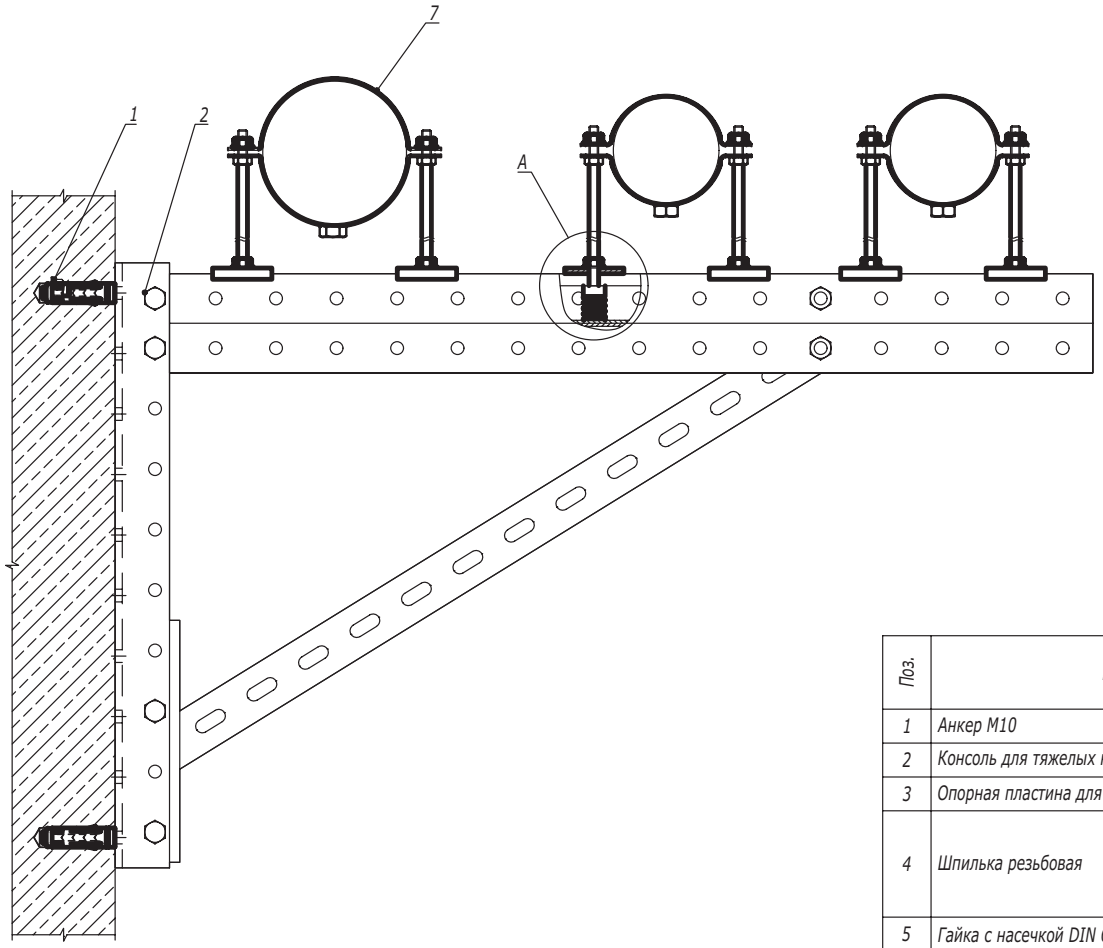

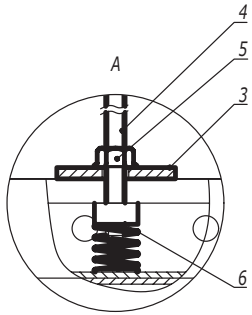

Поз.	Наименование	Код	Кол.	Примечание
1	Анкер М10			DKC-2018.M5.01
2	Консоль для тяжелых нагрузок BBD-41			
3	Опорная пластина для С-обр. профиля	BHM4141		
4	Шпилька резьбовая	CM20****		Шпилька М8-М12 применяется в зависимости от типоразмера хомута
5	Гайка с насечкой DIN 6923	CM10****		
6	Гайка для подвешивания профиля	CM14****/ CM15****/ CM16****		
7	Хомут для высоких нагрузок BHH			

Изм.	Кол.уч.	Лист	№док.	Подпись	Дата	DKC-2022.EC.13			
Разработал		Тиунов И.А.			01.22	Прокладка инженерных коммуникаций с применением тяжелой консоли BBD-41	Стадия	Лист	Листов
Проверил		Чередниченко Г.А.			01.22				1
Утвердил		Дядичко А.В.			01.22		DKC		

Взаим. инв. №

Подпись и дата

Инв. № подл.

Вар. 1
С вибропоглощающим вкладышем

Вар. 2
Без вибропоглощающего вкладыша

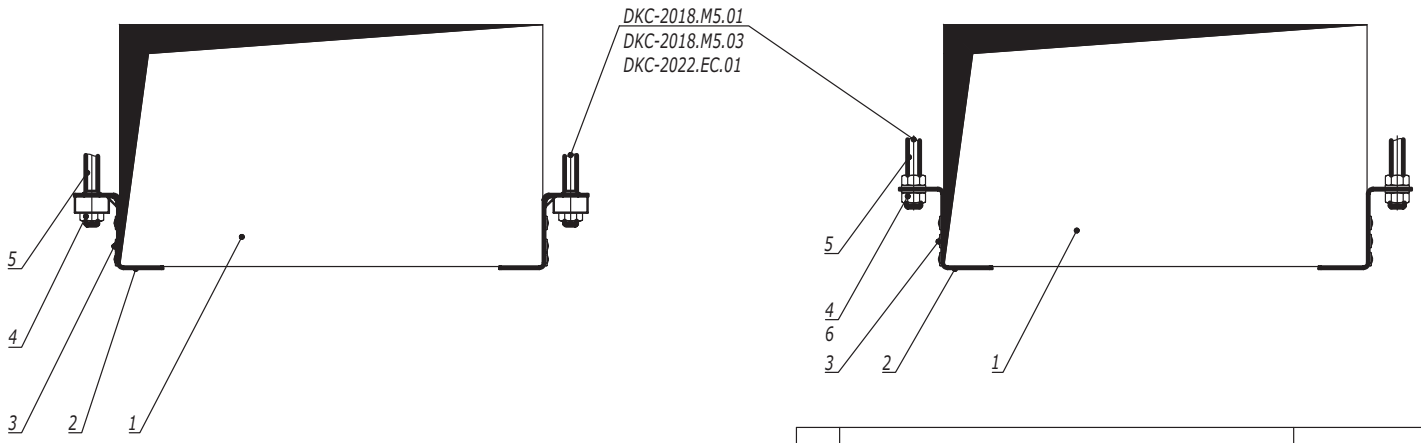

Поз.	Наименование	Код	Кол.	Примечание
1	Воздуховод			
	Вариант 1			
2	Держатель Z-обр. с виброизолирующим элементом	BHZK20		
3	Саморез с пресс-шайбой со сверлом	CM274013		
4	Гайка шестигранная M8 DIN 934	CM110800		
5	Шпилька резьбовая M8	CM2008**		
	Вариант 2			
2	Держатель Z-обр.	BHZK10		
3	Саморез с пресс-шайбой со сверлом	CM274013		
4	Гайка шестигранная DIN 934	CM111000		
5	Шпилька резьбовая	CM2010**		
6	Шайба с узкими полями 10 DIN 125	CM241000		

Изм.	Кол.уч.	Лист	№док.	Подпись	Дата	DKC-2022.EC.14		
Разработал		Тиунов И.А.			01.22	Прокладка воздуховодов с использованием Z-обр. держателей	Стадия	Лист	Листов
Проверил		Чередниченко Г.А.			01.22				1
Утвердил		Дядичко А.В.			01.22		DKC		

Взаим. инв. №
Подпись и дата
Инв. № подл.

Вар. 1
С вибропоглощающим вкладышем

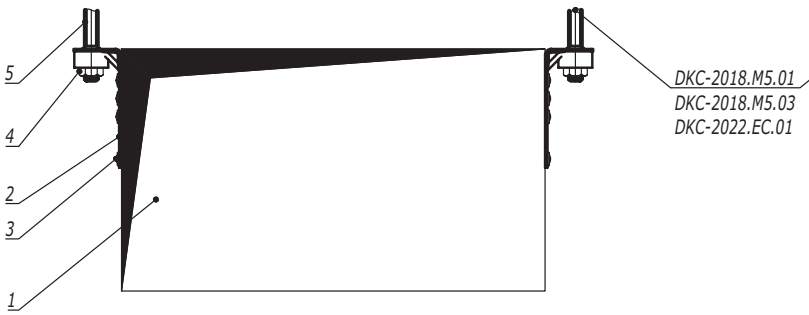

DKC-2018.M5.01
DKC-2018.M5.03
DKC-2022.EC.01

Вар. 2
Без вибропоглощающего вкладыша

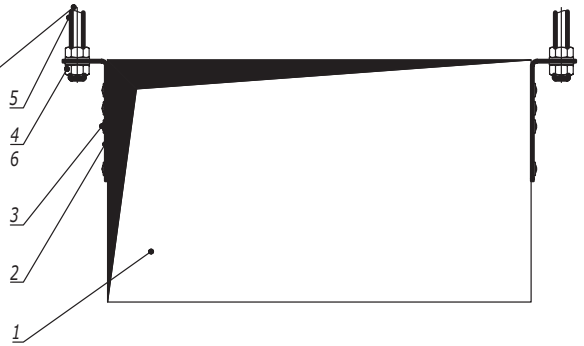

Поз.	Наименование	Код	Кол.	Примечание
1	Воздуховод			
	Вариант 1			
2	Держатель L-обр. с виброизолирующим элементом	BHLK20		
3	Саморез с пресс-шайбой со сверлом	CM274013		
4	Гайка шестигранная M8 DIN 934	CM110800		
5	Шпилька резьбовая M8	CM2008**		
	Вариант 2			
2	Держатель L-обр.	BHLK10		
3	Саморез с пресс-шайбой со сверлом	CM274013		
4	Гайка шестигранная DIN 934	CM111000		
5	Шпилька резьбовая	CM2010**		
6	Шайба с узкими полями 10 DIN 125	CM241000		

Изм.	Кол.уч.	Лист	№док.	Подпись	Дата	DKC-2022.EC.15			
Разработал		Тиунов И.А.			01.22	Прокладка воздуховодов с использованием L-обр. держателей	Стадия	Лист	Листов
Проверил		Чередниченко Г.А.			01.22				1
Утвердил		Дядичко А.В.			01.22		DKC		

Взаим. инв. №
Подпись и дата
Инв. № подл.

Вар. 1
С вибропоглощающим вкладышем

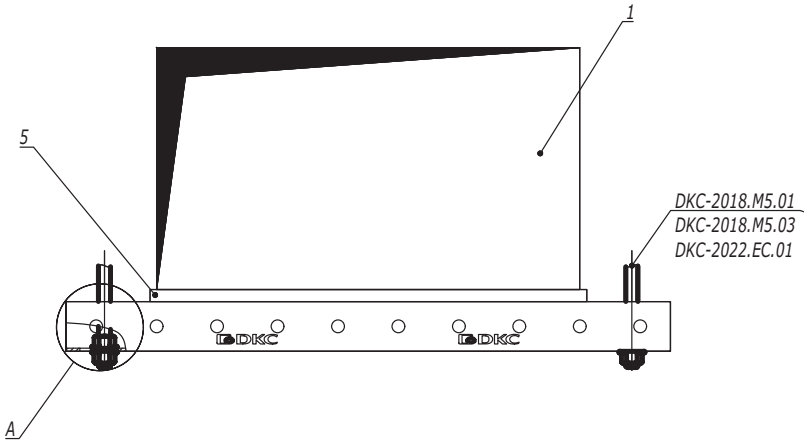

Вар. 2
Без вибропоглощающего вкладыша

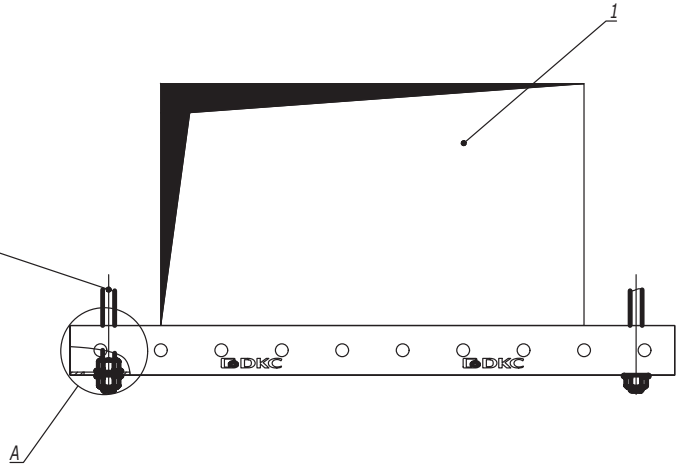

A

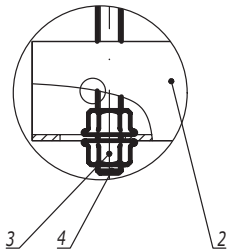

Поз.	Наименование	Код	Кол.	Примечание
1	Воздуховод			
2	Профиль С-обр			
3	Гайка с насечкой, препятствующей откручиванию М10 DIN6923	CM101000		
4	Шпилька резьбовая М10	CM2010**		
5	Шумопоглощающий вкладыш ВНТ-41	BHT4125		

Изм.	Кол.уч.	Лист	№док.	Подпись	Дата	DKC-2022.EC.16		
Разработал		Тиунов И.А.			01.22	Прокладка воздуховодов на С-обр. профиле	Стадия	Лист	Листов
Проверил		Чередниченко Г.А.			01.22			1	2
Утвердил		Дядичко А.В.			01.22		DKC		

Взаим. инв. №
Подпись и дата
Инв. № подл.

Вар. 1
С вибропоглощающим вкладышем

Вар. 2
Без вибропоглощающего вкладыша

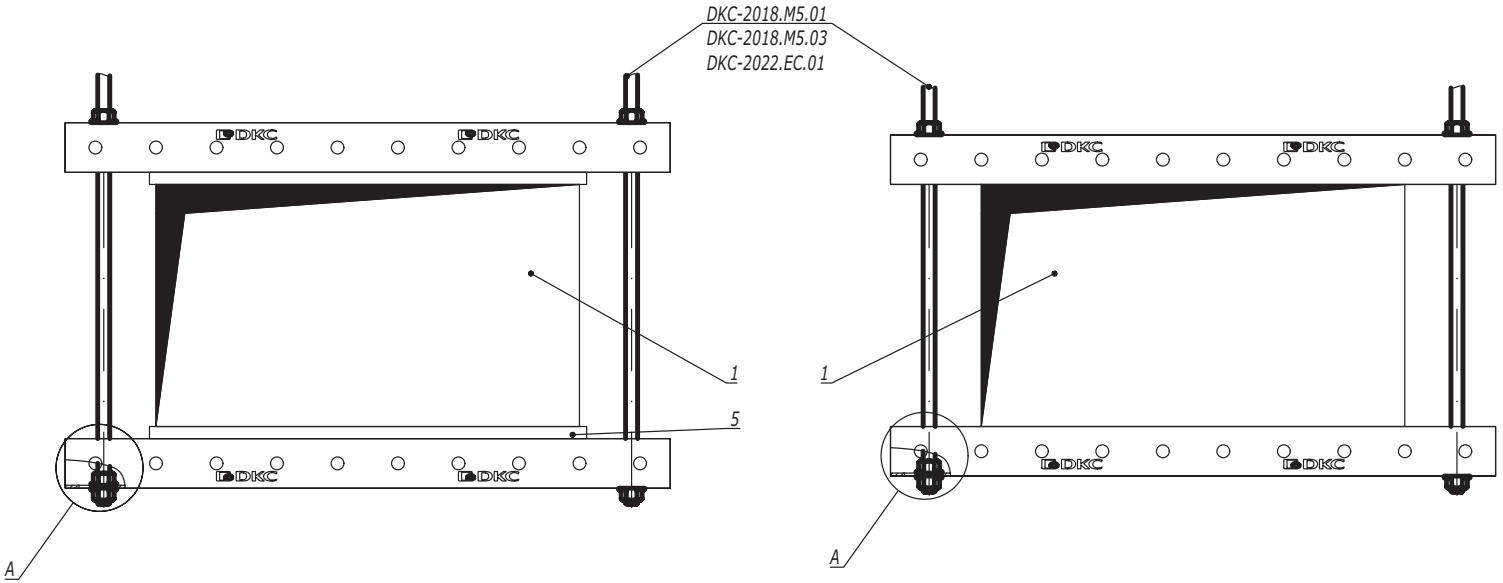

A

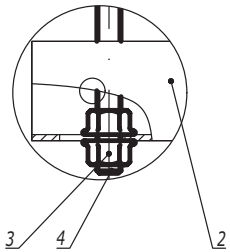

Поз.	Наименование	Код	Кол.	Примечание
1	Воздуховод			
2	Профиль С-обр			
3	Гайка с насечкой, препятствующей откручиванию М10 DIN6923	CM101000		
4	Шпилька резьбовая М10	CM2010**		
5	Шумопоглощающий вкладыш ВНТ-41	BHT4125		

Изм.	Кол.уч.	Лист	№док.	Подпись	Дата

DKC-2022.EC.16

Лист 2

Взаим. инв. №

Подпись и дата

Инв. № подл.

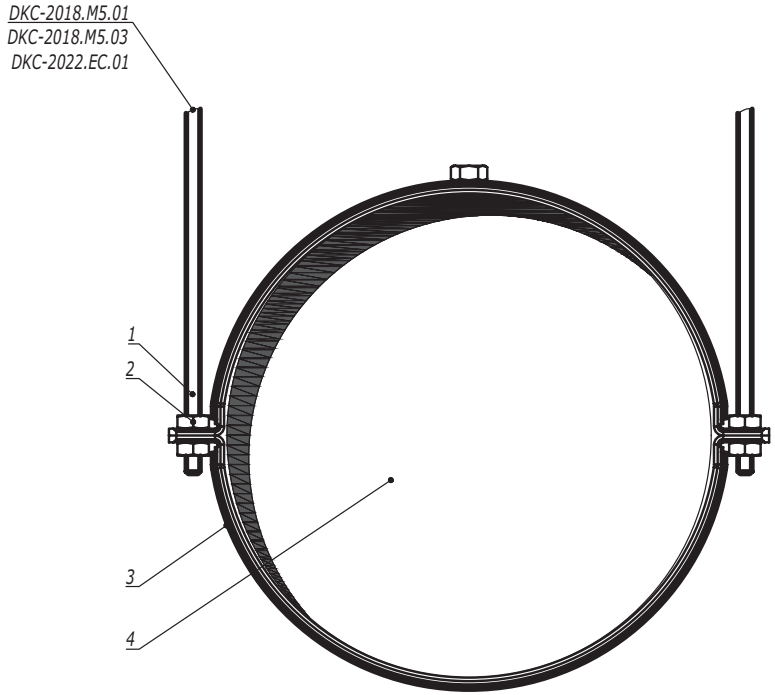

Поз.	Наименование	Код	Кол.	Примечание
1	Шпилька резьбовая	CM20****		Типоразмер шпильки выбирается в зависимости от хомута
2	Гайка шестигранная DIN 934	CM11****		
3	Хомут BHV			
4	Воздуховод			

Изм.	Кол.уч.	Лист	№док.	Подпись	Дата	DKC-2022.EC.17	Лист 2

Взаим. инв. №

Подпись и дата

Инв. № подл.

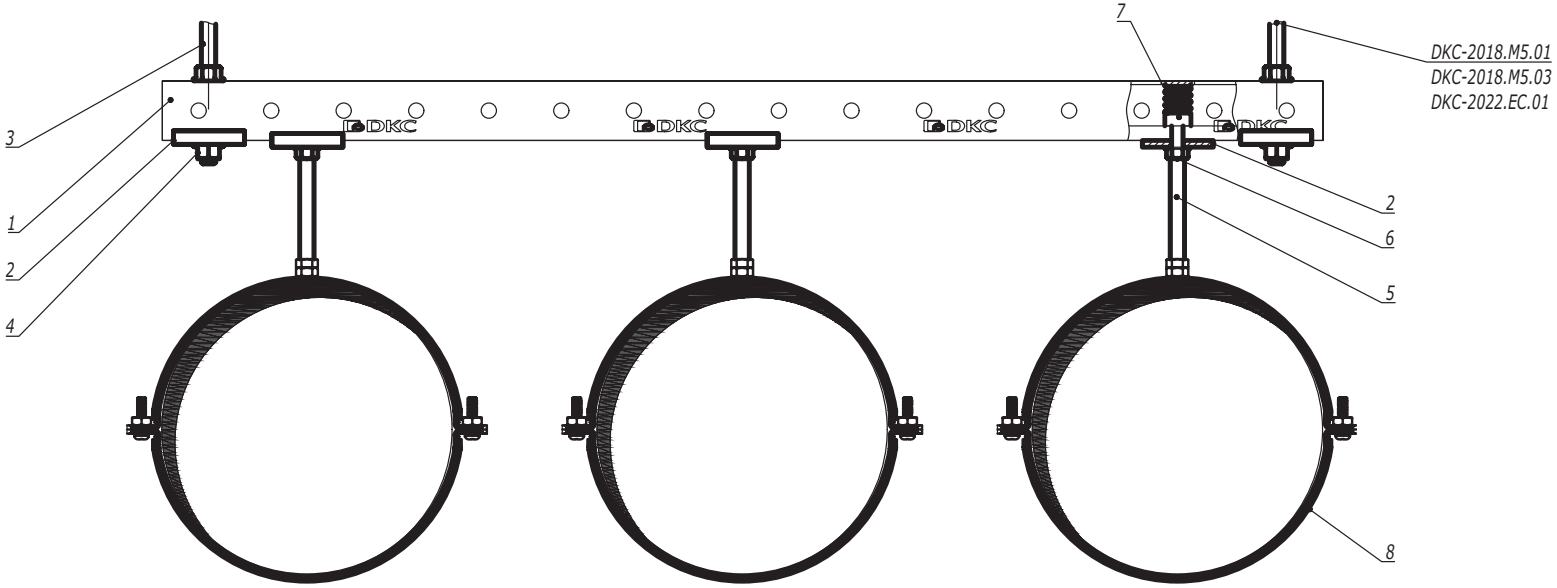

Поз.	Наименование	Код	Кол.	Примечание
1	Профиль С-обр.			
2	Опорная пластина для С-обр. профиля	BHM4141		
3	Шпилька резьбовая М10	CM2010**		
4	Гайка с насечкой М10 DIN 6923	CM101000		
5	Шпилька резьбовая М8	CM2008**		
6	Гайка с насечкой М8 DIN 6923	CM100800		
7	Гайка для подвешивания профиля	CM14****/ CM15****/ CM16****		
8	Хомут BHV			

Изм.	Кол.уч.	Лист	№док.	Подпись	Дата	DKC-2022.EC.18		
Разработал		Тиунов И.А.			01.22	Прокладка воздуховодов при помощи хомутов BHV на профиле	Стадия	Лист	Листов
Проверил		Чередниченко Г.А.			01.22				1
Утвердил		Дядичко А.В.			01.22		DKC		

Взаим. инв. №

Подпись и дата

Инв. № подл.