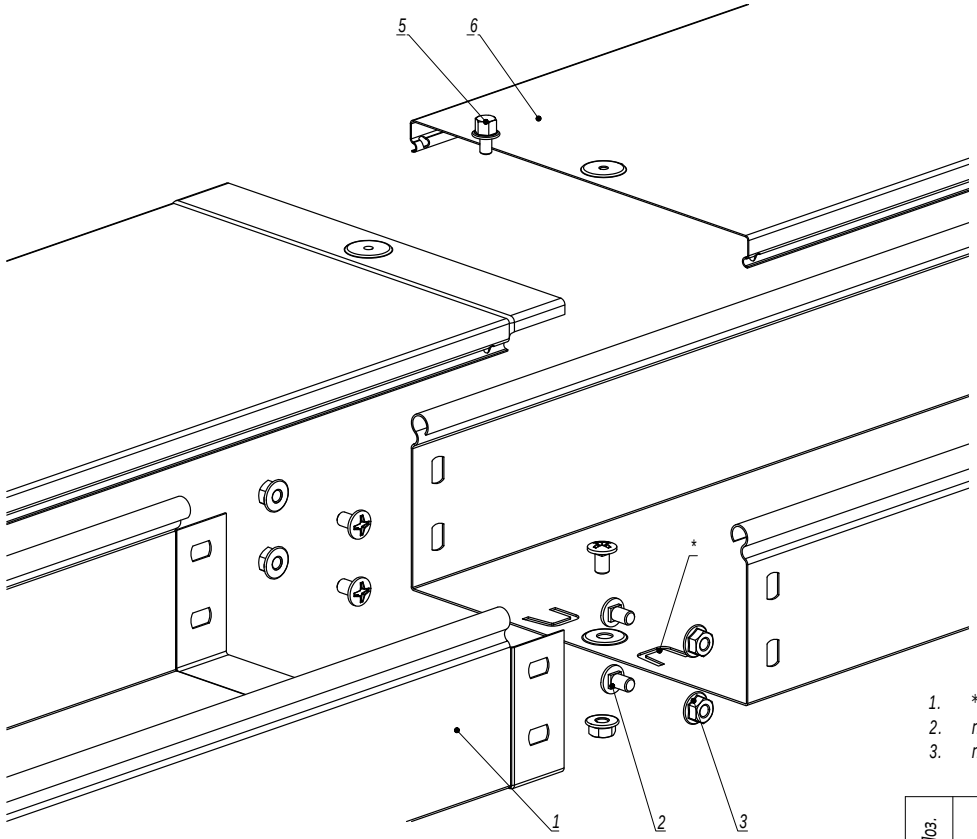

1. * - пластины необходимо подгибать наружу и вставлять в перфорацию ответной части лотка.
2. n=1 для высоты борта 50 мм.
3. n=2 для высоты борта 80, 100 мм.

Поз.	Наименование	Код	Кол.	Примечание
	Комплектация для лотка			
1	Лоток кабельный		2	
2	Винт с крестообразным шлицем М6х10	CM010610	n·2+1	
3	Гайка с насечкой М6 DIN 6923	CM100600	n·2+1	
	Комплектация для лотка			
4	Крышка на лоток		1	
5	Винт для электрического соединения М5	CM030508	1	

Изм.	Кол.уч.	Лист	№док.	Подпись	Дата	DKC-2018.S5.01		
Разработал		Тиунов И.А.			09.18	Соединение лотка "папа-мама"	Стадия	Лист	Листов
Проверил		Чередниченко Г.А.			09.18				1
Утвердил		Дядичко А.В.			09.18		DKC		

Формат А3

Взаим. инв. №
Подпись и дата
Инв. № подл.

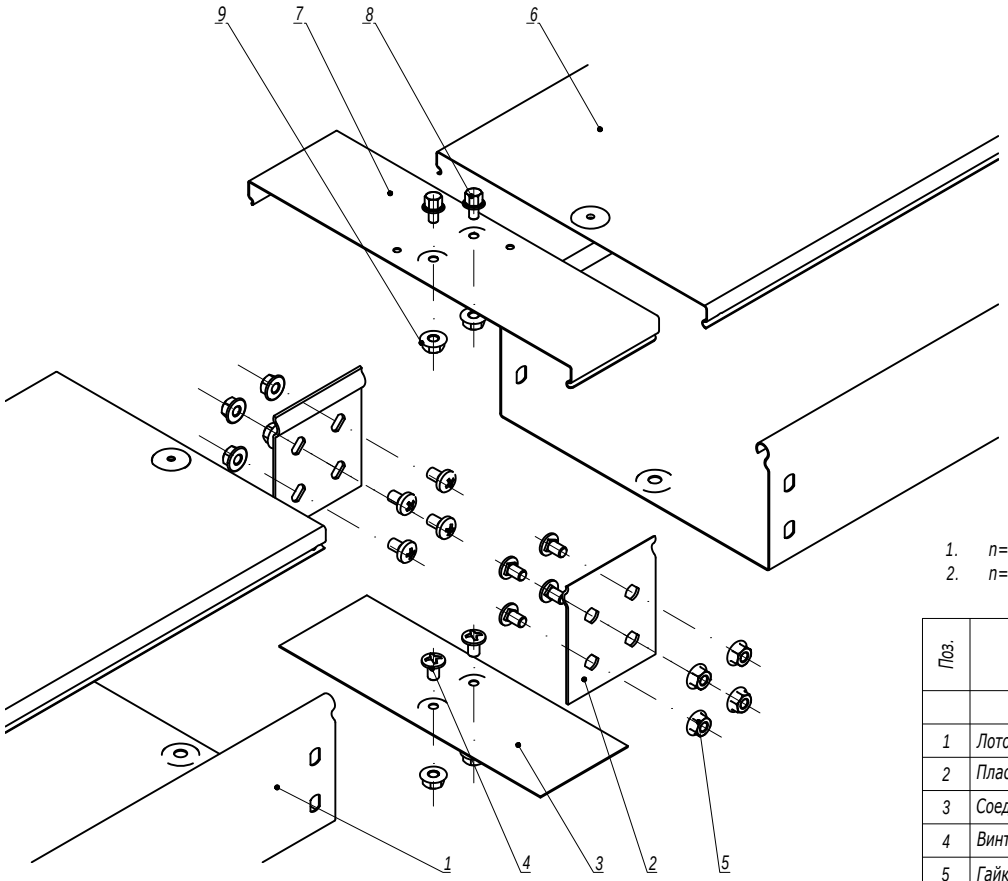

1. n=1 для высоты борта 50 мм.
2. n=2 для высоты борта 80, 100 мм.

Поз.	Наименование	Код	Кол.	Примечание
	Комплектация для лотка			
1	Лоток кабельный		2	
2	Пластина крепежная GTO		2	
3	Соединительная накладка CGB		1	
4	Винт с крестообразным шлицем М6х10	CM010610	n·4+2	
5	Гайка с насечкой М6 DIN 6923	CM100600	n·4+2	
	Комплектация для крышки			
6	Крышка на лоток		2	
7	Соединительная накладка CGC		1	
8	Винт для электрического соединения М5х8	CM030508	2	
9	Гайка с насечкой М5 DIN 6923	CM100500	2	

Изм.	Кол.уч.	Лист	№док.	Подпись	Дата	DKC-2018.S5.02			
Разработал		Тиунов И.А.			09.18	Соединение лотков в местах однотипных окончаний	Стадия	Лист	Листов
Проверил		Чередниченко Г.А.			09.18			1	2
Утвердил		Дядичко А.В.			09.18		DKC		

Формат А3

Взаим. инв. №

Подпись и дата

Инв. № подл.

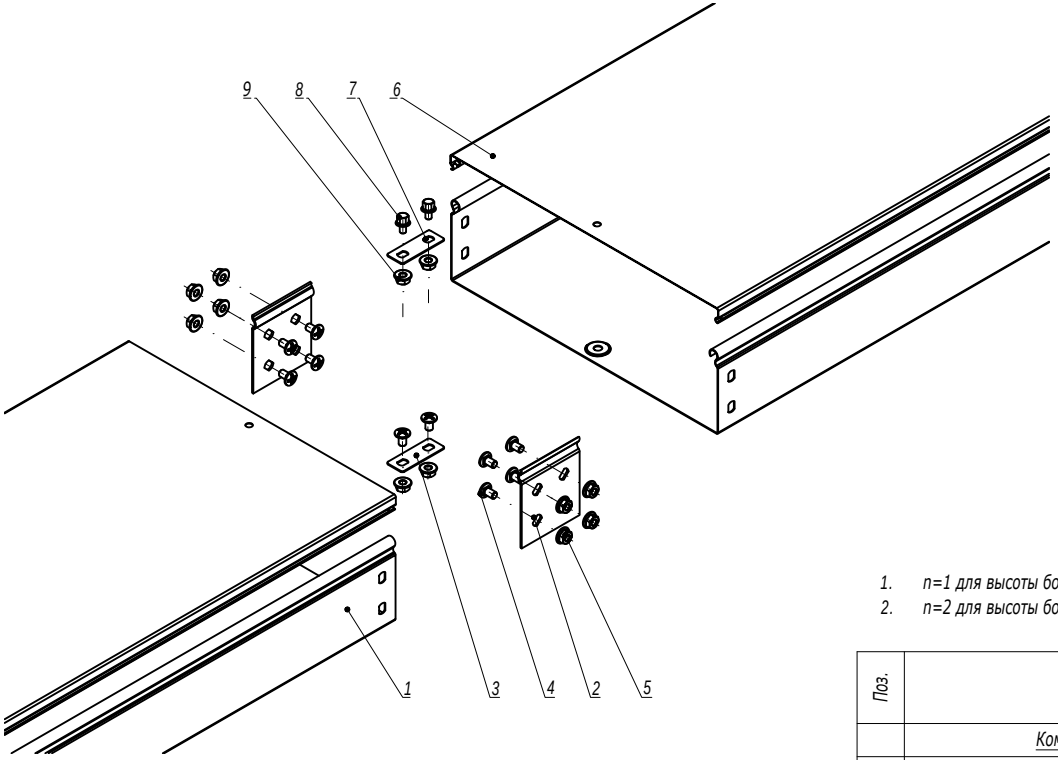

1. n=1 для высоты борта 50 мм.
2. n=2 для высоты борта 80, 100 мм.

Поз.	Наименование	Код	Кол.	Примечание
	Комплектация для лотка			
1	Лоток кабельный		2	
2	Пластина крепежная GTO		2	
3	Пластина для заземления PTCE	37501	1	
4	Винт с крестообразным шлицем M6x10	CM010610	n·4+2	
5	Гайка с насечкой M6 DIN 6923	CM100600	n·4+2	
	Комплектация для крышки			
6	Крышка на лоток		2	
7	Пластина для заземления PTCE	37501	1	
8	Винт для электрического соединения M5x8	CM030508	2	
9	Гайка с насечкой M5 DIN 6923	CM100500	2	

Изм.	Кол.уч.	Лист	№док.	Подпись	Дата	DKC-2018.S5.02	Лист 2

Формат А3

Взаим. инв. №

Подпись и дата

Инв. № подл.

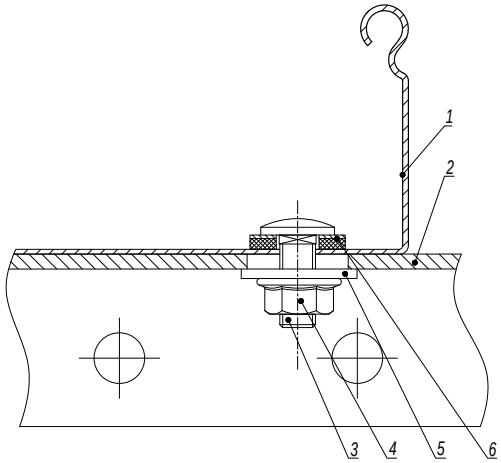

Поз.	Наименование	Код	Кол.	Примечание
1	Лоток кабельный листовой			
2	Профиль/ Консоль		1	
3	Винт с гладкой головкой и квадратным подголовником M6x20 DIN 603	CM010620	2	
4	Гайка с насечкой, препятствующей откручиванию M6 DIN 6923	CM100600	2	
5	Шайба кузовная 6 DIN 9021	CM120600	2	
6	Шайба уплотнительная 6	CM133620INOX316L		

Изм.	Кол.уч.	Лист	№док.	Подпись	Дата	DKC-2018.S5.35			
Разработал		Тиунов И.А.			09.18	Крепление кабельного лотка с системой защиты IP44 к профилю/консоли	Стадия	Лист	Листов
Проверил		Чередниченко Г.А.			09.18				1
Утвердил		Дядичко А.В.			09.18		DKC		

Формат А3

Взаим. инв. №

Подпись и дата

Инв. № подл.

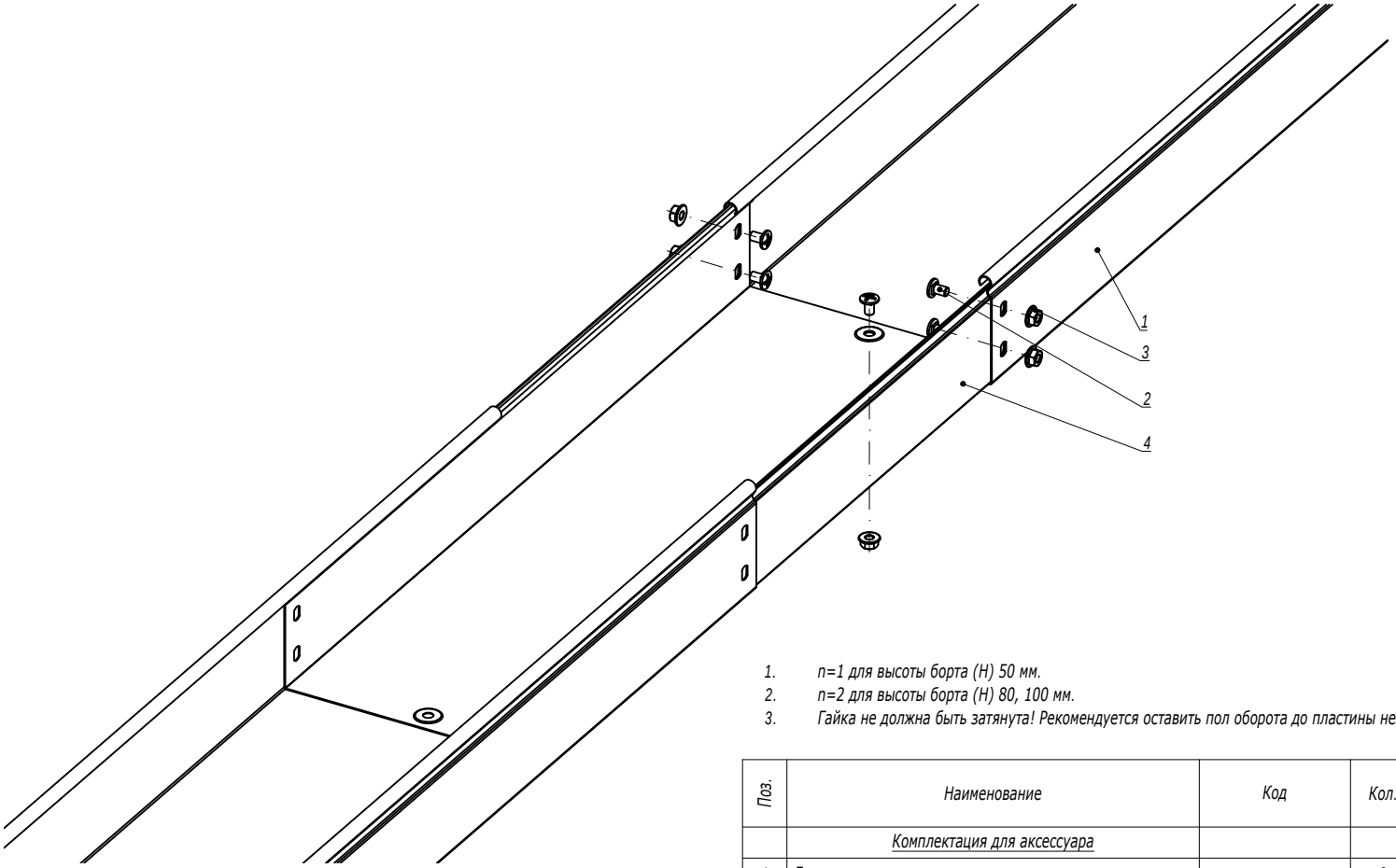

1. n=1 для высоты борта (H) 50 мм.
2. n=2 для высоты борта (H) 80, 100 мм.
3. Гайка не должна быть затянута! Рекомендуется оставить пол оборота до пластины незакрученными.

Поз.	Наименование	Код	Кол.	Примечание
	Комплектация для аксессуара			
1	Лоток		2	
2	Винт с крестообразным шлицем М6х10	CM010610	n·2+1	
3	Гайка с насечкой М6 DIN 6923	CM100600	n·2+1	
4	Телескопический расширитель		1	

Изм.	Кол.уч.	Лист	№док.	Подпись	Дата	DKC-2018.S5.38			
Разработал		Тиунов И.А.			09.18	Телескопическое расширение лотков для термокомпенсации	Стадия	Лист	Листов
Проверил		Чередниченко Г.А.			09.18				1
Утвердил		Дядичко А.В.			09.18		DKC		

Взаим. инв. №

Подпись и дата

Инв. № подл.

Формат А3

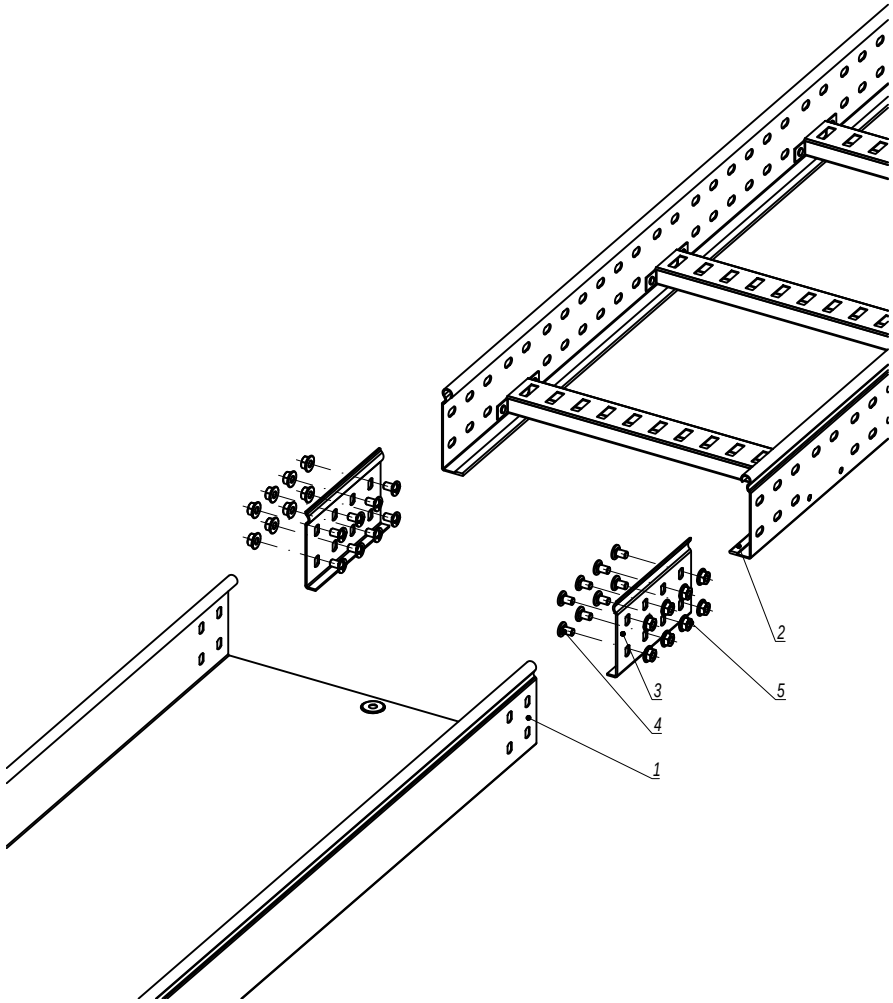

1. n=1 для высоты борта (H) 50 мм.
2. n=2 для высоты борта (H) 80, 100 мм.

Поз.	Наименование	Код	Кол.	Примечание
	Комплектация для аксессуара			
1	Лоток листовой		2	
2	Лоток лестничный			
3	Усиленное соединение GTO-L		2	
4	Винт с крестообразным шлицем M6x10	CM010610	nx8	
5	Гайка с насечкой M6 DIN 6923	CM100600	nx8	

Изм.	Кол.уч.	Лист	№док.	Подпись	Дата	DKC-2018.S5.39		
Разработал		Тиунов И.А.			09.18	Соединение листового лотка с лестничным	Стадия	Лист	Листов
Проверил		Чередниченко Г.А.			09.18				1
Утвердил		Дядичко А.В.			09.18		DKC		

Формат А3

Взаим. инв. №

Подпись и дата

Инв. № подл.

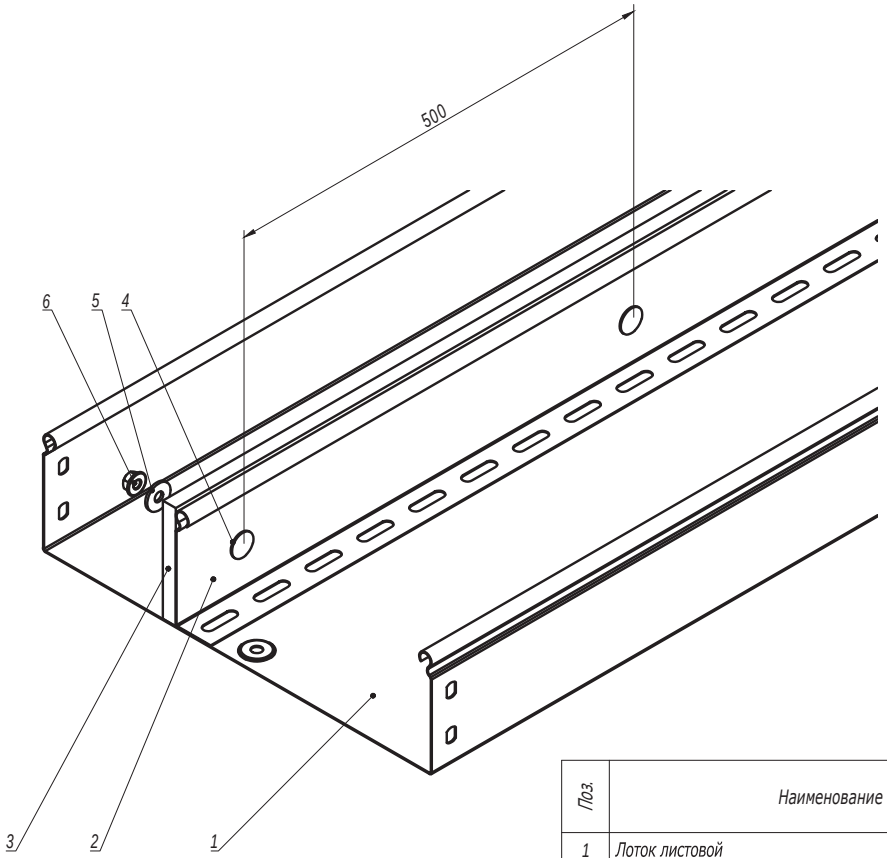

Поз.	Наименование	Код	Кол.	Примечание
1	Лоток листовой			
2	Разделитель SEP			
3	Огнестойкая перегородка DD	DD0510/DD0810/ DD1010		
4	Винт с гладкой головкой и квадратным подголовником M6x20	CM010620HDZ		
5	Шайба кузовная 6мм	CM120600		
6	Гайка с насечкой, препятствующей откручиванию M6	CM100600		

Изм.	Кол.уч.	Лист	№док.	Подпись	Дата	DKC-2018.S5.40			
Разработал		Тиунов И.А.			09.18	Крепление огнестойкой перегородки к разделителю SEP	Стадия	Лист	Листов
Проверил		Чередниченко Г.А.			09.18				1
Утвердил		Дядичко А.В.			09.18		DKC		

Формат А3

Взаим. инв. №

Подпись и дата

Инв. № подл.

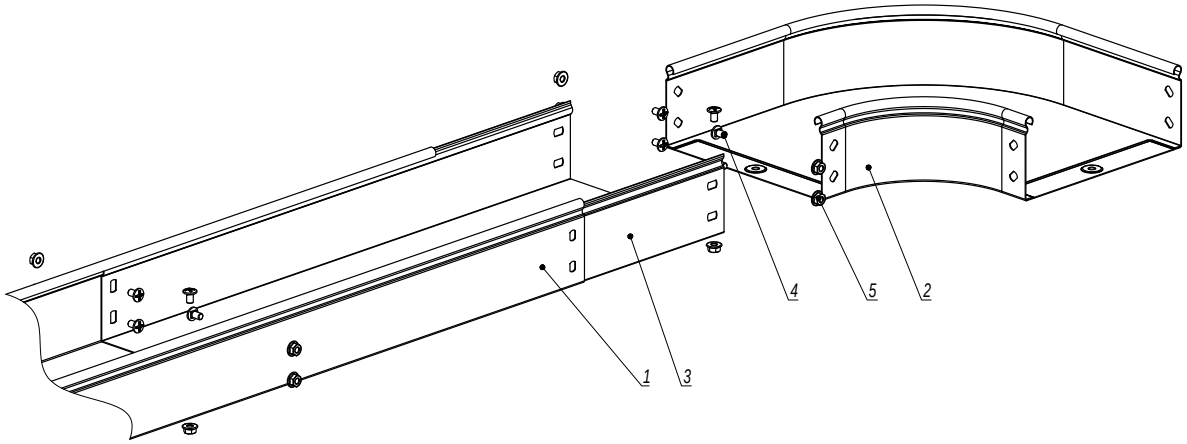

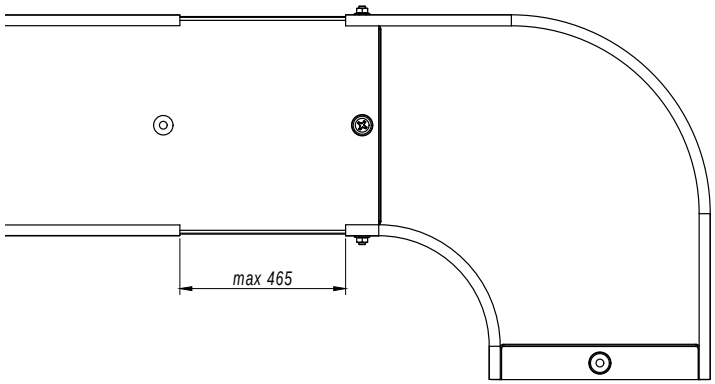

1. n=1 для высоты борта 50 мм.
2. n=2 для высоты борта 80, 100 мм.

Поз.	Наименование	Код	Кол.	Примечание
1	Лоток кабельный			
2	Аксессуар для листового лотка			
3	Телескопический расширитель			
4	Винт с крестообразным шлицем М6х10	СМ010610	n·4+2	
5	Гайка с насечкой М6 DIN 6923	СМ100600	n·4+2	

Изм.	Кол.уч.	Лист	№док.	Подпись	Дата	DKC-2018.S5.41			
Разработал		Тиунов И.А.			09.18	Соединение листового лотка с аксессуаром без подреза лотка	Стадия	Лист	Листов
Проверил		Чередниченко Г.А.			09.18				1
Утвердил		Дядичко А.В.			09.18		DKC		

Формат А3

Взаим. инв. №

Подпись и дата

Инв. № подл.

Вариант 1

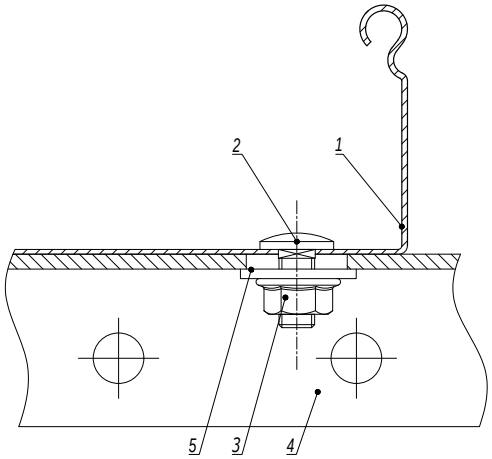

Вариант 2

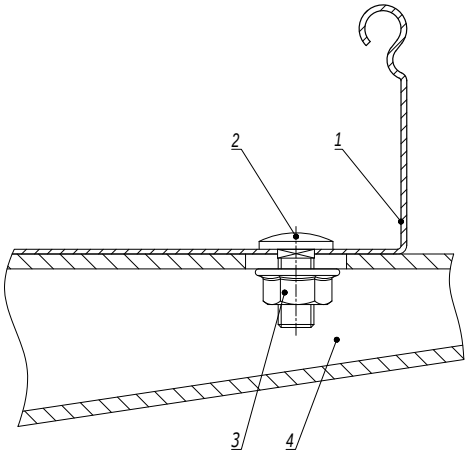

Поз.	Наименование	Код	Кол.	Примечание
1	Лоток кабельный листовой			
2	Винт с гладкой головкой и квадратным подголовником M6x16 DIN603	CM010616		
3	Гайка с насечкой, препятствующей откручиванию M6 DIN6923	CM100600		
	Вариант 1			
4	Профиль/консоль из С-образного профиля			
5	Шайба кузовная Ø6 DIN9021	CM120600		
	Вариант 2			
4	Консоль ВВН-60/ВВН-70			

Изм.	Кол.уч.	Лист	№док.	Подпись	Дата	DKC-2018.S5.42			
Разработал		Тиунов И.А.			09.18	Крепление листового лотка к профилю/консоли	Стадия	Лист	Листов
Проверил		Чередниченко Г.А.			09.18				1
Утвердил		Дядичко А.В.			09.18		DKC		

Взаим. инв. №

Подпись и дата

Инв. № подл.

Формат А3

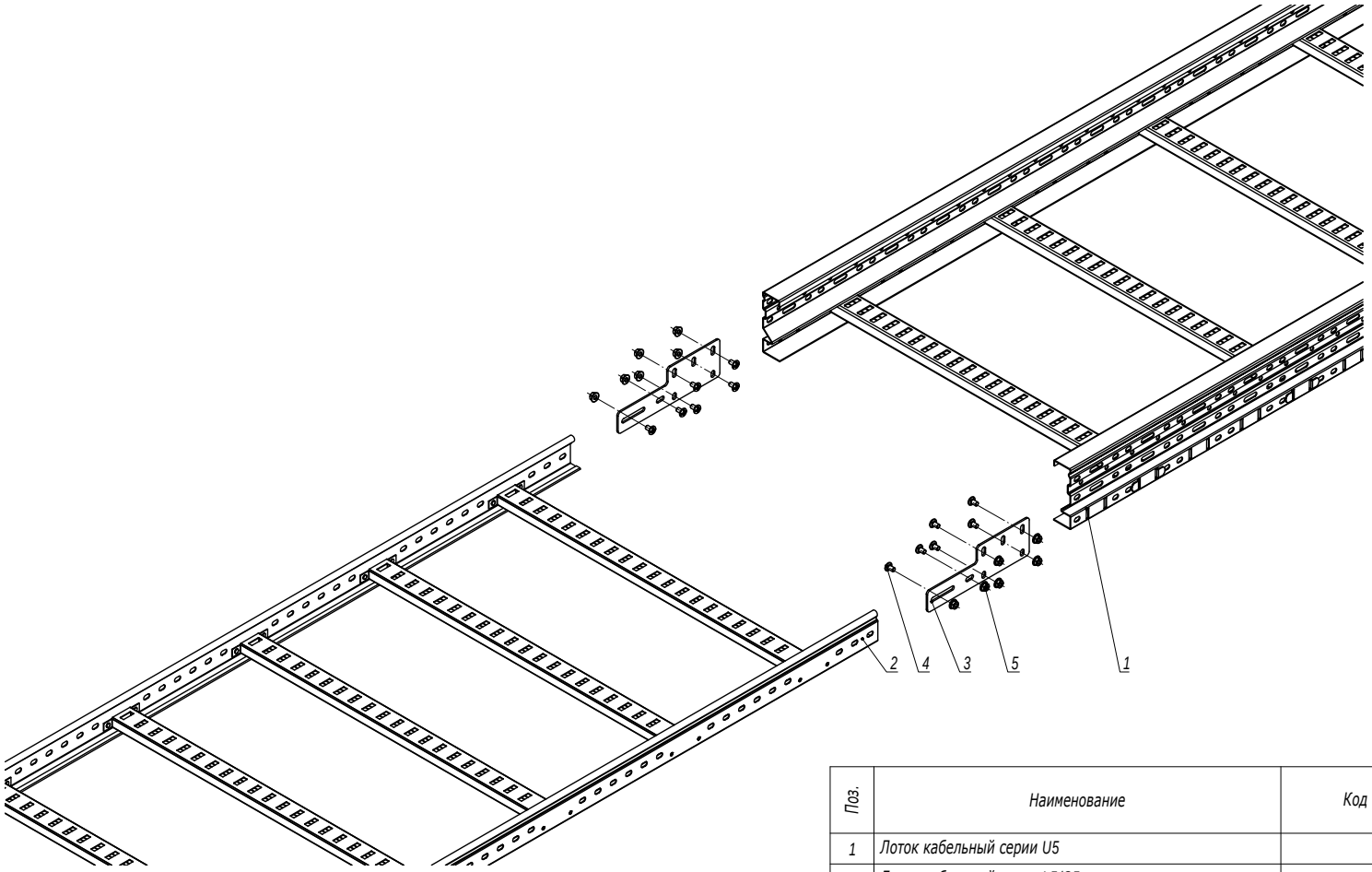

Поз.	Наименование	Код	Кол.	Примечание
1	Лоток кабельный серии U5			
2	Лоток кабельный серии L5/S5			
3	Универсальный переходник	UGH200HDZL	2	
4	Винт M6x20	CM050620HDZ	12	
5	Гайка с насечкой M6 DIN 6923	CM100600HDZ	12	

Изм.	Кол.уч.	Лист	№док.	Подпись	Дата
Разработал		Тиунов И.А.			09.18
Проверил		Чередниченко Г.А.			09.18
Утвердил		Дядичко А.В.			09.18

DKC-2018.U5.13

Соединение лотков универсальный переходником

Стадия	Лист	Листов
		1

DKC

Взаим. инв. №

Подпись и дата

Инв. № подл.