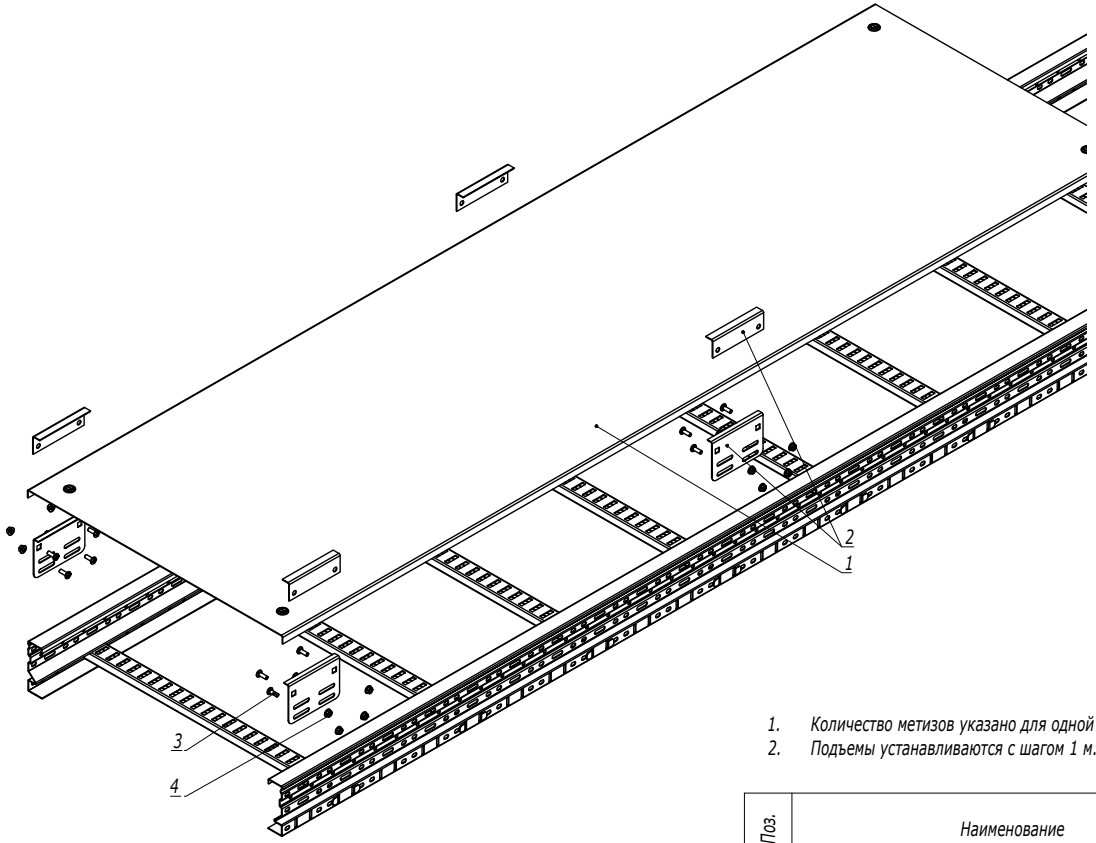

1. Количество метизов указано для одной крышки.
2. Подъемы устанавливаются с шагом 1 м.

Поз.	Наименование	Код	Кол.	Примечание
1	Крышка			
2	Подъем прямой крышки	UKH600HDZL	4	
3	Винт M6x20	CM050620HDZ	16	
4	Гайка с насечкой M6 DIN 6923	CM100600HDZ	16	

Изм.	Кол.уч.	Лист	№док.	Подпись	Дата	DKC-2018.U5.14			
Разработал		Тиунов И.А.			09.18	Подъем прямой крышки	Стадия	Лист	Листов
Проверил		Чередниченко Г.А.			09.18				1
Утвердил		Дядичко А.В.			09.18		DKC		

Взаим. инв. №

Подпись и дата

Инв. № подл.

Скоба к строительной балке

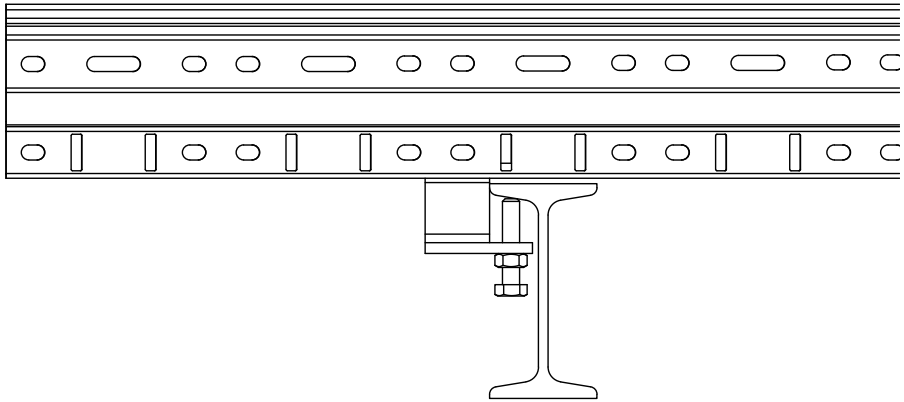

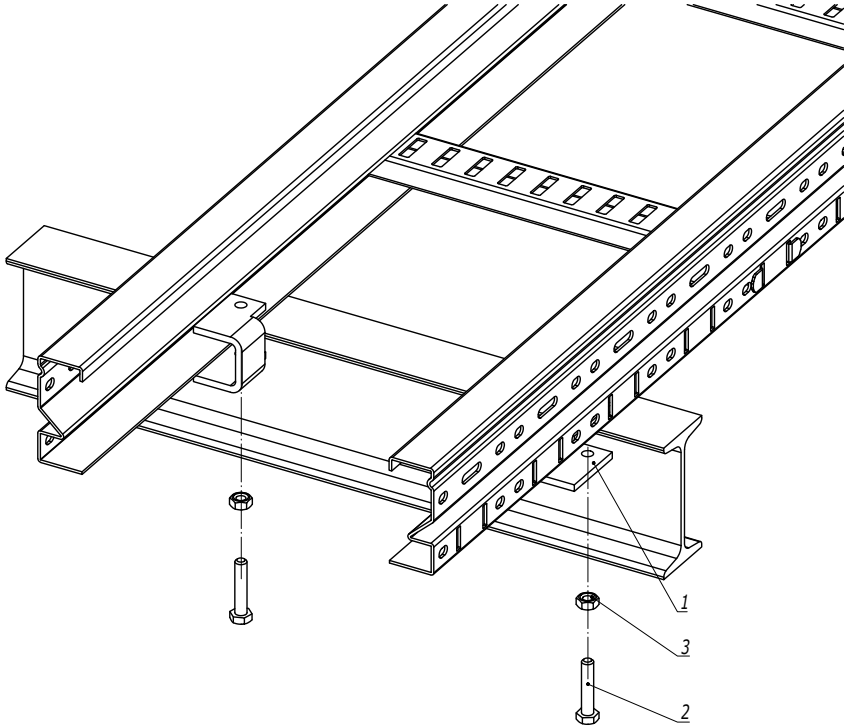

Поз.	Наименование	Код	Кол.	Примечание
1	Скоба			
2	Болт M8x40	CM080840	2	
3	Гайка с насечкой M8 DIN 6923	CM100800	2	

Изм.	Кол.уч.	Лист	№док.	Подпись	Дата	DKC-2018.U5.15			
Разработал		Тиунов И.А.			09.18	Крепление лестничного лотка к двутавровой балке без сверлильных и сварочных работ	Стадия	Лист	Листов
Проверил		Чередниченко Г.А.			09.18			1	2
Утвердил		Дядичко А.В.			09.18		DKC		

Взаим. инв. №

Подпись и дата

Инв. № подл.

Крепление к строительной балке

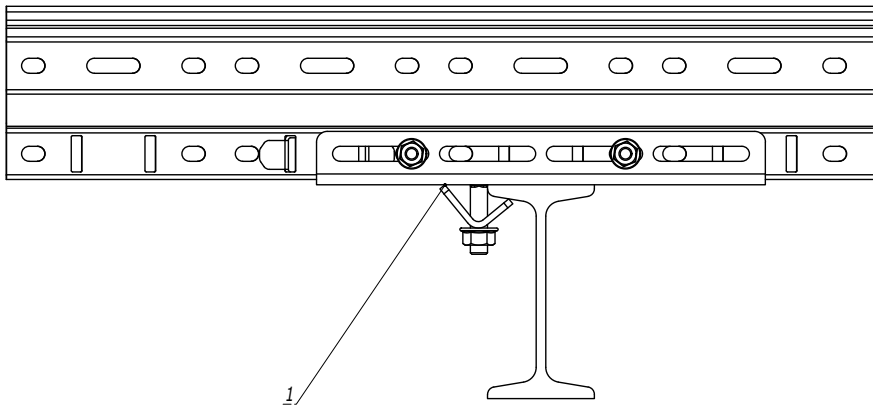

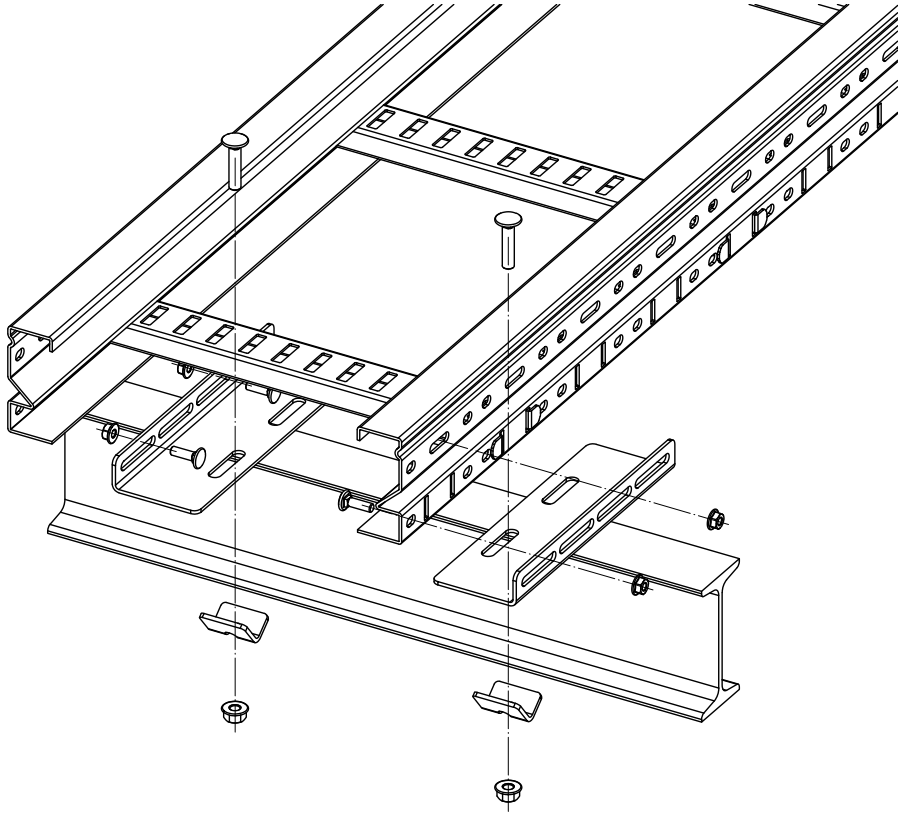

Поз.	Наименование	Код	Кол.	Примечание
1	Крепление к строительной балке	UGB500HDZL	2	

Изм.	Кол.уч.	Лист	№док.	Подпись	Дата	DKC-2018.U5.15	Лист 2

Взаим. инв. №

Подпись и дата

Инв. № подл.

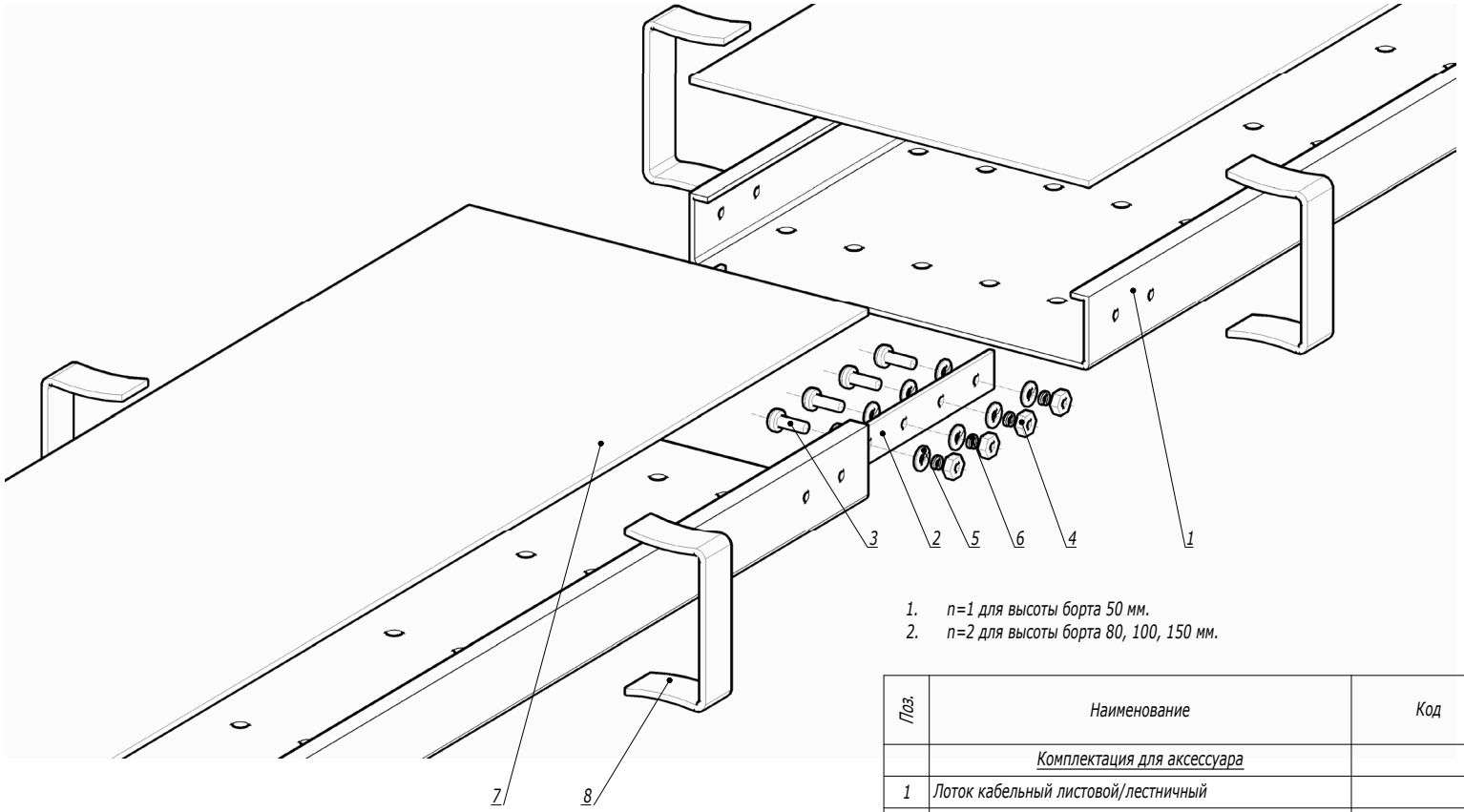

1. n=1 для высоты борта 50 мм.
2. n=2 для высоты борта 80, 100, 150 мм.

Поз.	Наименование	Код	Кол.	Примечание
	Комплектация для аксессуара			
1	Лоток кабельный листовой/лестничный		1	
2	Пластина соединительная		2	
3	Винт с полуцилиндрической головкой M6x20 DIN 7985, INOX316L	CM090620INOX316L	n·8	
4	Гайка шестигранная M6 DIN 934, INOX316L	CM110600INOX316L	n·8	
5	Шайба кузовная Ø6 DIN 9021, INOX316L	CM120600INOX316L	n·16	
6	Шайба-гровер Ø6 DIN 127, INOX316L	CM130600INOX316L	n·8	
	Комплектация для крышки			
7	Крышка на лоток		1	
8	Держатель крышки		4	

Изм.	Кол.уч.	Лист	№док.	Подпись	Дата	DKC-2018.G5.01			
Разработал		Тиунов И.А.			09.18	Соединение лотков в местах однотипных окончаний	Стадия	Лист	Листов
Проверил		Чередниченко Г.А.			09.18				1
Утвердил		Дядичко А.В.			09.18		DKC		

Взаим. инв. № | Подпись и дата | Инв. № подл.