Крепление к профнастилу потолочное

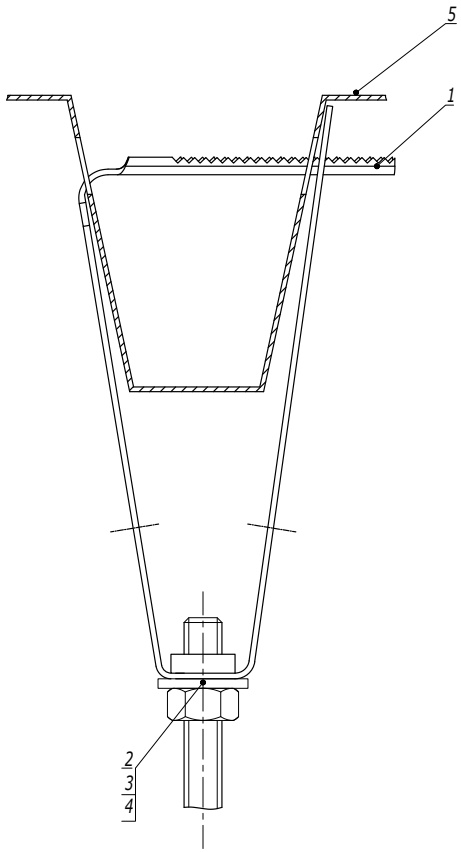

Таблица 1
Выбор болта

Поз.	Наименование	Код	
		Для крепления М8 (СМ310800)	Для крепления М10 (СМ311000)
2	Шайба кузовная DIN 9021	СМ240800	СМ241000
3	Гайка шестигранная DIN 934	СМ110800	СМ111000
4	Шпилька DIN 975/976	СМ200801	СМ201001

1. Порядок крепления:
   а) Просверлить отверстия в профнастиле диаметром 12 мм;
   б) Установить крепление в отверстия;
   в) Защелкнуть крепление до прилегания к профтастилу.
2. Используется с профнастилом шириной 50 мм.

Поз.	Наименование	Код	Кол.	Примечание
1	Крепление к профнастилу потолочное	СМ31****	1	
2	Шайба DIN 125	СМ24****	1	См. табл. 1
3	Гайка DIN 934	СМ11****	1	
4	Шпилька DIN 975/976	СМ20****	1	
5	Профнастил			

Изм.	Кол.уч.	Лист	№док.	Подпись	Дата

DKC-2018.M5.03

Лист 2

Взаим. инв. № | Подпись и дата | Инв. № подл.

Крепление к двутавровой балке монтажного профиля закрывающей струбциной (тип 2)

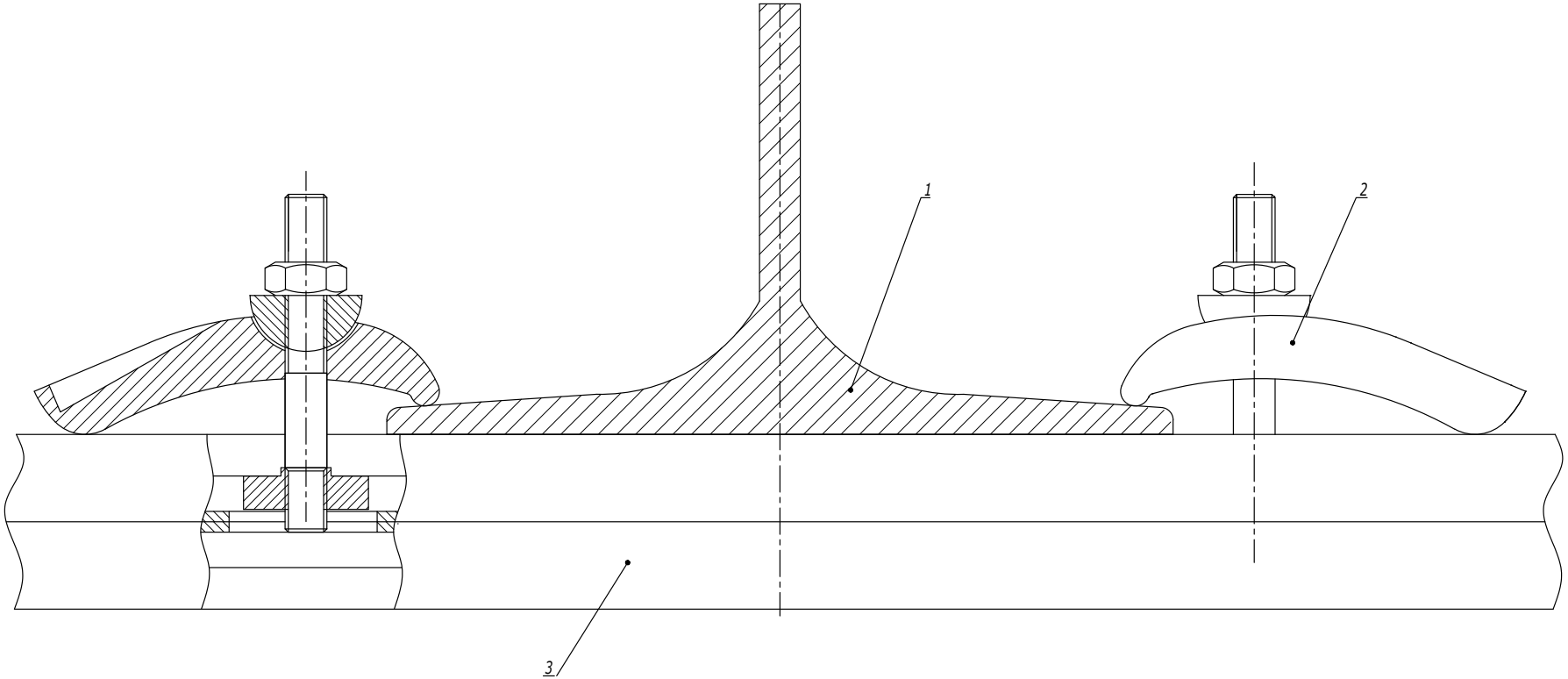

Поз.	Наименование	Код	Кол.	Примечание
1	Двутавр			
2	Струбцина закрывающая	CM301001	2	
3	Профиль С-образный	BPM21**/ BPM41**/ BPD21**/ BPD41**	1	

Изм.	Кол.уч.	Лист	№док.	Подпись	Дата

DKC-2018.M5.04

Лист 2

Взаим. инв. №

Подпись и дата

Инв. № подл.

Крепеж для шпильки к балке вертикальный (тип 6)

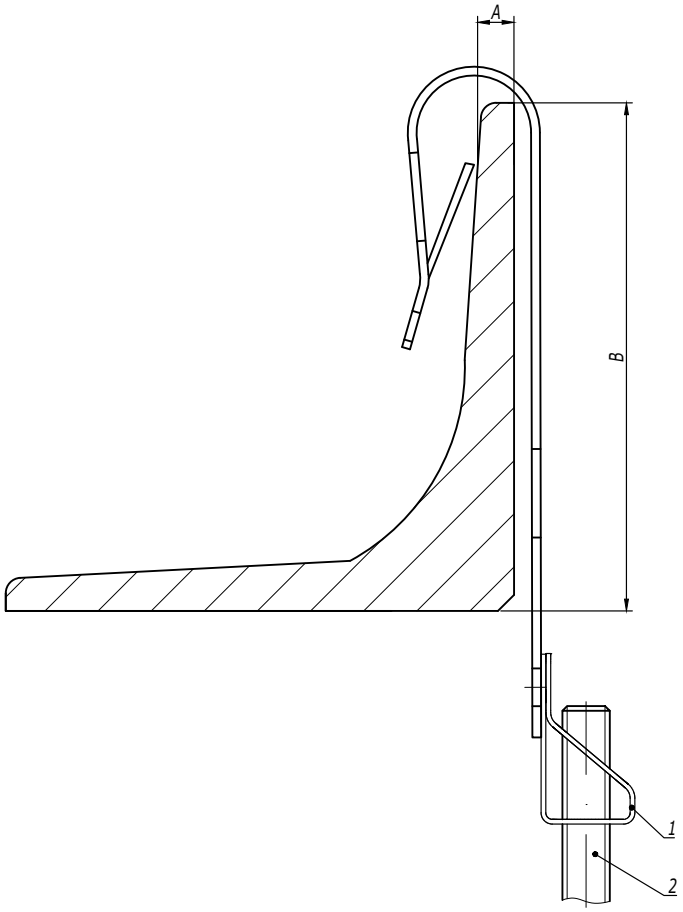

Таблица 1
Выбор крепежа

Код крепежа	Диаметр шпильки	Толщина балки A, мм	Минимальное расстояние B, мм	Максимальная нагрузка, кг
CM620605	M6	1,5-5	30	70
CM620607	M6	5-7	30	70
CM620805	M8	1,5-5	30	70
CM620807	M8	5-7	30	70
CM620105	M10	1,5-5	30	70
CM620107	M10	5-7	30	70

Поз.	Наименование	Код	Кол.	Примечание
1	Крепеж для шпильки к балке			См. табл. 1
2	Шпилька DIN 975/976	CM20****		

Изм.	Кол.уч.	Лист	№док.	Подпись	Дата

DKC-2018.M5.04

Лист 6

Взаим. инв. №

Подпись и дата

Инв. № подл.

Вертикальное крепление

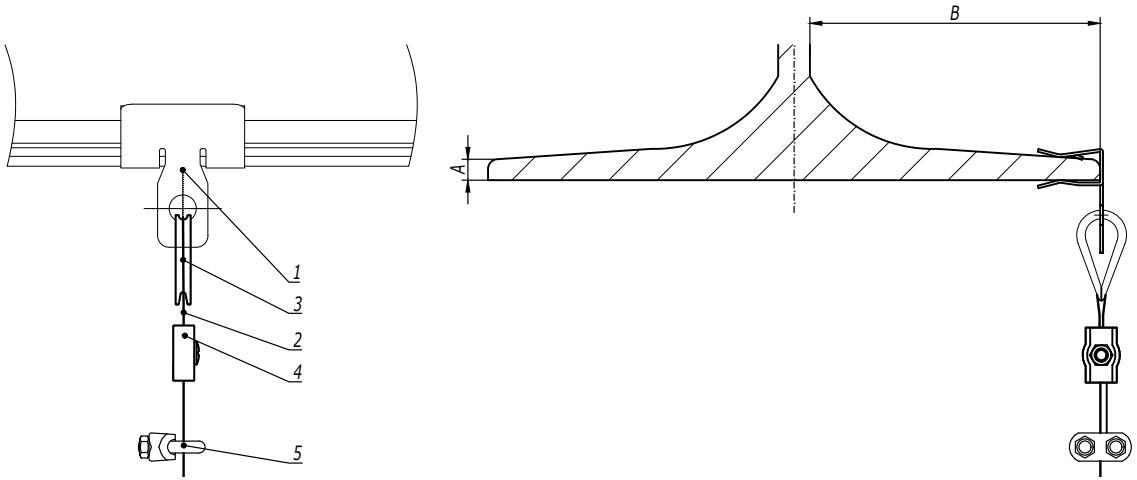

Таблица 1
Выбор крепежа

Код крепежа	Толщина балки A, мм	Минимальное расстояние B, мм	Максимальная нагрузка, кг
CM611003	1,5-4	18	70
CM611008	4-10	25	90
CM611014	10-15	25	90
CM611020	15-20	25	90

1. Количество элементов в спецификации указано на один подвес.

Поз.	Наименование	Код	Кол.	Примечание
1	Крепеж для троса к балке горизонтальный	CM6110**	1	
2	Трос стальной DIN 3055	CM6255**	1	
3	Коуш для троса DIN 6899	CM6210**	1	
4	Зажим для троса Simplex/Duplex	CM6220**/ CM6230**	1	
5	Зажим для троса DIN 741	CM62400*	1	

Изм.	Кол.уч.	Лист	№док.	Подпись	Дата
Разработал		Тиунов И.А.			09.18
Проверил		Чередниченко Г.А.			09.18
Утвердил		Дядичко А.В.			09.18

DKC-2018.M5.05

Крепление троса к балке

Стадия	Лист	Листов
	1	2

DKC

Взаим. инв. №
Подпись и дата
Инв. № подл.

Опора вдоль круглой балки

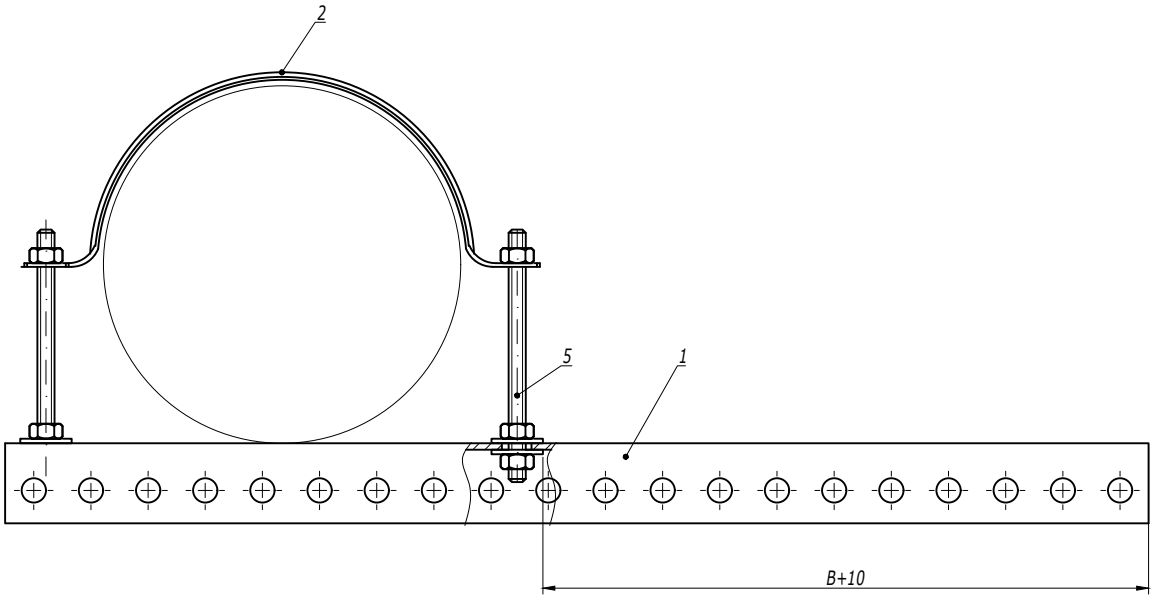

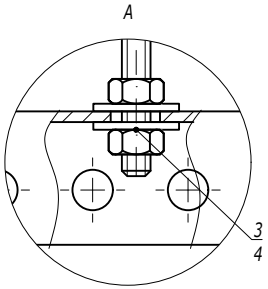

1. B - ширина используемых лотков.

Поз.	Наименование	Код	Кол.	Примечание
1	Профиль BPM-29	BPM29**	1	
2	Хомут для тяжелых нагрузок BHT-30	BHT3***	1	разделить на две части
3	Гайка шестигранная M6 DIN 934	CM110600	4	
4	Шайба кузовная M6 DIN 9021	CM240600	4	
5	Шпилька резьбовая M6 DIN 975/976	CM200601/ CM200601		

Изм.	Кол.уч.	Лист	№док.	Подпись	Дата

DKC-2018.B5.16

Лист 2

Взаим. инв. №

Подпись и дата

Инв. № подл.