Монтаж при помощи пластины для подвеса проволочного лотка

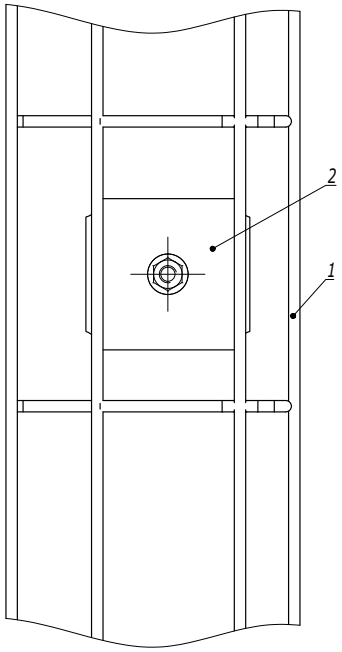

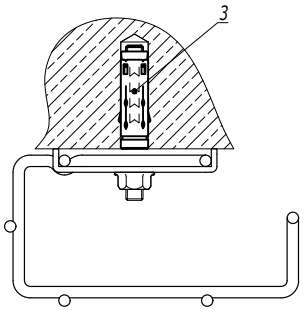

Поз.	Наименование	Код	Кол.	Примечание
1	Лоток кабельный проволочный G-образный		1	
2	Пластина для подвеса проволочного лотка на шпильке	FC37311	1	
3	Стандартный анкер М8		1	DKC-2018.M5.01

Изм.	Кол.уч.	Лист	№док.	Подпись	Дата	DKC-2018.F5.23		
Разработал		Тиунов И.А.			09.18	Подвес G-образного проволочного лотка к потолку	Стадия	Лист	Листов
Проверил		Чередниченко Г.А.			09.18			1	2
Утвердил		Дядичко А.В.			09.18		DKC		

Взаим. инв. №

Подпись и дата

Инв. № подл.

Монтаж при помощи пластины для держателя проволочного лотка

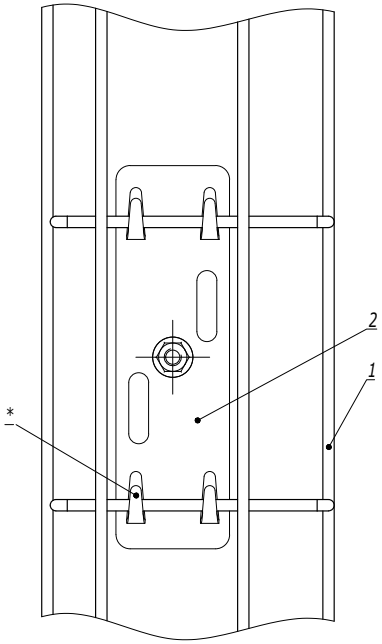

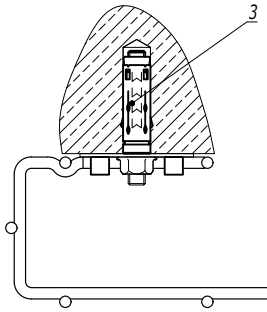

1. * Для фиксации лотка на держателе произвести загиб лепестков.

Поз.	Наименование	Код	Кол.	Примечание
1	Лоток кабельный проволочный G-образный			
2	Держатель проволочного лотка	FC37305	1	
3	Стандартный анкер М8		1	DKC-2018.M5.01

Изм.	Кол.уч.	Лист	№док.	Подпись	Дата

DKC-2018.F5.23

Лист 2

Взаим. инв. №

Подпись и дата

Инв. № подл.

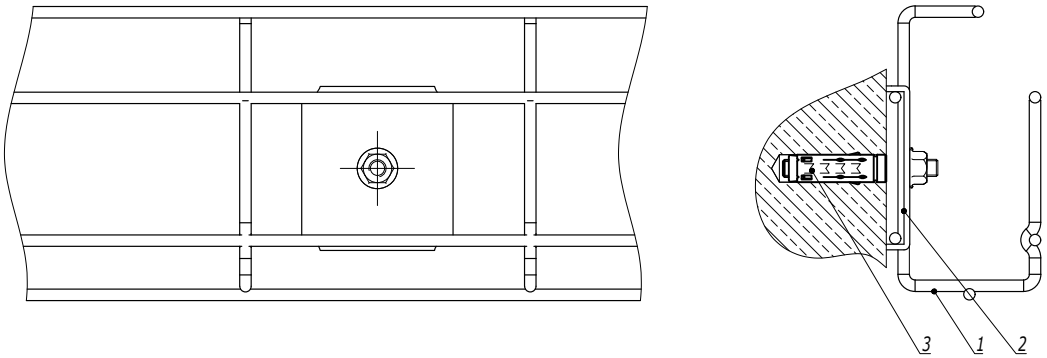

Поз.	Наименование	Код	Кол.	Примечание
1	Лоток кабельный проволочный G-образный		1	
2	Пластина для подвеса проволочного лотка на шпильке	FC37311	1	
3	Стандартный анкер М8		1	DKC-2018.M5.01

Изм.	Кол.уч.	Лист	№док.	Подпись	Дата	DKC-2018.F5.24		
Разработал		Тиунов И.А.			09.18	Крепление G-образного проволочного лотка к стене	Стадия	Лист	Листов
Проверил		Чередниченко Г.А.			09.18			1	2
Утвердил		Дядичко А.В.			09.18		DKC		

Взаим. инв. №

Подпись и дата

Инв. № подл.