V-образное крепление к профнастилу

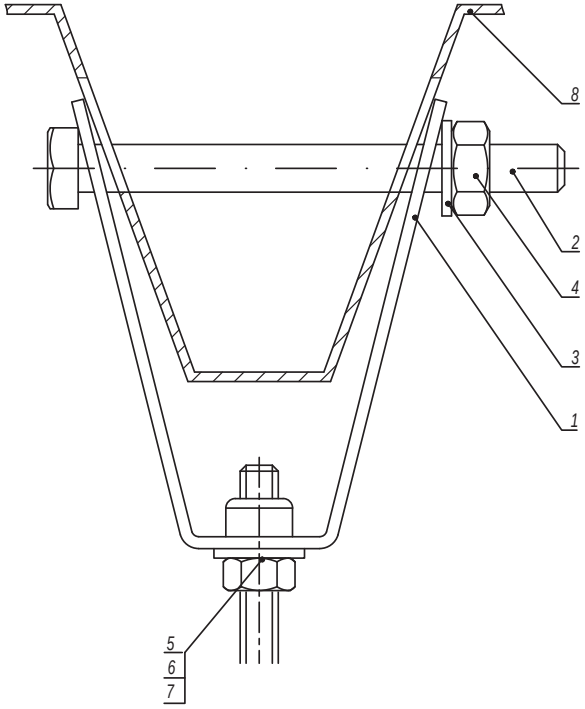

Таблица 1 - выбор болта			
Поз.	Наименование	Ширина профнастила	
		50 мм	100 мм
2	Болт DIN933 M10	CM081070	CM081012

1. Порядок крепления:
   а) просверлить отверстия в профнастиле диаметром 12 мм;
   б) установить болт в отверстия крепления и профнастила;
   в) затянуть гайку до прилегания крепления к профтастилу.
2. Используется с профнастилом шириной 50-100 мм.

Поз.	Наименование	Код	Кол.	Примечание
1	Крепление к профнастилу V-образное	CM33****	1	
2	Болт DIN933 M10	CM0810**	1	См. таблицу 1
3	Шайба кузовная Ø10	CM121000	1	
4	Гайка DIN934 M10	CM111000	1	
5	Шайба с узкими полями DIN125	CM24****	1	См. таблицу 2
6	Гайка DIN934	CM11****	1	
7	Шпилька DIN975/976	CM20****	1	
8	Профнастил			

Таблица 2 - выбор шпильки			
Поз.	Наименование	Код	
		Для крепления M8 (CM330800)	Для крепления M10 (CM331000)
5	Шайба кузовная DIN9021	CM240800	CM241000
6	Гайка шестигранная DIN934	CM110800	CM111000
7	Шпилька DIN975/976	CM200801	CM201001

Изм.	Кол.уч.	Лист	№док.	Подпись	Дата	DKC-2017.FCL.04		
Разработал		Тиунов И.А.			11.17	Крепление к профнастилу	Стадия	Лист	Листов
Проверил		Чередниченко Г.А.			11.17			1	2
Утвердил		Дядичко А.В.			11.17		DKC		

Взаим. инв. №

Подпись и дата

Инв. № подл.