Хомуты для средних нагрузок ВНМ

Код	Наименование	Резьба соединительной гайки	Рекомендованная нагрузка*, кН
ВНМ21014	Хомут для средних нагрузок с изоляцией с гайкой М8 для труб d 1/4"	М8	1,5
ВНМ21038	Хомут для средних нагрузок с изоляцией с гайкой М8 для труб d 3/8"		
ВНМ21012	Хомут для средних нагрузок с изоляцией с гайкой М8 для труб d 1/2"		
ВНМ21034	Хомут для средних нагрузок с изоляцией с гайкой М8 для труб d 3/4"		
ВНМ21100	Хомут для средних нагрузок с изоляцией с гайкой М8 для труб d 1"		
ВНМ21114	Хомут для средних нагрузок с изоляцией с гайкой М8 для труб d 1 1/4"		
ВНМ21112	Хомут для средних нагрузок с изоляцией с гайкой М8 для труб d 1 1/2"		
ВНМ21200	Хомут для средних нагрузок с изоляцией с гайкой М8 для труб d 2"		
ВНМ21212	Хомут для средних нагрузок с изоляцией с гайкой М8 для труб d 2 1/2"		
ВНМ21300	Хомут для средних нагрузок с изоляцией с гайкой М8 для труб d 3"		
ВНМ21400	Хомут для средних нагрузок с изоляцией с гайкой М8/М10 для труб d 4"	М8+М10	2,5
ВНМ21500	Хомут для средних нагрузок с изоляцией с гайкой М8/М10 для труб d 5"		
ВНМ21600	Хомут для средних нагрузок с изоляцией с гайкой М8/М10 для труб d 6"		
ВНМ21800	Хомут для средних нагрузок с изоляцией с гайкой М8/М10 для труб d 8"		

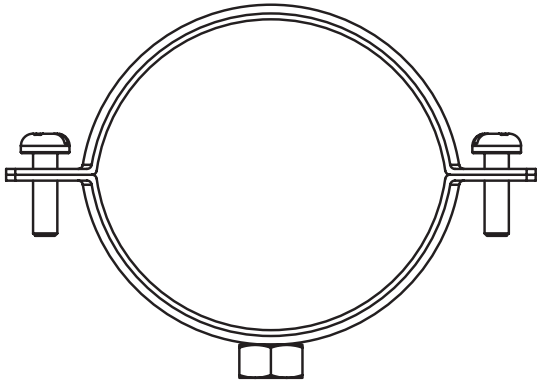

1. * Указана максимальная рекомендованная нагрузка на 1 хомут.
   Не применимо для всех схем в текущем типовом альбоме. Для всех узлов прокладки необходимо производить прочностной расчет с реальными проектными нагрузками.

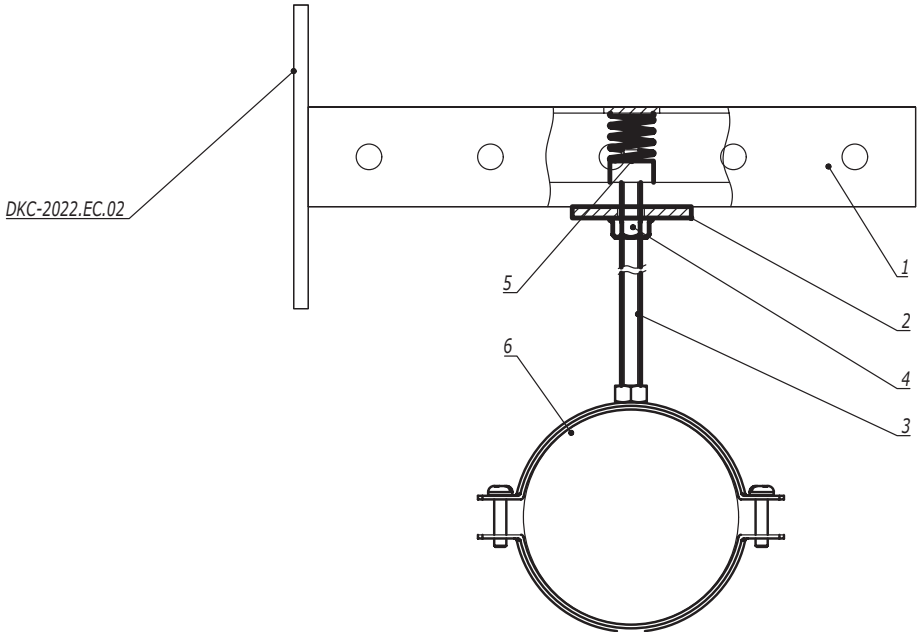

Поз.	Наименование	Код	Кол.	Примечание
1	Консоль из С-обр. профиля			
2	Опорная пластина для С-обр. профиля	ВНМ4141		
3	Шпилька резьбовая М8	СМ2008**		
4	Гайка с насечкой М8 DIN 6923	СМ100800		
5	Гайка для подвешивания профиля	СМ14****/ СМ15****/ СМ16****		
6	Хомут для средних нагрузок ВНМ			

Изм.	Кол.уч.	Лист	№док.	Подпись	Дата	DKC-2022.EC.06		
Разработал		Тиунов И.А.			01.22	Прокладка инженерных коммуникаций на консоли с использованием хомута ВНМ	Стадия	Лист	Листов
Проверил		Чередниченко Г.А.			01.22				1
Утвердил		Дядичко А.В.			01.22		DKC		

Взаим. инв. №

Подпись и дата

Инв. № подл.

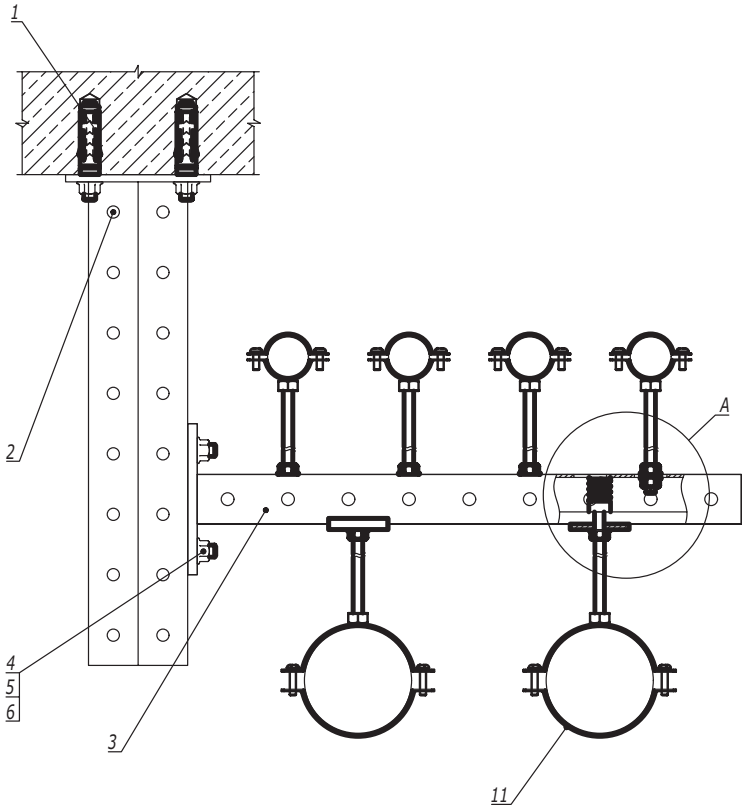

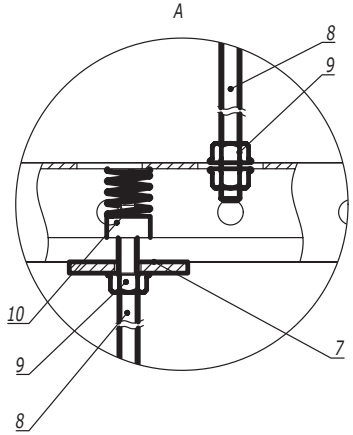

Поз.	Наименование	Код	Кол.	Примечание
1	Анкер стандартный М10			DKC-2018.M5.01
2	Подвес BSD-41			
3	Консоль из С-обр. профиля		n	
4	Винт для для крепления к профилю М10х30	CM041030	2n	
5	Шайба кузовная 10, DIN 9021	CM121000	2n	
6	Гайка с насечкой М10 DIN 6923	CM101000	2n	
7	Опорная пластина для С-обр. профиля	BHM4141		
8	Шпилька резьбовая	CM20****		
9	Гайка с насечкой DIN 6923	CM10****		
10	Гайка для подвешивания профиля	CM14****/ CM15****/ CM16****		
11	Хомут для средних нагрузок BHM			

Изм.	Кол.уч.	Лист	№док.	Подпись	Дата	DKC-2022.EC.07		
Разработал		Тиунов И.А.			01.22	Прокладка инженерных коммуникаций на подвесе на консоли с использованием хомутов BHM	Стадия	Лист	Листов
Проверил		Чередниченко Г.А.			01.22				1
Утвердил		Дядичко А.В.			01.22		DKC		

Взаим. инв. №

Подпись и дата

Инв. № подл.