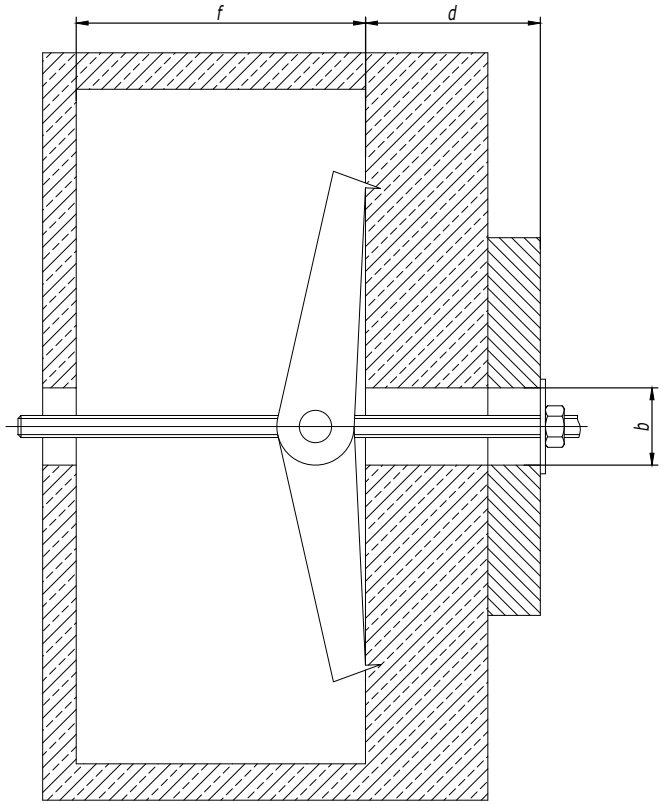

Складной пружинный анкер с кольцом (тип 1)

Диаметр резьбы	Диаметр сверла b, мм	Минимальная глубина пустот f, мм	Максимальная толщина закрепления d, мм	Код анкера
М3	10	25	35	CM510310
М3	12	28	33	CM510312
М4	14	32	31	CM510414

Складной пружинный анкер с крюком (тип 2)

Диаметр резьбы	Диаметр сверла b, мм	Минимальная глубина пустот f, мм	Максимальная толщина закрепления d, мм	Код анкера
М3	10	25	35	CM520310
М4	14	32	31	CM520414

Складной пружинный анкер с винтом (тип 3)

Диаметр резьбы	Диаметр сверла b, мм	Минимальная глубина пустот f, мм	Максимальная толщина закрепления d, мм	Код анкера
М3	10	25	45	CM530310
М4	14	32	40	CM530414

1. Характеристики материалов см. в каталоге ДКС.
2. Порядок крепления:
   а) Просверлить и очистить отверстие. Установить анкер в отверстие при помощи молотка;
   б) Установить монтируемую деталь и зафиксировать ее с помощью гайки из комплекта анкера. В пустоте стопорные крылья под воздействием пружины раскрываются;
   в) Зафиксировать анкер, затянув гайку.

Изм.	Кол.уч.	Лист	№док.	Подпись	Дата	DKC-2018.M5.02		
Разработал		Тиунов И.А.			09.18	Крепеж для пустотелых конструкций	Стадия	Лист	Листов
Проверил		Чередниченко Г.А.			09.18			1	2
Утвердил		Дядичко А.В.			09.18		DKC		

Взаим. инв. № | Подпись и дата | Инв. № подл.