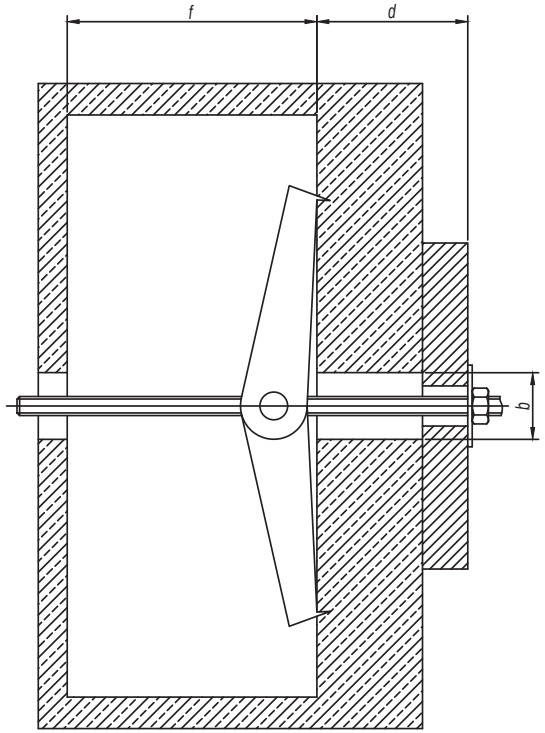


Складной пружинный анкер с кольцом (тип 1)

| Диаметр резьбы | Диаметр сверла b, мм | Минимальная глубина пустот f, мм | Максимальная толщина закрепления d, мм | Код анкера |
|---|---|---|---|---|
| M3 | 10 | 25 | 35 | CM510310 |
| M3 | 12 | 28 | 33 | CM510312 |
| M4 | 14 | 32 | 31 | CM510414 |

Складной пружинный анкер с крюком (тип 2)

| Диаметр резьбы | Диаметр сверла b, мм | Минимальная глубина пустот f, мм | Максимальная толщина закрепления d, мм | Код анкера |
|---|---|---|---|---|
| M3 | 10 | 25 | 35 | CM520310 |
| M4 | 14 | 32 | 31 | CM520414 |

Складной пружинный анкер с винтом (тип 3)

| Диаметр резьбы | Диаметр сверла b, мм | Минимальная глубина пустот f, мм | Максимальная толщина закрепления d, мм | Код анкера |
|---|---|---|---|---|
| M3 | 10 | 25 | 45 | CM530310 |
| M4 | 14 | 32 | 40 | CM530414 |

1. Подробные характеристики см. в актуальном каталоге ДКС.
2. Порядок крепления:
   а) просверлить и очистить отверстие. Установить анкер в отверстие;
   б) установить монтируемую деталь и зафиксировать ее с помощью гайки из комплекта анкера. В пустоте стопорные крылья под воздействием пружины раскрываются;
   в) зафиксировать деталь, затянув гайку.

| Изм. | Кол.уч. | Лист | №док. | Подпись | Дата | DKC-2017.FCL.02 | | |
|---|---|---|---|---|---|---|---|---|
| Разработал | | Тиунов И.А. | | | 11.17 | Крепеж анкерный для пустотелых конструкций | Стадия | Лист | Листов |
| Проверил | | Чередниченко Г.А. | | | 11.17 | | | 1 | 3 |
| Утвердил | | Дядичко А.В. | | | 11.17 | | DKC | | |

Взаим. инв. № | Подпись и дата | Инв. № подл.