Монтаж на один трос

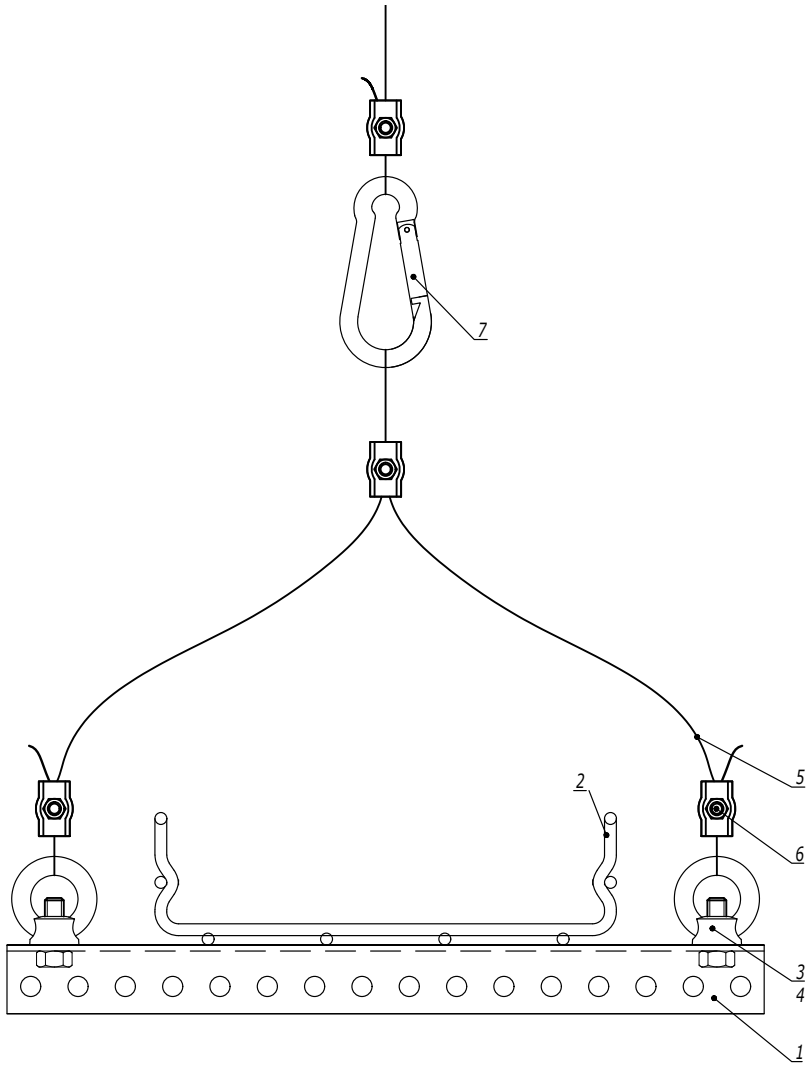


Таблица 1
Комплект "рым-болт с гайкой шестигранной"

| Поз. | Наименование | Код |
|---|---|---|
| 3 | Гайка шестигранной DIN 934 | CM111000 |
| 4 | Рым-болт DIN 580 | CM610063 |

Таблица 2
Комплект "рым-гайка с болтом с шестигранной головкой"

| Поз. | Наименование | Код |
|---|---|---|
| 3 | Болт с шестигранной головкой DIN 933 | CM081030 |
| 4 | Рым-гайка DIN 582 | CM609010 |

| Поз. | Наименование | Код | Кол. | Примечание |
|---|---|---|---|---|
| 1 | Профиль П-образный | | | |
| 2 | Лоток кабельный серии S5/F5 | | | |
| 3 | Болт с шестигранной головкой/гайка шестигранная | | | См. табл. 1, 2 |
| 4 | Рым-гайка DIN 582/рым-болт DIN 580 | | | |
| 5 | Трос стальной DIN 3055 | CM6255** | | |
| 6 | Зажим для троса Simplex/Duplex | CM6220**/ CM6230** | | |
| 7 | Карабин/такелажная скоба | CM6260**/ CM6070**/ CM631** | | |

Монтаж между балками

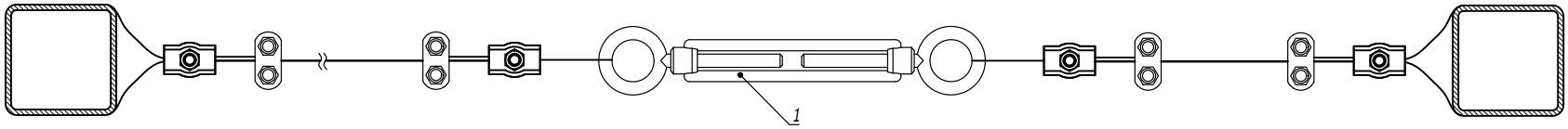


| Поз. | Наименование | Код | Кол. | Примечание |
|---|---|---|---|---|
| 1 | Тарлеп DIN 1480 | CM628***/<br>CM629***/<br>CM630*** | | |

| Изм. | Кол.уч. | Лист | №док. | Подпись | Дата | DKC-2018.M5.10 | | |
|---|---|---|---|---|---|---|---|---|
| Разработал | | Тиунов И.А. | | | 09.18 | Натяжные конструкции с использованием троса | Стадия | Лист | Листов |
| Проверил | | Чередниченко Г.А. | | | 09.18 | | | 1 | 2 |
| Утвердил | | Дядичко А.В. | | | 09.18 | | DKC | | |

Взаим. инв. №

Подпись и дата

Инв. № подл.

Держатель BHR-40

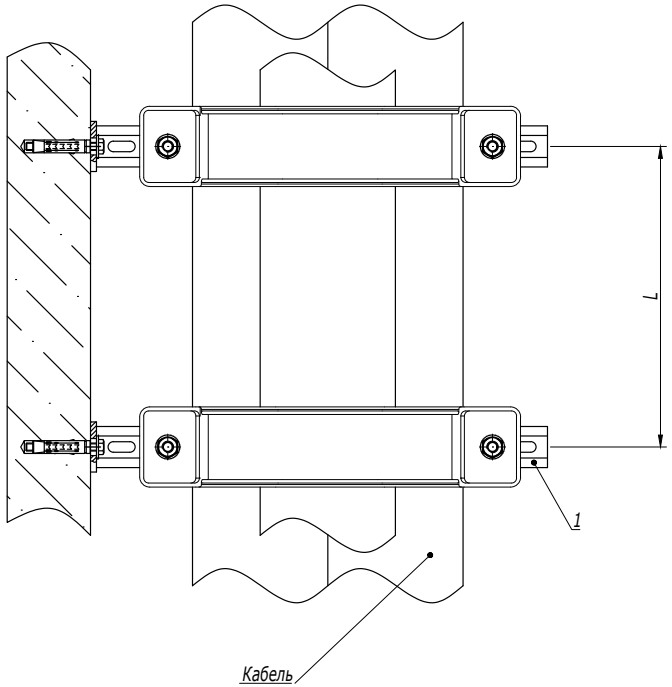


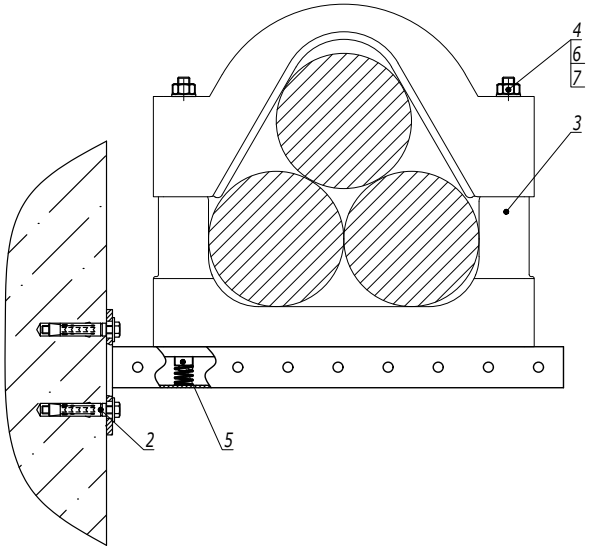


1. L- расстояние между точками подвеса выбирается в зависимости от нагрузки в диапазоне от 500 до 1000 мм.

| Поз. | Наименование | Код | Кол. | Примечание |
|---|---|---|---|---|
| 1 | Консоль BBP-41 | | 2 | |
| 2 | Стандартный анкер с болтом | | 4 | DKC-2018.M5.01 |
| 3 | Кабельный держатель BHR-40 | BHR4009/BHR4011/ BHR4013 | 2 | |
| 4 | Шпилька M12x300 | CM201230 | 4 | |
| 5 | Гайка для подвешивания профиля (с удлиненной пружиной) M12x40 | CM161200 | 4 | |
| 6 | Шайба с узкими полями M12 | CM241200 | 4 | |
| 7 | Гайка шестигранная M12 | CM111200 | 4 | |

| Изм. | Кол.уч. | Лист | №док. | Подпись | Дата |
|---|---|---|---|---|---|

DKC-2018.B5.29

Лист 5

Взаим. инв. №

Подпись и дата

Инв. № подл.

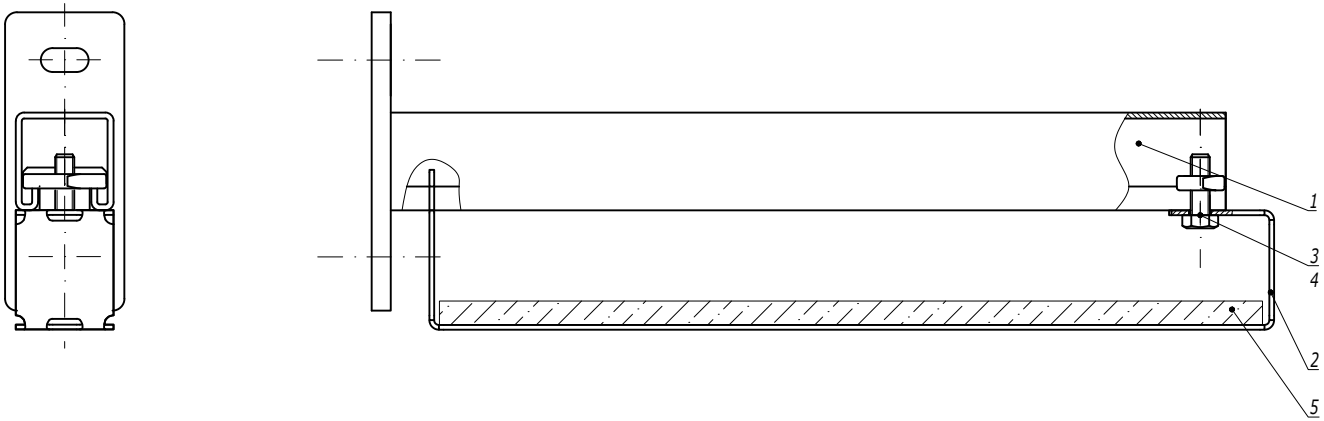


| Поз. | Наименование | Код | Кол. | Примечание |
|---|---|---|---|---|
| 1 | Консоль из С-образного профиля | BBP21**/ BBP41**/ BBD21**/ BBD41** | | |
| 2 | Держатель огнезащитной перегородки BMZ-15 | | | |
| 3 | Болт с шестигранной головкой M8x25 DIN 933 | CM020825 | | |
| 4 | Гайка для подвешивания профиля M8 | CM140800 | | |
| 5 | Огнезащитная перегородка | DD**** | | |

| Изм. | Кол.уч. | Лист | №док. | Подпись | Дата | DKC-2018.B5.30 | | | |
|---|---|---|---|---|---|---|---|---|---|
| Разработал | | Тиунов И.А. | | | 09.18 | Держатель огнезащитной перегородки к консоли из С-образного профиля | Стадия | Лист | Листов |
| Проверил | | Чередниченко Г.А. | | | 09.18 | | | | 1 |
| Утвердил | | Дядичко А.В. | | | 09.18 | | DKC | | |

Взаим. инв. №

Подпись и дата

Инв. № подл.

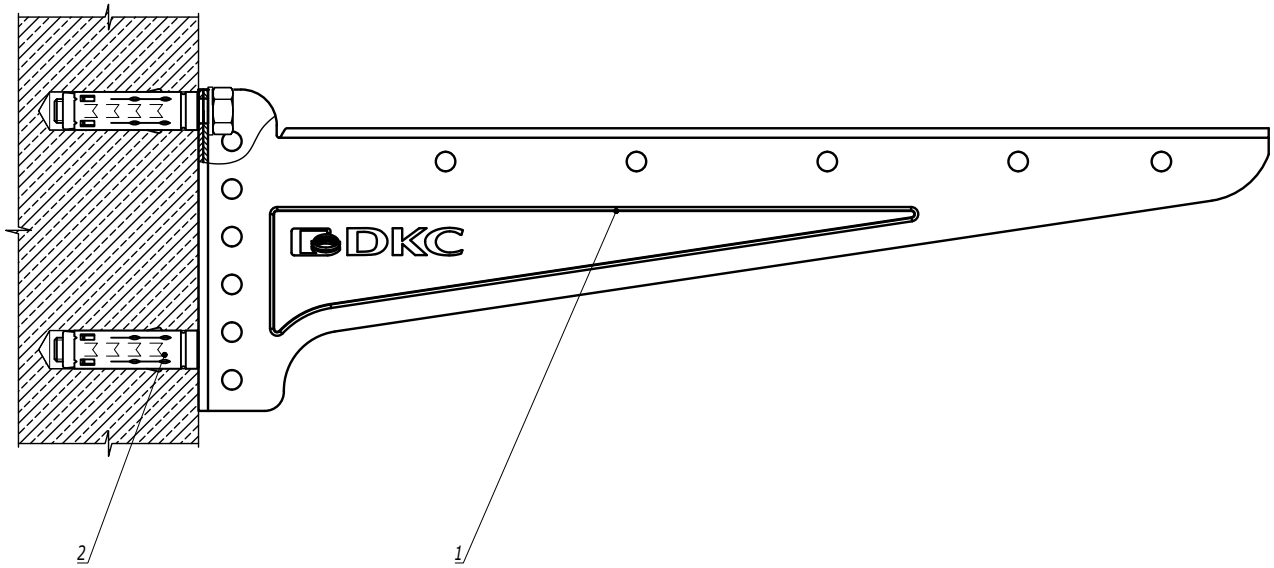


1. С консолями длиной 100-300 мм использовать анкер М8.
   С консолями длиной 400 мм использовать анкер М10.

| Поз. | Наименование | Код | Кол. | Примечание |
|---|---|---|---|---|
| 1 | Консоль BBN-40/BBN-50/BBN-60 | | 1 | |
| 2 | Анкер | | 2 | DKC-2018.M5.01 |

| Изм. | Кол.уч. | Лист | №док. | Подпись | Дата | DKC-2021.B5.31 | | |
|---|---|---|---|---|---|---|---|---|
| Разработал | | Тиунов И.А. | | | 02.21 | Монтаж консоли BBN-40/BBN-50/BBN-60 к стене | Стадия | Лист | Листов |
| Проверил | | Чередниченко Г.А. | | | 02.21 | | | | 1 |
| Утвердил | | Дядичко А.В. | | | 02.21 | | DKC | | |

Взаим. инв. №

Подпись и дата

Инв. № подл.

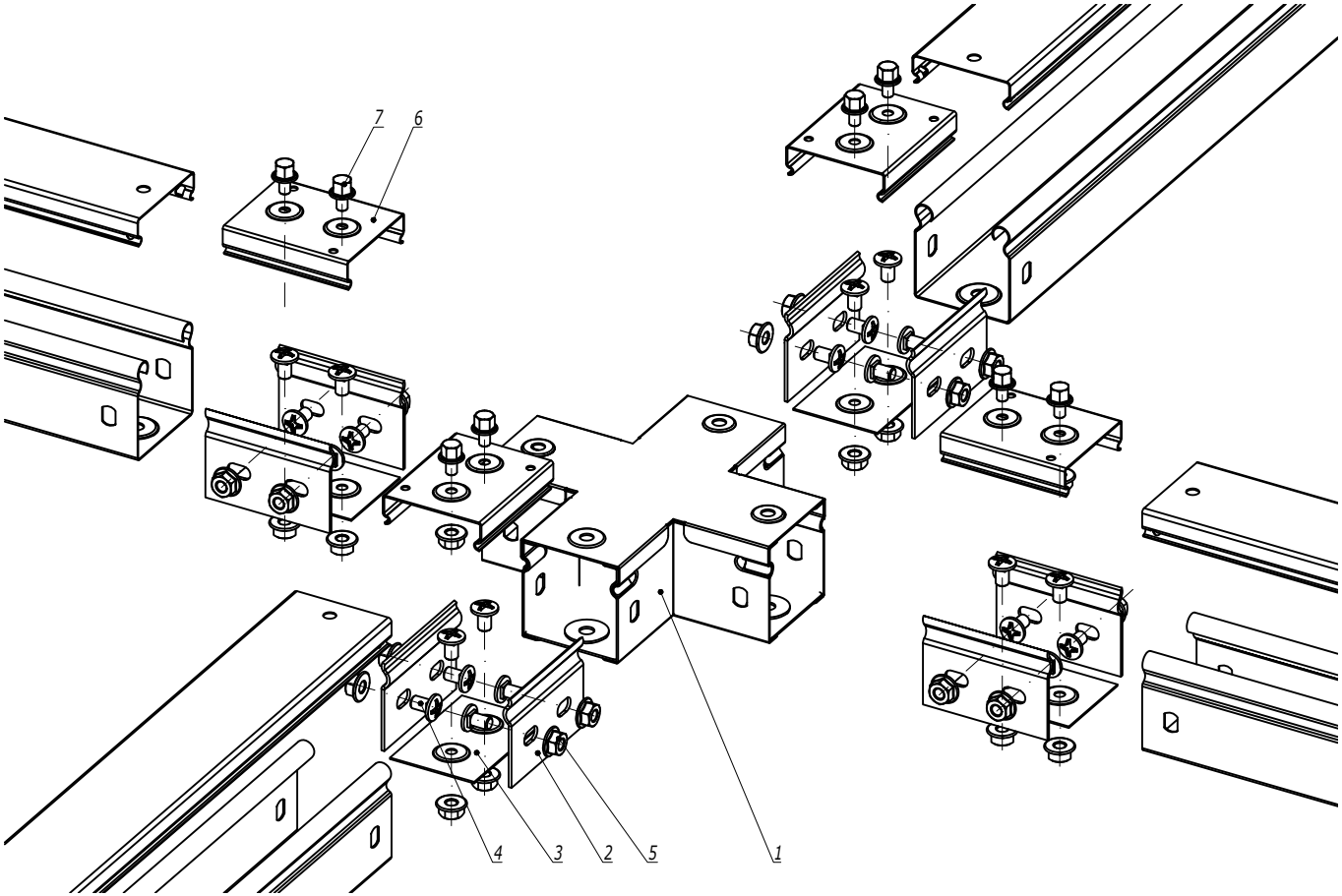


| Поз. | Наименование | Код | Кол. | Примечание |
|---|---|---|---|---|
| | Комплектация для аксессуара | | | |
| 1 | Ответвитель горизонтальный Х-образный, глухой | 39004 | 1 | |
| 2 | Пластина крепежная GTO | 37301 | 8 | |
| 3 | Накладка соединительная CGB | 37350 | 4 | |
| 4 | Винт с крестообразным шлицем М6х10 | CM010610 | 24 | |
| 5 | Гайка с насечкой М6 DIN 6923 | CM100600 | 24 | |
| | Комплектация для крышки | | | |
| 6 | Накладка соединительная CGC | 37390 | 4 | |
| 7 | Винт для электрического соединения М5х8 | CM030508 | 8 | |

| Изм. | Кол.уч. | Лист | №док. | Подпись | Дата | DKC-2018.S5.30 | | | |
|---|---|---|---|---|---|---|---|---|---|
| Разработал | | Тиунов И.А. | | | 09.18 | Ответвитель горизонтальный Х-образный, глухой | Стадия | Лист | Листов |
| Проверил | | Чередниченко Г.А. | | | 09.18 | | | | 1 |
| Утвердил | | Дядичко А.В. | | | 09.18 | | DKC | | |

Взаим. инв. №

Подпись и дата

Инв. № подл.

Формат А3

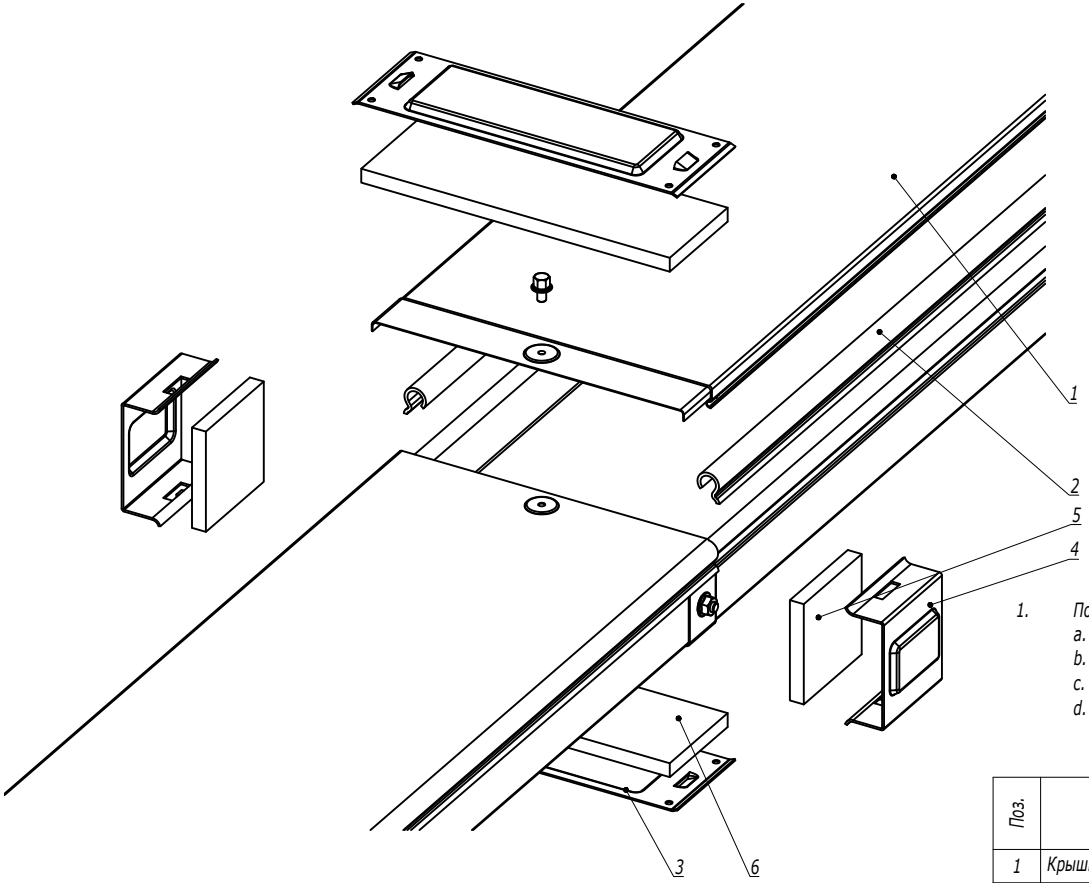


1. Порядок сборки:
   a. Наклеить бандажную ленту на борт лотка (поз.2);
   b. Наклеить уплотнительные пластины на стык лотков и крышек (поз. 5, 6);
   c. Установить защитные пластины в основании лотка и на крышку лотка (поз. 3);
   d. Зафиксировать пластины в основании и на крышке лотка (поз. 3), защелкнув на них боковые пластины (поз. 4).

| Поз. | Наименование | Код | Кол. | Примечание |
|---|---|---|---|---|
| 1 | Крышка на лоток | | | |
| 2 | Клейкая бандажная лента IP44 на борт лотка | | | |
| | Состав комплектного аксессуара | | | |
| 3 | Пластина защитная IP44 осн. (мет.) | | 2 | Код комплекта: SIP0**** |
| 4 | Пластина защитная боковая IP44 (мет.) | | 2 | |
| 5 | Пластина защитная боковая IP44 (EPDM) | | 2 | |
| 6 | Пластина защитная IP44 осн. (EPDM) | | 2 | |

| Изм. | Кол.уч. | Лист | №док. | Подпись | Дата | DKC-2018.S5.33 | | |
|---|---|---|---|---|---|---|---|---|
| Разработал | | Тиунов И.А. | | | 09.18 | Система защиты IP44 | Стадия | Лист | Листов |
| Проверил | | Чередниченко Г.А. | | | 09.18 | | | | 1 |
| Утвердил | | Дядичко А.В. | | | 09.18 | | DKC | | |

Формат А3

Взаим. инв. №

Подпись и дата

Инв. № подл.

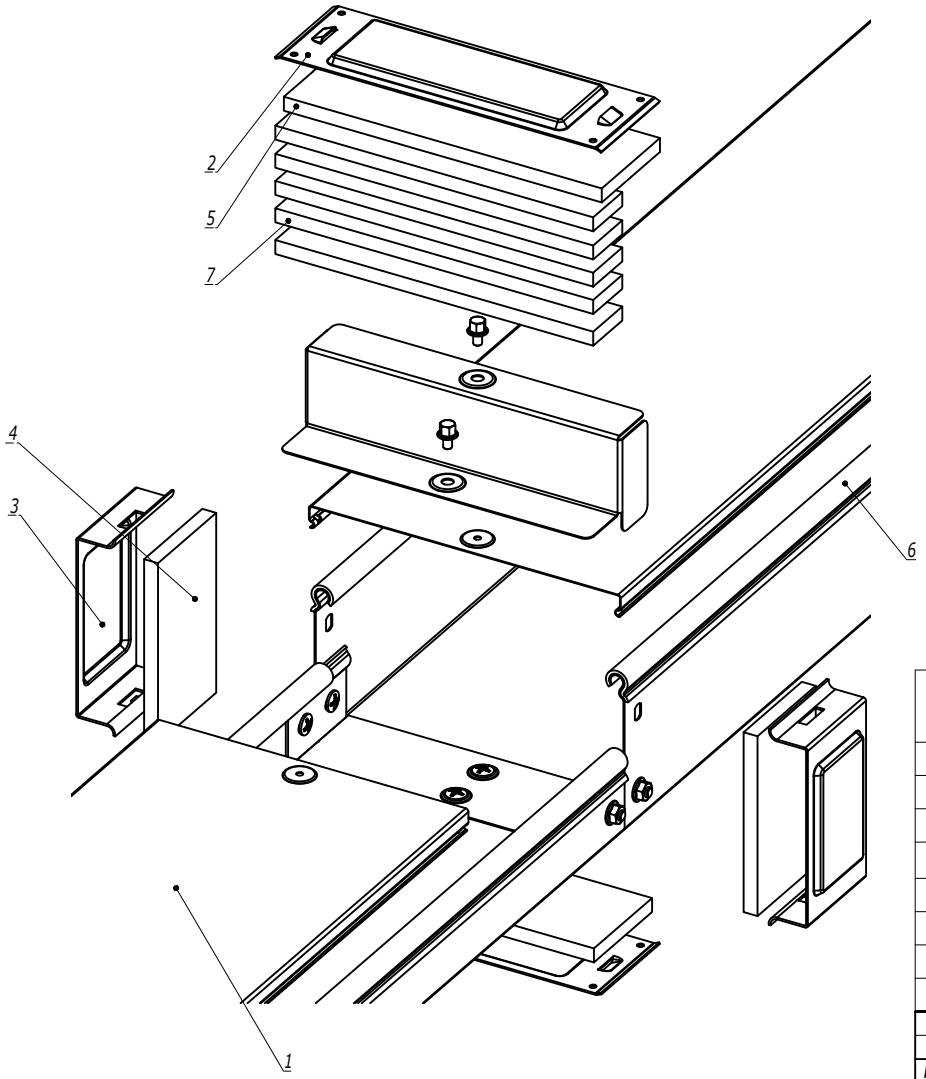


1. Порядок сборки:
   a. Наклеить бандажную ленту на борт лотка (поз.6);
   b. Выровнять высоту бортов на стыке лентой поз.7;
   c. Наклеить уплотнительные пластины на стык лотков и крышек (поз. 4, 5);
   d. Установить защитные пластины в основании лотка и на крышку лотка (поз. 2);
   e. Зафиксировать пластины в основании и на крышке лотка (поз. 2), защелкнув на них боковые пластины (поз. 3).

| Поз. | Наименование | Код | Кол. | Примечание |
|---|---|---|---|---|
| | Комплектация для аксессуара | | | |
| 1 | Крышка на лоток | | | |
| 2 | Пластина защитная IP44 осн. (мет.) | | 2 | Код комплекта: SIP0**** |
| 3 | Пластина защитная боковая IP44 (мет.) | | 2 | |
| 4 | Пластина защитная боковая IP44 (EPDM) | | 2 | |
| 5 | Пластина защитная IP44 осн. (EPDM) | | 2 | |
| 6 | Клейкая бандажная лента IP44 на борт лотка | 37558 | | |
| 7 | Клейкая бандажная лента IP44 на стык лотков | 37557 | | |

| Изм. | Кол.уч. | Лист | №док. | Подпись | Дата | DKC-2018.S5.34 | | | |
|---|---|---|---|---|---|---|---|---|---|
| Разработал | | Тиунов И.А. | | | 09.18 | Система защиты IP44 с переходником по высоте RB | Стадия | Лист | Листов |
| Проверил | | Чередниченко Г.А. | | | 09.18 | | | | 1 |
| Утвердил | | Дядичко А.В. | | | 09.18 | | DKC | | |

Формат А3

Взаим. инв. №
Подпись и дата
Инв. № подл.

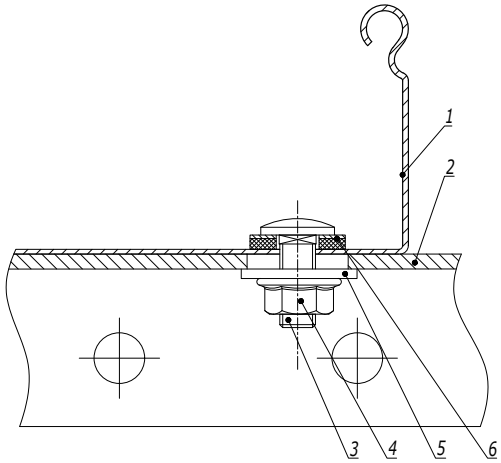


| Поз. | Наименование | Код | Кол. | Примечание |
|---|---|---|---|---|
| 1 | Лоток кабельный листовой | | | |
| 2 | Профиль/ Консоль | | 1 | |
| 3 | Винт с гладкой головкой и квадратным подголовником M6x20 DIN 603 | CM010620 | 2 | |
| 4 | Гайка с насечкой, препятствующей откручиванию M6 DIN 6923 | CM100600 | 2 | |
| 5 | Шайба кузовная 6 DIN 9021 | CM120600 | 2 | |
| 6 | Шайба уплотнительная 6 | CM133620INOX316L | | |

| Изм. | Кол.уч. | Лист | №док. | Подпись | Дата | DKC-2018.S5.35 | | | |
|---|---|---|---|---|---|---|---|---|---|
| Разработал | | Тиунов И.А. | | | 09.18 | Крепление кабельного лотка с системой защиты IP44 к профилю/консоли | Стадия | Лист | Листов |
| Проверил | | Чередниченко Г.А. | | | 09.18 | | | | 1 |
| Утвердил | | Дядичко А.В. | | | 09.18 | | DKC | | |

Формат А3

Взаим. инв. №

Подпись и дата

Инв. № подл.

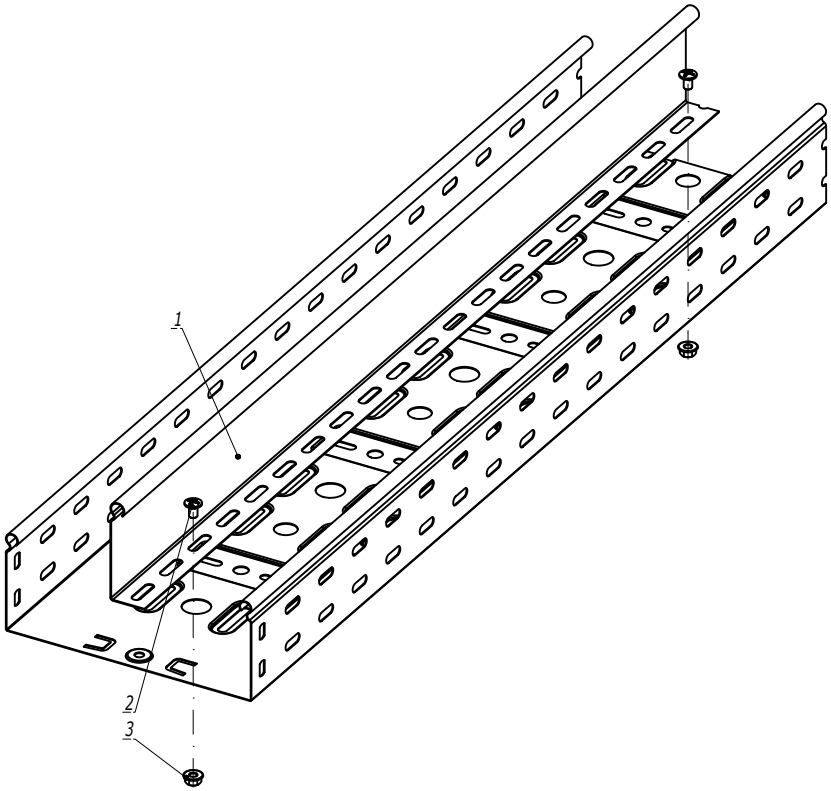


| Поз. | Наименование | Код | Кол. | Примечание |
|---|---|---|---|---|
| | Комплектация для аксессуара | | | |
| 1 | Перегородка SEP | | 1 | |
| 2 | Винт с крестообразным шлицем М6х10 | CM010610 | 2 | |
| 3 | Гайка с насечкой М6 DIN 6923 | CM100600 | 2 | |

| Изм. | Кол.уч. | Лист | №док. | Подпись | Дата | DKC-2018.S5.36 | | | |
|---|---|---|---|---|---|---|---|---|---|
| Разработал | | Тиунов И.А. | | | 09.18 | Монтаж разделителя SEP | Стадия | Лист | Листов |
| Проверил | | Чередниченко Г.А. | | | 09.18 | | | | 1 |
| Утвердил | | Дядичко А.В. | | | 09.18 | | DKC | | |

Формат А3

Взаим. инв. №

Подпись и дата

Инв. № подл.

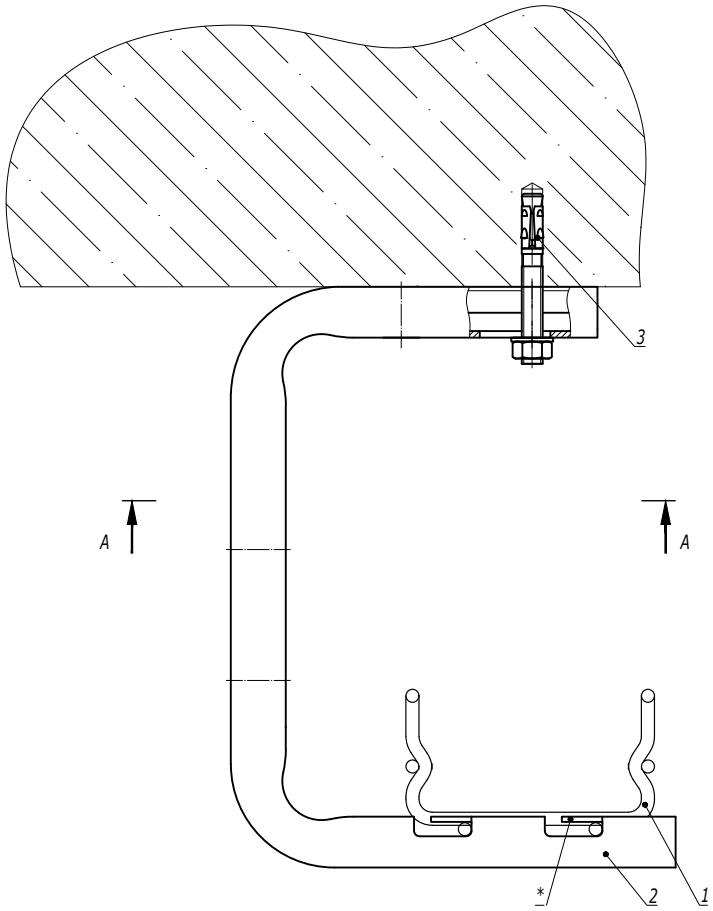


A-A

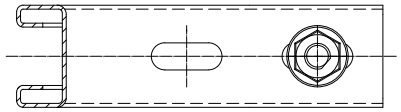

1. * Для фиксации лотка на держателе произвести загиб лепестков.

| Поз. | Наименование | Код | Кол. | Примечание |
|---|---|---|---|---|
| 1 | Лоток проволочный шириной 100-400 мм | | | |
| 2 | Консоль FBA-30 | FBA30** | 1 | |
| 3 | Усиленный клиновой анкер M8x65 | CM480865 | 1 | DKC-2018.M5.01 |

| Изм. | Кол.уч. | Лист | №док. | Подпись | Дата | DKC-2018.F5.16 | | | |
|---|---|---|---|---|---|---|---|---|---|
| Разработал | | Тиунов И.А. | | | 09.18 | Крепление проволочного лотка шириной 100-400 мм на консоли FBA-30 | Стадия | Лист | Листов |
| Проверил | | Чередниченко Г.А. | | | 09.18 | | | | 1 |
| Утвердил | | Дядичко А.В. | | | 09.18 | | DKC | | |

Взаим. инв. №

Подпись и дата

Инв. № подл.

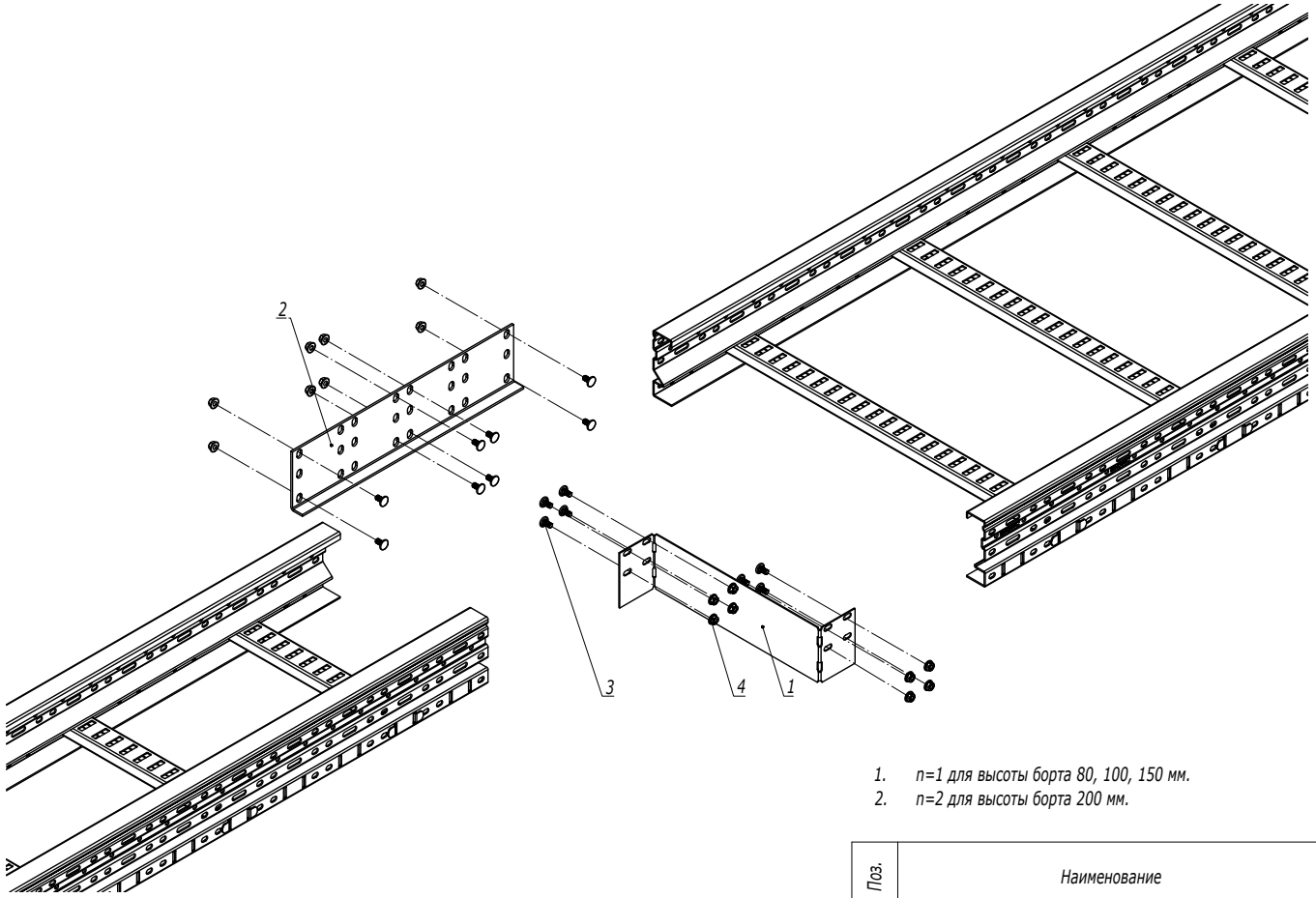


1. n=1 для высоты борта 80, 100, 150 мм.
2. n=2 для высоты борта 200 мм.

| Поз. | Наименование | Код | Кол. | Примечание |
|---|---|---|---|---|
| 1 | Заглушка-редукция | | 1 | |
| 2 | Соединитель горизонтальный | | 1 | |
| 3 | Винт М6х20 | CM050620HDZ | n·8+8 | |
| 4 | Гайка с насечкой М6 DIN 6923 | CM100600HDZ | n·8+8 | |

| Изм. | Кол.уч. | Лист | №док. | Подпись | Дата | DKC-2018.U5.05 | | |
|---|---|---|---|---|---|---|---|---|
| Разработал | | Тиунов И.А. | | | 09.18 | Заглушка-редукция | Стадия | Лист | Листов |
| Проверил | | Чередниченко Г.А. | | | 09.18 | | | | 1 |
| Утвердил | | Дядичко А.В. | | | 09.18 | | DKC | | |

Взаим. инв. №

Подпись и дата

Инв. № подл.