Крепление к профилю/консоли листового кабельного лотка серии S5

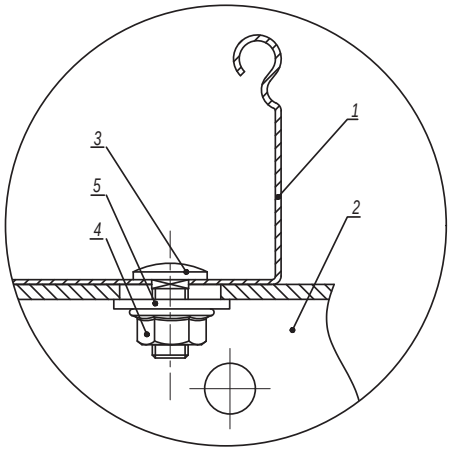

Поз.	Наименование	Код	Кол.	Примечание
1	Лоток кабельный листовой			
2	Профиль/консоль		1	
3	Винт с гладкой головкой и квадратным подголовником M6x16 DIN603	CM010616	2	
4	Гайка с насечкой, препятствующей откручиванию M6 DIN6923	CM100600	2	
5	Шайба кузовная 6 DIN9021	CM120600	2	

Изм.	Кол.уч.	Лист	№док.	Подпись	Дата	DKC-2017.FCL.06			
Разработал		Тиунов И.А.			11.17	Крепление кабельного лотка к профилю/консоли	Стадия	Лист	Листов
Проверил		Чередниченко Г.А.			11.17			1	3
Утвердил		Дядичко А.В.			11.17		DKC		

Взаим. инв. №

Подпись и дата

Инв. № подл.

Крепление листового лотка шириной 200-400 мм

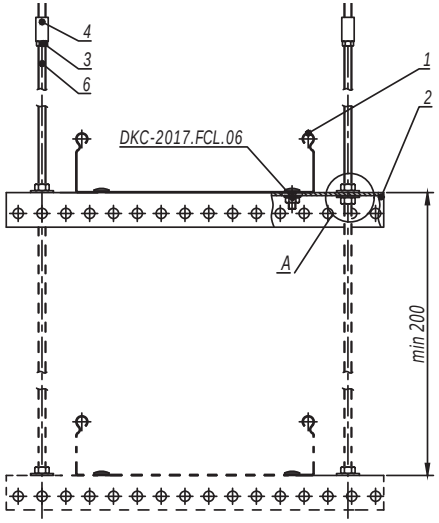

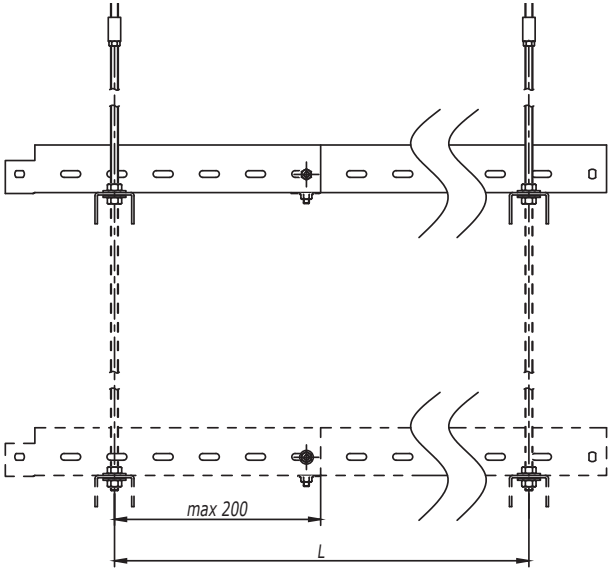

Таблица 1 - выбор профиля	
Ширина лотка (ширина группы лотков), мм	Код скобы
200	BPM2903
300	BPM2904
400	BPM2905

1. Монтаж к опорной поверхности согласно DKC-2017.FCL.01-DKC-2017.FCL.02, DKC-2017.FCL.04-DKC-2017.FCL.05.
2. Ширина кабельного лотка или суммарная ширина группы лотков не должны превышать 400 мм.
3. Длину подвеса, расстояние L и допустимую нагрузку на кабельный лоток необходимо уточнить в соответствующем ТРМ.
4. При подвесе не более 3-х ярусов использовать шпильку М8 СМ200801 (поз.6).
5. При подвесе в 4 яруса использовать шпильку М10 СМ201001 (поз.6).
6. Поз.3-4 применяются для соединения шпилек.
7. Количество элементов в спецификации указано на один подвес.

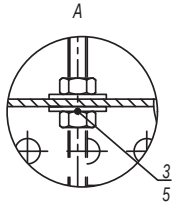

Поз.	Наименование	Код	Кол.	Примечание
1	Лоток кабельный			
2	П-образный профиль		n	
3	Гайка шестигранная DIN934	CM11****	2(n+1)	
4	Гайка соединительная DIN6334	CM21****	2	
5	Шайба кузовная DIN9021	CM12****	2n	
6	Шпилька DIN975/976	CM20****	2	

Изм.	Кол.уч.	Лист	№док.	Подпись	Дата	DKC-2017.FCL.08	Лист 3

Взаим. инв. №

Подпись и дата

Инв. № подл.

Крепление к стене консоли, усиленной укосиной

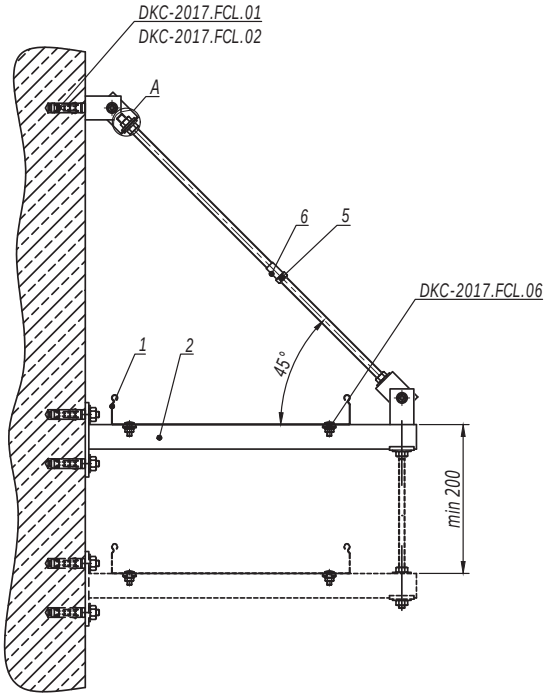

Таблица 1 - выбор консоли		
Ширина лотка (ширина группы лотков), мм	Длина полки консоли, мм	
	Консоль BBH60/BBH70	Консоль BBP41/BBD41
200	427	450
300	527	550
400	627	650

1. Монтаж к опорной поверхности согласно DKC-2017.FCL.01-DKC-2017.FCL.02.
2. Ширина кабельного лотка или суммарная ширина группы лотков не должны превышать 400 мм.
3. Расстояние L и допустимую нагрузку на кабельный лоток необходимо уточнить в соответствующем ТРМ.
4. Поз.5-6 применяются для соединения шпилек.
5. Количество элементов в спецификации указано на один подвес.
6. При многоярусной схеме подвеса использовать шпильку поз.10 вместо болта поз.4.

Поз.	Наименование	Код	Кол.	Примечание
1	Лоток кабельный			
2	Консоль BBP-41/BBD-41/BBH-60/BBH-70		n	
3	Шарнир универсальный	BSV1012	2	
4	Болт с шестигранной головкой M8x80 DIN933	CM081070	1	
5	Гайка шестигранная M8 DIN934	CM110800	2n+4	
6	Гайка соединительная M8 DIN6334	CM210825	1	
7	Шайба кузовная 8 DIN9021	CM120800	2n+4	
8	Шпилька M8x1000 DIN975/976	CM200801	1	
9	Пластина опорная для С-образных профилей	BHM4141	n/2n	Применяется с BBP/BBD
10	Шпилька DIN975/976	CM20****		См. таблицу 2
11	Гайка шестигранная DIN934	CM11****		
12	Шайба кузовная DIN9021	CM12****		

Таблица 2 - выбор метизов			
Поз.	Наименование	Код	
		Консоль BBH60/BBH70	Консоль BBP41/BBD41
10	Шпилька DIN975/976	CM200601	CM200801
11	Гайка шестигранная DIN934	CM110600	CM110800
12	Шайба кузовная DIN9021	CM120600	CM120800

Изм.	Кол.уч.	Лист	№док.	Подпись	Дата	DKC-2017.FCL.11		
Разработал		Тиунов И.А.			11.17	Крепление кабельного лотка на консоли к стене	Стадия	Лист	Листов
Проверил		Чередниченко Г.А.			11.17			1	8
Утвердил		Дядичко А.В.			11.17		DKC		

Взаим. инв. № | Подпись и дата | Инв. № подл.

Крепление к стене консоли на профиле, усиленной укосиной

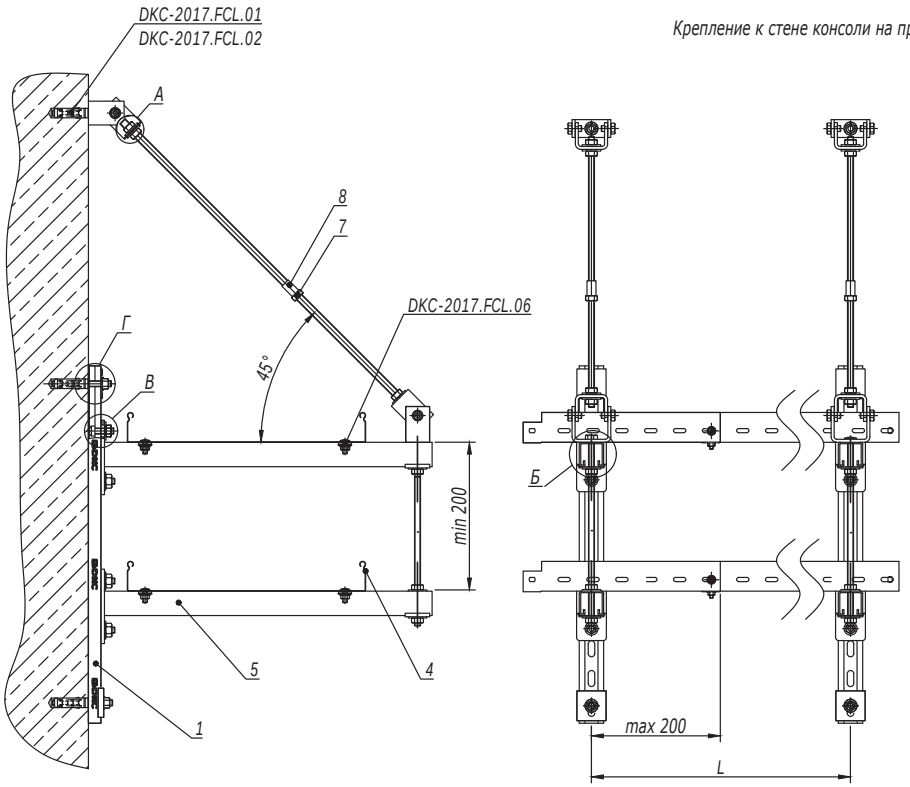

Таблица 1 - выбор консоли		
Ширина лотка (ширина группы лотков), мм	Длина полки консоли, мм	
	Консоль BBH60/BBH70	Консоль BBP41/BBD41
200	427	450
300	527	550
400	627	650

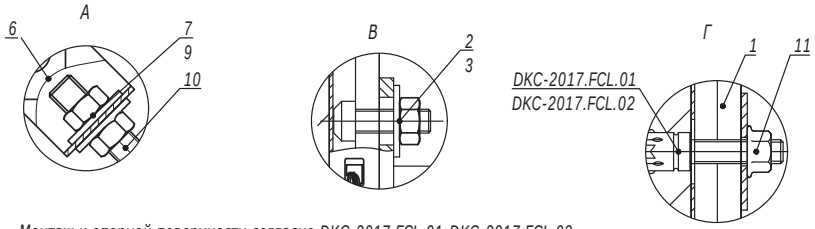

1. Монтаж к опорной поверхности согласно DKC-2017.FCL.01-DKC-2017.FCL.02.
2. Ширина кабельного лотка или суммарная ширина группы лотков не должны превышать 400 мм.
3. Расстояние L и допустимую нагрузку на кабельный лоток необходимо уточнить в соответствующем ТРМ.
4. Поз.5-6 применяются для соединения шпилек.
5. Количество элементов в спецификации указано на один подвес.

Поз.	Наименование	Код	Кол.	Примечание
1	Профиль С-образный			
2	Болт для крепления к С-образному профилю М10х30	CM041030		
3	Гайка с насечкой, препятствующей откручиванию М10 DIN6923	CM101000		
4	Лоток кабельный			
5	Консоль BBP-41/BBD-41/ BBH-60/BBH-70		n	
6	Шарнир универсальный	BSV1012	2	
7	Гайка шестигранная М8 DIN934	CM110800		
8	Гайка соединительная М8 DIN6334	CM210825	1	
9	Шайба кузовная 8 DIN9021	CM120800		
10	Шпилька М8х1000 DIN975/976	CM200801	1	
11	Пластина опорная для С-образных профилей	BHM4141	n+2	Применяется с BBP/BBD
12	Шпилька DIN975/976	CM20****		См. таблицу 2
13	Гайка шестигранная DIN934	CM11****		
14	Шайба кузовная DIN9021	CM12****		

Б

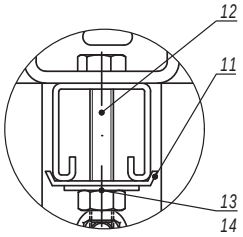

Таблица 2 - выбор метизов			
Поз.	Наименование	Код	
		Консоль BBH60/BBH70	Консоль BBP41/BBD41
12	Шпилька DIN975/976	CM200601	CM200801
13	Гайка шестигранная DIN934	CM110600	CM110800
14	Шайба кузовная DIN9021	CM120600	CM120800

Изм.	Кол.уч.	Лист	№док.	Подпись	Дата

DKC-2017.FCL.11

Лист 2

Взаим. инв. № | Подпись и дата | Инв. № подл.

Крепление к стене консоли, усиленной шпилькой к потолку

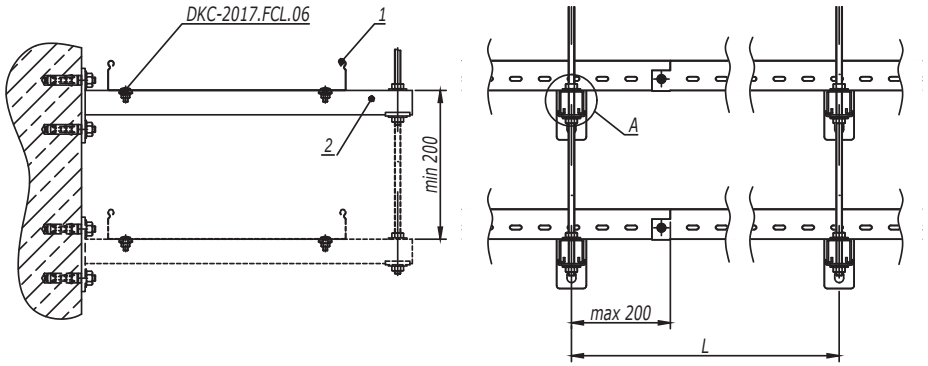

Таблица 1 - выбор консоли		
Ширина лотка (ширина группы лотков), мм	Длина полки консоли, мм	
	Консоль BBH60/BBH70	Консоль BBP41/BBD41
200	327	350
300	427	450
400	527	550

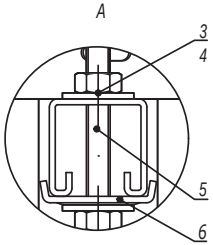

1. Монтаж к опорной поверхности согласно DKC-2017.FCL.01-DKC-2017.FCL.02.
2. Ширина кабельного лотка или суммарная ширина группы лотков не должны превышать 400 мм.
3. Расстояние L и допустимую нагрузку на кабельный лоток необходимо уточнить в соответствующем ТРМ.
4. Количество элементов в спецификации указано на один подвес.

Таблица 2 - выбор метизов			
Поз.	Наименование	Код	
		Консоль BBH60/BBH70	Консоль BBP41/BBD41
3	Гайка шестигранная DIN934	CM110600	CM110800
4	Шайба кузовная DIN9021	CM120600	CM120800
5	Шпилька DIN975/976	CM200601	CM200801

Поз.	Наименование	Код	Кол.	Примечание
1	Лоток кабельный			
2	Консоль BBP-41/BBD-41/ BBH-60/BBH-70		n	
3	Гайка шестигранная DIN934		2n	См. таблицу 2
4	Шайба кузовная DIN9021		2n	
5	Шпилька DIN975/976			
6	Пластина опорная для С-образных профилей	BHM4141	n/2n	Применяется с BBP/BBD

Изм.	Кол.уч.	Лист	№док.	Подпись	Дата

DKC-2017.FCL.11

Лист 3

Взаим. инв. № | Подпись и дата | Инв. № подл.

Крепление консоли на профиле к стене, усиленной шпилькой к потолку

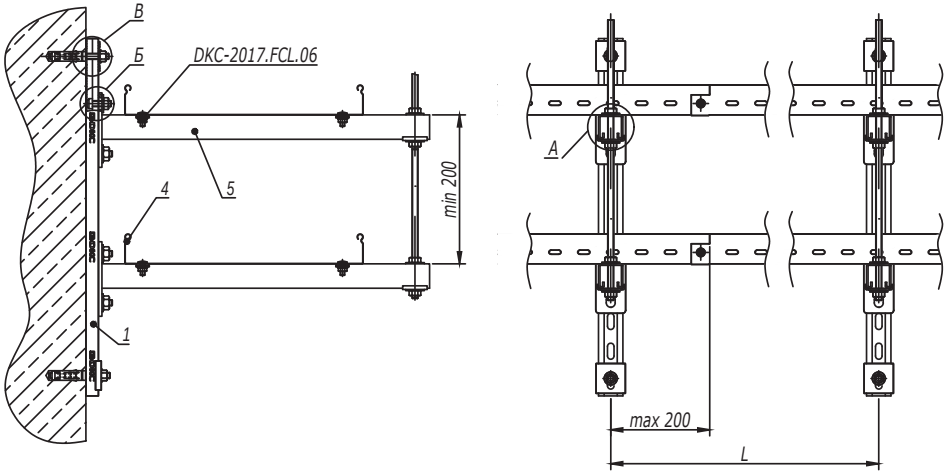

Таблица 1 - выбор консоли		
Ширина лотка (ширина группы лотков), мм	Длина полки консоли, мм	
	Консоль BBH60/BBH70	Консоль BBP41/BBD41
200	327	350
300	427	450
400	527	550

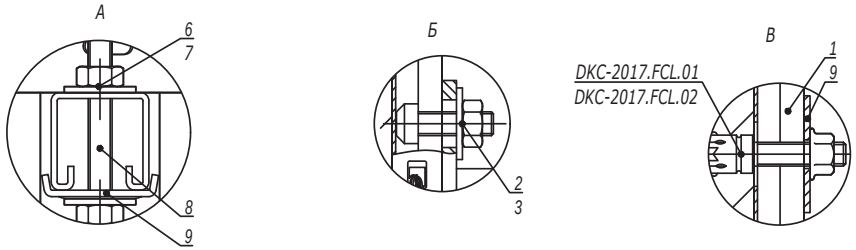

1. Монтаж к опорной поверхности согласно DKC-2017.FCL.01-DKC-2017.FCL.02.
2. Ширина кабельного лотка или суммарная ширина группы лотков не должны превышать 400 мм.
3. Расстояние L и допустимую нагрузку на кабельный лоток необходимо уточнить в соответствующем ТРМ.
4. Поз.5-6 применяются для соединения шпилек.
5. Количество элементов в спецификации указано на один подвес.

Таблица 2 - выбор метизов			
Поз.	Наименование	Код	
		Консоль BBH60/BBH70	Консоль BBP41/BBD41
6	Гайка шестигранная DIN934	CM110600	CM110800
7	Шайба кузовная DIN9021	CM120600	CM120800
8	Шпилька DIN975/976	CM200601	CM200801

Поз.	Наименование	Код	Кол.	Примечание
1	Профиль С-образный			
2	Болт для крепления к С-образному профилю М10х30	CM041030	2n	
3	Гайка с насечкой, препятствующей откручиванию М10 DIN6923	CM101000	2n	
4	Лоток кабельный			
5	Консоль BBP-41/BBD-41/ BBH-60/BBH-70		n	
6	Гайка шестигранная М8 DIN934		2n	См. таблицу 2
7	Шайба кузовная 8 DIN9021		2m	
8	Шпилька М8х1000 DIN975/976		1	
9	Пластина опорная для С-образных профилей	BHM4141	n+2	Применяется с BBP/BBD

Изм.	Кол.уч.	Лист	№док.	Подпись	Дата

DKC-2017.FCL.11

Лист 4

Взаим. инв. № | Подпись и дата | Инв. № подл.

Крепление консоли к стене

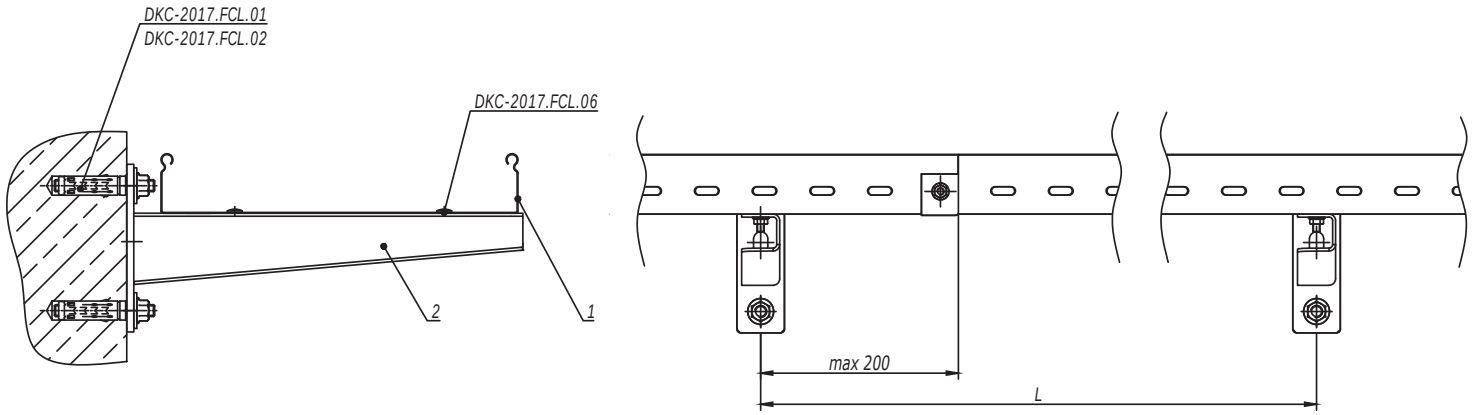

1. Монтаж к опорной поверхности согласно DKC-2017.FCL.01-DKC-2017.FCL.02.
2. Ширина кабельного лотка или суммарная ширина группы лотков не должны превышать 400 мм.
3. Расстояние L и допустимую нагрузку на кабельный лоток необходимо уточнить в соответствующем ТРМ.

Поз.	Наименование	Код	Кол.	Примечание
1	Лоток кабельный			
2	Консоль усиленная ВВН-60/ВВН-70	ВВН****		

Изм.	Кол.уч.	Лист	№док.	Подпись	Дата

DKC-2017.FCL.11

Лист 5

Инв. № подл. | Подпись и дата | Взаим. инв. №

Крепление консоли на профиле к стене

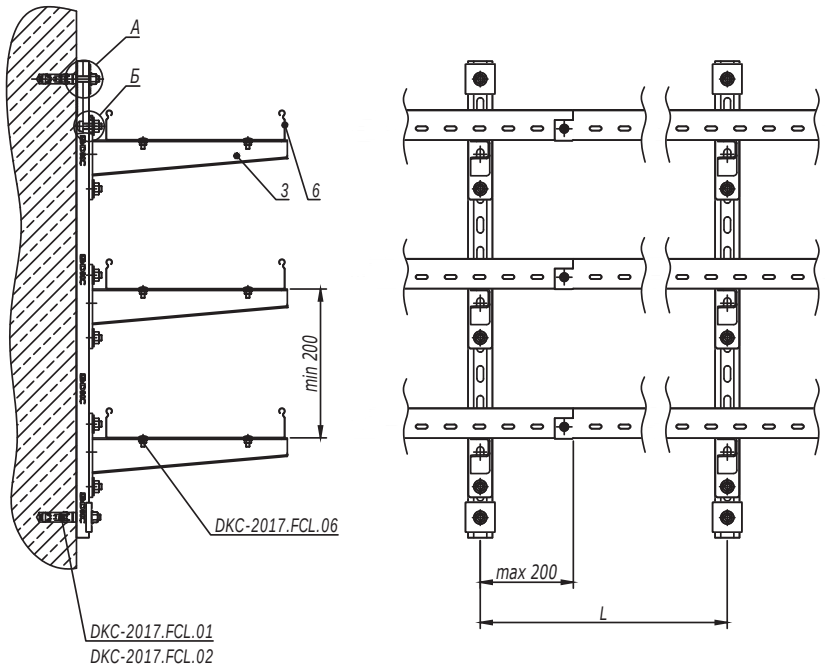

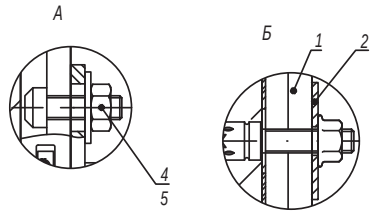

1. Монтаж к опорной поверхности согласно DKC-2017.FCL.01-DKC-2017.FCL.02.
2. Ширина кабельного лотка или суммарная ширина группы лотков не должны превышать 400 мм.
3. Расстояние L и допустимую нагрузку на кабельный лоток необходимо уточнить в соответствующем ТРМ.

Поз.	Наименование	Код	Кол.	Примечание
1	Профиль С-образный		1	
2	Пластина опорная для С-образных профилей	BHM4141	2	
3	Консоль усиленная BBH-60/BBH-70		n	
4	Болт для крепления к С-образному профилю	CM041030	2n	
5	Гайка с насечкой, препятствующей откручиванию M10 DIN6923	CM101000	2n	
6	Лоток кабельный			

Изм.	Кол.уч.	Лист	№док.	Подпись	Дата	DKC-2017.FCL.11	Лист 6

Взаим. инв. № | Подпись и дата | Инв. № подл.

Монтаж консолей, усиленных шпилькой, на профиле при помощи сварки

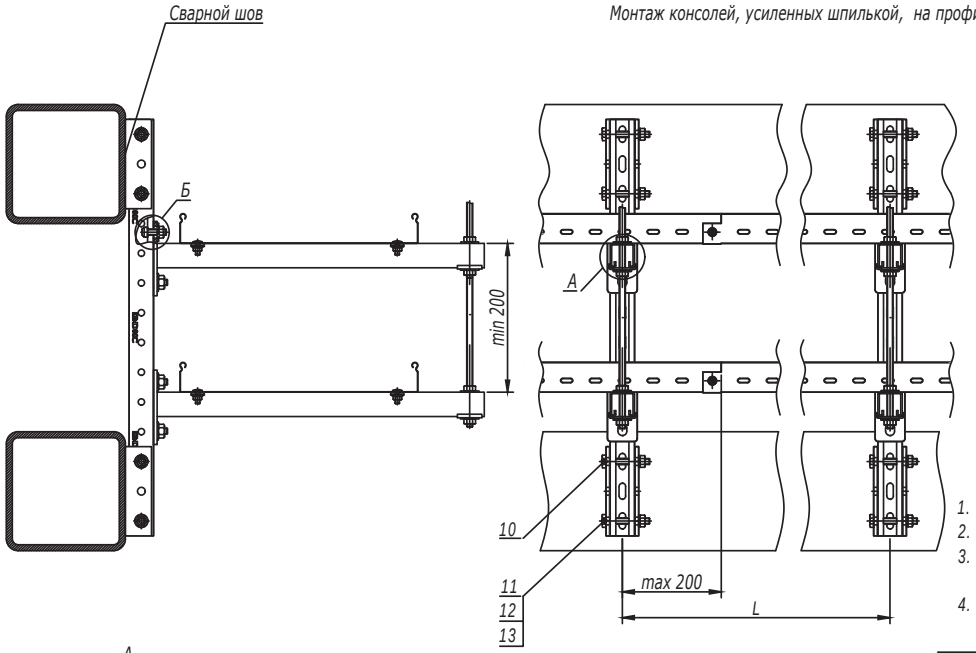

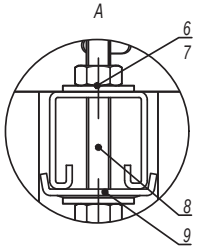

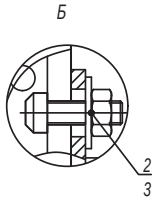

Таблица 1 - выбор консоли		
Ширина лотка (ширина группы лотков), мм	Длина полки консоли, мм	
	Консоль BBH60/BBH70	Консоль BBP41/BBD41
200	327	350
300	427	450
400	527	550

1. Ширина кабельного лотка или суммарная ширина группы лотков не должны превышать 400 мм.
2. Расстояние L и допустимую нагрузку на кабельный лоток необходимо уточнить в соответствующем ТРМ.
3. После проведения сварочных работ необходимо произвести антикорозионную обработку крепления BSW-41 поз.10 и сварного шва.
4. Количество элементов в спецификации указано на один подвес.

Таблица 2 - выбор метизов			
Поз.	Наименование	Код	
		Консоль BBH60/BBH70	Консоль BBP41/BBD41
6	Гайка шестигранная DIN934	CM110600	CM110800
7	Шайба кузовная DIN9021	CM120600	CM120800
8	Шпилька DIN975/976	CM200601	CM200801

Поз.	Наименование	Код	Кол.	Примечание
1	Профиль С-образный, 41х41		1	
2	Болт для крепления к С-образному профилю М10х30	CM041030	2n	
3	Гайка с насечкой, препятствующей откручиванию М10 DIN6923	CM101000	2n	
4	Лоток кабельный			
5	Консоль BBP-41/BBD-41/BBH-60/BBH-70		n	
6	Гайка шестигранная М8 DIN934		2n	См. таблицу 2
7	Шайба кузовная 8 DIN9021		2n	
8	Шпилька М8х1000 DIN975/976		1	
9	Пластина опорная для С-образных профилей	BHM4141	n/2n	Применяется с BBP/BBD
10	Приварное крепление BSW-41	BSW4101	2	
11	Болт с шестигранной головкой DIN933 М10х80	CM081080	4	
12	Шайба с узкими полями DIN125 Ø10	CM241000	4	
13	Гайка шестигранная DIN934 М10	CM111000	4	

Монтаж консолей на профиле при помощи сварки

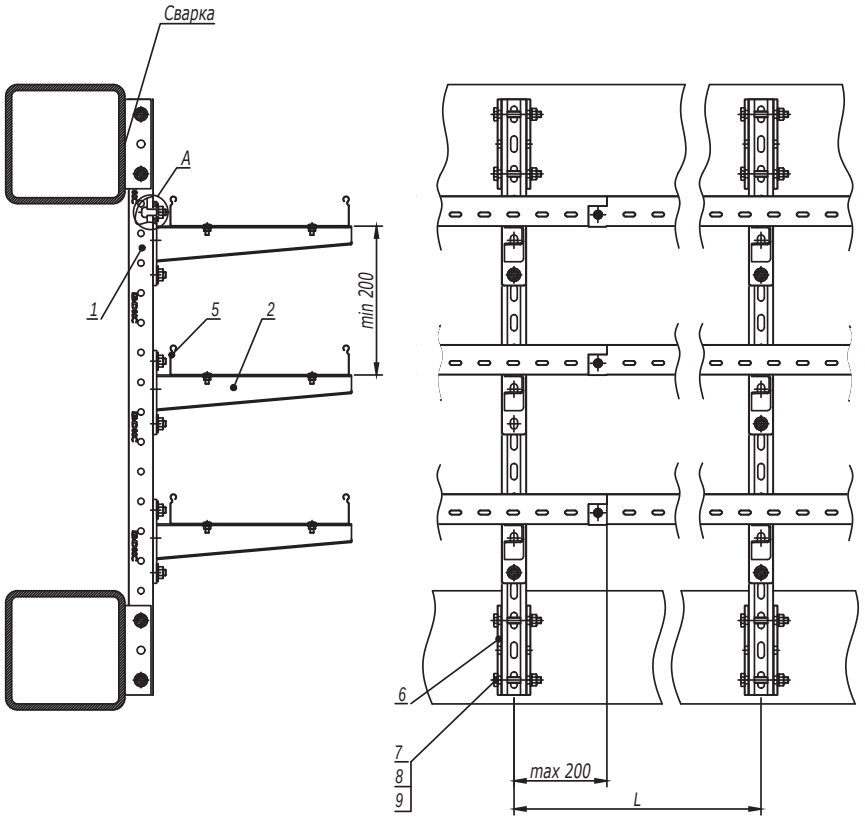

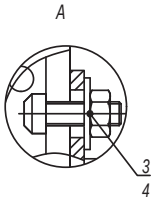

1. Ширина кабельного лотка или суммарная ширина группы лотков не должны превышать 400 мм.
2. После проведения сварочных работ необходимо произвести антикорозионную обработку крепления BSW-41 поз.10 и сварного шва.
3. Расстояние L и допустимую нагрузку на кабельный лоток необходимо уточнить в соответствующем ТРМ.

Поз.	Наименование	Код	Кол.	Примечание
1	Профиль С-образный		1	
2	Консоль усиленная ВВН-60/ВВН-70		n	
3	Болт для крепления к С-образному профилю	CM041030	2n	
4	Гайка с насечкой, препятствующей откручиванию M10 DIN6923	CM101000	2n	
5	Лоток кабельный			
6	Приварное крепление BSW-41	BSW4101	2	
7	Болт с шестигранной головкой DIN933 M10x80	CM081080	4	
8	Шайба с узкими полями DIN125 Ø10	CM241000	4	
9	Гайка шестигранная DIN934 M10	CM111000	4	

Изм.	Кол.уч.	Лист	№док.	Подпись	Дата

DKC-2017.FCL.11

Лист 8

Взаим. инв. № | Подпись и дата | Инв. № подл.

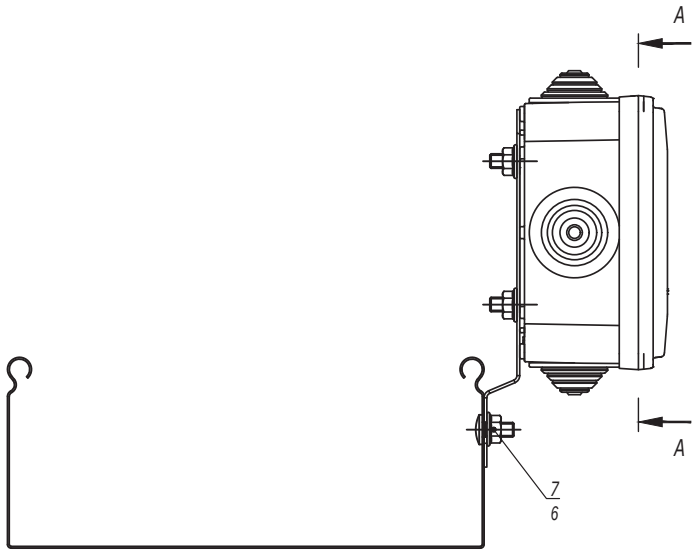

А-А

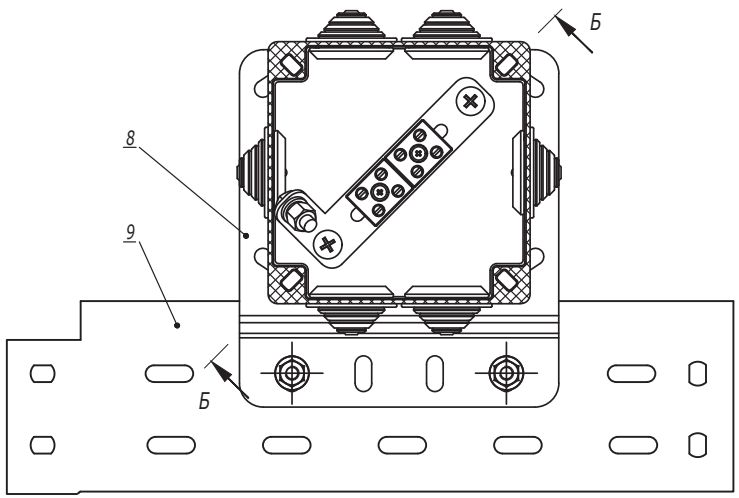

Б-Б
Поз. 9 не показана

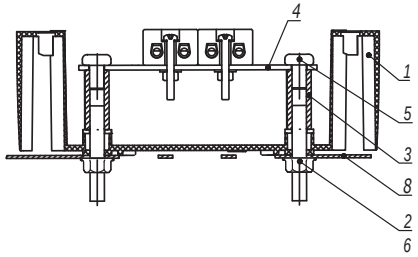

Поз.	Наименование	Код	Кол.	Примечание
1	Коробка пластиковая FS с кабельными вводами и клеммниками IP 55		1	
2	Шпилька M6x60 DIN975/976		2	Поставляетсяв комплекте с ответвительной коробкой
3	Гайка соединительная M6x25 DIN6334		2	
4	Пластина монтажная для клеммника		1	
5	Винт с полуцилиндрической головкой M6x10 DIN7985		2	
6	Гайка с насечкой, препятствующей откручиванию M6 DIN6923	CM100600	4	
7	Винт с гладкой головкой и квадратным подголовником M6x10 DIN603	CM010610	7	
8	Пластина монтажная вертикальная	LP3000	1	
9	Лоток кабельный		1	

Изм.	Кол.уч.	Лист	№док.	Подпись	Дата	DKC-2017.FCL.17		
Разработал		Тиунов И.А.			11.17	Крепление ответвительной коробки к кабельному лотку с помощью монтажной пластины	Стадия	Лист	Листов
Проверил		Чередниченко Г.А.			11.17				1
Утвердил		Дядичко А.В.			11.17		DKC		

Взаим. инв. №
Подпись и дата
Инв. № подл.

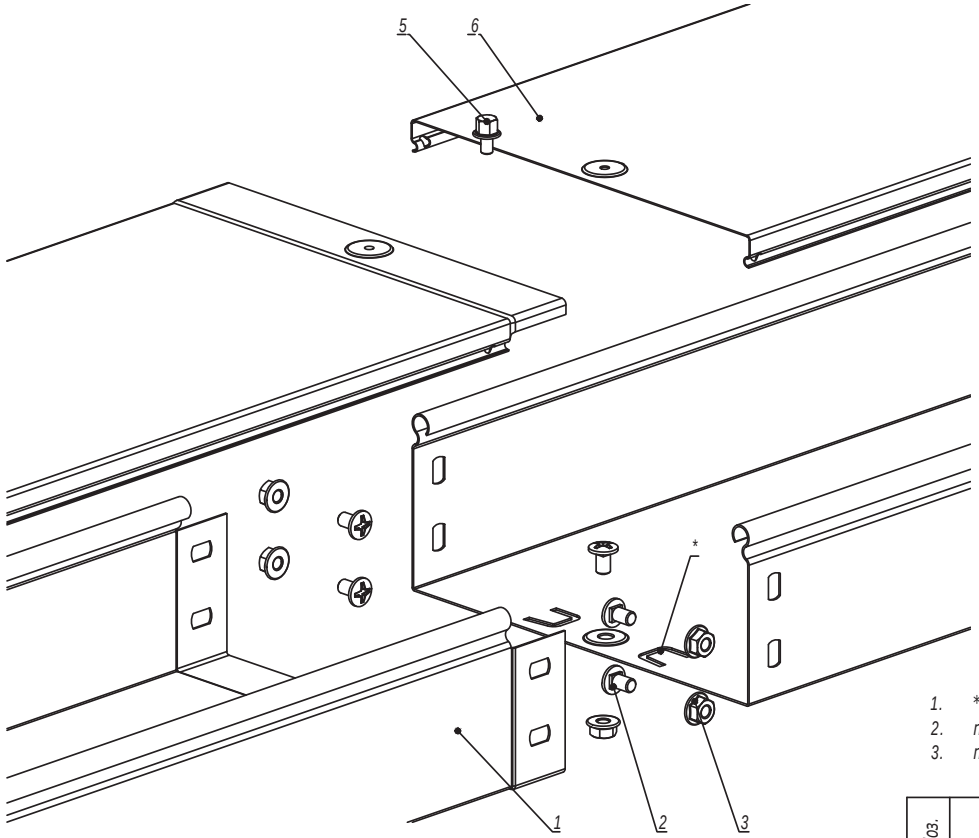

1. * - пластины необходимо подгибать наружу и вставлять в перфорацию ответной части лотка.
2. n=1 для высоты борта 50 мм.
3. n=2 для высоты борта 80, 100 мм.

Поз.	Наименование	Код	Кол.	Примечание
	Комплектация для лотка			
1	Лоток кабельный		2	
2	Винт с крестообразным шлицем М6х10	CM010610	n·2+1	
3	Гайка с насечкой М6 DIN 6923	CM100600	n·2+1	
	Комплектация для лотка			
4	Крышка на лоток		1	
5	Винт для электрического соединения М5	CM030508	1	

Изм.	Кол.уч.	Лист	№док.	Подпись	Дата	DKC-2018.S5.01		
Разработал		Тиунов И.А.			09.18	Соединение лотка "папа-мама"	Стадия	Лист	Листов
Проверил		Чередниченко Г.А.			09.18				1
Утвердил		Дядичко А.В.			09.18		DKC		

Формат А3

Взаим. инв. №

Подпись и дата

Инв. № подл.

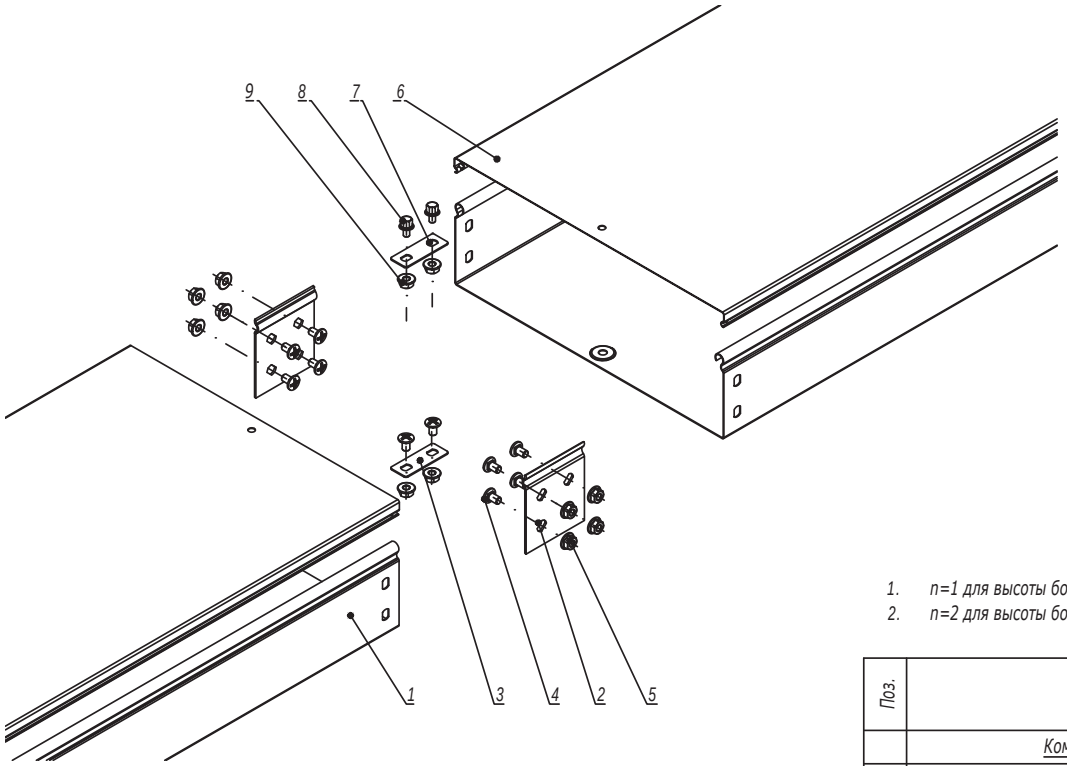

1. n=1 для высоты борта 50 мм.
2. n=2 для высоты борта 80, 100 мм.

Поз.	Наименование	Код	Кол.	Примечание
	Комплектация для лотка			
1	Лоток кабельный		2	
2	Пластина крепежная GTO		2	
3	Пластина для заземления PTCE	37501	1	
4	Винт с крестообразным шлицем M6x10	CM010610	n·4+2	
5	Гайка с насечкой M6 DIN 6923	CM100600	n·4+2	
	Комплектация для крышки			
6	Крышка на лоток		2	
7	Пластина для заземления PTCE	37501	1	
8	Винт для электрического соединения M5x8	CM030508	2	
9	Гайка с насечкой M5 DIN 6923	CM100500	2	

Изм.	Кол.уч.	Лист	№док.	Подпись	Дата

DKC-2018.S5.02

Лист 2

Формат А3

Взаим. инв. №

Подпись и дата

Инв. № подл.

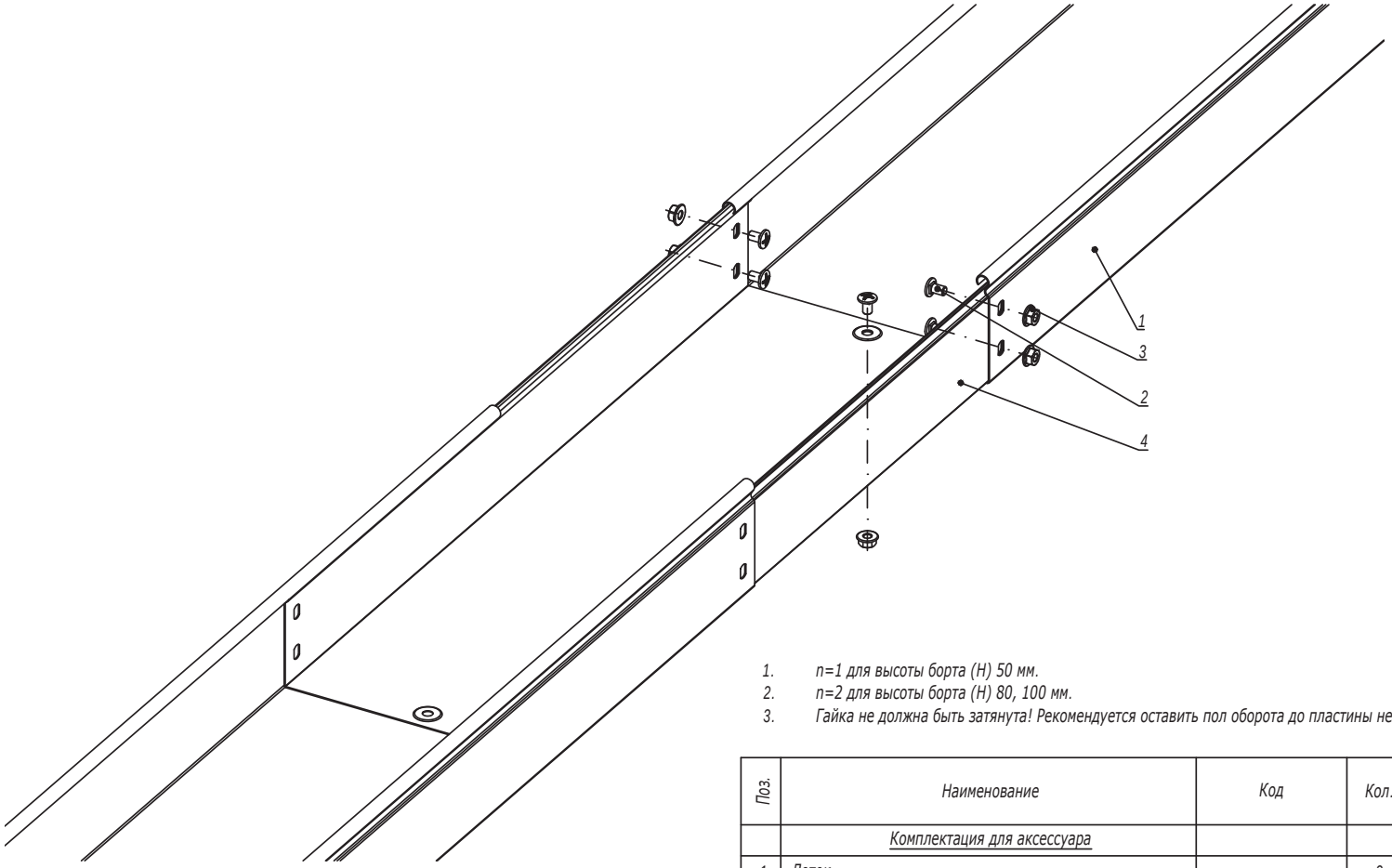

1. n=1 для высоты борта (H) 50 мм.
2. n=2 для высоты борта (H) 80, 100 мм.
3. Гайка не должна быть затянута! Рекомендуется оставить пол оборота до пластины незакрученными.

Поз.	Наименование	Код	Кол.	Примечание
	Комплектация для аксессуара			
1	Лоток		2	
2	Винт с крестообразным шлицем М6х10	CM010610	n·2+1	
3	Гайка с насечкой М6 DIN 6923	CM100600	n·2+1	
4	Телескопический расширитель		1	

Изм.	Кол.уч.	Лист	№док.	Подпись	Дата	DKC-2018.S5.38			
Разработал		Тиунов И.А.			09.18	Телескопическое расширение лотков для термокомпенсации	Стадия	Лист	Листов
Проверил		Чередниченко Г.А.			09.18				1
Утвердил		Дядичко А.В.			09.18		DKC		

Формат А3

Взаим. инв. №

Подпись и дата

Инв. № подл.

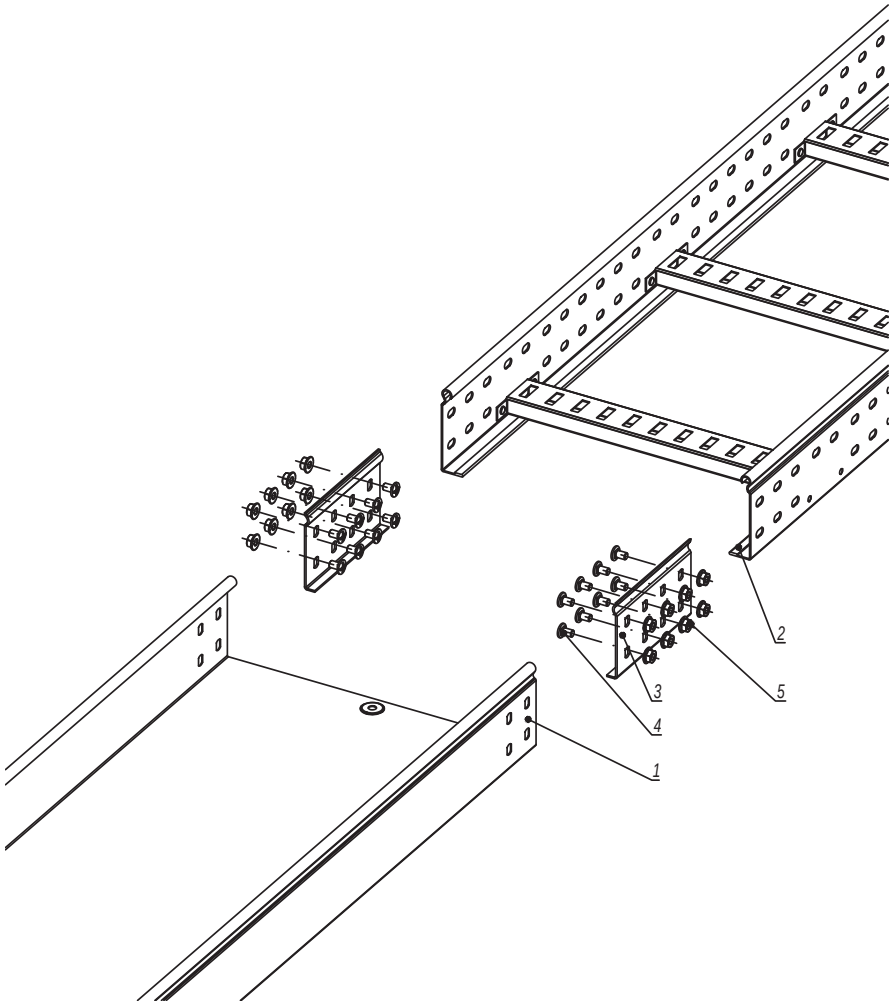

1. n=1 для высоты борта (H) 50 мм.
2. n=2 для высоты борта (H) 80, 100 мм.

Поз.	Наименование	Код	Кол.	Примечание
	Комплектация для аксессуара			
1	Лоток листовой		2	
2	Лоток лестничный			
3	Усиленное соединение GTO-L		2	
4	Винт с крестообразным шлицем M6x10	CM010610	nx8	
5	Гайка с насечкой M6 DIN 6923	CM100600	nx8	

Изм.	Кол.уч.	Лист	№док.	Подпись	Дата	DKC-2018.S5.39		
Разработал		Тиунов И.А.			09.18	Соединение листового лотка с лестничным	Стадия	Лист	Листов
Проверил		Чередниченко Г.А.			09.18				1
Утвердил		Дядичко А.В.			09.18		DKC		

Формат А3

Взаим. инв. №

Подпись и дата

Инв. № подл.

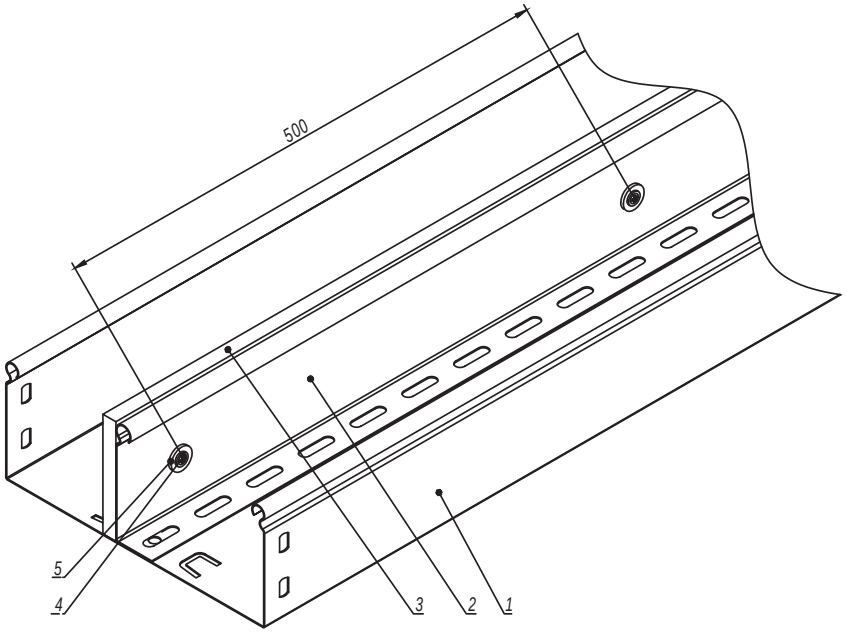

Поз.	Наименование	Код	Кол.	Примечание
1	Лоток листовой			
2	Разделитель SEP			
3	Огнестойкая перегородка DD	DD0510/DD0810/ DD1010		
4	Саморез с прессшайбой 4,2x13	CM275013		
5	Шайба с узкими полями Ø5 DIN 125	CM240500		

Изм.	Кол.уч.	Лист	№док.	Подпись	Дата	DKC-2018.S5.40			
Разработал		Тиунов И.А.			09.18	Крепление огнестойкой перегородки к разделителю SEP	Стадия	Лист	Листов
Проверил		Чередниченко Г.А.			09.18				1
Утвердил		Дядичко А.В.			09.18		DKC		

Формат А3

Взаим. инв. №

Подпись и дата

Инв. № подл.

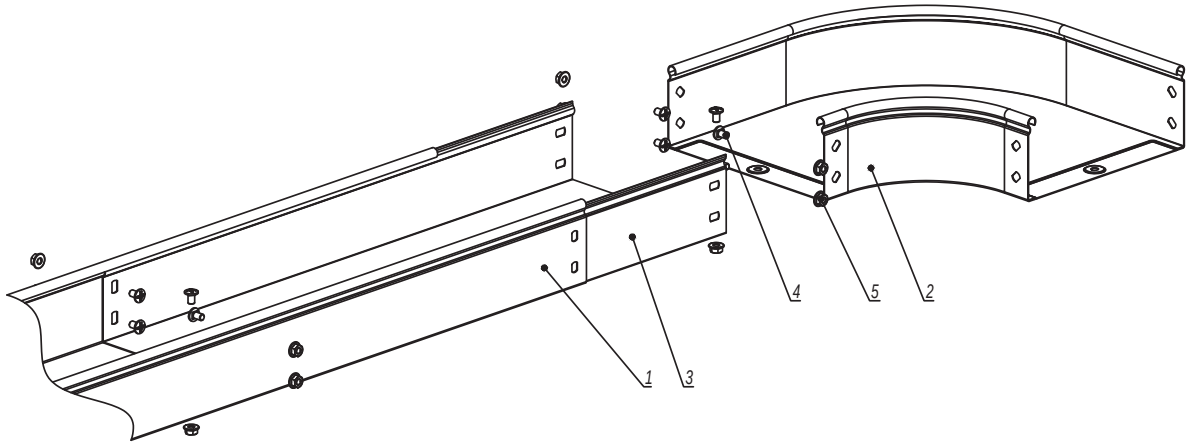

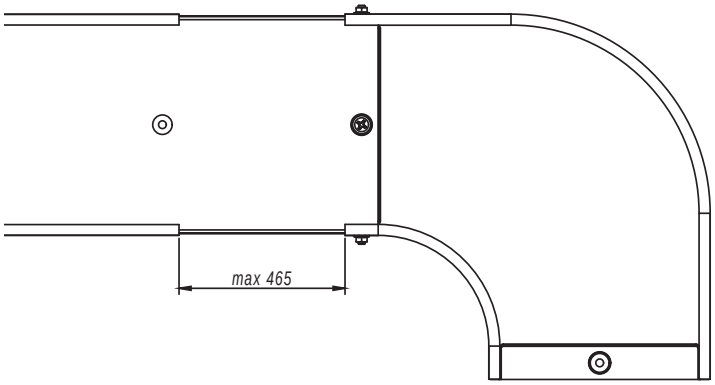

1. n=1 для высоты борта 50 мм.
2. n=2 для высоты борта 80, 100 мм.

Поз.	Наименование	Код	Кол.	Примечание
1	Лоток кабельный			
2	Аксессуар для листового лотка			
3	Телескопический расширитель			
4	Винт с крестообразным шлицем М6х10	CM010610	n·4+2	
5	Гайка с насечкой М6 DIN 6923	CM100600	n·4+2	

Изм.	Кол.уч.	Лист	№док.	Подпись	Дата	DKC-2018.S5.41		
Разработал		Тиунов И.А.			09.18	Соединение листового лотка с аксессуаром без подреза лотка	Стадия	Лист	Листов
Проверил		Чередниченко Г.А.			09.18				1
Утвердил		Дядичко А.В.			09.18		DKC		

Взаим. инв. №

Подпись и дата

Инв. № подл.

Формат А3