V-образное крепление к профнастилу

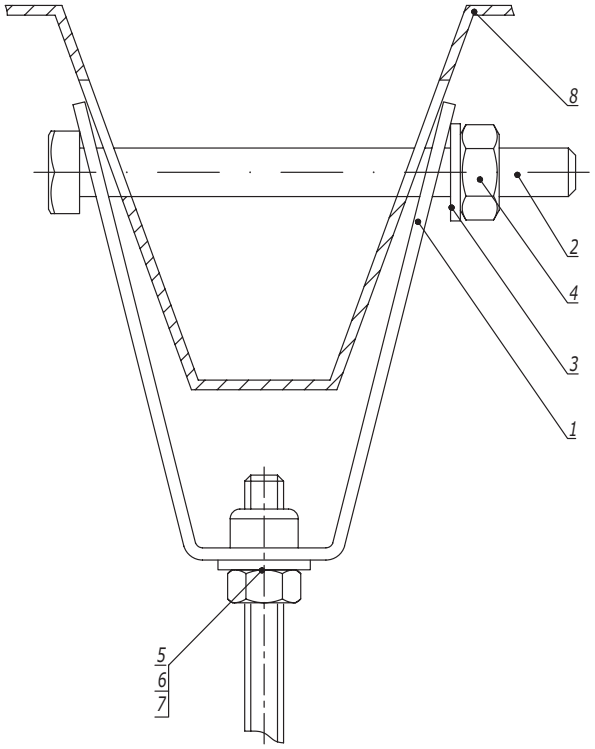

Таблица 1
Выбор болта

Поз.	Наименование	Ширина профнастила	
		50 мм	100 мм
2	Болт M10 DIN 933	CM081070	CM081012

1. Порядок крепления:
   а) Просверлить отверстия в профнастиле диаметром 12 мм;
   б) Установить болт в отверстия крепления и профнастила;
   в) Затянуть гайку до прилегания крепления к профтастилу.
2. Используется с профнастилом шириной 50-100 мм.

Таблица 2
Выбор шпильки

Поз.	Наименование	Код	
		Для крепления M8 (CM330800)	Для крепления M10 (CM331000)
5	Шайба кузовная DIN 9021	CM240800	CM241000
6	Гайка шестигранная DIN 934	CM110800	CM111000
7	Шпилька DIN 975/976	CM200801	CM201001

Поз.	Наименование	Код	Кол.	Примечание
1	Крепление к профнастилу V-образное	CM33****	1	
2	Болт M10 DIN 933	CM0810**	1	См. табл. 1
3	Шайба кузовная Ø10 DIN 9021	CM121000	1	
4	Гайка M10 DIN 934	CM111000	1	
5	Шайба с узкими полями DIN 125	CM24****	1	См. табл. 2
6	Гайка DIN 934	CM11****	1	
7	Шпилька DIN 975/976	CM20****	1	
8	Профнастил			

Изм.	Кол.уч.	Лист	№док.	Подпись	Дата	DKC-2018.M5.03		
Разработал		Тиунов И.А.			09.18	Крепление к профнастилу	Стадия	Лист	Листов
Проверил		Чередниченко Г.А.			09.18			1	2
Утвердил		Дядичко А.В.			09.18		DKC		

Взаим. инв. №
Подпись и дата
Инв. № подл.

Крепление к профнастилу потолочное

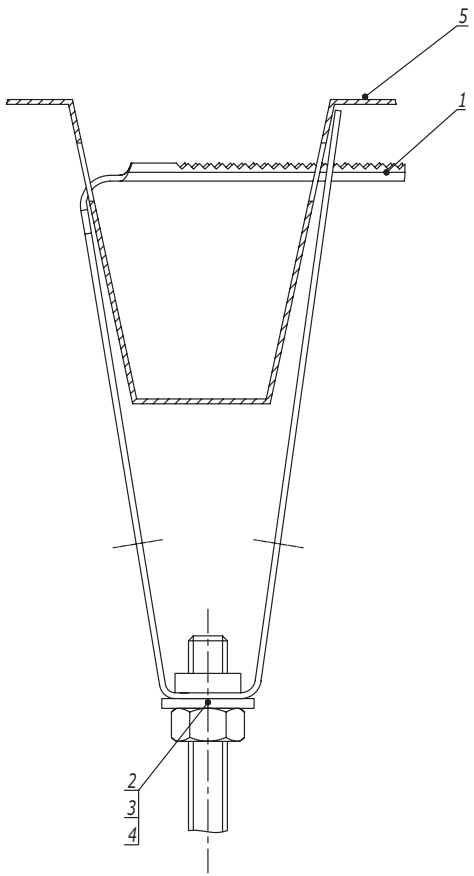

Таблица 1
Выбор болта

Поз.	Наименование	Код	
		Для крепления М8 (СМ310800)	Для крепления М10 (СМ311000)
2	Шайба кузовная DIN 9021	СМ240800	СМ241000
3	Гайка шестигранная DIN 934	СМ110800	СМ111000
4	Шпилька DIN 975/976	СМ200801	СМ201001

1. Порядок крепления:
   а) Просверлить отверстия в профнастиле диаметром 12 мм;
   б) Установить крепление в отверстия;
   в) Защелкнуть крепление до прилегания к профтастилу.
2. Используется с профнастилом шириной 50 мм.

Поз.	Наименование	Код	Кол.	Примечание
1	Крепление к профнастилу потолочное	СМ31****	1	
2	Шайба DIN 125	СМ24****	1	См. табл. 1
3	Гайка DIN 934	СМ11****	1	
4	Шпилька DIN 975/976	СМ20****	1	
5	Профнастил			

Изм.	Кол.уч.	Лист	№док.	Подпись	Дата

DKC-2018.M5.03

Лист 2

Взаим. инв. №
Подпись и дата
Инв. № подл.

Крепление монтажного профиля к двутавровой балке закрывающей струбциной (тип 1)

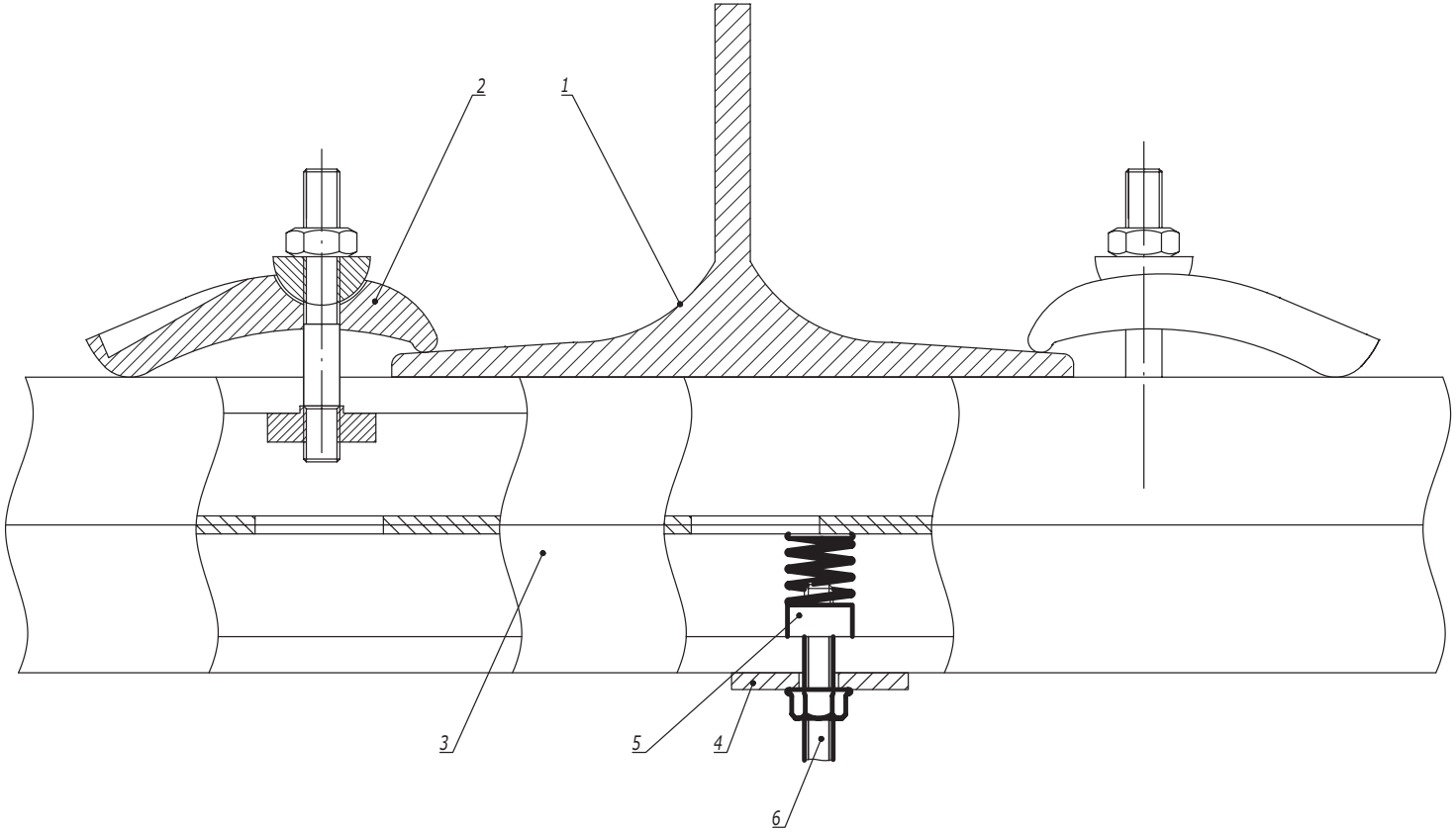

Поз.	Наименование	Код	Кол.	Примечание
1	Двутавр			
2	Струбцина закрывающая	CM301001	2	
3	Профиль С-образный	BPM21**/ BPM41**/ BPD21**/ BPD41**	1	
4	Опорная пластина для С-обр. профиля	BHM4141		
5	Гайка для подвешивания профиля	CM14****/ CM15****/ CM16****		
6	Шпилька	CM20****		

Взаим. инв. №

Подпись и дата

Инв. № подл.

Изм.	Кол.уч.	Лист	№док.	Подпись	Дата	DKC-2022.EC.01		
Разработал		Тиунов И.А.			01.22	Крепление к балке без сверлильных и сварочных работ	Стадия	Лист	Листов
Проверил		Чередниченко Г.А.			01.22			1	3
Утвердил		Дядичко А.В.			01.22		DKC		

Крепление монтажного профиля к двутавровой балке креплением ВМН-10 (тип 2)

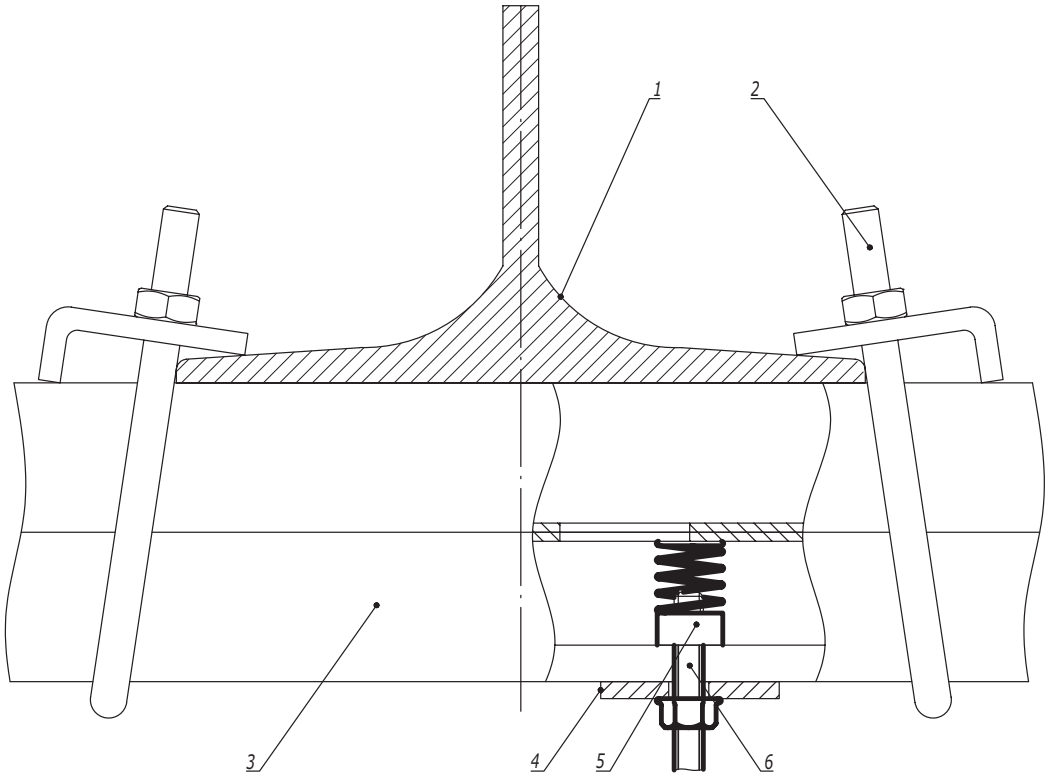

Таблица 1
Выбор крепежа

Поз.	Наименование	Код	
		BMH1010HDZ	BMH2010HDZ
3	Профиль С-образный	BPM41**/ BPD21**	BPD41**

Поз.	Наименование	Код	Кол.	Примечание
1	Двутавр			
2	Крепление к металлическим балкам ВМН-10	BHM****	2	См. табл. 1
3	Профиль С-образный			
4	Опорная пластина для С-обр. профиля	BHM4141		
5	Гайка для подвешивания профиля	CM14****/ CM15****/ CM16****		
6	Шпилька	CM20****		

Изм.	Кол.уч.	Лист	№док.	Подпись	Дата

DKC-2022.EC.01

Лист 2

Взаим. инв. №

Подпись и дата

Инв. № подл.

Крепление монтажного профиля к строительной конструкции (тип 3)

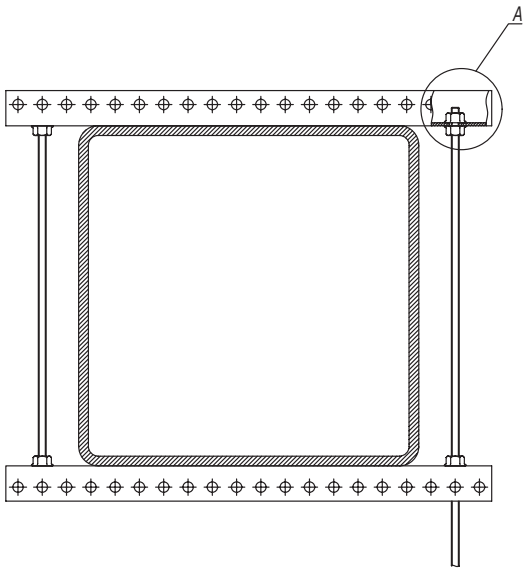

A
Вариант 1

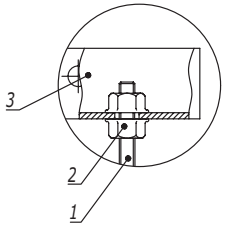

A
Вариант 2

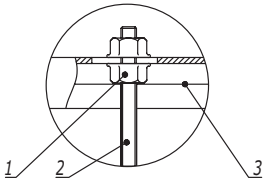

Поз.	Наименование	Код	Кол.	Примечание
1	Шпилька резьбовая М8	СМ2008**		
2	Гайка с насечкой, препятствующей откручиванию М8	СМ100800		
	Вариант 1			
3	Профиль П-образный ВРМ-29	ВРМ29**		
	Вариант 2			
3	Профиль С-образный 41х21	ВРМ21**/ВРМ41**		

Изм.	Кол.уч.	Лист	№док.	Подпись	Дата	DKC-2022.EC.01	Лист 3

Взаим. инв. №

Подпись и дата

Инв. № подл.

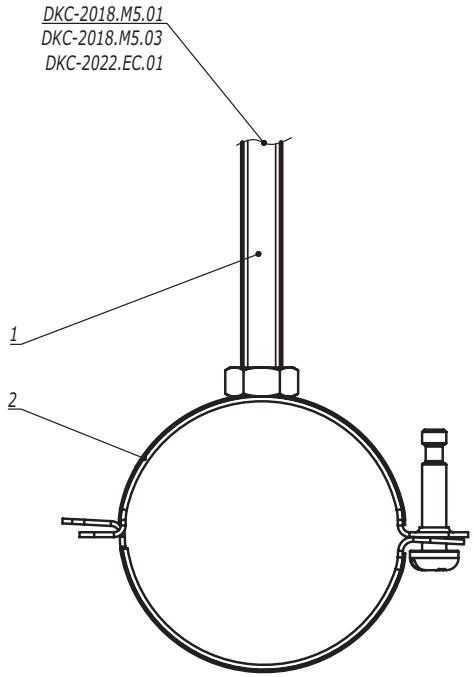

Поз.	Наименование	Код	Кол.	Примечание
1	Шпилька резьбовая М8	CM2008**		
2	Хомут быстрой фиксации BHL			

Изм.	Кол.уч.	Лист	№док.	Подпись	Дата	DKC-2022.EC.04			
Разработал		Тиунов И.А.			01.22	Прокладка инженерных коммуникаций с использованием хомутов легкой серии BHL	Стадия	Лист	Листов
Проверил		Чередниченко Г.А.			01.22				1
Утвердил		Дядичко А.В.			01.22		DKC		

Взаим. инв. №

Подпись и дата

Инв. № подл.

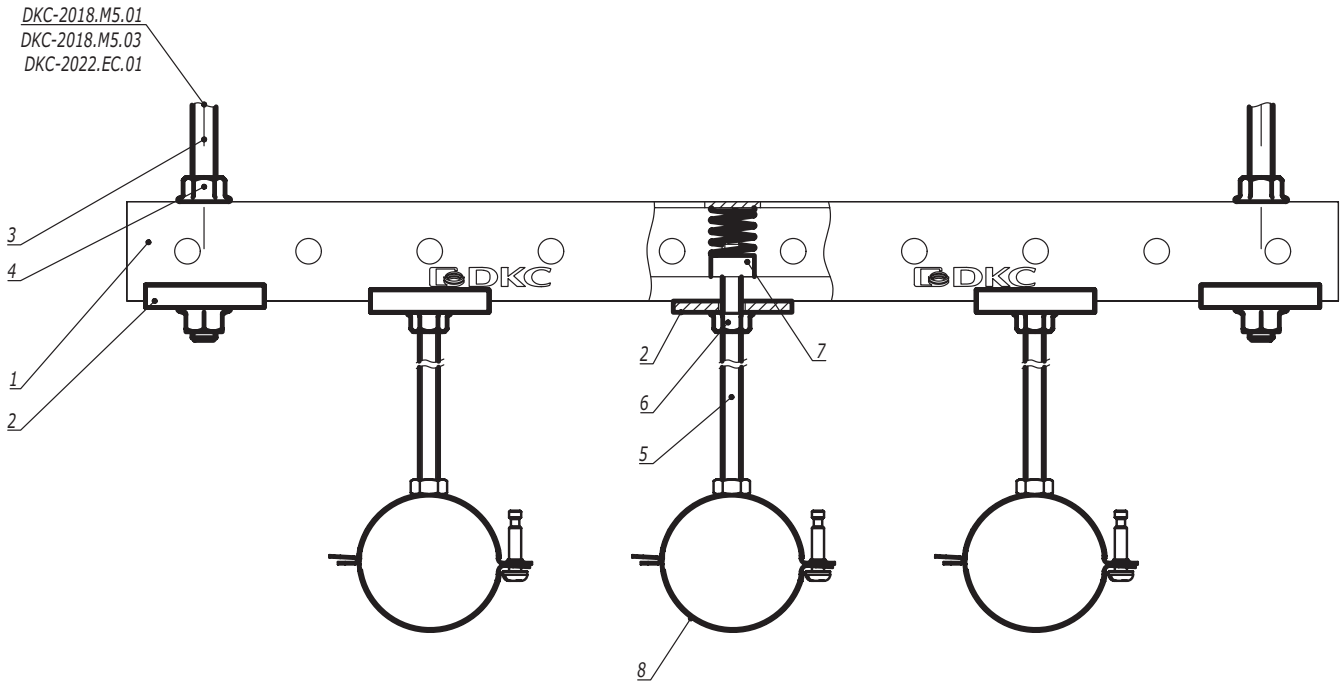

Поз.	Наименование	Код	Кол.	Примечание
1	Профиль С-обр.			
2	Опорная пластина для С-обр. профиля	BHM4141		
3	Шпилька резьбовая М10	CM2010**		
4	Гайка с насечкой М10 DIN 6923	CM101000		
5	Шпилька резьбовая М8	CM2008**		
6	Гайка с насечкой М8 DIN 6923	CM100800		
7	Гайка для подвешивания профиля	CM14****/ CM15****/ CM16****		
8	Хомут быстрой фиксации BHL			

Изм.	Кол.уч.	Лист	№док.	Подпись	Дата	DKC-2022.EC.05		
Разработал		Тиунов И.А.			01.22	Прокладка инженерных коммуникаций с использованием нескольких хомутов BHL на профиле	Стадия	Лист	Листов
Проверил		Чередниченко Г.А.			01.22			1	2
Утвердил		Дядичко А.В.			01.22		DKC		

Взаим. инв. №

Подпись и дата

Инв. № подл.

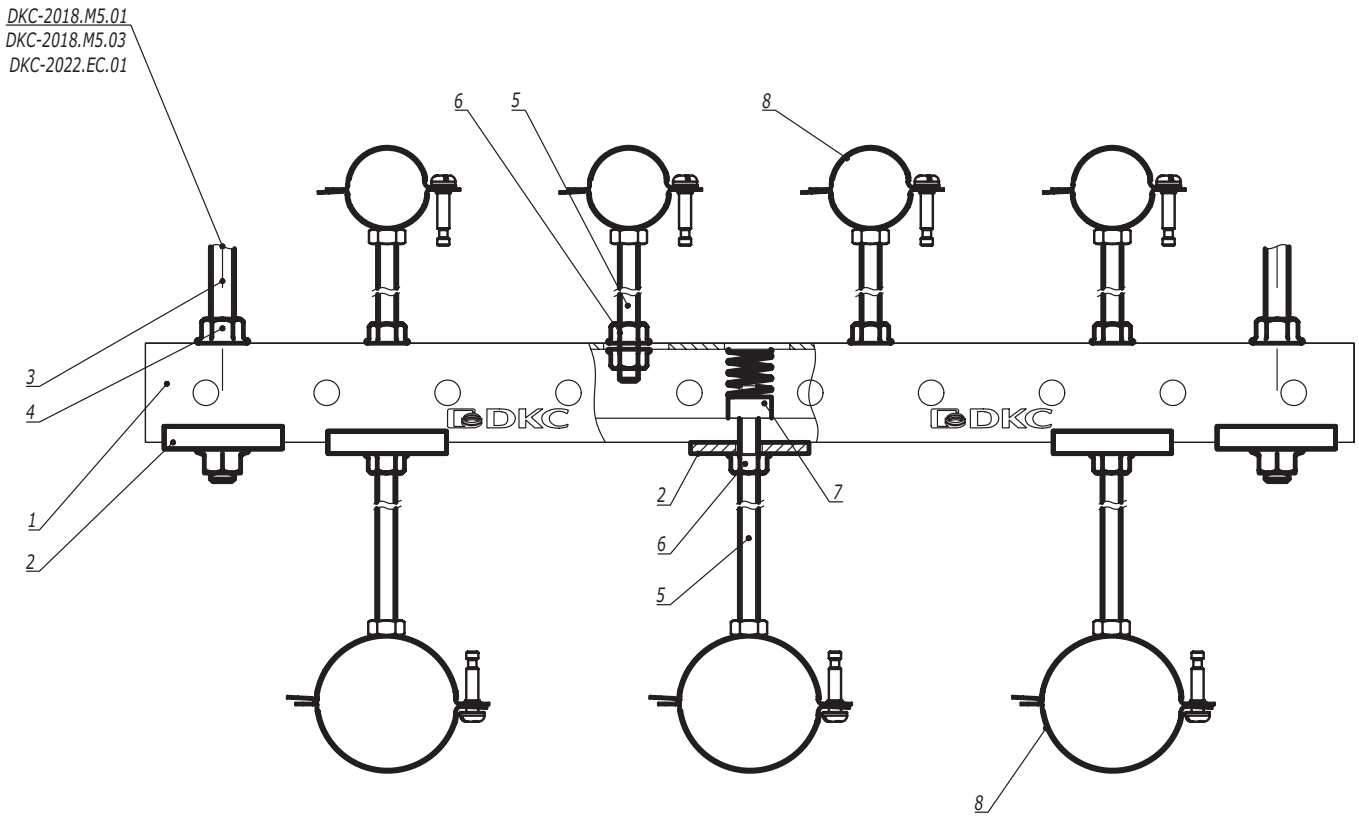

Поз.	Наименование	Код	Кол.	Примечание
1	Профиль С-обр.			
2	Опорная пластина для С-обр. профиля	BHM4141		
3	Шпилька резьбовая М10	CM2010**		
4	Гайка с насечкой М10 DIN 6923	CM101000		
5	Шпилька резьбовая М8	CM2008**		
6	Гайка с насечкой М8 DIN 6923	CM100800		
7	Гайка для подвешивания профиля	CM14****/ CM15****/ CM16****		
8	Хомут быстрой фиксации BHL			

Изм.	Кол.уч.	Лист	№док.	Подпись	Дата

DKC-2022.EC.05

Лист 2

Взаим. инв. №

Подпись и дата

Инв. № подл.

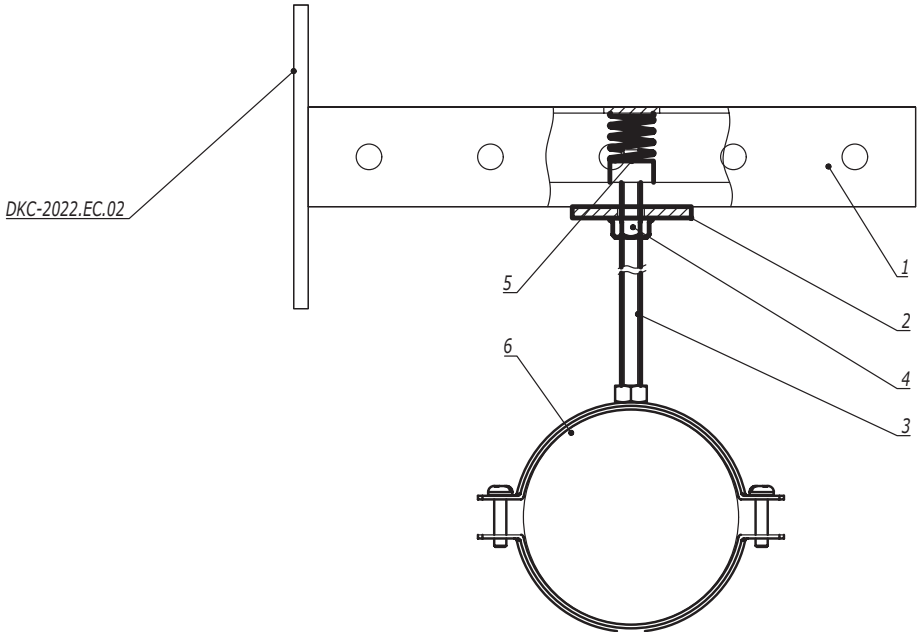

Поз.	Наименование	Код	Кол.	Примечание
1	Консоль из С-обр. профиля			
2	Опорная пластина для С-обр. профиля	ВНМ4141		
3	Шпилька резьбовая М8	СМ2008**		
4	Гайка с насечкой М8 DIN 6923	СМ100800		
5	Гайка для подвешивания профиля	СМ14****/ СМ15****/ СМ16****		
6	Хомут для средних нагрузок ВНМ			

Изм.	Кол.уч.	Лист	№док.	Подпись	Дата	DKC-2022.EC.06		
Разработал		Тиунов И.А.			01.22	Прокладка инженерных коммуникаций на консоли с использованием хомута ВНМ	Стадия	Лист	Листов
Проверил		Чередниченко Г.А.			01.22				1
Утвердил		Дядичко А.В.			01.22		DKC		

Взаим. инв. №

Подпись и дата

Инв. № подл.

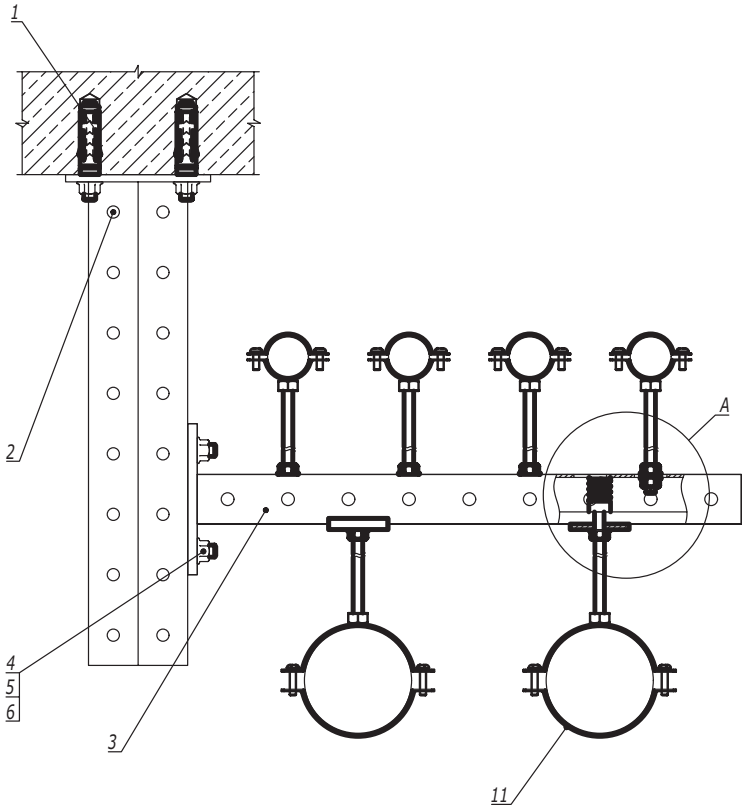

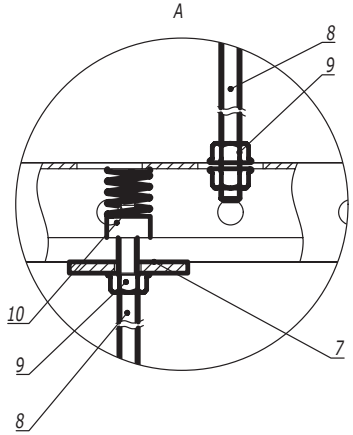

Поз.	Наименование	Код	Кол.	Примечание
1	Анкер стандартный М10			DKC-2018.M5.01
2	Подвес BSD-41			
3	Консоль из С-обр. профиля		n	
4	Винт для для крепления к профилю М10х30	CM041030	2n	
5	Шайба кузовная 10, DIN 9021	CM121000	2n	
6	Гайка с насечкой М10 DIN 6923	CM101000	2n	
7	Опорная пластина для С-обр. профиля	BHM4141		
8	Шпилька резьбовая	CM20****		
9	Гайка с насечкой DIN 6923	CM10****		
10	Гайка для подвешивания профиля	CM14****/ CM15****/ CM16****		
11	Хомут для средних нагрузок BHM			

Изм.	Кол.уч.	Лист	№док.	Подпись	Дата	DKC-2022.EC.07		
Разработал		Тиунов И.А.			01.22	Прокладка инженерных коммуникаций на подвесе на консоли с использованием хомутов BHM	Стадия	Лист	Листов
Проверил		Чередниченко Г.А.			01.22				1
Утвердил		Дядичко А.В.			01.22		DKC		

Взаим. инв. №

Подпись и дата

Инв. № подл.

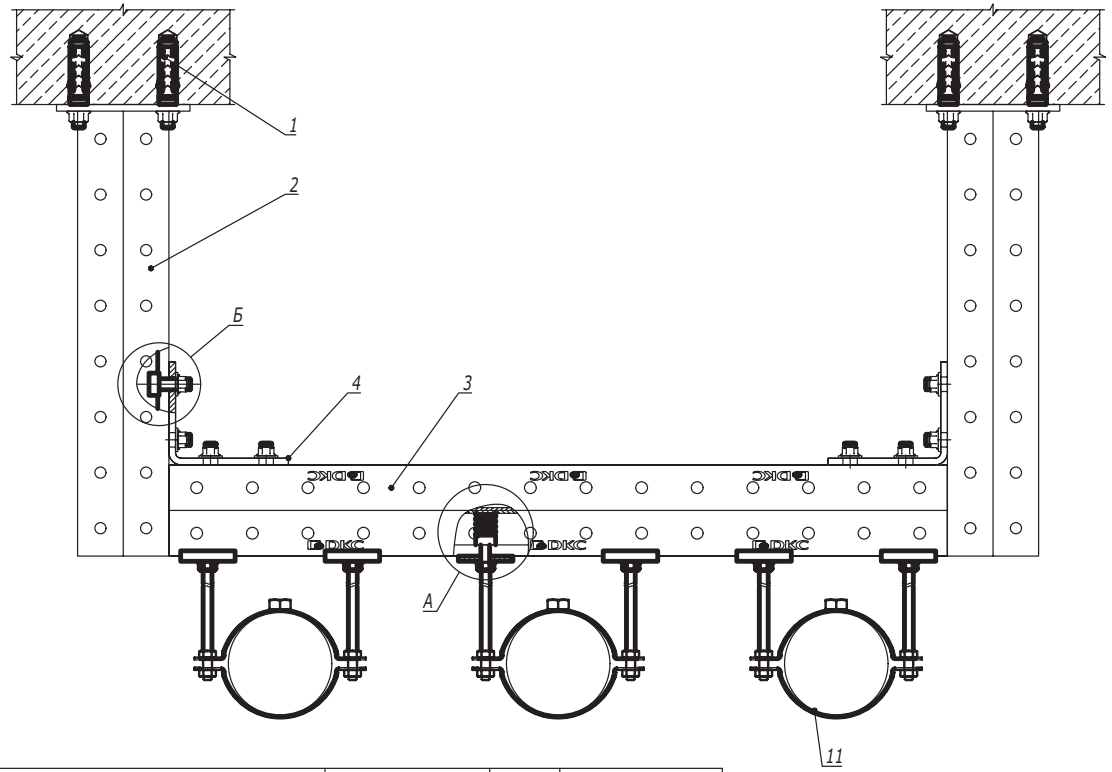

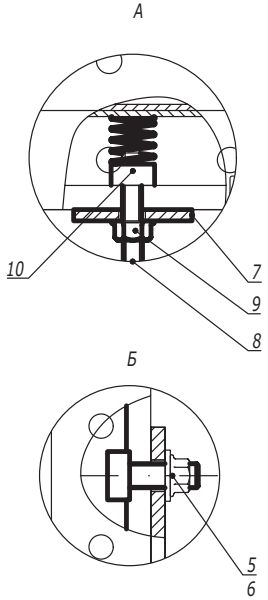

Поз.	Наименование	Код	Кол.	Примечание
1	Анкер М10		8	DKC-2018.M5.01
2	Подвес BSD-41		2	
3	Профиль двойной С-обр.	BPD41**	1	
4	Уголок крепежный двойной BMC-10	BMC1021	2	
5	Винт для для крепления к профилю М10х30	CM041030	8	
6	Гайка с насечкой М10 DIN 6923	CM101000	8	
7	Опорная пластина для С-обр. профиля	BHM4141		
8	Шпилька резьбовая	CM20****		Шпилька М8-М12 применяется в зависимости от типоразмера хомута
9	Гайка с насечкой DIN 6923	CM10****		
10	Гайка для подвешивания профиля	CM14****/ CM15****/ CM16****		
11	Хомут для высоких нагрузок BHH			

Взаим. инв. №

Подпись и дата

Инв. № подл.

Изм.	Кол.уч.	Лист	№док.	Подпись	Дата	DKC-2022.EC.12		
Разработал		Тиунов И.А.			01.22	Прокладка инженерных коммуникаций на двух подвесах с применением хомутов BHH	Стадия	Лист	Листов
Проверил		Чередниченко Г.А.			01.22				1
Утвердил		Дядичко А.В.			01.22		DKC		

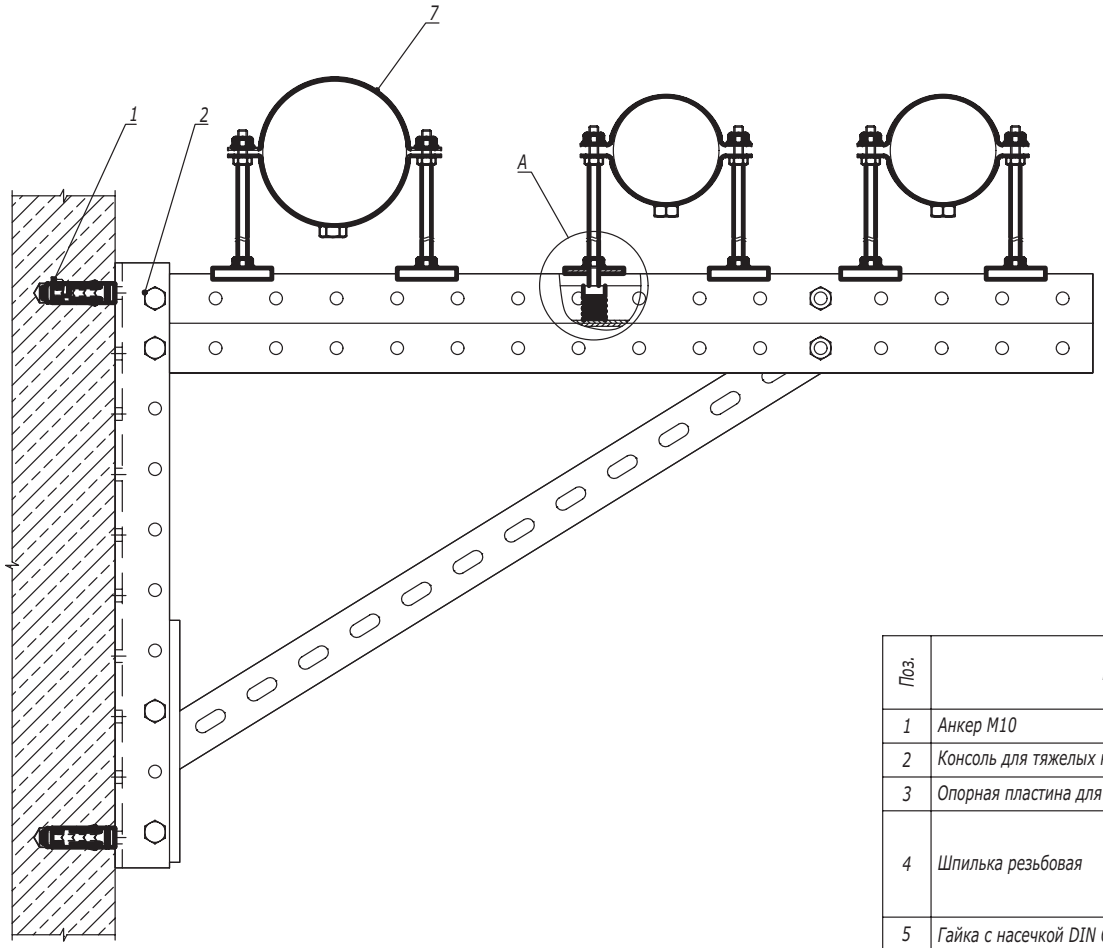

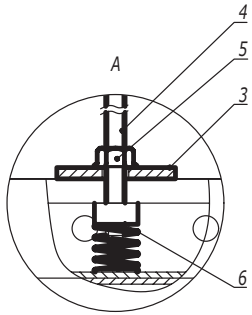

Поз.	Наименование	Код	Кол.	Примечание
1	Анкер М10			DKC-2018.M5.01
2	Консоль для тяжелых нагрузок BBD-41			
3	Опорная пластина для С-обр. профиля	BHM4141		
4	Шпилька резьбовая	CM20****		Шпилька М8-М12 применяется в зависимости от типоразмера хомута
5	Гайка с насечкой DIN 6923	CM10****		
6	Гайка для подвешивания профиля	CM14****/ CM15****/ CM16****		
7	Хомут для высоких нагрузок BHH			

Изм.	Кол.уч.	Лист	№док.	Подпись	Дата	DKC-2022.EC.13			
Разработал		Тиунов И.А.			01.22	Прокладка инженерных коммуникаций с применением тяжелой консоли BBD-41	Стадия	Лист	Листов
Проверил		Чередниченко Г.А.			01.22				1
Утвердил		Дядичко А.В.			01.22		DKC		

Взаим. инв. №

Подпись и дата

Инв. № подл.

Вар. 1
С вибропоглощающим вкладышем

Вар. 2
Без вибропоглощающего вкладыша

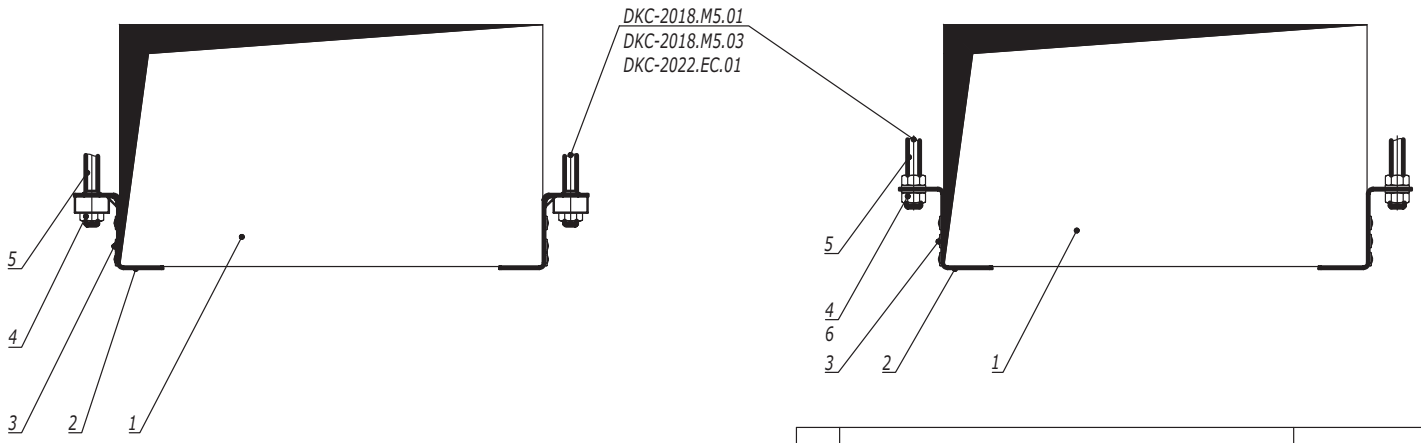

Поз.	Наименование	Код	Кол.	Примечание
1	Воздуховод			
	Вариант 1			
2	Держатель Z-обр. с виброизолирующим элементом	BHZK20		
3	Саморез с пресс-шайбой со сверлом	CM274013		
4	Гайка шестигранная M8 DIN 934	CM110800		
5	Шпилька резьбовая M8	CM2008**		
	Вариант 2			
2	Держатель Z-обр.	BHZK10		
3	Саморез с пресс-шайбой со сверлом	CM274013		
4	Гайка шестигранная DIN 934	CM111000		
5	Шпилька резьбовая	CM2010**		
6	Шайба с узкими полями 10 DIN 125	CM241000		

Изм.	Кол.уч.	Лист	№док.	Подпись	Дата	DKC-2022.EC.14		
Разработал		Тиунов И.А.			01.22	Прокладка воздуховодов с использованием Z-обр. держателей	Стадия	Лист	Листов
Проверил		Чередниченко Г.А.			01.22				1
Утвердил		Дядичко А.В.			01.22		DKC		

Взаим. инв. №
Подпись и дата
Инв. № подл.

Вар. 1
С вибропоглощающим вкладышем

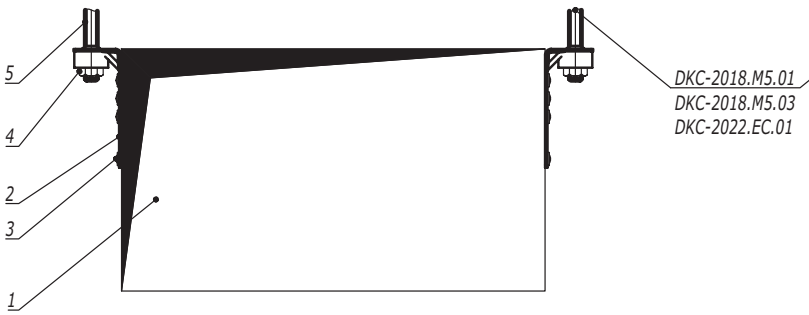

DKC-2018.M5.01
DKC-2018.M5.03
DKC-2022.EC.01

Вар. 2
Без вибропоглощающего вкладыша

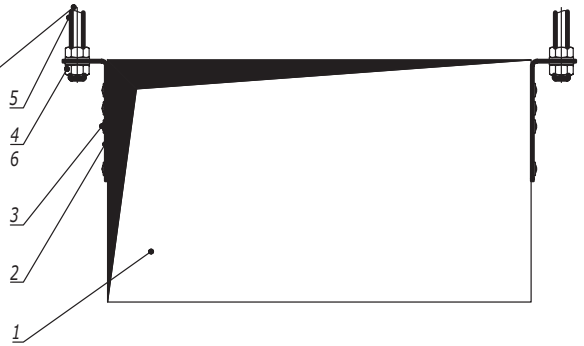

Поз.	Наименование	Код	Кол.	Примечание
1	Воздуховод			
	Вариант 1			
2	Держатель L-обр. с виброизолирующим элементом	BHLK20		
3	Саморез с пресс-шайбой со сверлом	CM274013		
4	Гайка шестигранная M8 DIN 934	CM110800		
5	Шпилька резьбовая M8	CM2008**		
	Вариант 2			
2	Держатель L-обр.	BHLK10		
3	Саморез с пресс-шайбой со сверлом	CM274013		
4	Гайка шестигранная DIN 934	CM111000		
5	Шпилька резьбовая	CM2010**		
6	Шайба с узкими полями 10 DIN 125	CM241000		

Изм.	Кол.уч.	Лист	№док.	Подпись	Дата	DKC-2022.EC.15			
Разработал		Тиунов И.А.			01.22	Прокладка воздуховодов с использованием L-обр. держателей	Стадия	Лист	Листов
Проверил		Чередниченко Г.А.			01.22				1
Утвердил		Дядичко А.В.			01.22		DKC		

Взаим. инв. №
Подпись и дата
Инв. № подл.

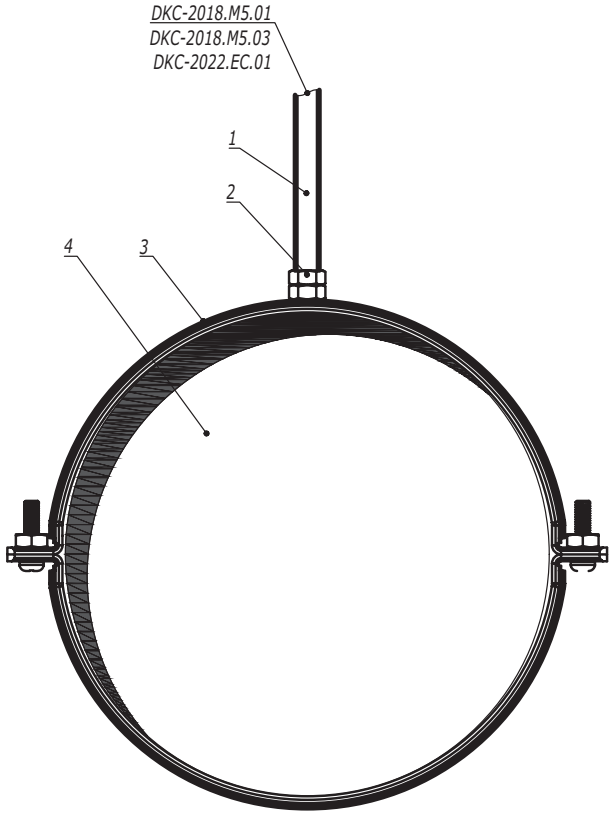

Поз.	Наименование	Код	Кол.	Примечание
1	Шпилька резьбовая М8	CM2008**		
2	Гайка шестигранная М8 DIN 934	CM110800		
3	Хомут BHV			
4	Воздуховод			

Изм.	Кол.уч.	Лист	№док.	Подпись	Дата	DKC-2022.EC.17		
Разработал		Тиунов И.А.			01.22	Прокладка воздуховодов при помощи хомута BHV	Стадия	Лист	Листов
Проверил		Чередниченко Г.А.			01.22			1	2
Утвердил		Дядичко А.В.			01.22		DKC		

Взаим. инв. №

Подпись и дата

Инв. № подл.

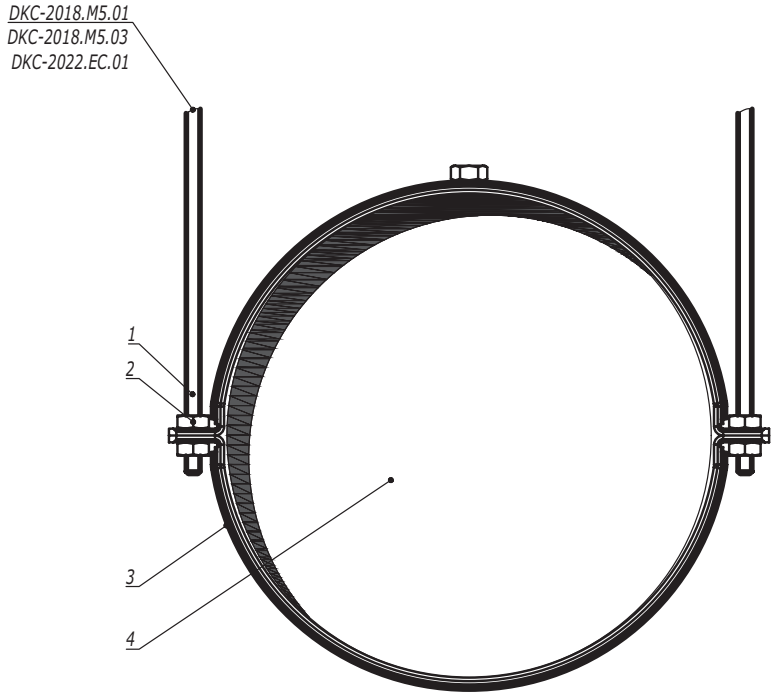

Поз.	Наименование	Код	Кол.	Примечание
1	Шпилька резьбовая	CM20****		Типоразмер шпильки выбирается в зависимости от хомута
2	Гайка шестигранная DIN 934	CM11****		
3	Хомут BHV			
4	Воздуховод			

Изм.	Кол.уч.	Лист	№док.	Подпись	Дата	DKC-2022.EC.17	Лист 2

Взаим. инв. №

Подпись и дата

Инв. № подл.

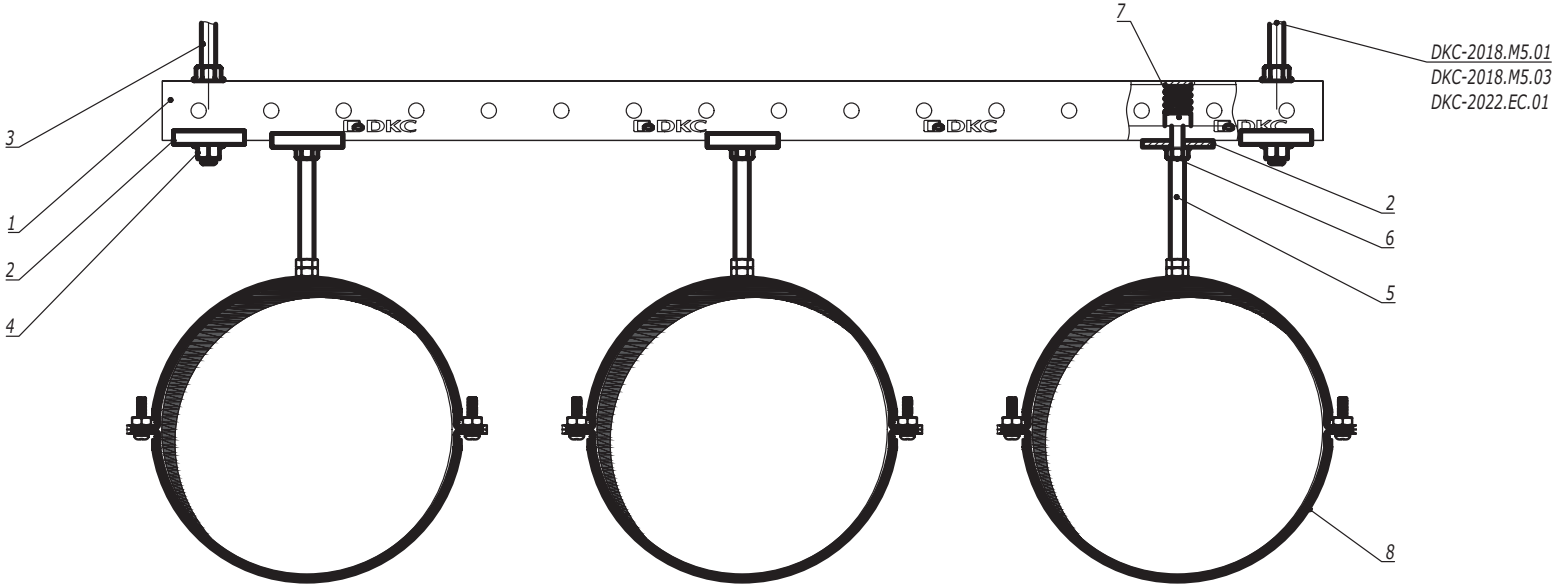

Поз.	Наименование	Код	Кол.	Примечание
1	Профиль С-обр.			
2	Опорная пластина для С-обр. профиля	BHM4141		
3	Шпилька резьбовая М10	CM2010**		
4	Гайка с насечкой М10 DIN 6923	CM101000		
5	Шпилька резьбовая М8	CM2008**		
6	Гайка с насечкой М8 DIN 6923	CM100800		
7	Гайка для подвешивания профиля	CM14****/ CM15****/ CM16****		
8	Хомут BHV			

Изм.	Кол.уч.	Лист	№док.	Подпись	Дата	DKC-2022.EC.18		
Разработал		Тиунов И.А.			01.22	Прокладка воздуховодов при помощи хомутов BHV на профиле	Стадия	Лист	Листов
Проверил		Чередниченко Г.А.			01.22				1
Утвердил		Дядичко А.В.			01.22		DKC		

Взаим. инв. №

Подпись и дата

Инв. № подл.