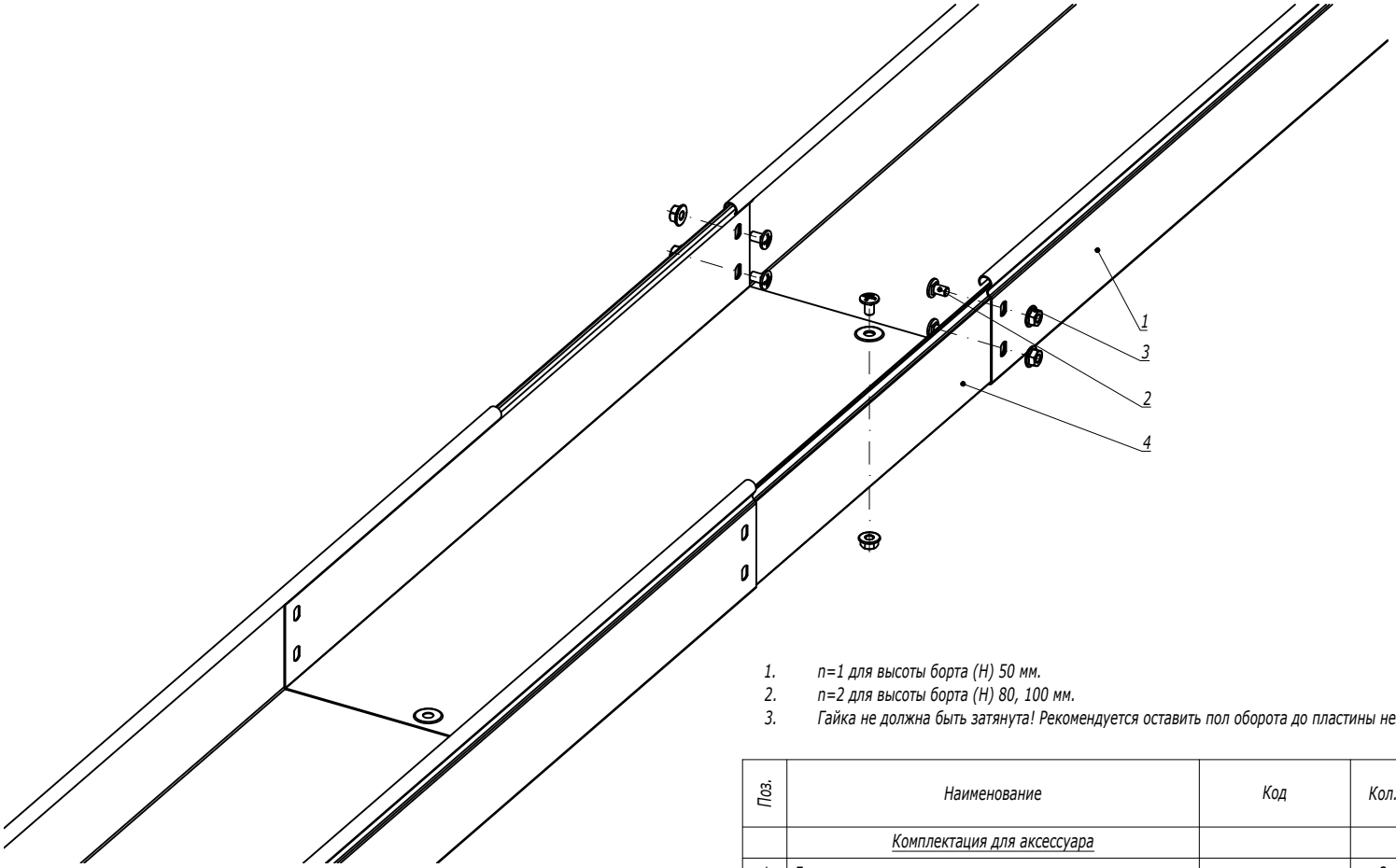


1. n=1 для высоты борта (H) 50 мм.
2. n=2 для высоты борта (H) 80, 100 мм.
3. Гайка не должна быть затянута! Рекомендуется оставить пол оборота до пластины незакрученными.

| Поз. | Наименование | Код | Кол. | Примечание |
|---|---|---|---|---|
| | Комплектация для аксессуара | | | |
| 1 | Лоток | | 2 | |
| 2 | Винт с крестообразным шлицем М6х10 | CM010610 | n·2+1 | |
| 3 | Гайка с насечкой М6 DIN 6923 | CM100600 | n·2+1 | |
| 4 | Телескопический расширитель | | 1 | |

| Изм. | Кол.уч. | Лист | №док. | Подпись | Дата | DKC-2018.S5.38 | | | |
|---|---|---|---|---|---|---|---|---|---|
| Разработал | | Тиунов И.А. | | | 09.18 | Телескопическое расширение лотков для термокомпенсации | Стадия | Лист | Листов |
| Проверил | | Чередниченко Г.А. | | | 09.18 | | | | 1 |
| Утвердил | | Дядичко А.В. | | | 09.18 | | DKC | | |

Формат А3

Взаим. инв. №

Подпись и дата

Инв. № подл.

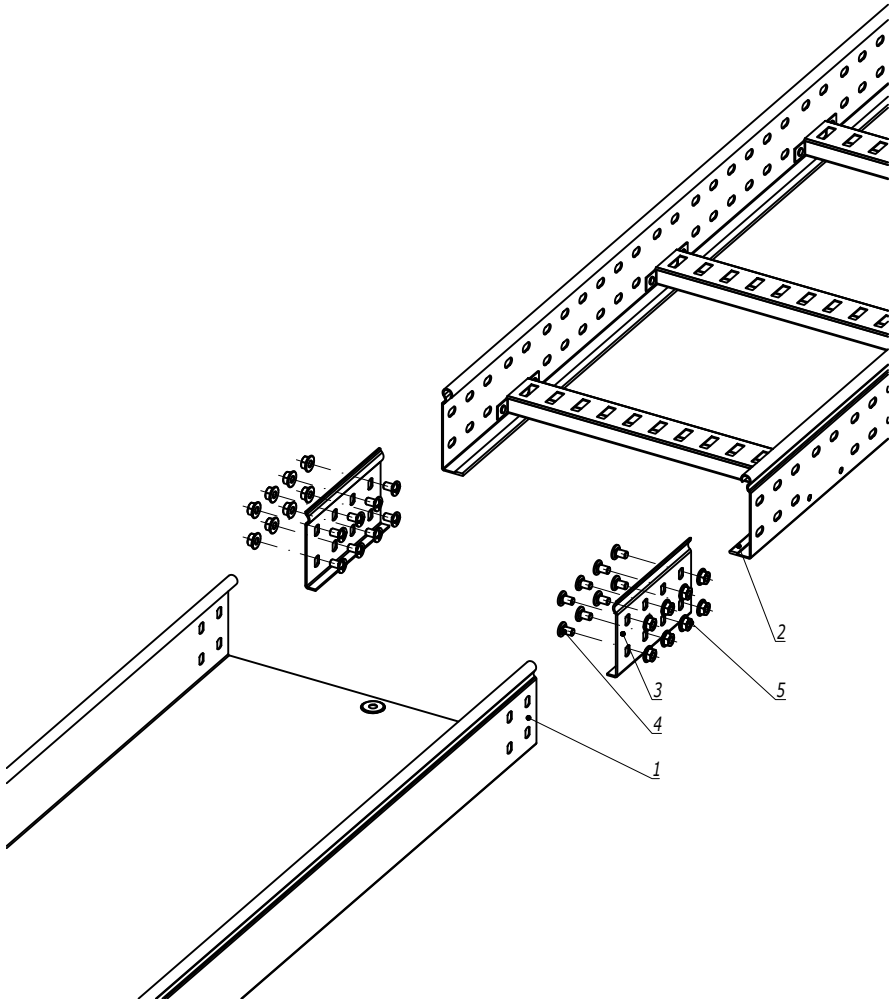


1. n=1 для высоты борта (H) 50 мм.
2. n=2 для высоты борта (H) 80, 100 мм.

| Поз. | Наименование | Код | Кол. | Примечание |
|---|---|---|---|---|
| | Комплектация для аксессуара | | | |
| 1 | Лоток листовой | | 2 | |
| 2 | Лоток лестничный | | | |
| 3 | Усиленное соединение GTO-L | | 2 | |
| 4 | Винт с крестообразным шлицем M6x10 | CM010610 | nx8 | |
| 5 | Гайка с насечкой M6 DIN 6923 | CM100600 | nx8 | |

| Изм. | Кол.уч. | Лист | №док. | Подпись | Дата | DKC-2018.S5.39 | | |
|---|---|---|---|---|---|---|---|---|
| Разработал | | Тиунов И.А. | | | 09.18 | Соединение листового лотка с лестничным | Стадия | Лист | Листов |
| Проверил | | Чередниченко Г.А. | | | 09.18 | | | | 1 |
| Утвердил | | Дядичко А.В. | | | 09.18 | | DKC | | |

Формат А3

Взаим. инв. №

Подпись и дата

Инв. № подл.

Соединение пластиной

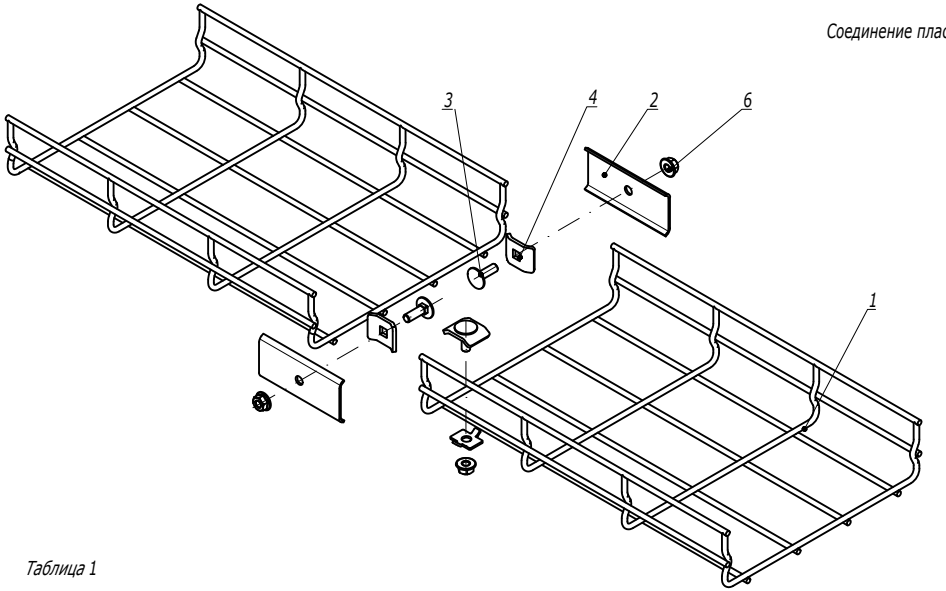


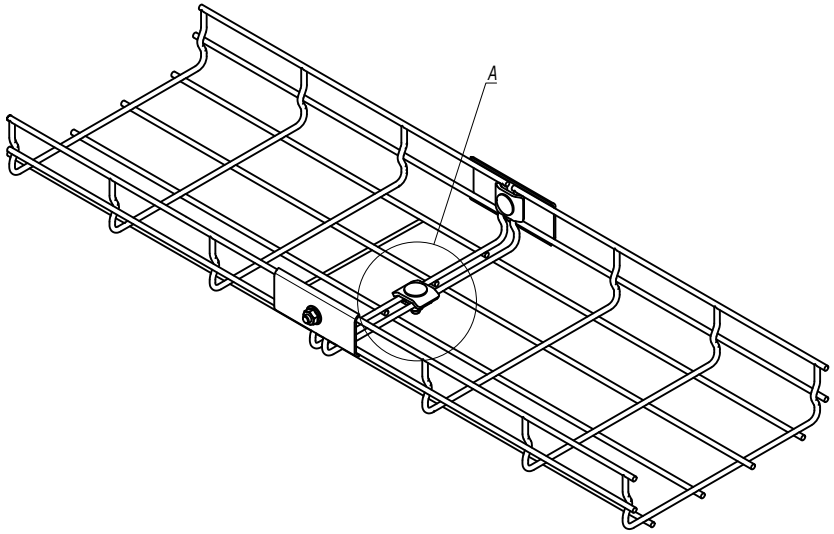


Таблица 1

| Типоразмер лотка | Комплект метизов №1 или №3, кол. |
|---|---|
| 50x50 | 0 |
| 50x100 | 0 |
| 50x150 | 1 |
| 50x200 | 1 |
| 50x300 | 1 |
| 50x400 | 2 |
| 50x500 | 2 |
| 50x600 | 3 |

| Типоразмер лотка | Комплект метизов №1 или №3, кол. |
|---|---|
| 80x80 | 0 |
| 80x100 | 1 |
| 80x150 | 1 |
| 80x200 | 1 |
| 80x300 | 2 |
| 80x400 | 2 |
| 80x500 | 3 |
| 80x600 | 3 |

| Типоразмер лотка | Комплект метизов №1 или №3, кол. |
|---|---|
| 100x100 | 1 |
| 100x150 | 1 |
| 100x200 | 1 |
| 100x300 | 2 |
| 100x400 | 3 |
| 100x500 | 3 |
| 100x600 | 3 |

A

Комплект метизов №1
(CM350001)

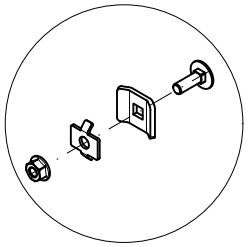

A

Комплект метизов №3
(CM350003)

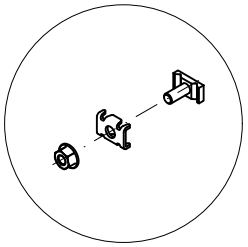

| Поз. | Наименование | Код | Кол. | Примечание |
|---|---|---|---|---|
| 1 | Лоток проволочный | | | |
| 2 | Пластина соединительная | FC37306 | 2 | |
| 3 | Комплект №1 или №3 | CM350001/ CM350003 | | См. табл. 1 |
| 4 | Винт M6x20 DIN 603 | CM050620 | 2 | |
| 5 | Шайба | CM170600 | 2 | |
| 6 | Гайка с насечкой M6 DIN 6923 | CM100600 | 2 | |

Взаим. инв. №
Подпись и дата
Инв. № подл.

| Изм. | Кол.уч. | Лист | №док. | Подпись | Дата |
|---|---|---|---|---|---|

DKC-2018.F5.01

Лоток шириной 150 мм

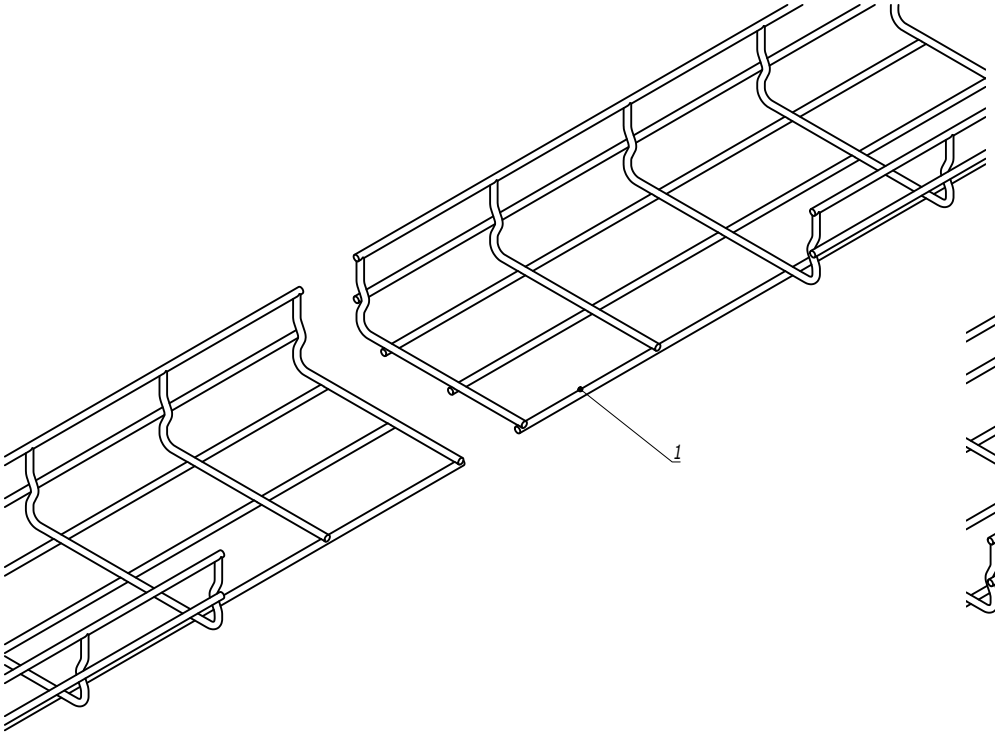


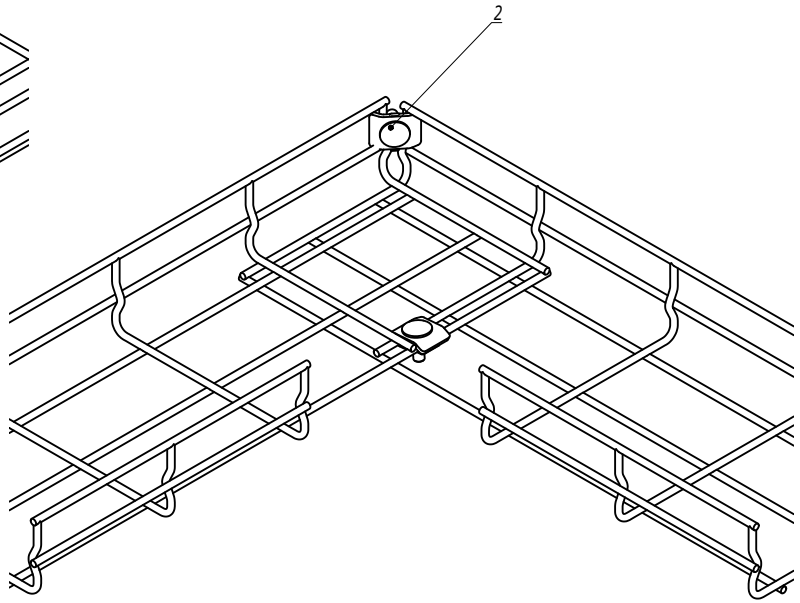


| Поз. | Наименование | Код | Кол. | Примечание |
|---|---|---|---|---|
| 1 | Лоток проволочный шириной 150 мм | | | |
| 2 | Комплект метизов №1 или №3 | CM350001/ CM350003 | 2 | |

| Изм. | Кол.уч. | Лист | №док. | Подпись | Дата | DKC-2018.F5.09 | Лист 4 |
|---|---|---|---|---|---|---|---|

Взаим. инв. №

Подпись и дата

Инв. № подл.

Лоток шириной 200 мм

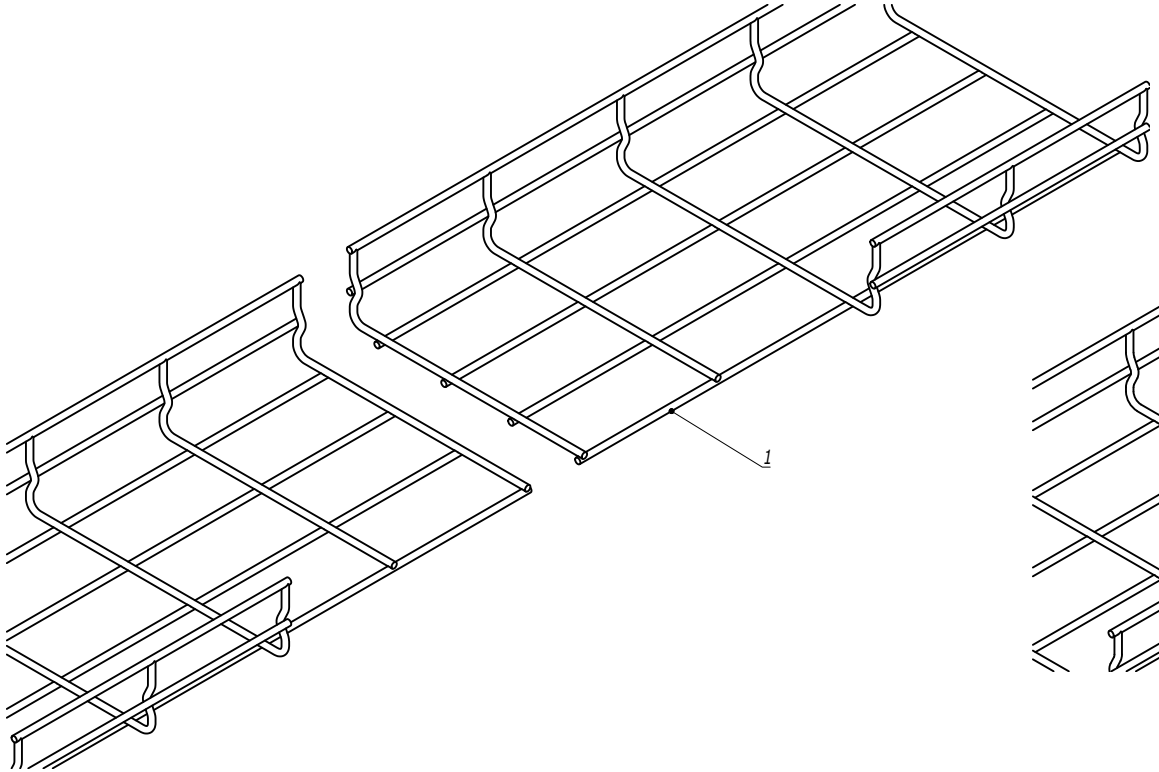


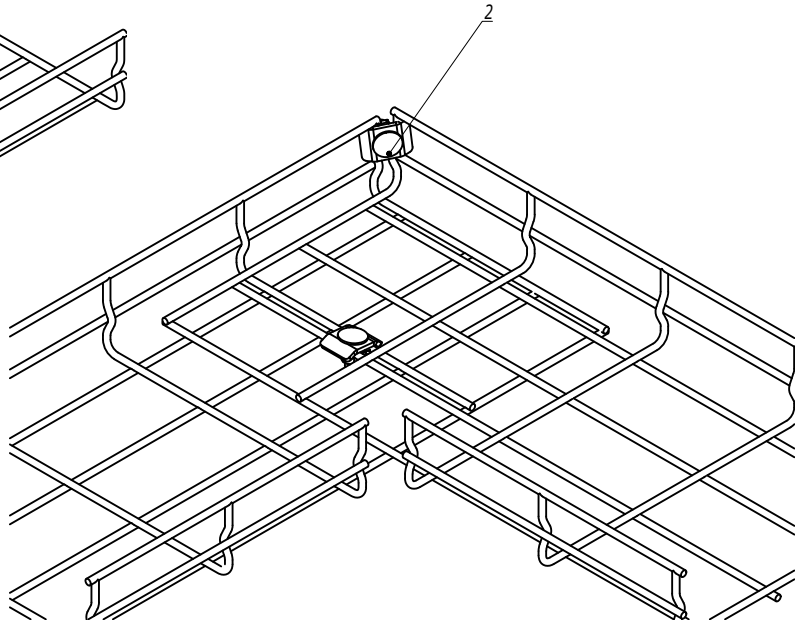


| Поз. | Наименование | Код | Кол. | Примечание |
|---|---|---|---|---|
| 1 | Лоток проволочный шириной 200 мм | | | |
| 2 | Комплект метизов №1 или №3 | CM350001/ CM350003 | 2 | |

| Изм. | Кол.уч. | Лист | №док. | Подпись | Дата |
|---|---|---|---|---|---|

DKC-2018.F5.09

Лист 5

Взаим. инв. №

Подпись и дата

Инв. № подл.

Лоток шириной 300 мм

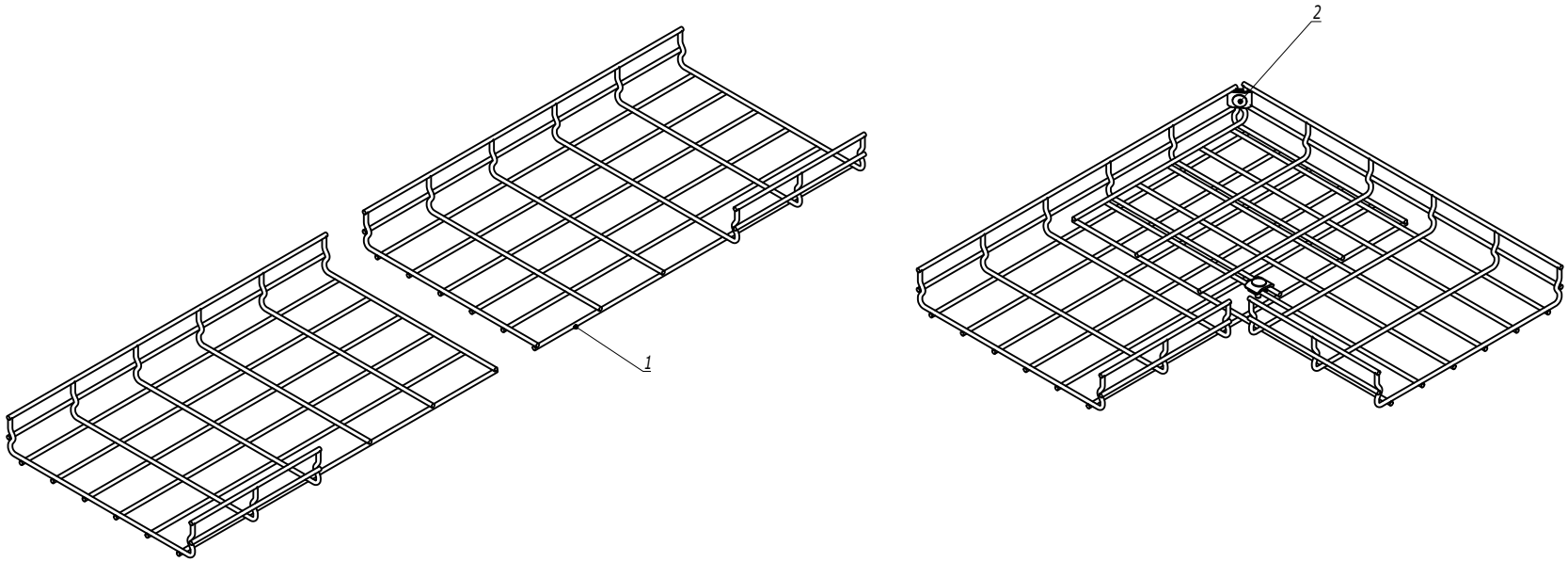


| Поз. | Наименование | Код | Кол. | Примечание |
|---|---|---|---|---|
| 1 | Лоток проволочный шириной 300 мм | | | |
| 2 | Комплект метизов №1 или №3 | CM350001/ CM350003 | 2 | |

| Изм. | Кол.уч. | Лист | №док. | Подпись | Дата |
|---|---|---|---|---|---|

DKC-2018.F5.09

Лист 6

Взаим. инв. №

Подпись и дата

Инв. № подл.

Лоток шириной 400 мм

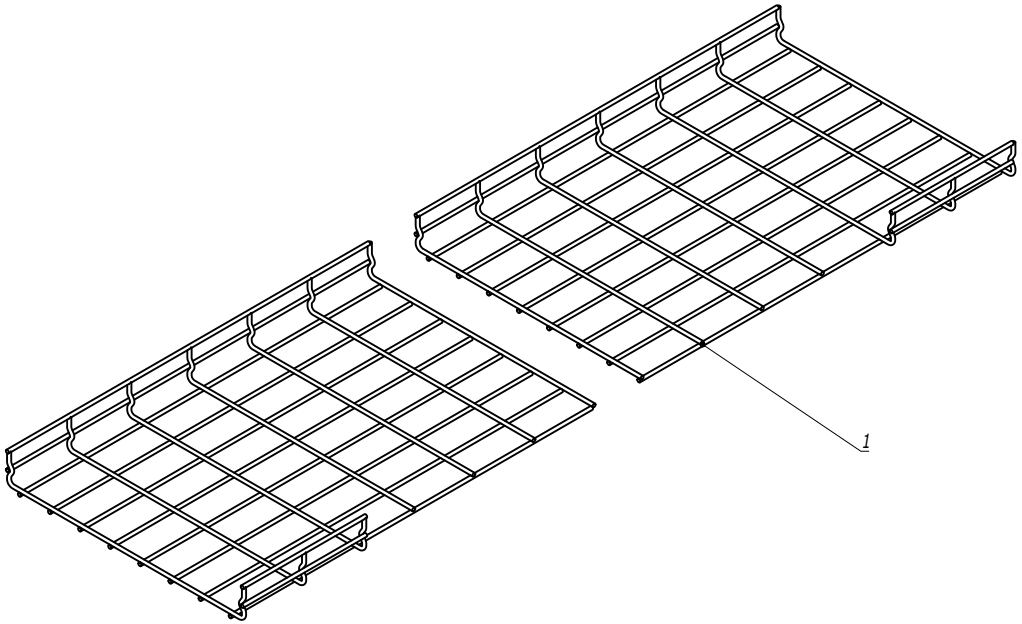


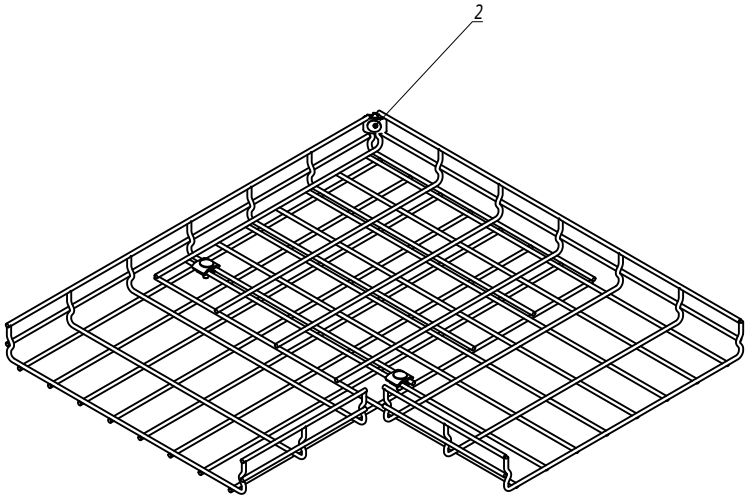


| Поз. | Наименование | Код | Кол. | Примечание |
|---|---|---|---|---|
| 1 | Лоток проволочный шириной 400 мм | | | |
| 2 | Комплект метизов №1 или №3 | CM350001/ CM350003 | 3 | |

| Изм. | Кол.уч. | Лист | №док. | Подпись | Дата |
|---|---|---|---|---|---|

DKC-2018.F5.09

Лист 7

Взаим. инв. №

Подпись и дата

Инв. № подл.

Лоток шириной 500 мм

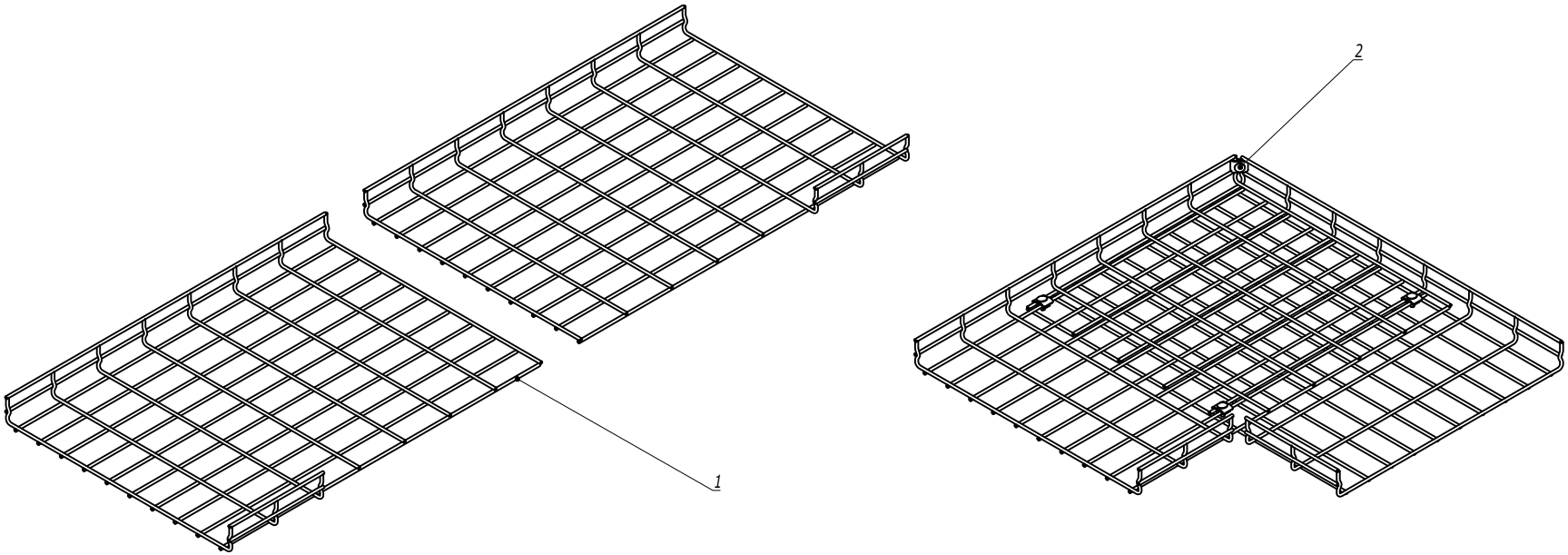


| Поз. | Наименование | Код | Кол. | Примечание |
|---|---|---|---|---|
| 1 | Лоток проволочный шириной 500 мм | | | |
| 2 | Комплект метизов №1 или №3 | CM350001/ CM350003 | 4 | |

| Изм. | Кол.уч. | Лист | №док. | Подпись | Дата | DKC-2018.F5.09 | Лист 8 |
|---|---|---|---|---|---|---|---|

Взаим. инв. №

Подпись и дата

Инв. № подл.

Лоток шириной 600 мм

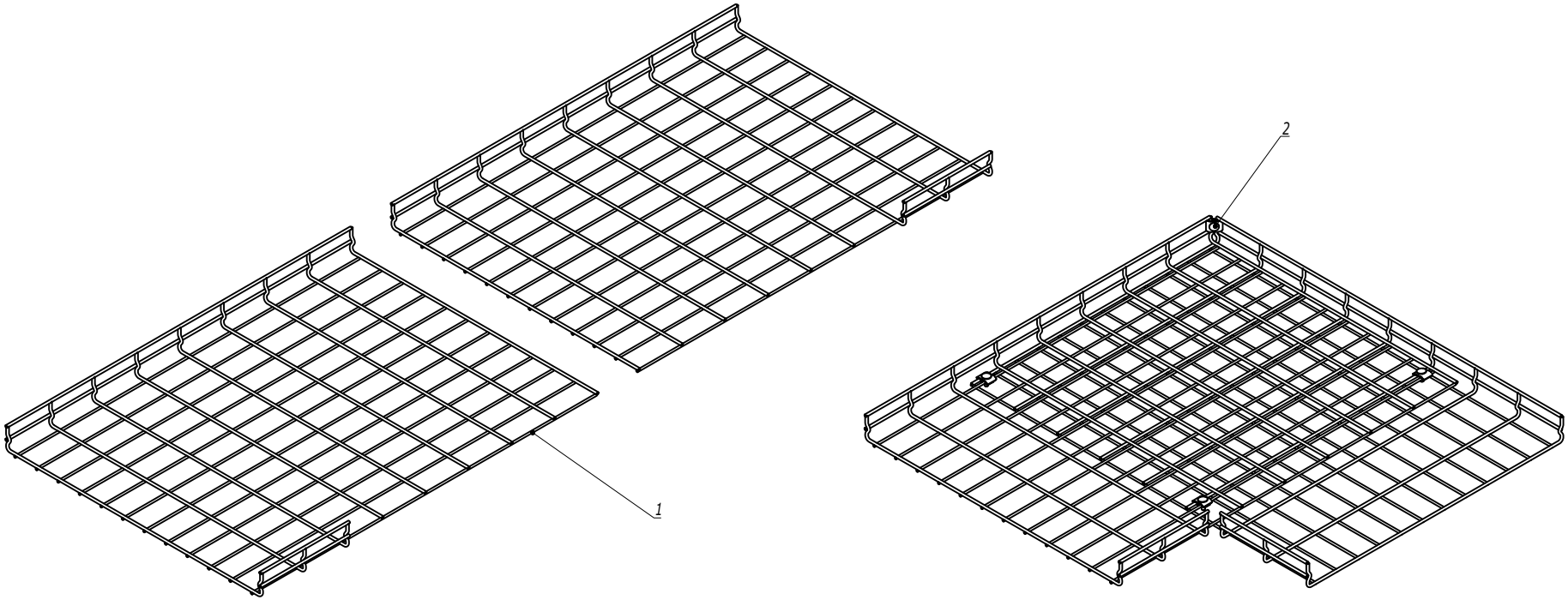


| Поз. | Наименование | Код | Кол. | Примечание |
|---|---|---|---|---|
| 1 | Лоток проволочный шириной 600 мм | | | |
| 2 | Комплект метизов №1 или №3 | CM350001/ CM350003 | 4 | |

| Изм. | Кол.уч. | Лист | №док. | Подпись | Дата |
|---|---|---|---|---|---|

DKC-2018.F5.09

Лист 9

Взаим. инв. №

Подпись и дата

Инв. № подл.

Лоток шириной 50 мм

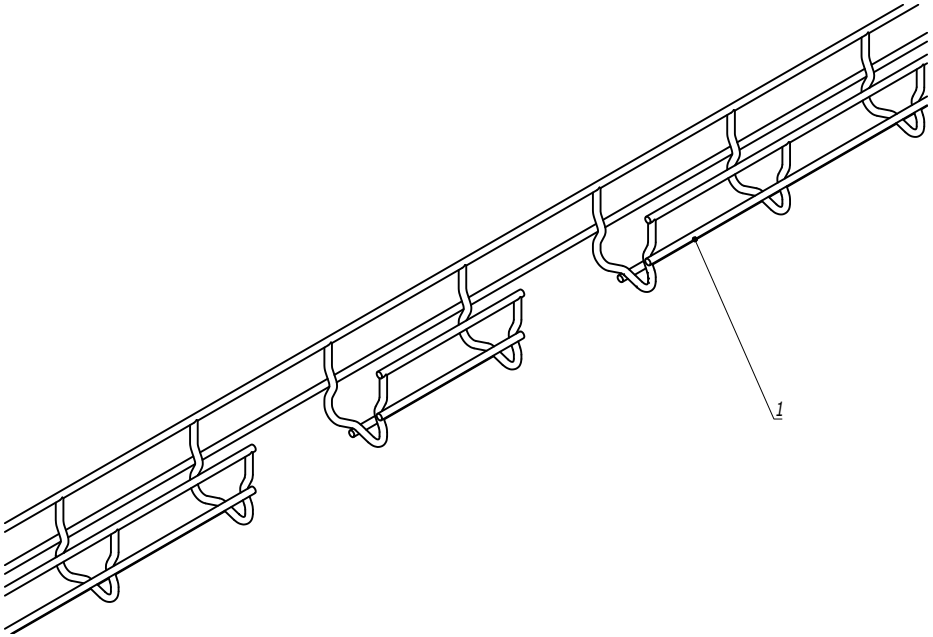


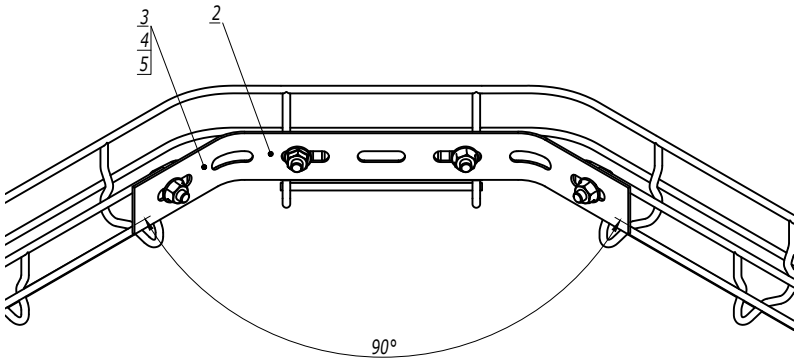


| Поз. | Наименование | Код | Кол. | Примечание |
|---|---|---|---|---|
| 1 | Лоток проволочный шириной 50 мм | | | |
| 2 | Соединитель с семью отверстиями | FC34247 | 1 | |
| 3 | Винт M6x20 DIN 603 | CM050620 | 4 | |
| 4 | Шайба | CM170600 | 4 | |
| 5 | Гайка с насечкой M6 DIN 6923 | CM100600 | 4 | |

| Изм. | Кол.уч. | Лист | №док. | Подпись | Дата | DKC-2018.F5.10 | | |
|---|---|---|---|---|---|---|---|---|
| Разработал | | Тиунов И.А. | | | 09.18 | Поворот проволочного лотка большим радиусом | Стадия | Лист | Листов |
| Проверил | | Чередниченко Г.А. | | | 09.18 | | | 1 | 9 |
| Утвердил | | Дядичко А.В. | | | 09.18 | | DKC | | |

Взаим. инв. №

Подпись и дата

Инв. № подл.

Лоток шириной 80 мм

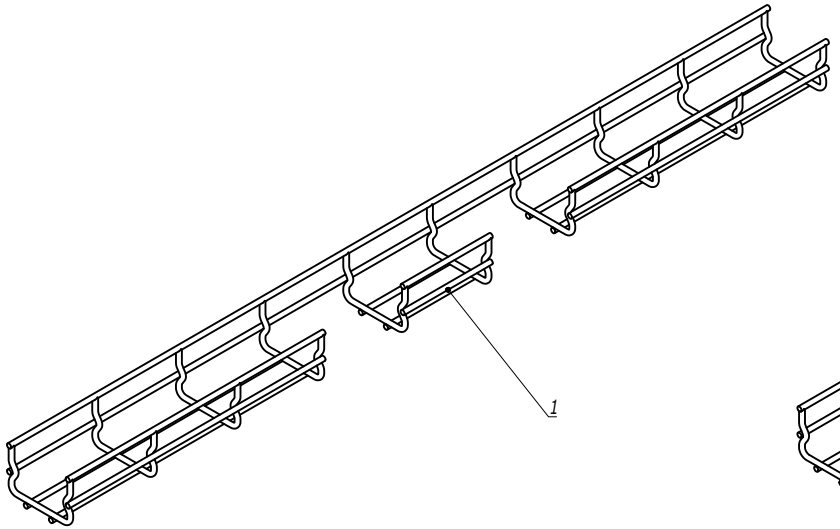


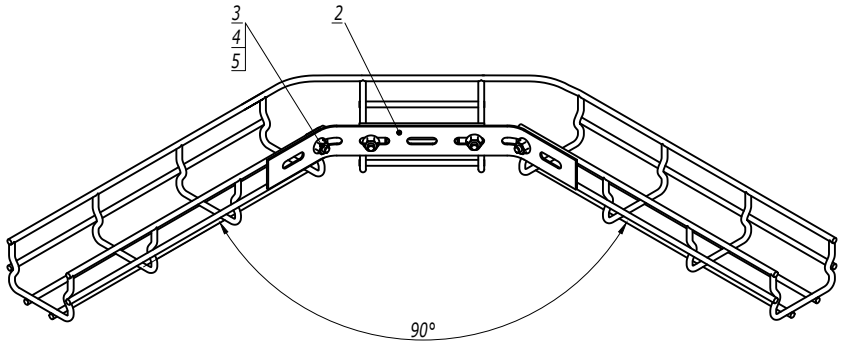


| Поз. | Наименование | Код | Кол. | Примечание |
|---|---|---|---|---|
| 1 | Лоток проволочный шириной 80 мм | | | |
| 2 | Соединитель с семью отверстиями | FC34247 | 1 | |
| 3 | Винт M6x20 DIN 603 | CM050620 | 4 | |
| 4 | Шайба | CM170600 | 4 | |
| 5 | Гайка с насечкой M6 DIN 6923 | CM100600 | 4 | |

| Изм. | Кол.уч. | Лист | №док. | Подпись | Дата | DKC-2018.F5.10 | Лист 2 |
|---|---|---|---|---|---|---|---|

Взаим. инв. №

Подпись и дата

Инв. № подл.

Лоток шириной 100 мм

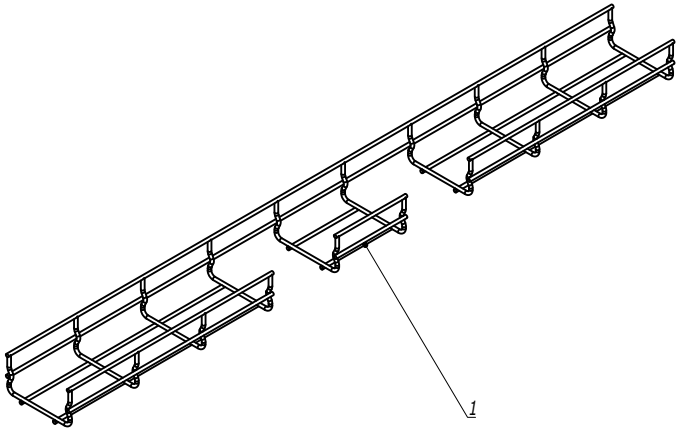


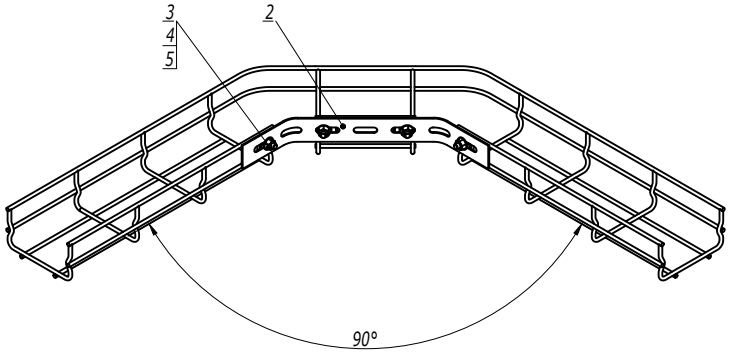


| Поз. | Наименование | Код | Кол. | Примечание |
|---|---|---|---|---|
| 1 | Лоток проволочный шириной 100 мм | | | |
| 2 | Соединитель с семью отверстиями | FC34247 | 1 | |
| 3 | Винт М6х20 DIN 603 | CM050620 | 4 | |
| 4 | Шайба | CM170600 | 4 | |
| 5 | Гайка с насечкой М6 DIN 6923 | CM100600 | 4 | |

| Изм. | Кол.уч. | Лист | №док. | Подпись | Дата |
|---|---|---|---|---|---|

DKC-2018.F5.10

Лист 3

Взаим. инв. №

Подпись и дата

Инв. № подл.

Лоток шириной 600 мм

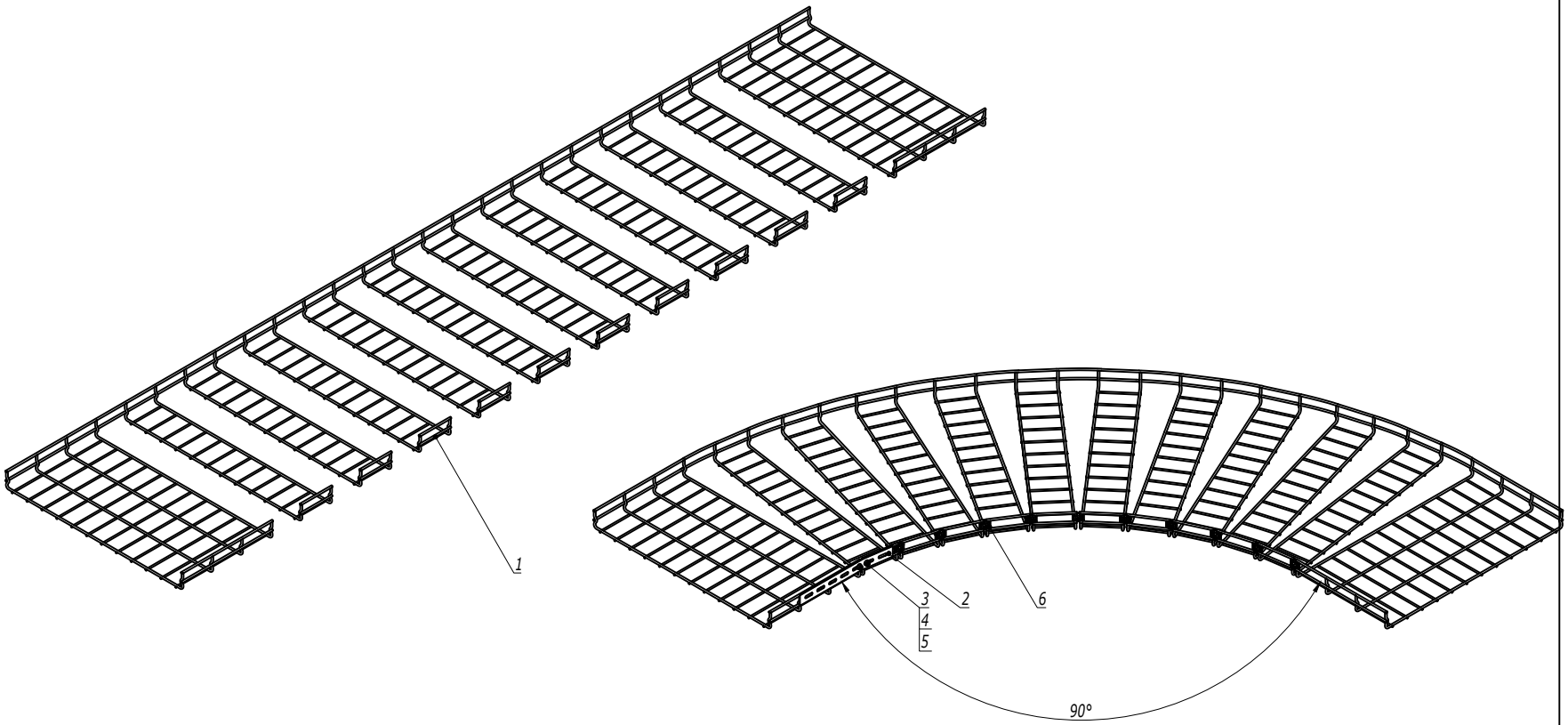


| Поз. | Наименование | Код | Кол. | Примечание |
|---|---|---|---|---|
| 1 | Лоток проволочный шириной 600 мм | | | |
| 2 | Соединитель с семью отверстиями | FC34247 | 1 | |
| 3 | Винт М6х20 DIN 603 | CM050620 | 2 | |
| 4 | Шайба | CM170600 | 2 | |
| 5 | Гайка с насечкой М6 DIN 6923 | CM100600 | 2 | |
| 6 | Комплект метизов №1 или №3 | CM350001/ CM350003 | 10 | |

| Изм. | Кол.уч. | Лист | №док. | Подпись | Дата |
|---|---|---|---|---|---|

DKC-2018.F5.10

Лист 9

Взаим. инв. №

Подпись и дата

Инв. № подл.

Вертикальный монтаж

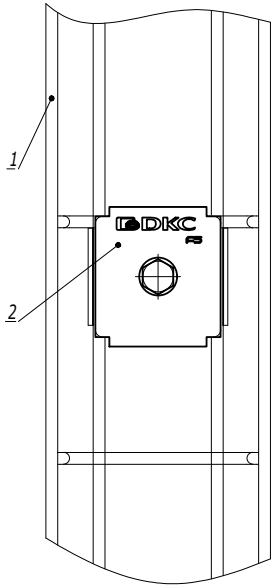


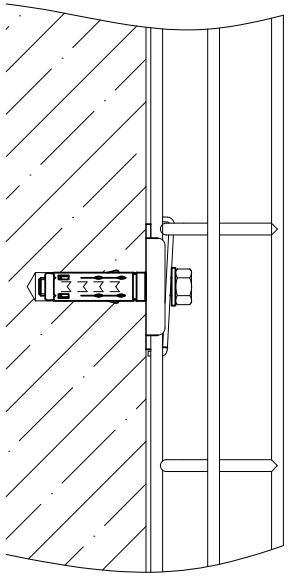

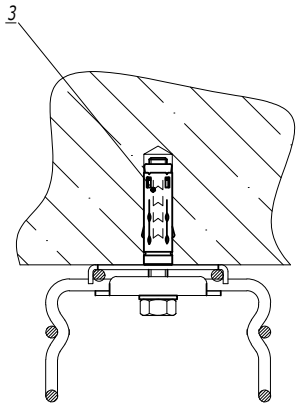


1. *Для лотка шириной 150мм крепления расположить в шахматном порядке.

| Поз. | Наименование | Код | Кол. | Примечание |
|---|---|---|---|---|
| 1 | Лоток проволочный шириной 100-600 мм | | | |
| 2 | Пластина для подвеса проволочного лотка на шпильке | FC37311 | 2 | |
| 3 | Стандартный анкер с болтом М8 | CM430850 | 1 | DKC-2018.M5.01 |

| Изм. | Кол.уч. | Лист | №док. | Подпись | Дата | DKC-2018.F5.13 | Лист 2 |
|---|---|---|---|---|---|---|---|

Взаим. инв. №

Подпись и дата

Инв. № подл.

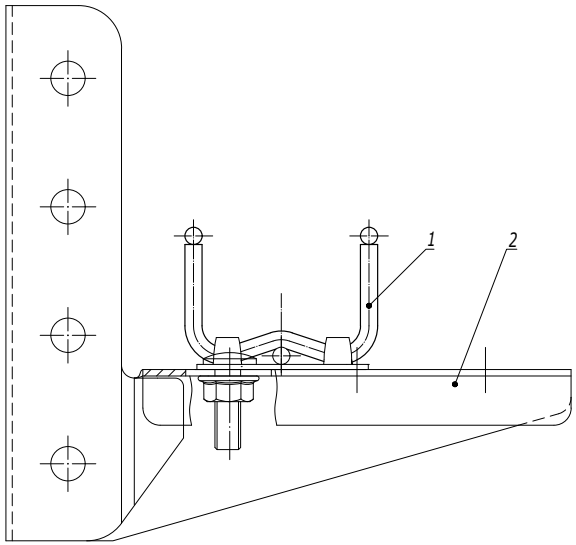


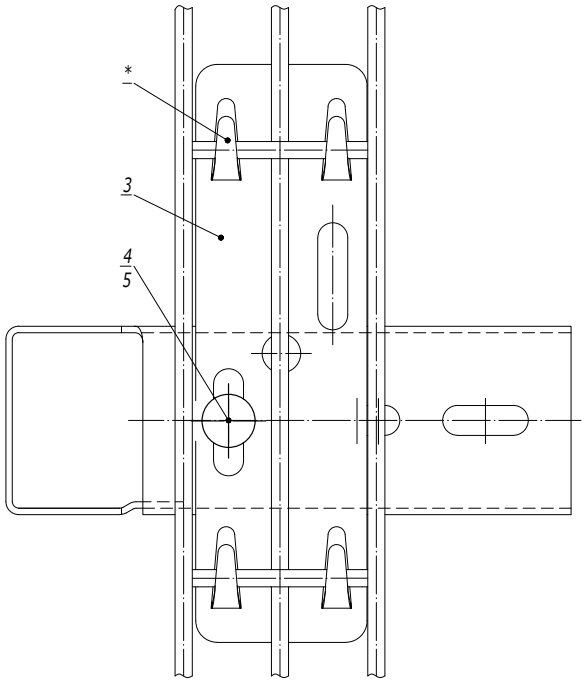


1. * Для фиксации лотка на держателе произвести загиб лепестков.

| Поз. | Наименование | Код | Кол. | Примечание |
|---|---|---|---|---|
| 1 | Лоток проволочный шириной 80-300 мм | | | |
| 2 | Консоль для проволочного лотка | | 1 | |
| 3 | Держатель для проволочного лотка шириной 50 мм | FC37305 | 1 | |
| 4 | Винт М6х20 | CM050620 | 1 | |
| 5 | Гайка с насечкой М6 DIN 6923 | CM100600 | 1 | |

| Изм. | Кол.уч. | Лист | №док. | Подпись | Дата |
|---|---|---|---|---|---|
| Разработал | | Тиунов И.А. | | | 09.18 |
| Проверил | | Чередниченко Г.А. | | | 09.18 |
| Утвердил | | Дядичко А.В. | | | 09.18 |

DKC-2018.F5.14

Крепление проволочного лотка шириной 50 мм при помощи держателя для проволочного лотка

| Стадия | Лист | Листов |
|---|---|---|
| | | 1 |

DKC

Взаим. инв. №

Подпись и дата

Инв. № подл.

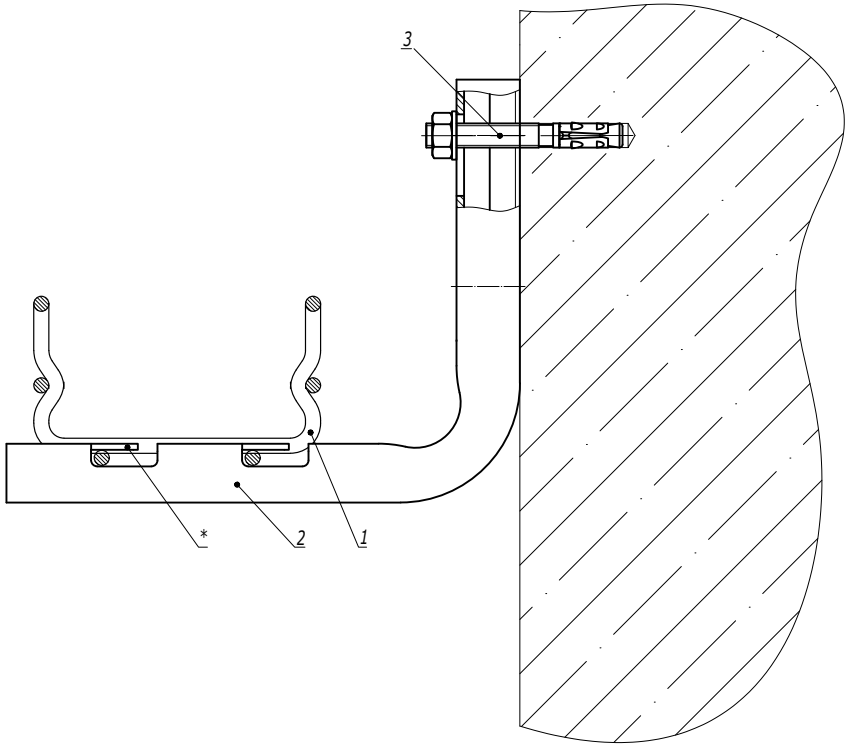


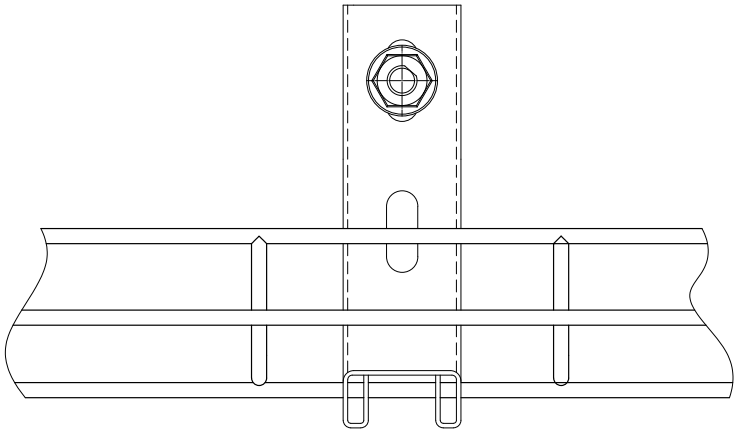

1. * Для фиксации лотка на держателе произвести загиб лепестков.

| Поз. | Наименование | Код | Кол. | Примечание |
|---|---|---|---|---|
| 1 | Лоток проволочный шириной 100-400 мм | | | |
| 2 | Консоль FBC-30 | FBC30** | 1 | |
| 3 | Усиленный клиновой анкер M8x65 | CM480865 | 1 | DKC-2018.M5.01 |

| Изм. | Кол.уч. | Лист | №док. | Подпись | Дата | DKC-2018.F5.15 | | |
|---|---|---|---|---|---|---|---|---|
| Разработал | | Тиунов И.А. | | | 09.18 | Крепление проволочного лотка шириной 100-400 мм на консоли FBC-30 | Стадия | Лист | Листов |
| Проверил | | Чередниченко Г.А. | | | 09.18 | | | | 1 |
| Утвердил | | Дядичко А.В. | | | 09.18 | | DKC | | |

Взаим. инв. №

Подпись и дата

Инв. № подл.

Пластина горизонтальная

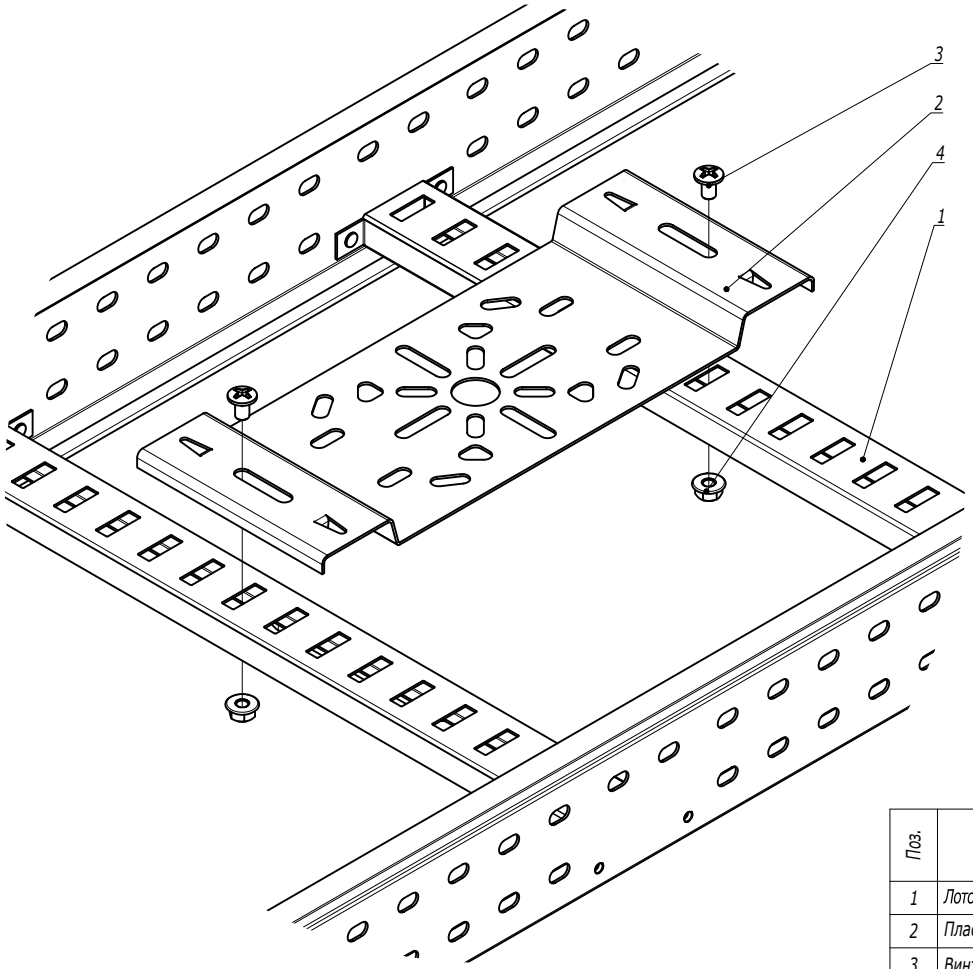


| Поз. | Наименование | Код | Кол. | Примечание |
|---|---|---|---|---|
| 1 | Лоток лестничный, прямой элемент | | | |
| 2 | Пластина монтажная горизонтальная | LP4000 | 1 | |
| 3 | Винт М6х10 | CM010610 | 2 | |
| 4 | Гайка с насечкой М6 DIN 6923 | CM100600 | 2 | |

| Изм. | Кол.уч. | Лист | №док. | Подпись | Дата | DKC-2018.L5.10 | | |
|---|---|---|---|---|---|---|---|---|
| Разработал | | Тиунов И.А. | | | 09.18 | Крепление монтажной пластины | Стадия | Лист | Листов |
| Проверил | | Чередниченко Г.А. | | | 09.18 | | | 1 | 2 |
| Утвердил | | Дядичко А.В. | | | 09.18 | | DKC | | |

Взаим. инв. №

Подпись и дата

Инв. № подл.

Пластина вертикальная

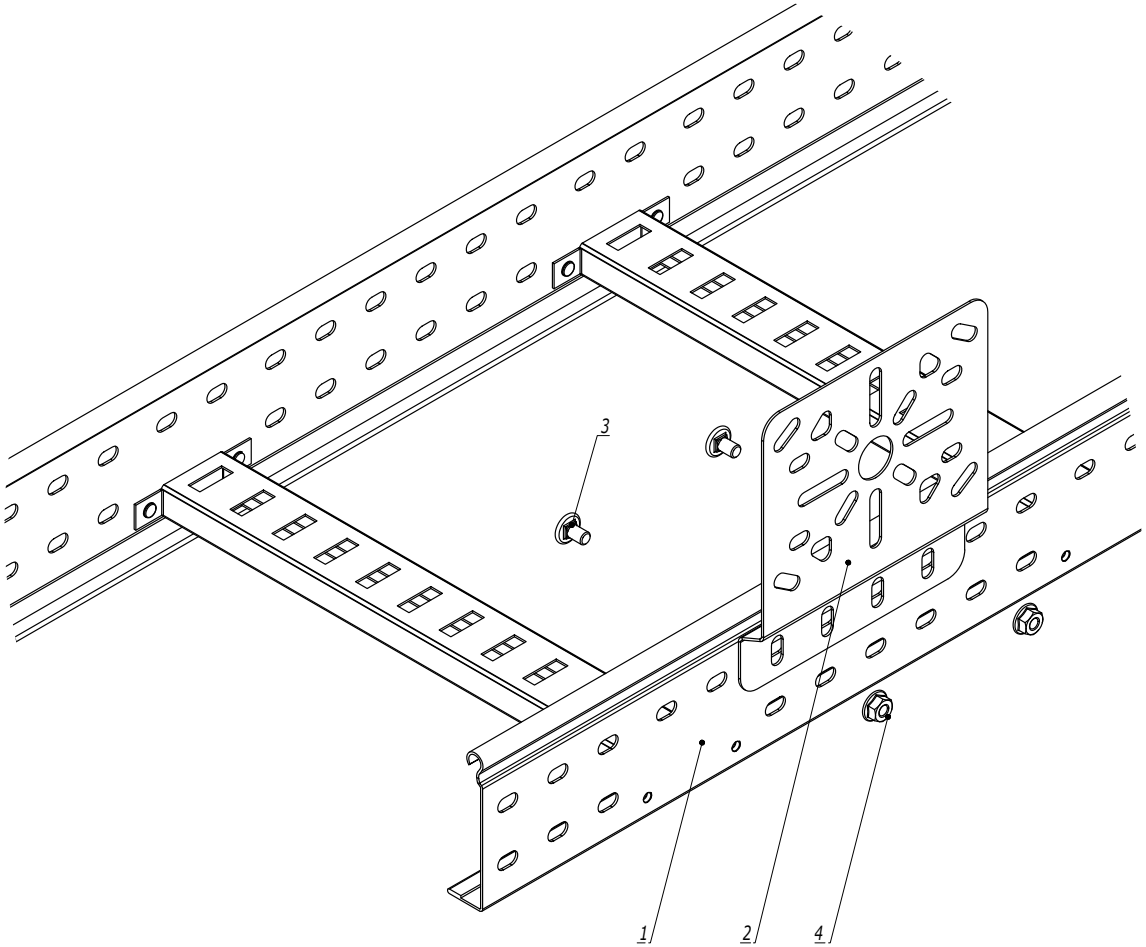


| Поз. | Наименование | Код | Кол. | Примечание |
|---|---|---|---|---|
| 1 | Лоток лестничный, прямой элемент | | | |
| 2 | Пластина монтажная горизонтальная | LP3000 | 1 | |
| 3 | Винт М6х10 | CM010610 | 2 | |
| 4 | Гайка с насечкой М6 DIN 6923 | CM100600 | 2 | |

| Изм. | Кол.уч. | Лист | №док. | Подпись | Дата |
|---|---|---|---|---|---|

DKC-2018.L5.10

Лист 2

Взаим. инв. №

Подпись и дата

Инв. № подл.

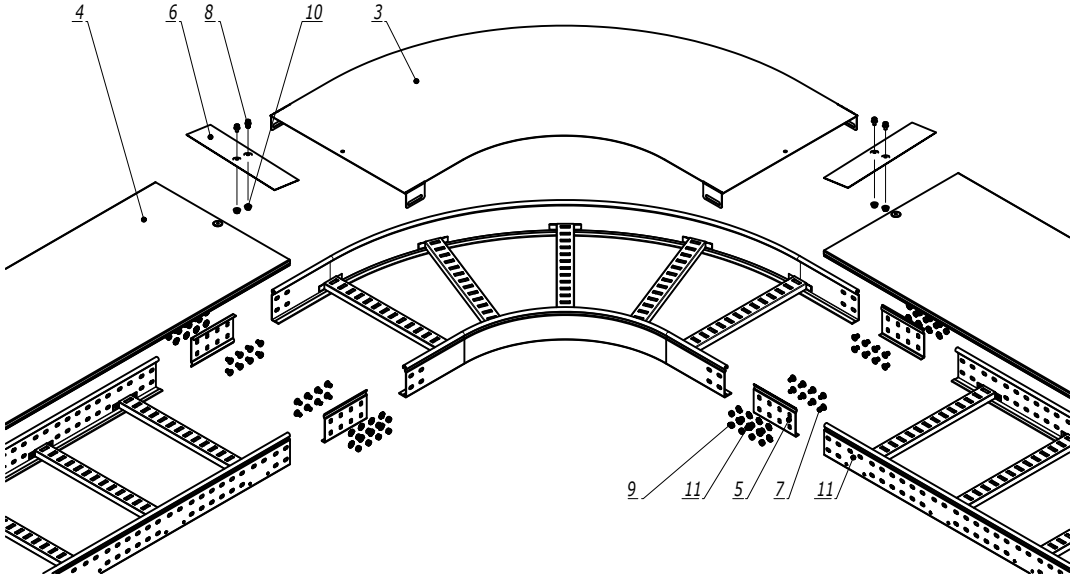


| Поз. | Наименование | Код | Кол. | Примечание |
|---|---|---|---|---|
| 1 | Лоток лестничный, прямой элемент | | | |
| 2 | Угол | | | |
| 3 | Крышка на угол | | | |
| 4 | Крышка на лоток | | | |
| 5 | Усиленные соединители GTO L | | 4 | |
| 6 | Накладка соединительная CGB | | 2 | |
| 7 | Винт с гладкой головкой M6x20 DIN 603 | CM010620 | n·16 | |
| 8 | Винт для обеспечения электрического контакта крышек | CM030508 | 4 | |
| 9 | Гайка шестигранная M6 DIN 934 | CM110600 | n·16 | |
| 10 | Гайка с насечкой M5 DIN 6923 | CM100500 | 2 | |
| 11 | Шайба стопорная M6 DIN 6798A | CM220600 | n·16 | |

1. n=1 для высоты борта 50 мм.
2. n=2 для высоты борта 80, 100 мм.

| Изм. | Кол.уч. | Лист | №док. | Подпись | Дата | DKC-2018.L5.11 | | |
|---|---|---|---|---|---|---|---|---|
| Разработал | | Тиунов И.А. | | | 09.18 | Горизонтальный угол 90°/45° | Стадия | Лист | Листов |
| Проверил | | Чередниченко Г.А. | | | 09.18 | | | | 1 |
| Утвердил | | Дядичко А.В. | | | 09.18 | | DKC | | |

Взаим. инв. №

Подпись и дата

Инв. № подл.

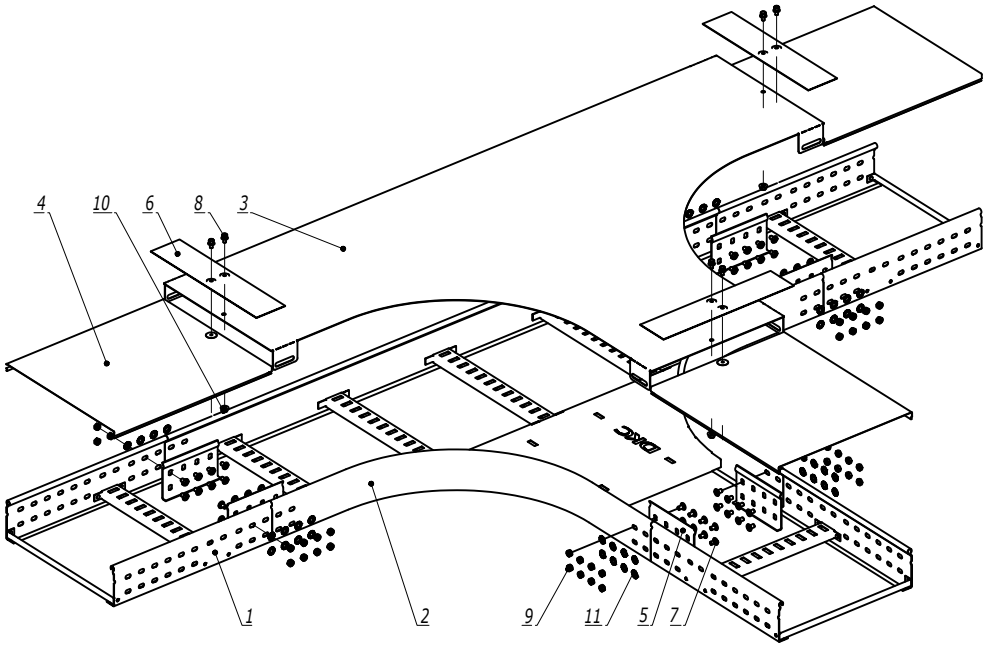


| Поз. | Наименование | Код | Кол. | Примечание |
|---|---|---|---|---|
| 1 | Лоток лестничный, прямой элемент | | | |
| 2 | Т-ответвитель | | | |
| 3 | Крышка на Т-ответвитель | | | |
| 4 | Крышка на лоток | | | |
| 5 | Усиленные соединители GTO L | | 6 | |
| 6 | Накладка соединительная CGB | | 3 | |
| 7 | Винт с гладкой головкой M6x20 DIN 603 | CM010620 | n·24 | |
| 8 | Винт для обеспечения электрического контакта крышек | CM030508 | 6 | |
| 9 | Гайка шестигранная M6 DIN 934 | CM110600 | n·24 | |
| 10 | Гайка с насечкой M5 DIN 6923 | CM100500 | 3 | |
| 11 | Шайба стопорная M6 DIN 6798A | CM220600 | n·24 | |

1. n=1 для высоты борта 50 мм.
2. n=2 для высоты борта 80, 100 мм.

| Изм. | Кол.уч. | Лист | №док. | Подпись | Дата |
|---|---|---|---|---|---|
| Разработал | | Тиунов И.А. | | | 09.18 |
| Проверил | | Чередниченко Г.А. | | | 09.18 |
| Утвердил | | Дядичко А.В. | | | 09.18 |

DKC-2018.L5.12

Т-ответвитель

| Стадия | Лист | Листов |
|---|---|---|
| | | 1 |

DKC

Взаим. инв. №

Подпись и дата

Инв. № подл.

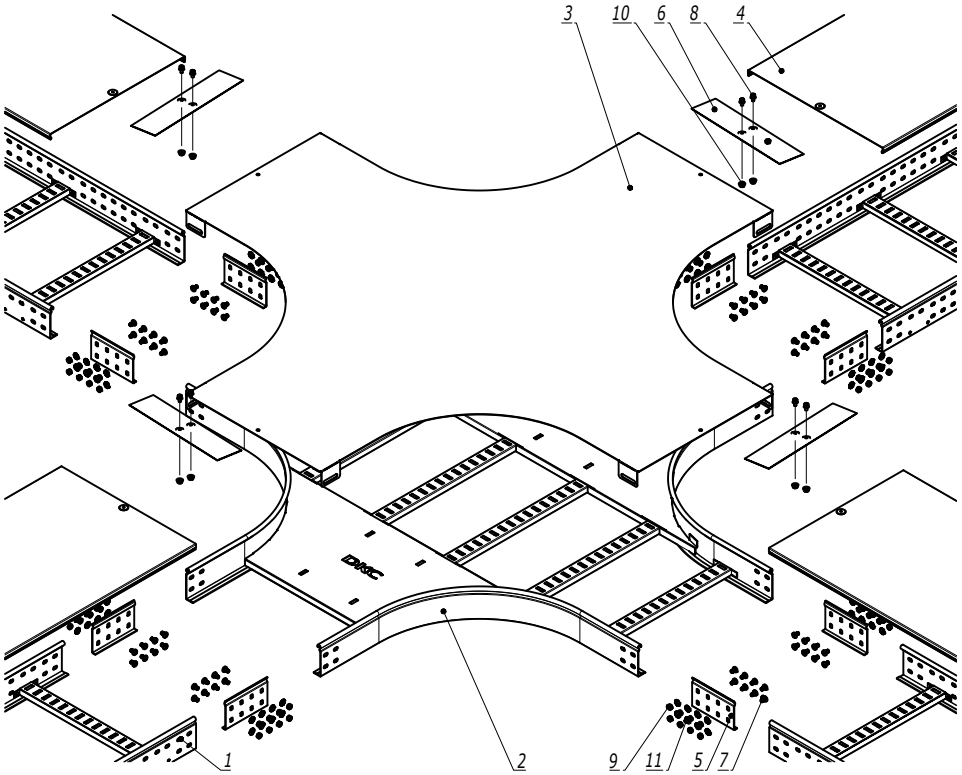


| Поз. | Наименование | Код | Кол. | Примечание |
|---|---|---|---|---|
| 1 | Лоток лестничный, прямой элемент | | | |
| 2 | Х-ответвитель | | | |
| 3 | Крышка на Х -ответвитель | | | |
| 4 | Крышка на лоток | | | |
| 5 | Усиленные соединители GTO L | | 8 | |
| 6 | Накладка соединительная CGB | | 4 | |
| 7 | Винт с гладкой головкой М6х20 DIN 603 | CM010620 | n·32 | |
| 8 | Винт для обеспечения электрического контакта крышек | CM030508 | 8 | |
| 9 | Гайка шестигранная М6 DIN 934 | CM110600 | n·32 | |
| 10 | Гайка с насечкой М5 DIN 6923 | CM100500 | 4 | |
| 11 | Шайба стопорная Ø6 DIN 6798A | CM220600 | n·32 | |

1. n=1 для высоты борта 50 мм.
2. n=2 для высоты борта 80, 100 мм.

Взаим. инв. №
Подпись и дата
Инв. № подл.

| Изм. | Кол.уч. | Лист | №док. | Подпись | Дата | DKC-2018.L5.13 | | |
|---|---|---|---|---|---|---|---|---|
| Разработал | | Тиунов И.А. | | | 09.18 | Х-ответвитель | Стадия | Лист | Листов |
| Проверил | | Чередниченко Г.А. | | | 09.18 | | | | 1 |
| Утвердил | | Дядичко А.В. | | | 09.18 | | DKC | | |

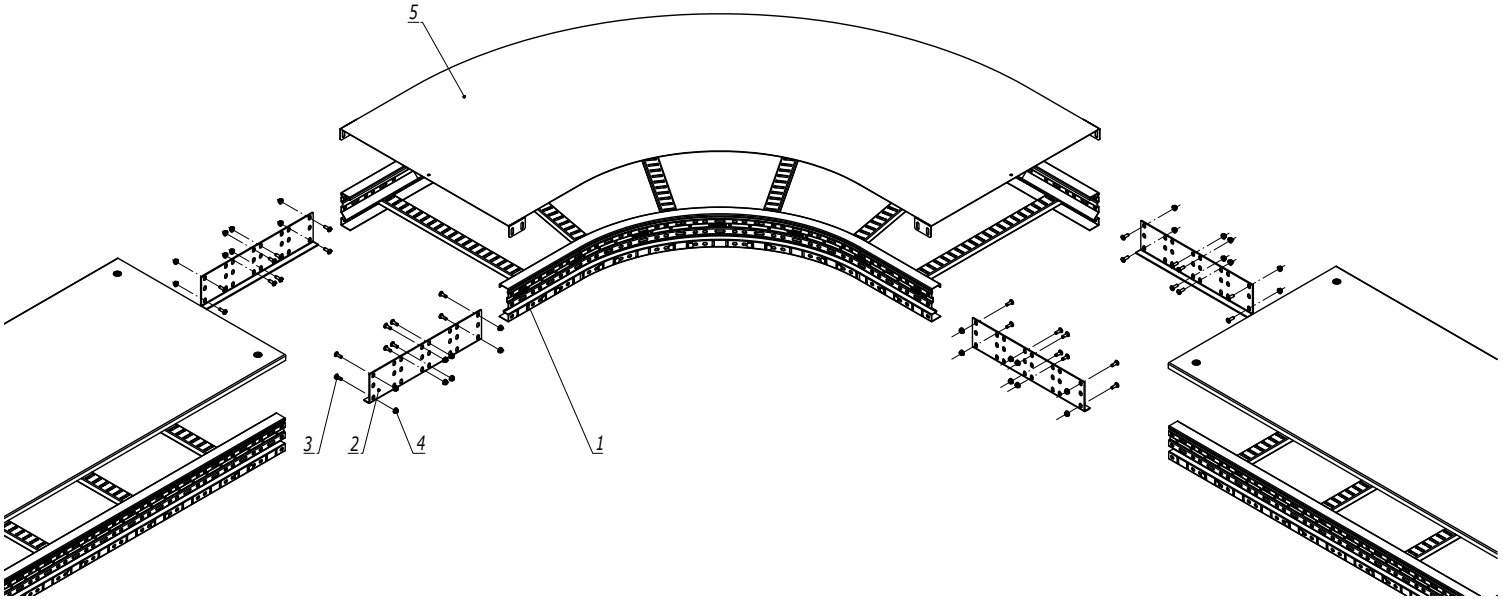


1. n=1 для высоты борта 80, 100, 150 мм.
2. n=2 для высоты борта 200 мм.

| Поз. | Наименование | Код | Кол. | Примечание |
|---|---|---|---|---|
| 1 | Угол горизонтальный лестничный ULC 45/ULD 90 | | 1 | |
| 2 | Соединитель горизонтальный | | 4 | |
| 3 | Винт с гладкой головкой и квадратным подголовником M6x20 HDZ | CM010620HDZ | n·16+16 | |
| 4 | Гайка с насечкой M6 DIN 6923 | CM100600HDZ | n·16+16 | |
| 5 | Крышка к углу горизонтальному | | 1 | |

| Изм. | Кол.уч. | Лист | №док. | Подпись | Дата | DKC-2018.U5.02 | | |
|---|---|---|---|---|---|---|---|---|
| Разработал | | Тиунов И.А. | | | 09.18 | Угол горизонтальный | Стадия | Лист | Листов |
| Проверил | | Чередниченко Г.А. | | | 09.18 | | | | 1 |
| Утвердил | | Дядичко А.В. | | | 09.18 | | DKC | | |

Взаим. инв. №

Подпись и дата

Инв. № подл.

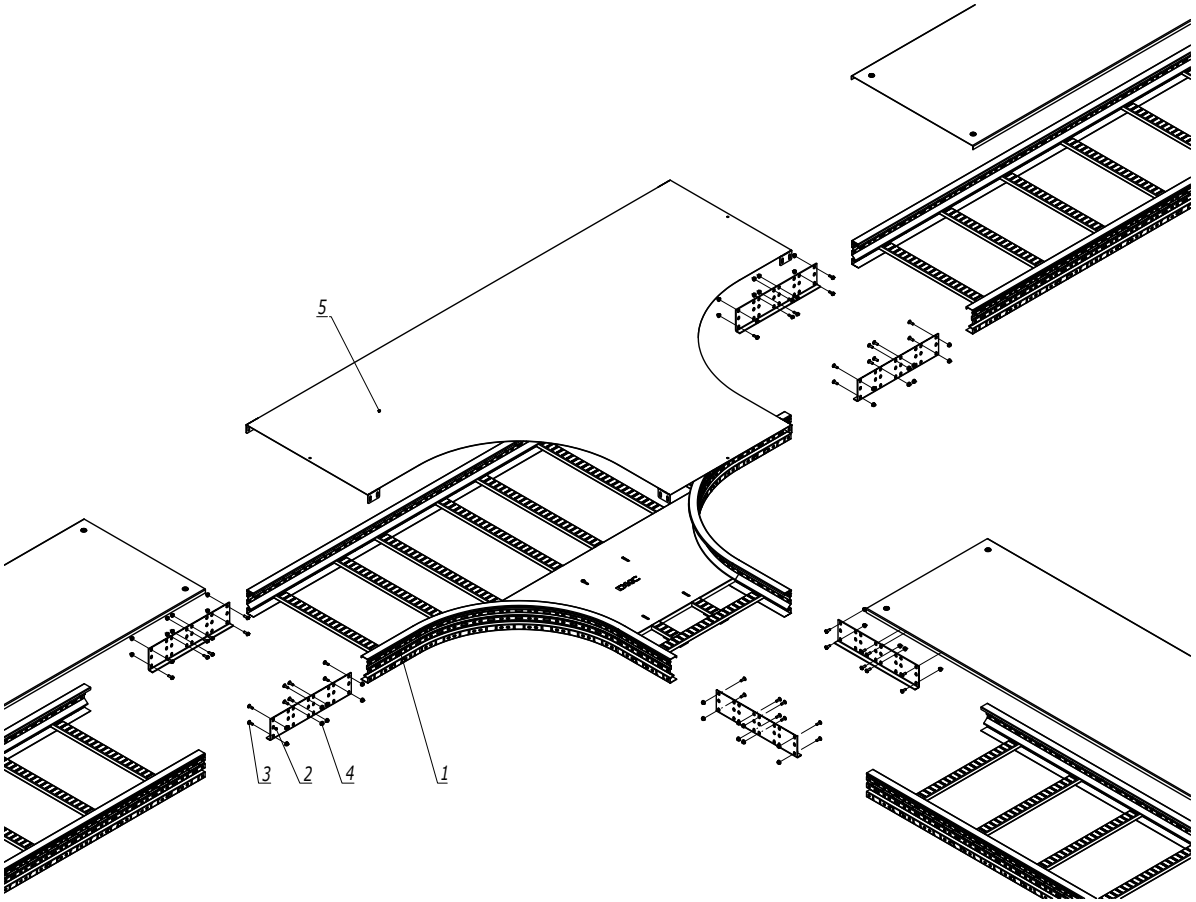


| Поз. | Наименование | Код | Кол. | Примечание |
|---|---|---|---|---|
| 1 | Ответвитель Т-образный ULT | | 1 | |
| 2 | Соединитель горизонтальный | | 6 | |
| 3 | Винт с гладкой головкой и квадратным подголовником M6x20 HDZ | CM010620HDZ | n·24+24 | |
| 4 | Гайка с насечкой M6 DIN 6923 | CM100600HDZ | n·24+24 | |
| 5 | Крышка к Т-ответвителю | | 1 | |

1. n=1 для высоты борта 80, 100, 150 мм.
2. n=2 для высоты борта 200 мм.

| Изм. | Кол.уч. | Лист | №док. | Подпись | Дата | DKC-2018.U5.03 | | |
|---|---|---|---|---|---|---|---|---|
| Разработал | | Тиунов И.А. | | | 09.18 | Ответвитель Т-образный | Стадия | Лист | Листов |
| Проверил | | Чередниченко Г.А. | | | 09.18 | | | | 1 |
| Утвердил | | Дядичко А.В. | | | 09.18 | | DKC | | |

Взаим. инв. №

Подпись и дата

Инв. № подл.

200

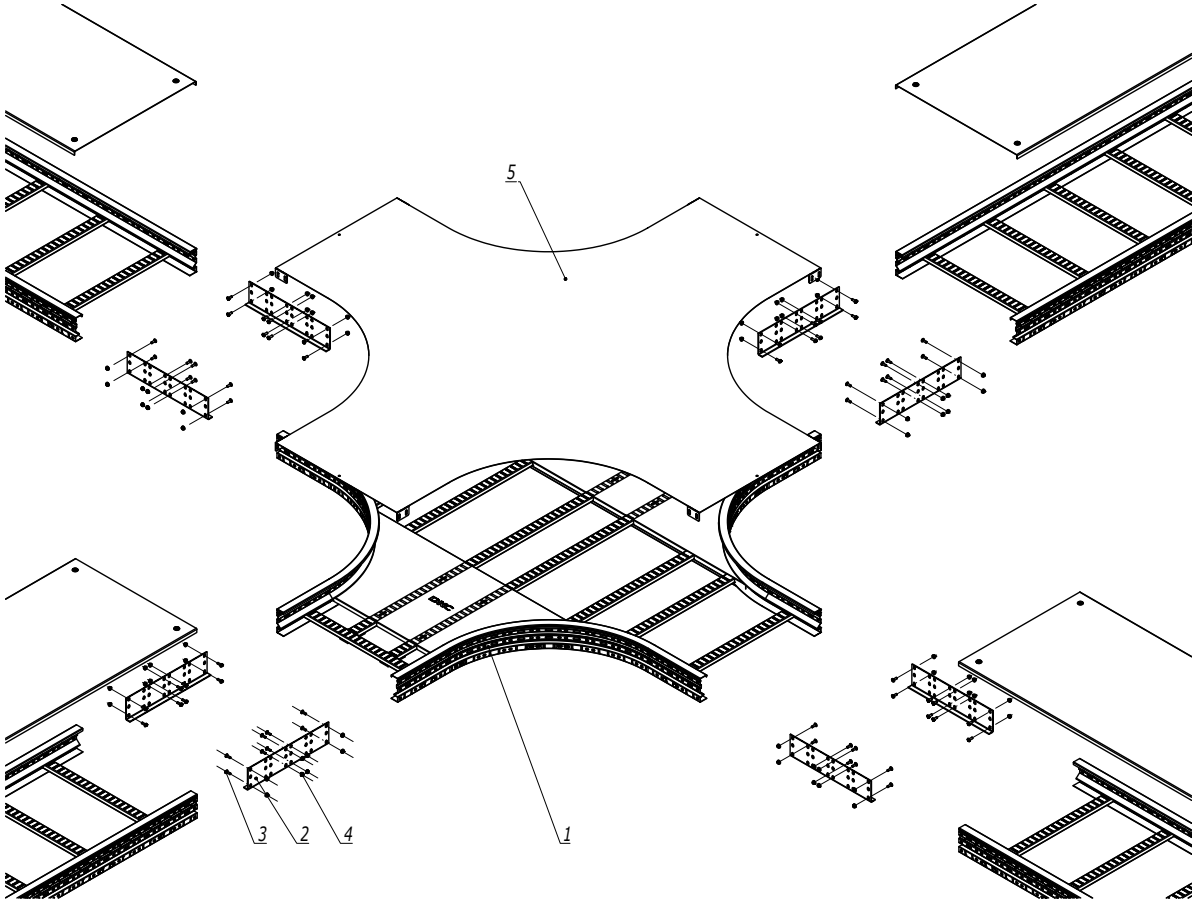


| Поз. | Наименование | Код | Кол. | Примечание |
|---|---|---|---|---|
| 1 | Ответвитель Х-образный ULX | | 1 | |
| 2 | Соединитель горизонтальный | | 8 | |
| 3 | Винт с гладкой головкой и квадратным подголовником M6x20 HDZ | CM010620HDZ | n·32+32 | |
| 4 | Гайка с насечкой M6 DIN 6923 | CM100600HDZ | n·32+32 | |
| 5 | Крышка к ответвителю крестообразному ULX | | 1 | |

1. n=1 для высоты борта 80, 100, 150 мм.
2. n=2 для высоты борта 200 мм.

| Изм. | Кол.уч. | Лист | №док. | Подпись | Дата | DKC-2018.U5.04 | | |
|---|---|---|---|---|---|---|---|---|
| Разработал | | Тиунов И.А. | | | 09.18 | Ответвитель Х-образный | Стадия | Лист | Листов |
| Проверил | | Чередниченко Г.А. | | | 09.18 | | | | 1 |
| Утвердил | | Дядичко А.В. | | | 09.18 | | DKC | | |

Взаим. инв. №

Подпись и дата

Инв. № подл.

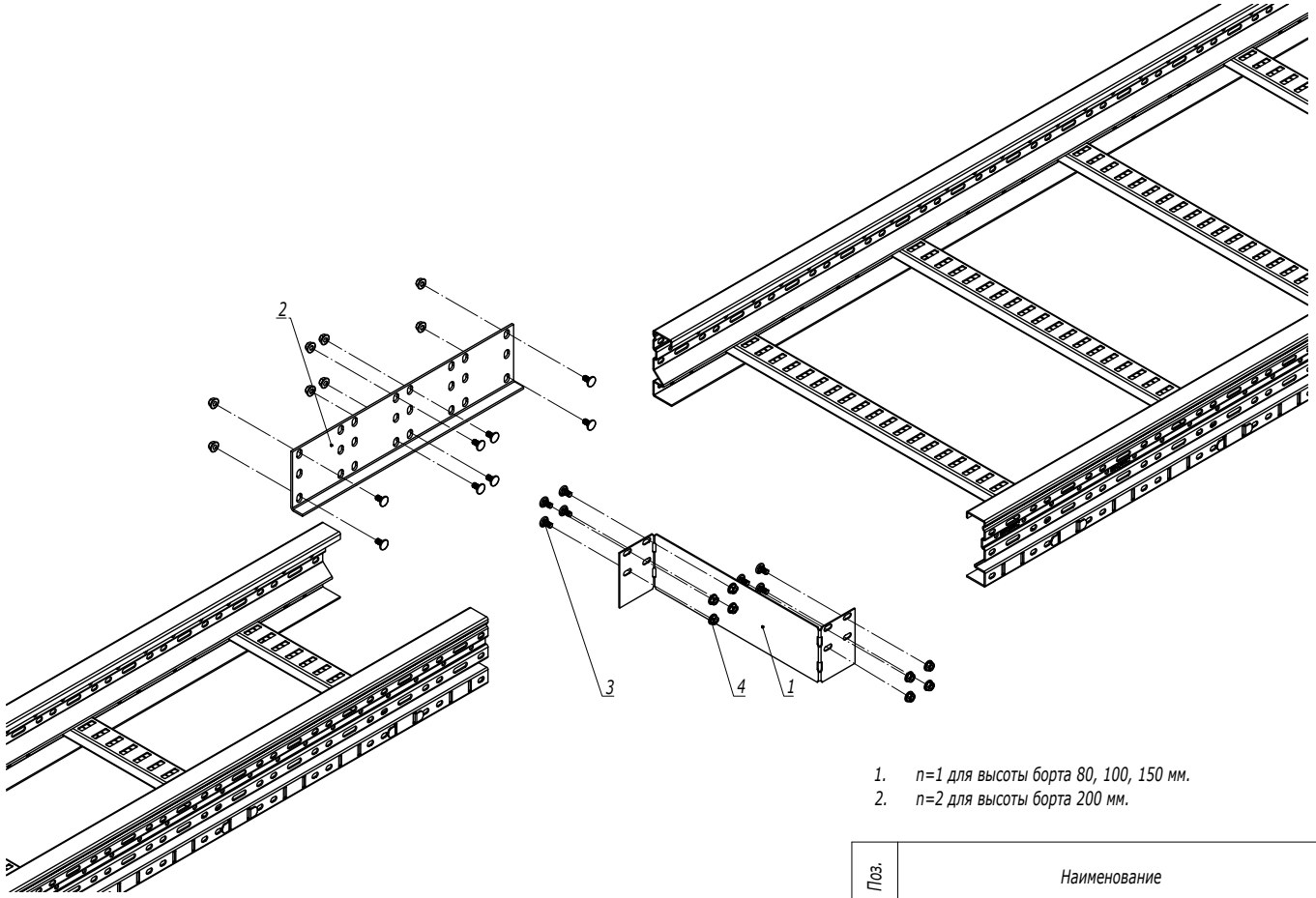


1. n=1 для высоты борта 80, 100, 150 мм.
2. n=2 для высоты борта 200 мм.

| Поз. | Наименование | Код | Кол. | Примечание |
|---|---|---|---|---|
| 1 | Заглушка-редукция | | 1 | |
| 2 | Соединитель горизонтальный | | 1 | |
| 3 | Винт М6х20 | CM050620HDZ | n·8+8 | |
| 4 | Гайка с насечкой М6 DIN 6923 | CM100600HDZ | n·8+8 | |

| Изм. | Кол.уч. | Лист | №док. | Подпись | Дата | DKC-2018.U5.05 | | |
|---|---|---|---|---|---|---|---|---|
| Разработал | | Тиунов И.А. | | | 09.18 | Заглушка-редукция | Стадия | Лист | Листов |
| Проверил | | Чередниченко Г.А. | | | 09.18 | | | | 1 |
| Утвердил | | Дядичко А.В. | | | 09.18 | | DKC | | |

Взаим. инв. №

Подпись и дата

Инв. № подл.

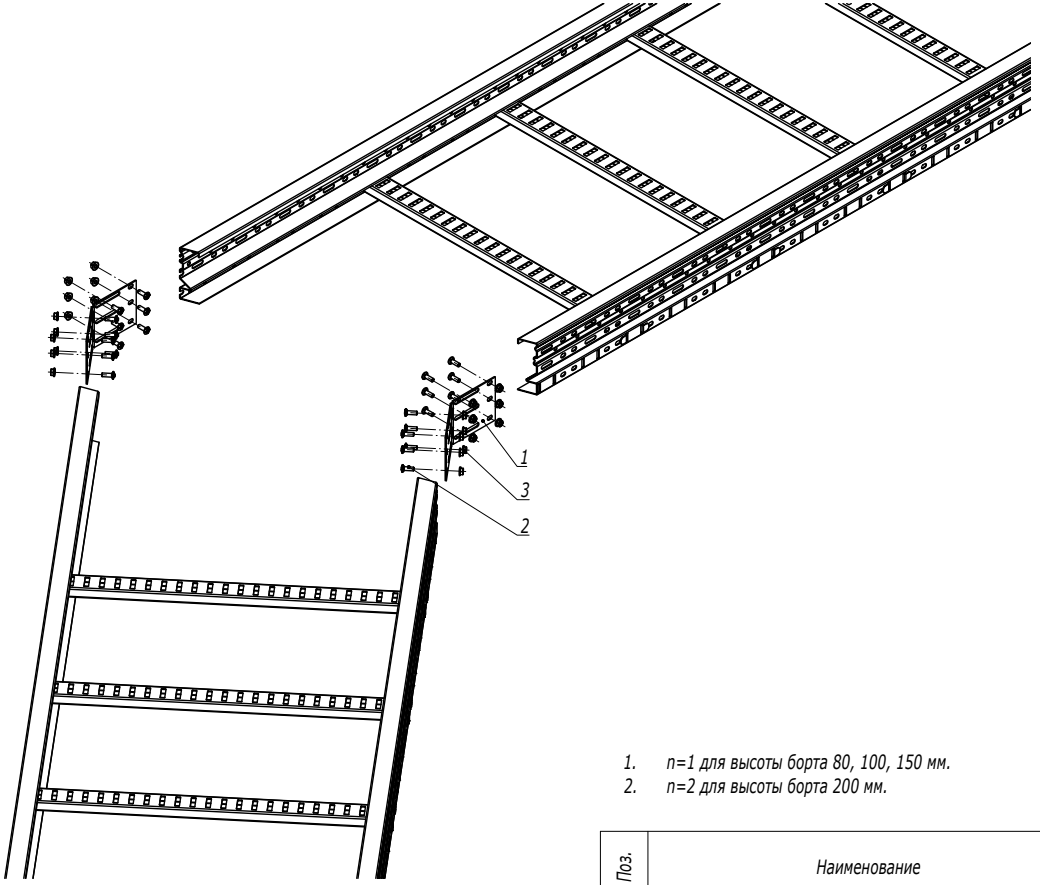


1. n=1 для высоты борта 80, 100, 150 мм.
2. n=2 для высоты борта 200 мм.

| Поз. | Наименование | Код | Кол. | Примечание |
|---|---|---|---|---|
| 1 | Соединитель угловой | | 2 | |
| 2 | Винт M6x20 | CM050620HDZ | n·8+8 | |
| 3 | Гайка с насечкой M6 DIN 6923 | CM100600HDZ | n·8+8 | |

| Изм. | Кол.уч. | Лист | №док. | Подпись | Дата | DKC-2018.U5.06 | | |
|---|---|---|---|---|---|---|---|---|
| Разработал | | Тиунов И.А. | | | 09.18 | Соединитель угловой | Стадия | Лист | Листов |
| Проверил | | Чередниченко Г.А. | | | 09.18 | | | | 1 |
| Утвердил | | Дядичко А.В. | | | 09.18 | | DKC | | |

Взаим. инв. №

Подпись и дата

Инв. № подл.