Кабельный колодец 270375 (750 x 375 x 750 мм)

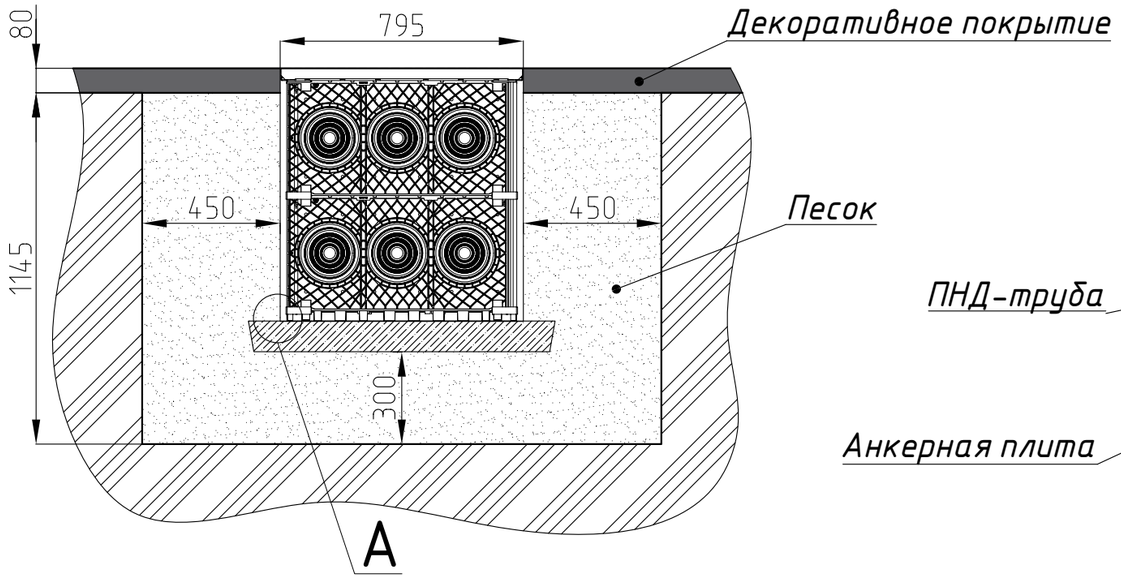

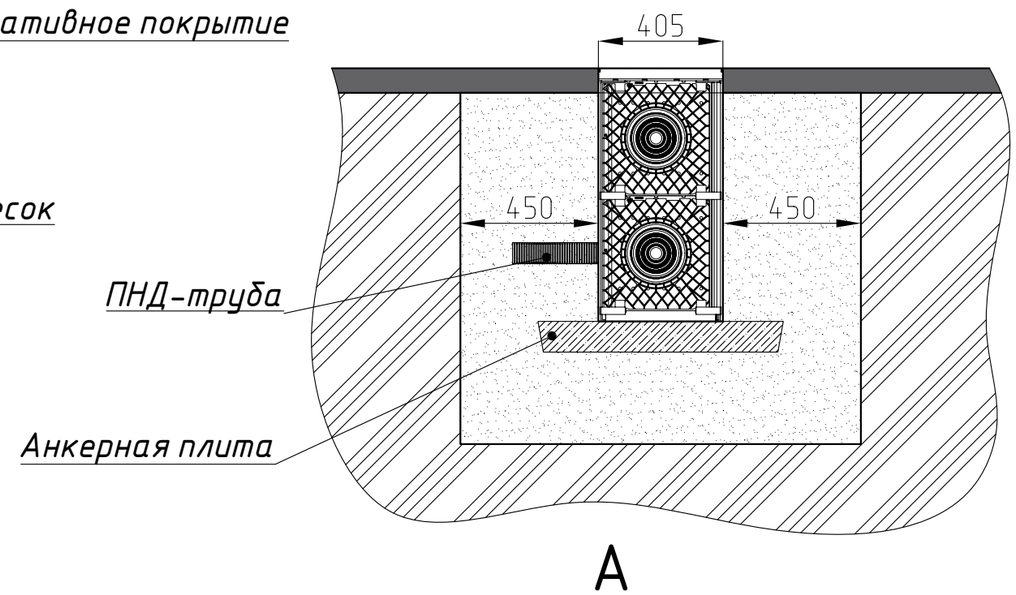

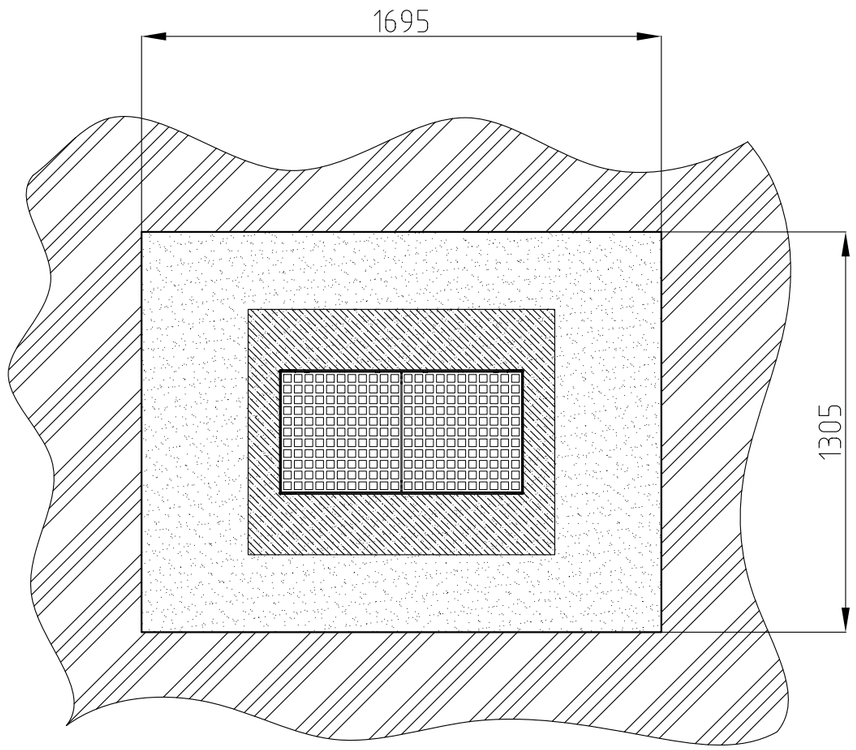

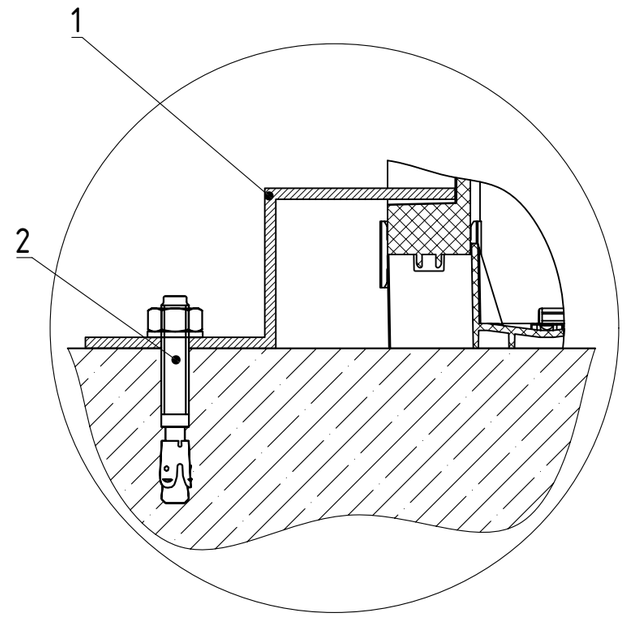

Поз.	Наименование	Код	Кол.	Примечание
1	Крепежная скоба	BHZK20	4	
2	Усиленный клиновой анкер	CM480853	4	

Изм.	Кол.уч.	Лист	№док.	Подпись	Дата
Разработал		Давыдов Ю.А.			12.22
Проверил		Чередниченко Г.А.			12.22
Утвердил		Дядичко А.В.			12.22

A12-2022.26

Монтаж кабельного колодца с анкерной плитой

Стадия	Лист	Листов
	1	4

DKC

Взаим. инв. №

Подпись и дата

Инв. № подл.

Формат А3

Кабельный колодец 270750 (750 x 750 x 750 мм)

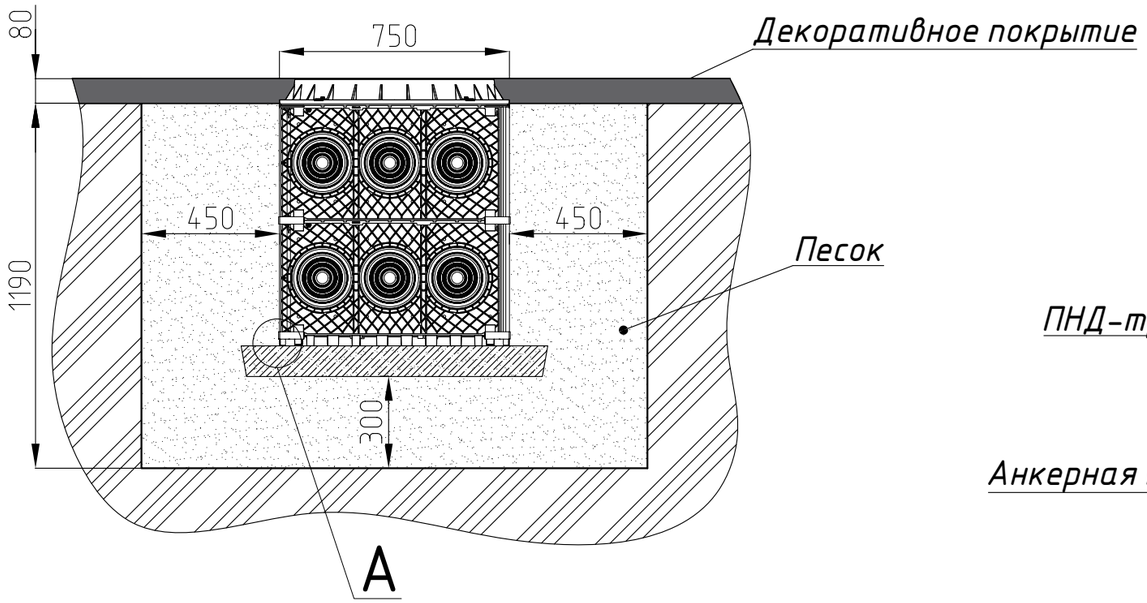

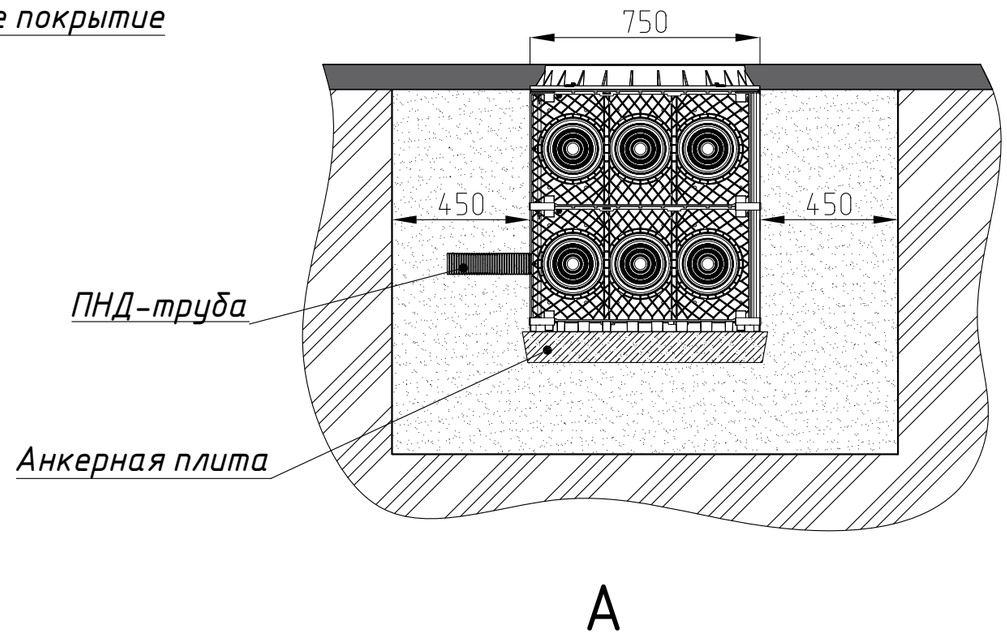

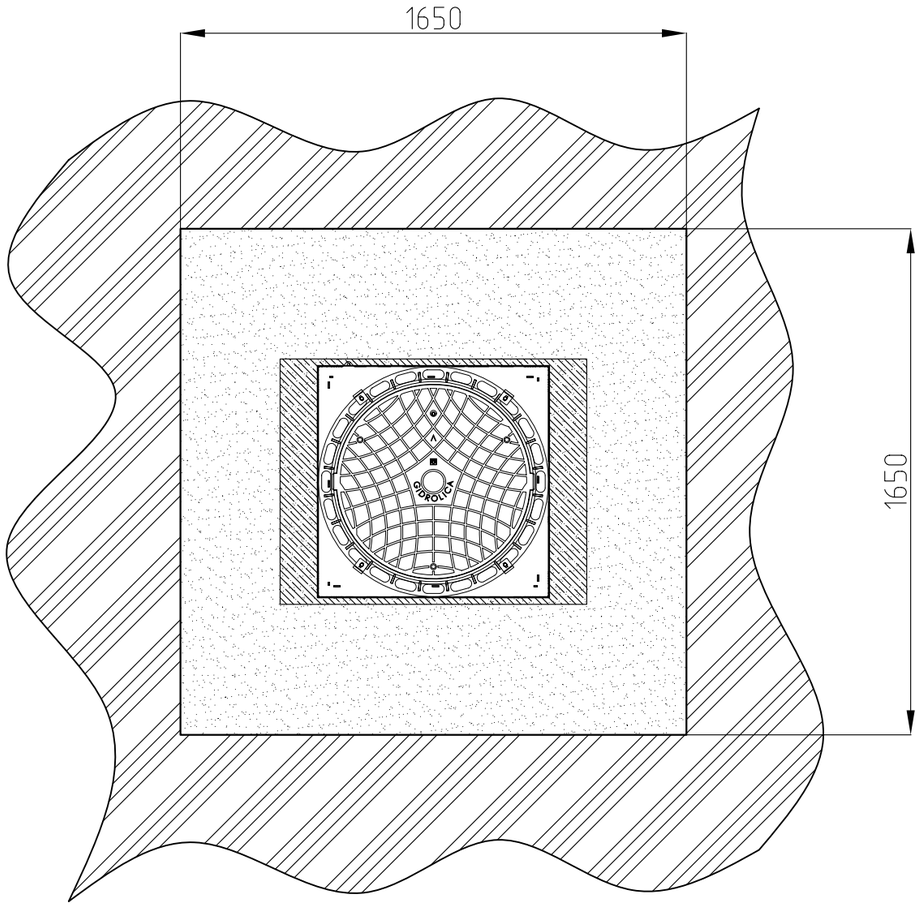

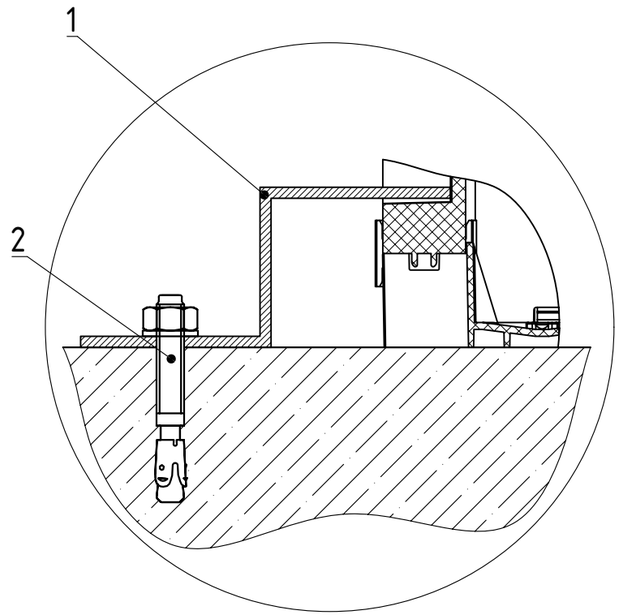

Поз.	Наименование	Код	Кол.	Примечание
1	Крепежная скоба	BHZK20	4	
2	Усиленный клиновой анкер	CM480853	4	

Изм.	Кол.уч.	Лист	№док.	Подпись	Дата	A12-2022.26	Лист 2

Взаим. инв. №

Подпись и дата

Инв. № подл.

Формат А3

Кабельный колодец 281500 (750 х 1500 х 1125 мм)

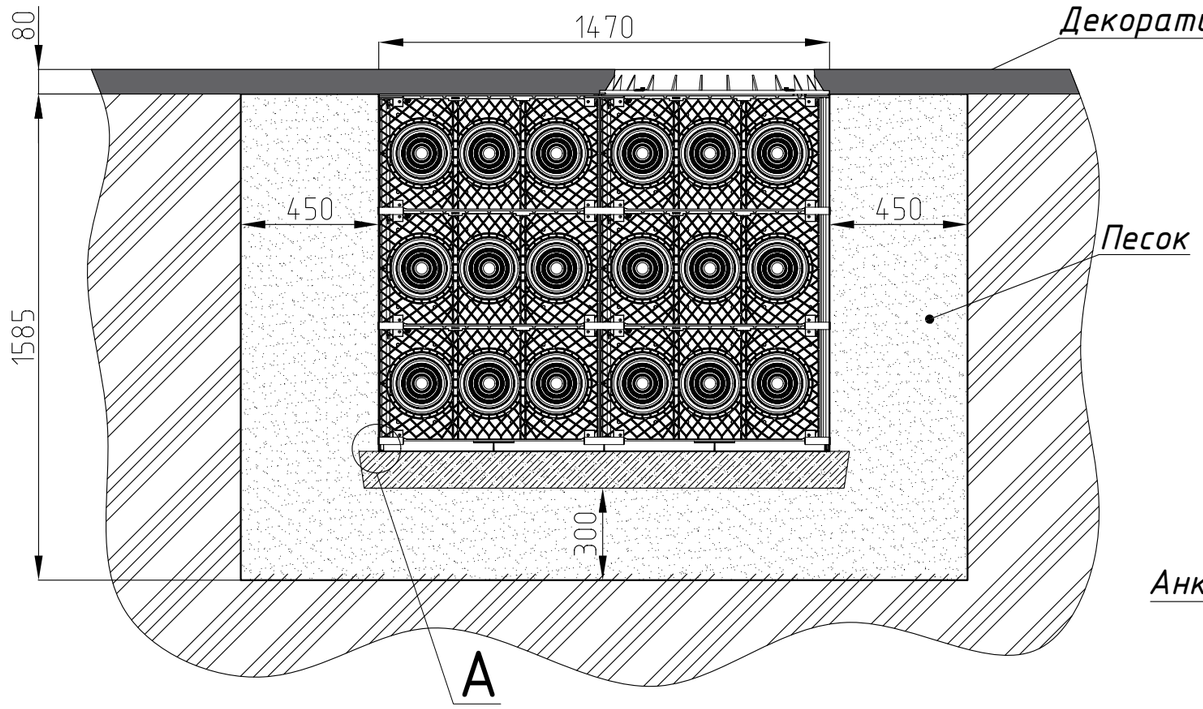

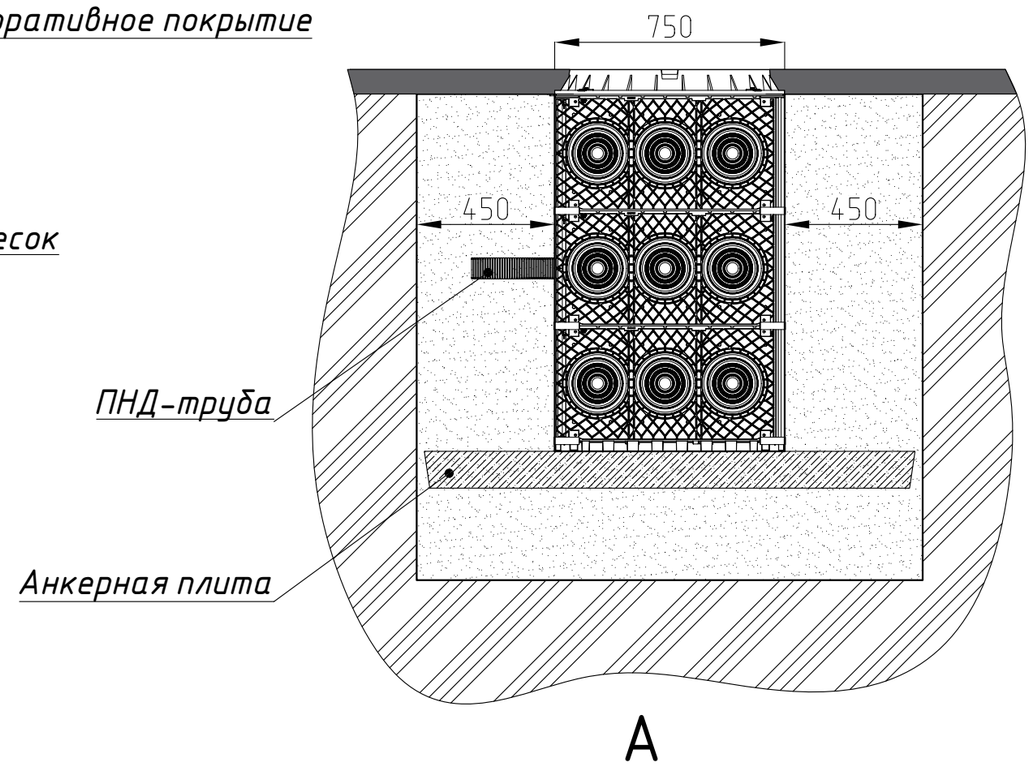

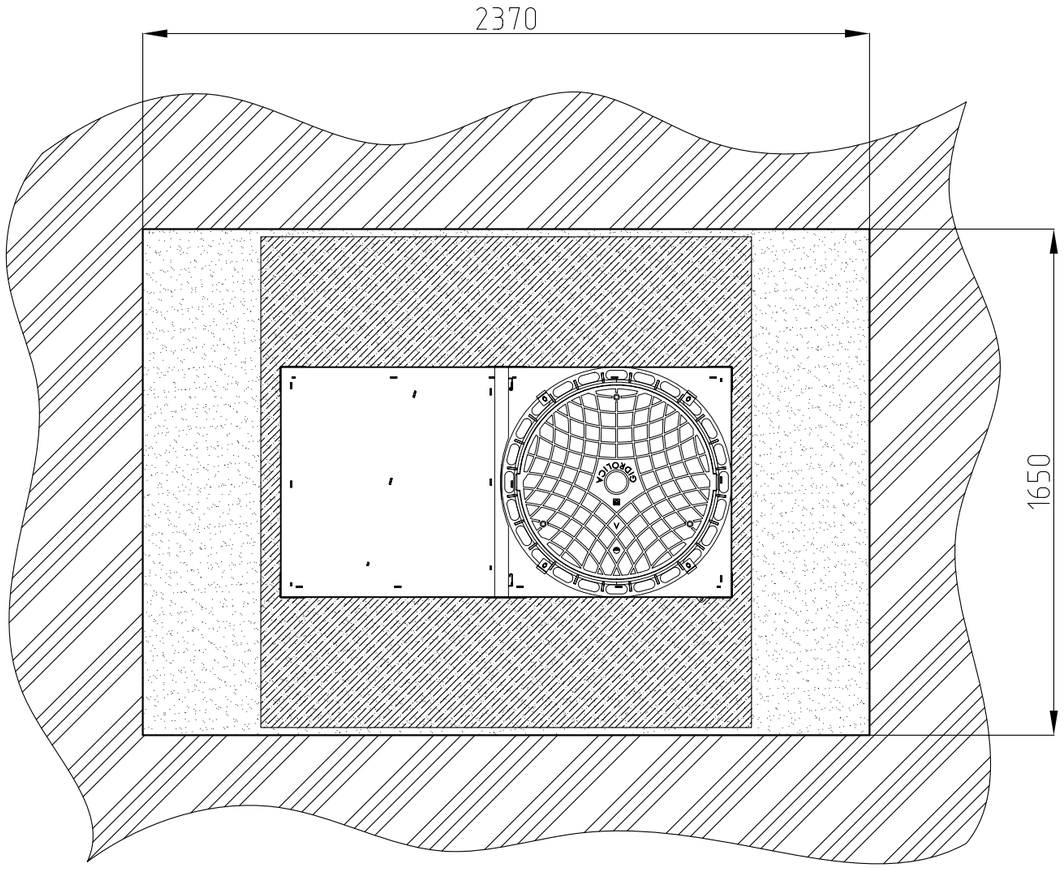

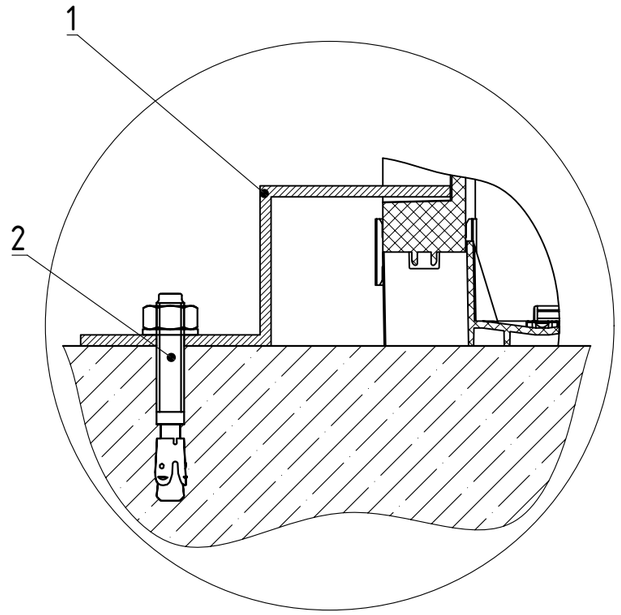

Поз.	Наименование	Код	Кол.	Примечание
1	Крепежная скоба	BHZK20	4	
2	Усиленный клиновой анкер	CM480853	4	

Изм.	Кол.уч.	Лист	№док.	Подпись	Дата	A12-2022.26	Лист 3

Взаим. инв. №

Подпись и дата

Инв. № подл.

Формат А3

Кабельный колодец 301500 (750 х 1500 х 1500 мм)

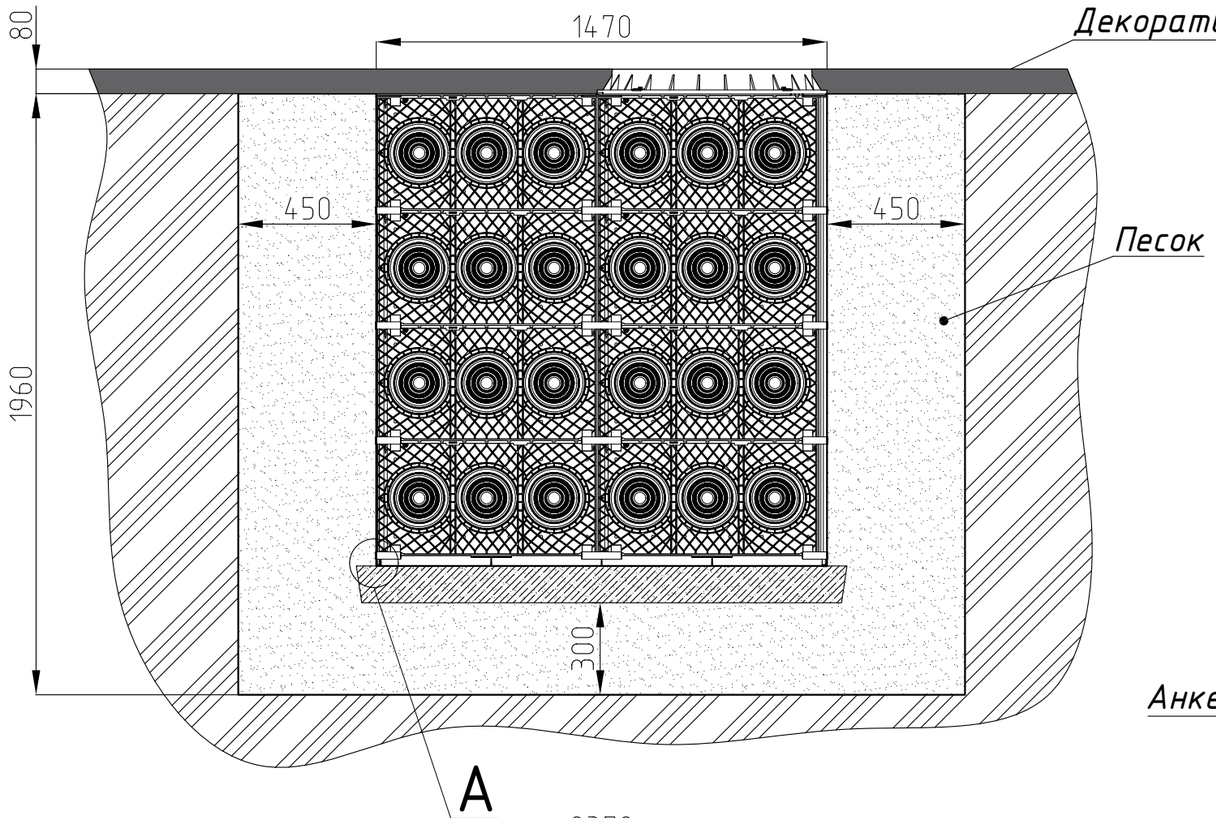

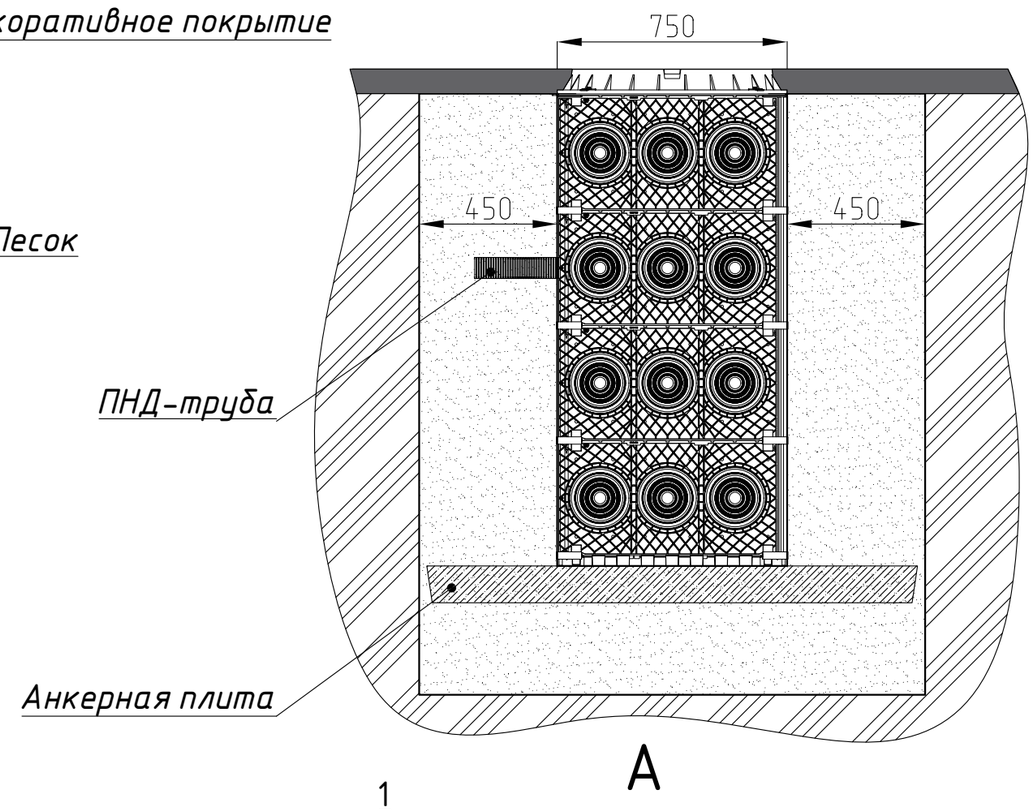

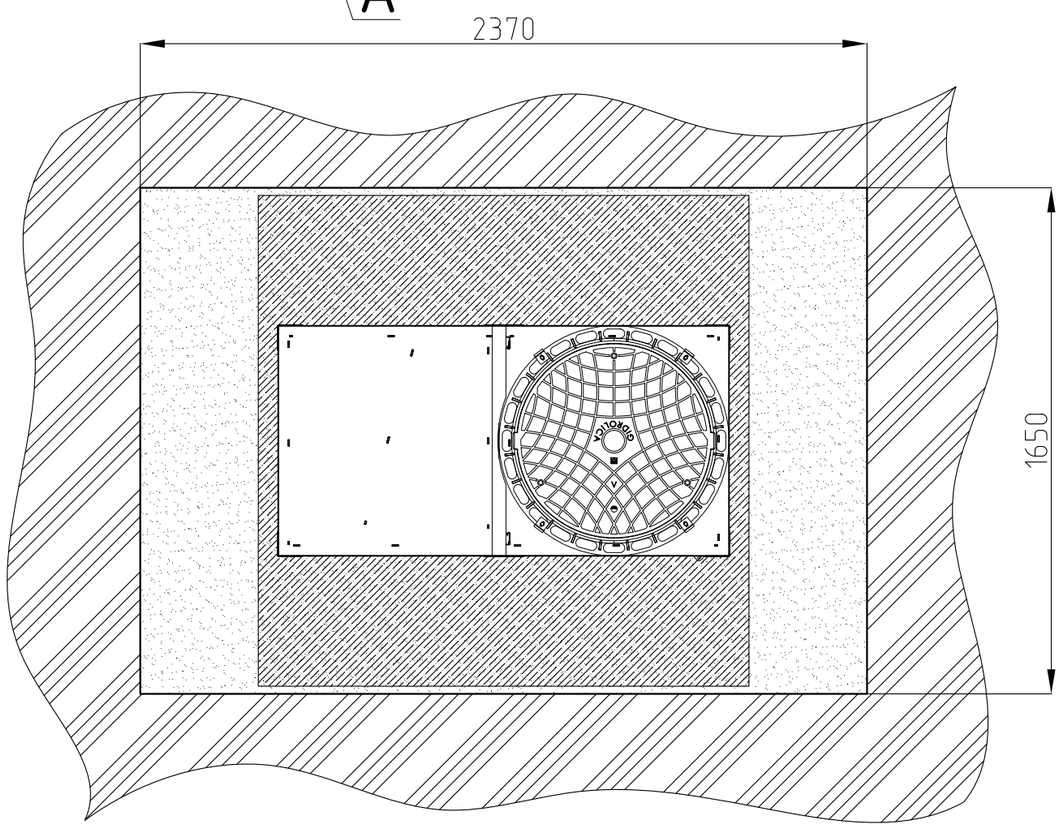

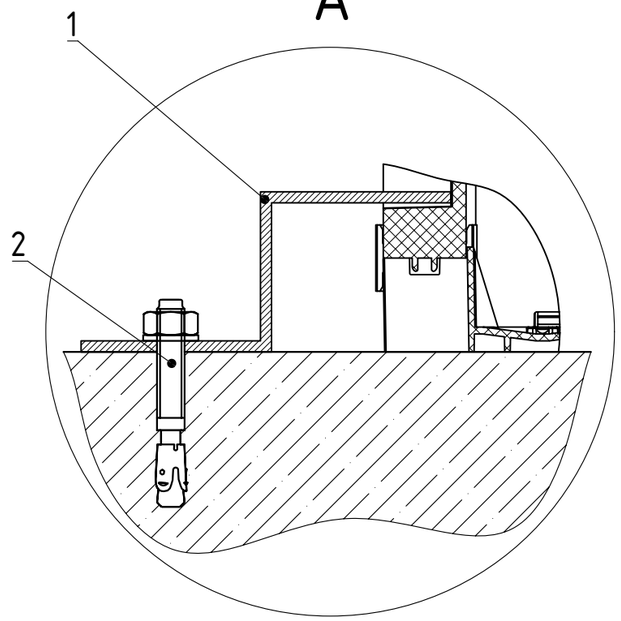

Поз.	Наименование	Код	Кол.	Примечание
1	Крепежная скоба	BHZK20	4	
2	Усиленный клиновой анкер	CM480853	4	

Изм.	Кол.уч.	Лист	№док.	Подпись	Дата	A12-2022.26	Лист 4

Взаим. инв. №

Подпись и дата

Инв. № подл.

Формат А3