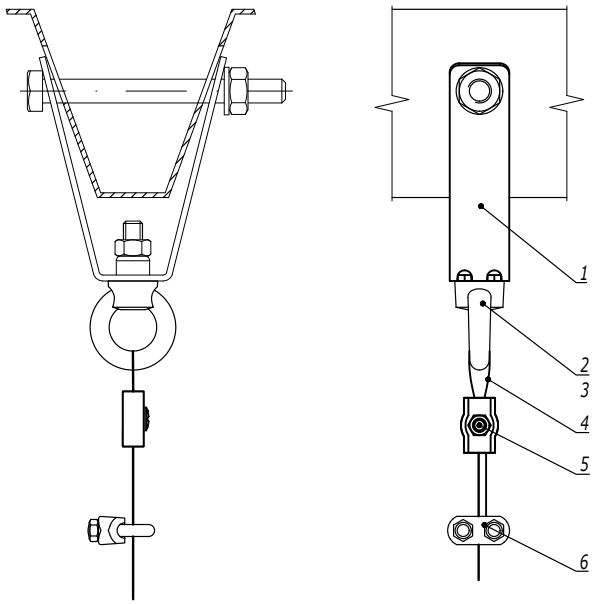

Таблица 1
Комплект "рым-болт с гайкой шестигранной"

Поз.	Наименование	Код	
		M8	M10
2	Гайка шестигранной DIN 934	CM110800	CM111000
3	Рым-болт DIN 580	CM610062	CM610063

Таблица 2
Комплект "рым-гайка с болтом с шестигранной головкой"

Поз.	Наименование	Код	
		M8	M10
2	Болт с шестигранной головкой DIN 933	CM080830	CM081030
3	Рым-гайка DIN 582	CM609008	CM609010

Поз.	Наименование	Код	Кол.	Примечание
1	Крепление к профнастилу	CM33****	1	DKC-2018.M5.03
2	Болт с шестигранной головкой/гайка шестигранная			См. табл. 1, 2
3	Рым-гайка DIN 582/рым-болт DIN 580			
4	Трос стальной DIN 3055	CM6255**		
5	Зажим для троса Simplex/Duplex	CM6220**/ CM6230**		
6	Зажим для троса DIN 741	CM62400*	1	

Изм.	Кол.уч.	Лист	№док.	Подпись	Дата
Разработал		Тиунов И.А.			09.18
Проверил		Чередниченко Г.А.			09.18
Утвердил		Дядичко А.В.			09.18

DKC-2018.M5.08

Крепление рым-болта/рым-гайки к профнастилу

Стадия	Лист	Листов
		1

DKC

Взаим. инв. №

Подпись и дата

Инв. № подл.

Монтаж на два троса

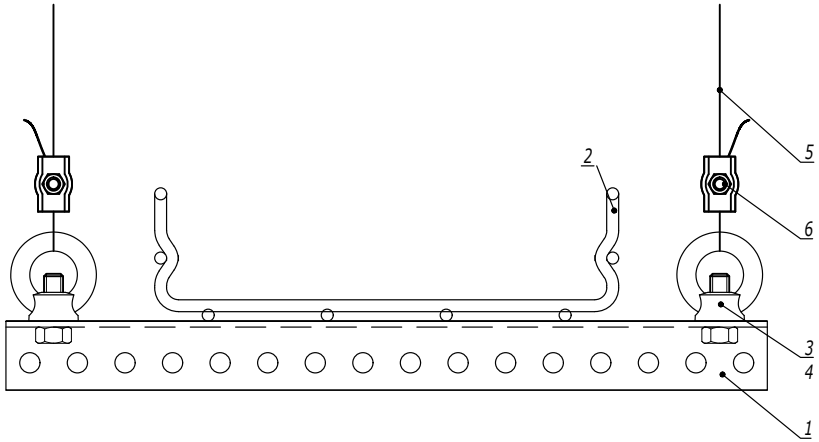

Таблица 1
Комплект "рым-болт с гайкой шестигранной"

Поз.	Наименование	Код
3	Гайка шестигранной DIN 934	CM111000
4	Рым-болт DIN 580	CM610063

Таблица 2
Комплект "рым-гайка с болтом с шестигранной головкой"

Поз.	Наименование	Код
3	Болт с шестигранной головкой DIN 933	CM081030
4	Рым-гайка DIN 582	CM609010

Поз.	Наименование	Код	Кол.	Примечание
1	Профиль П-образный			
2	Лоток кабельный серии S5/F5			
3	Болт с шестигранной головкой/гайка шестигранная			См. табл. 1, 2
4	Рым-гайка DIN 582/рым-болт DIN 580			
5	Трос стальной DIN 3055	CM6255**		
6	Зажим для троса Simplex/Duplex	CM6220**/ CM6230**		

Изм.	Кол.уч.	Лист	№док.	Подпись	Дата
Разработал		Тиунов И.А.			09.18
Проверил		Чередниченко Г.А.			09.18
Утвердил		Дядичко А.В.			09.18

DKC-2018.M5.09

Крепление кабельного лотка на П-образном профиле и тросе

Стадия	Лист	Листов
	1	2

DKC

Взаим. инв. №

Подпись и дата

Инв. № подл.