Монтаж на один трос

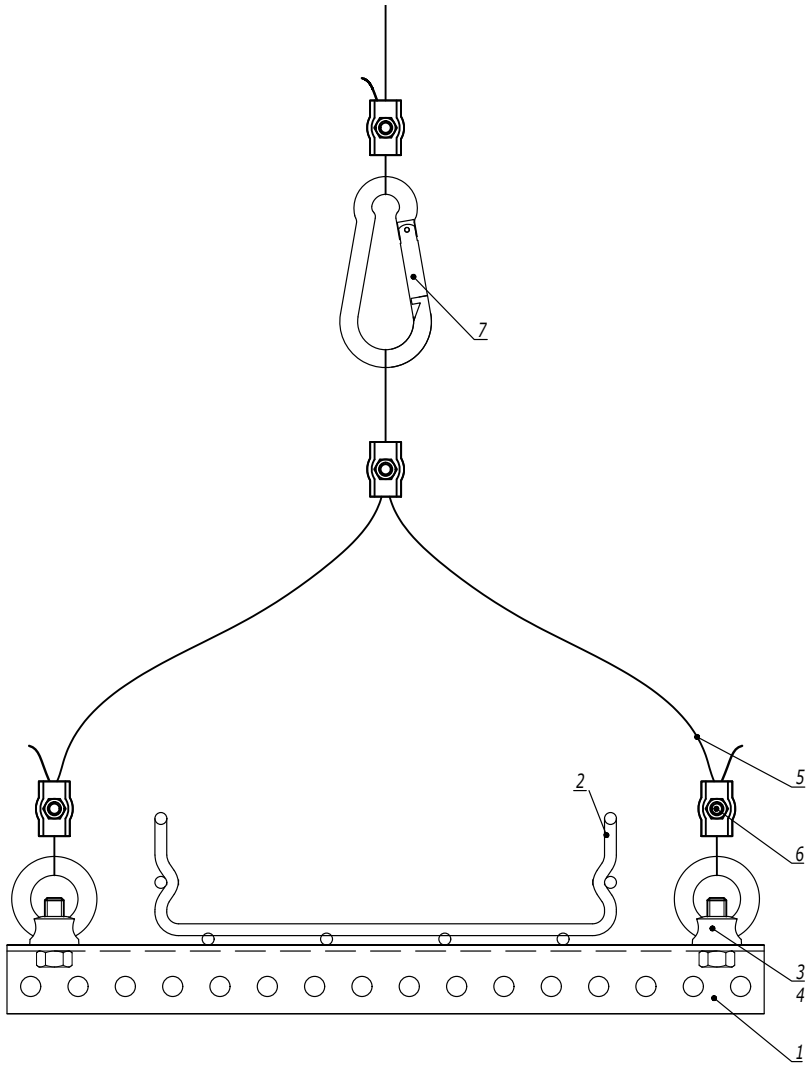

Таблица 1
Комплект "рым-болт с гайкой шестигранной"

Поз.	Наименование	Код
3	Гайка шестигранной DIN 934	CM111000
4	Рым-болт DIN 580	CM610063

Таблица 2
Комплект "рым-гайка с болтом с шестигранной головкой"

Поз.	Наименование	Код
3	Болт с шестигранной головкой DIN 933	CM081030
4	Рым-гайка DIN 582	CM609010

Поз.	Наименование	Код	Кол.	Примечание
1	Профиль П-образный			
2	Лоток кабельный серии S5/F5			
3	Болт с шестигранной головкой/гайка шестигранная			См. табл. 1, 2
4	Рым-гайка DIN 582/рым-болт DIN 580			
5	Трос стальной DIN 3055	CM6255**		
6	Зажим для троса Simplex/Duplex	CM6220**/ CM6230**		
7	Карабин/такелажная скоба	CM6260**/ CM6070**/ CM631**		

Монтаж между балками

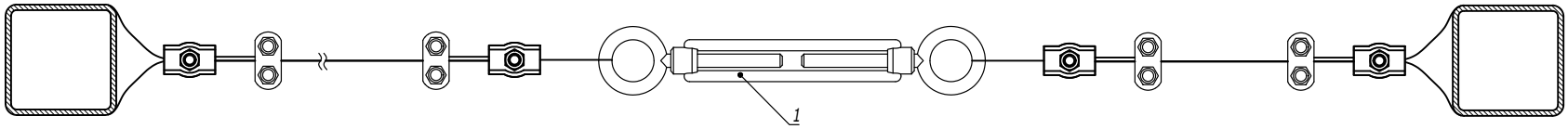

Поз.	Наименование	Код	Кол.	Примечание
1	Тарлеп DIN 1480	CM628***/ CM629***/ CM630***		

Изм.	Кол.уч.	Лист	№док.	Подпись	Дата	DKC-2018.M5.10		
Разработал		Тиунов И.А.			09.18	Натяжные конструкции с использованием троса	Стадия	Лист	Листов
Проверил		Чередниченко Г.А.			09.18			1	2
Утвердил		Дядичко А.В.			09.18		DKC		

Взаим. инв. №

Подпись и дата

Инв. № подл.

Держатель BHR-40

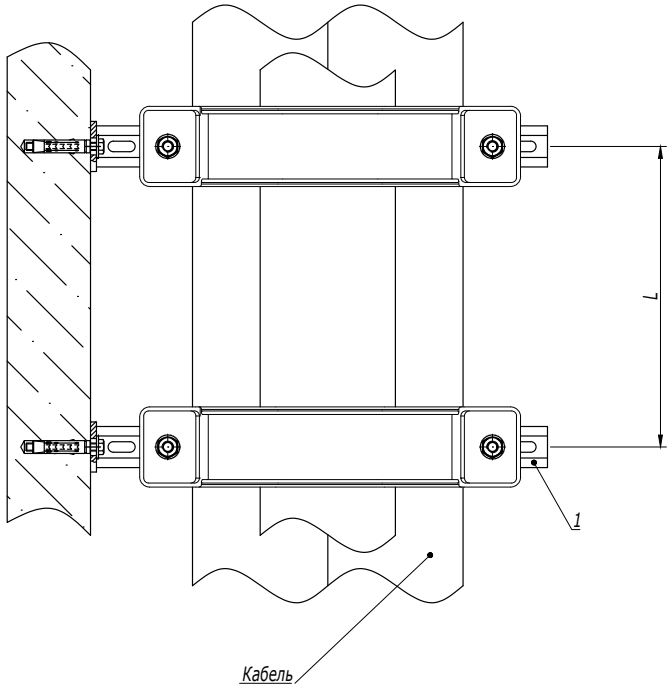

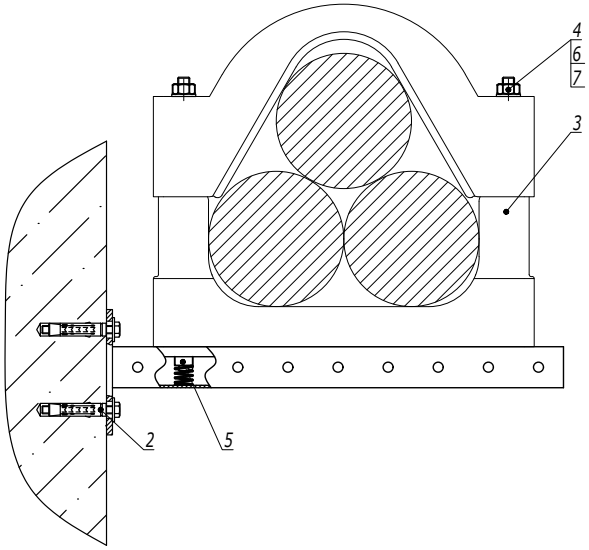

1. L- расстояние между точками подвеса выбирается в зависимости от нагрузки в диапазоне от 500 до 1000 мм.

Поз.	Наименование	Код	Кол.	Примечание
1	Консоль BBP-41		2	
2	Стандартный анкер с болтом		4	DKC-2018.M5.01
3	Кабельный держатель BHR-40	BHR4009/BHR4011/ BHR4013	2	
4	Шпилька M12x300	CM201230	4	
5	Гайка для подвешивания профиля (с удлиненной пружиной) M12x40	CM161200	4	
6	Шайба с узкими полями M12	CM241200	4	
7	Гайка шестигранная M12	CM111200	4	

Изм.	Кол.уч.	Лист	№док.	Подпись	Дата

DKC-2018.B5.29

Лист 5

Взаим. инв. №

Подпись и дата

Инв. № подл.

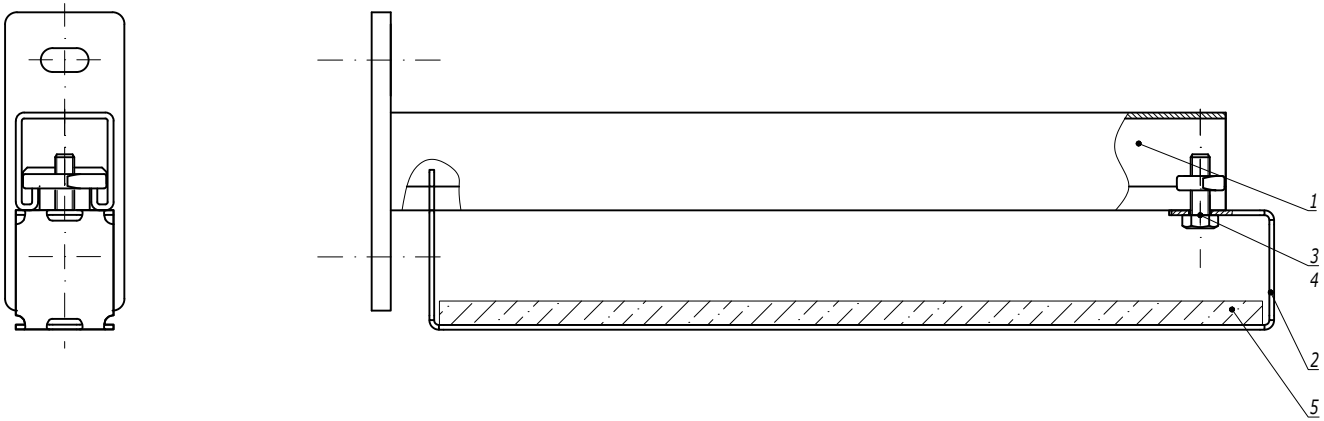

Поз.	Наименование	Код	Кол.	Примечание
1	Консоль из С-образного профиля	BBP21**/ BBP41**/ BBD21**/ BBD41**		
2	Держатель огнезащитной перегородки BMZ-15			
3	Болт с шестигранной головкой M8x25 DIN 933	CM020825		
4	Гайка для подвешивания профиля M8	CM140800		
5	Огнезащитная перегородка	DD****		

Изм.	Кол.уч.	Лист	№док.	Подпись	Дата	DKC-2018.B5.30			
Разработал		Тиунов И.А.			09.18	Держатель огнезащитной перегородки к консоли из С-образного профиля	Стадия	Лист	Листов
Проверил		Чередниченко Г.А.			09.18				1
Утвердил		Дядичко А.В.			09.18		DKC		

Взаим. инв. №

Подпись и дата

Инв. № подл.

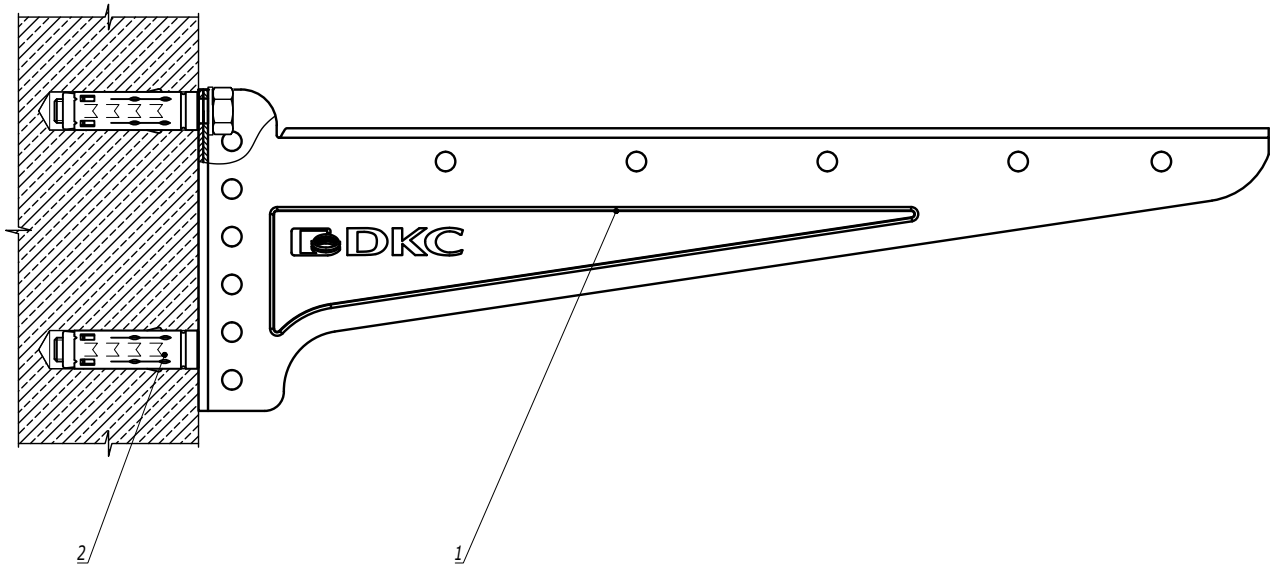

1. С консолями длиной 100-300 мм использовать анкер М8.
   С консолями длиной 400 мм использовать анкер М10.

Поз.	Наименование	Код	Кол.	Примечание
1	Консоль BBN-40/BBN-50/BBN-60		1	
2	Анкер		2	DKC-2018.M5.01

Изм.	Кол.уч.	Лист	№док.	Подпись	Дата	DKC-2021.B5.31		
Разработал		Тиунов И.А.			02.21	Монтаж консоли BBN-40/BBN-50/BBN-60 к стене	Стадия	Лист	Листов
Проверил		Чередниченко Г.А.			02.21				1
Утвердил		Дядичко А.В.			02.21		DKC		

Взаим. инв. №

Подпись и дата

Инв. № подл.

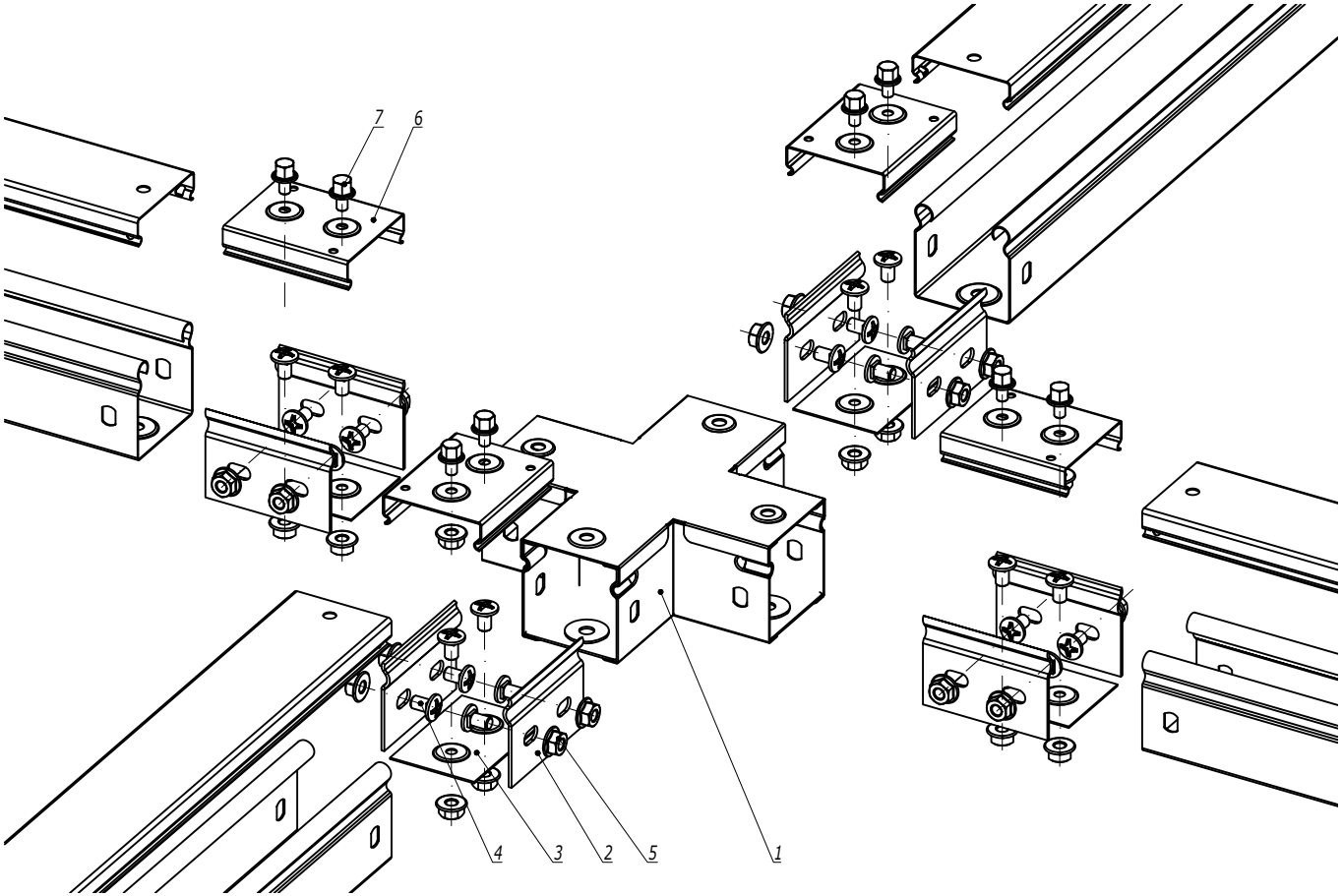

Поз.	Наименование	Код	Кол.	Примечание
	Комплектация для аксессуара			
1	Ответвитель горизонтальный Х-образный, глухой	39004	1	
2	Пластина крепежная GTO	37301	8	
3	Накладка соединительная CGB	37350	4	
4	Винт с крестообразным шлицем М6х10	CM010610	24	
5	Гайка с насечкой М6 DIN 6923	CM100600	24	
	Комплектация для крышки			
6	Накладка соединительная CGC	37390	4	
7	Винт для электрического соединения М5х8	CM030508	8	

Изм.	Кол.уч.	Лист	№док.	Подпись	Дата	DKC-2018.S5.30			
Разработал		Тиунов И.А.			09.18	Ответвитель горизонтальный Х-образный, глухой	Стадия	Лист	Листов
Проверил		Чередниченко Г.А.			09.18				1
Утвердил		Дядичко А.В.			09.18		DKC		

Взаим. инв. №

Подпись и дата

Инв. № подл.

Формат А3

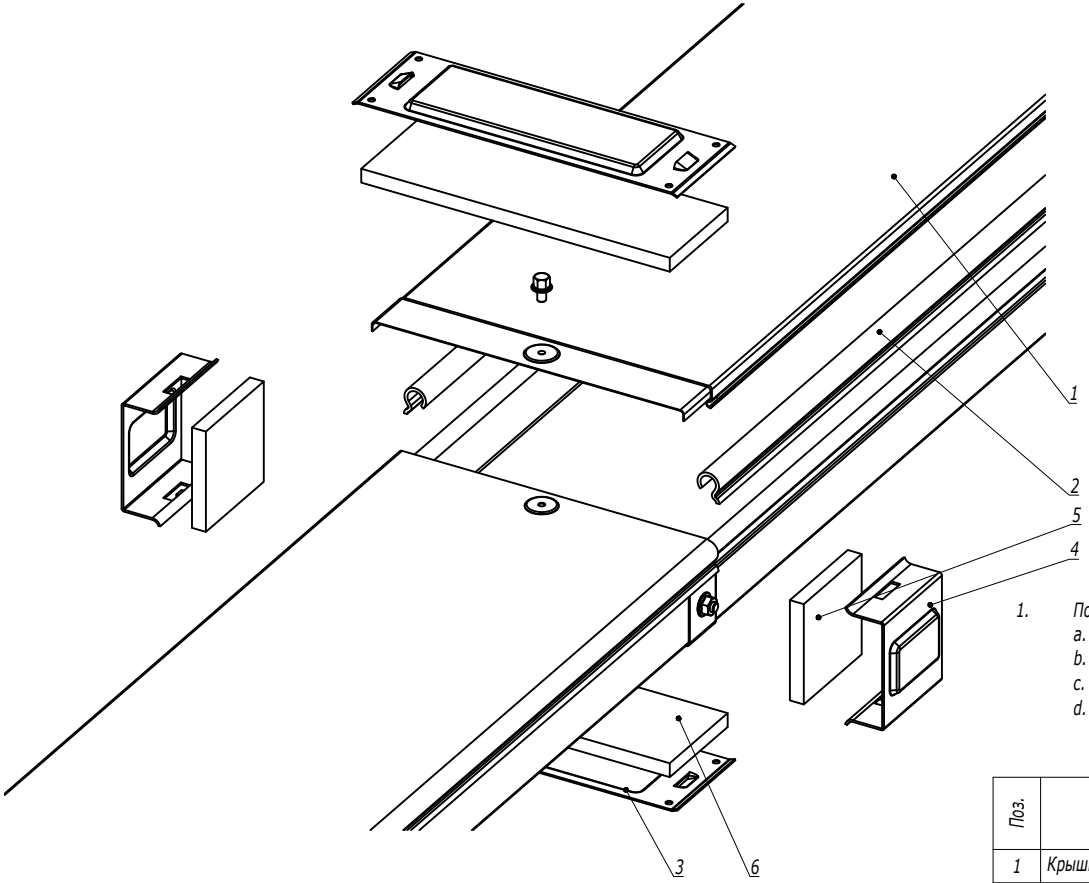

1. Порядок сборки:
   a. Наклеить бандажную ленту на борт лотка (поз.2);
   b. Наклеить уплотнительные пластины на стык лотков и крышек (поз. 5, 6);
   c. Установить защитные пластины в основании лотка и на крышку лотка (поз. 3);
   d. Зафиксировать пластины в основании и на крышке лотка (поз. 3), защелкнув на них боковые пластины (поз. 4).

Поз.	Наименование	Код	Кол.	Примечание
1	Крышка на лоток			
2	Клейкая бандажная лента IP44 на борт лотка			
	Состав комплектного аксессуара			
3	Пластина защитная IP44 осн. (мет.)		2	Код комплекта: SIP0****
4	Пластина защитная боковая IP44 (мет.)		2	
5	Пластина защитная боковая IP44 (EPDM)		2	
6	Пластина защитная IP44 осн. (EPDM)		2	

Изм.	Кол.уч.	Лист	№док.	Подпись	Дата	DKC-2018.S5.33		
Разработал		Тиунов И.А.			09.18	Система защиты IP44	Стадия	Лист	Листов
Проверил		Чередниченко Г.А.			09.18				1
Утвердил		Дядичко А.В.			09.18		DKC		

Формат А3

Взаим. инв. №

Подпись и дата

Инв. № подл.

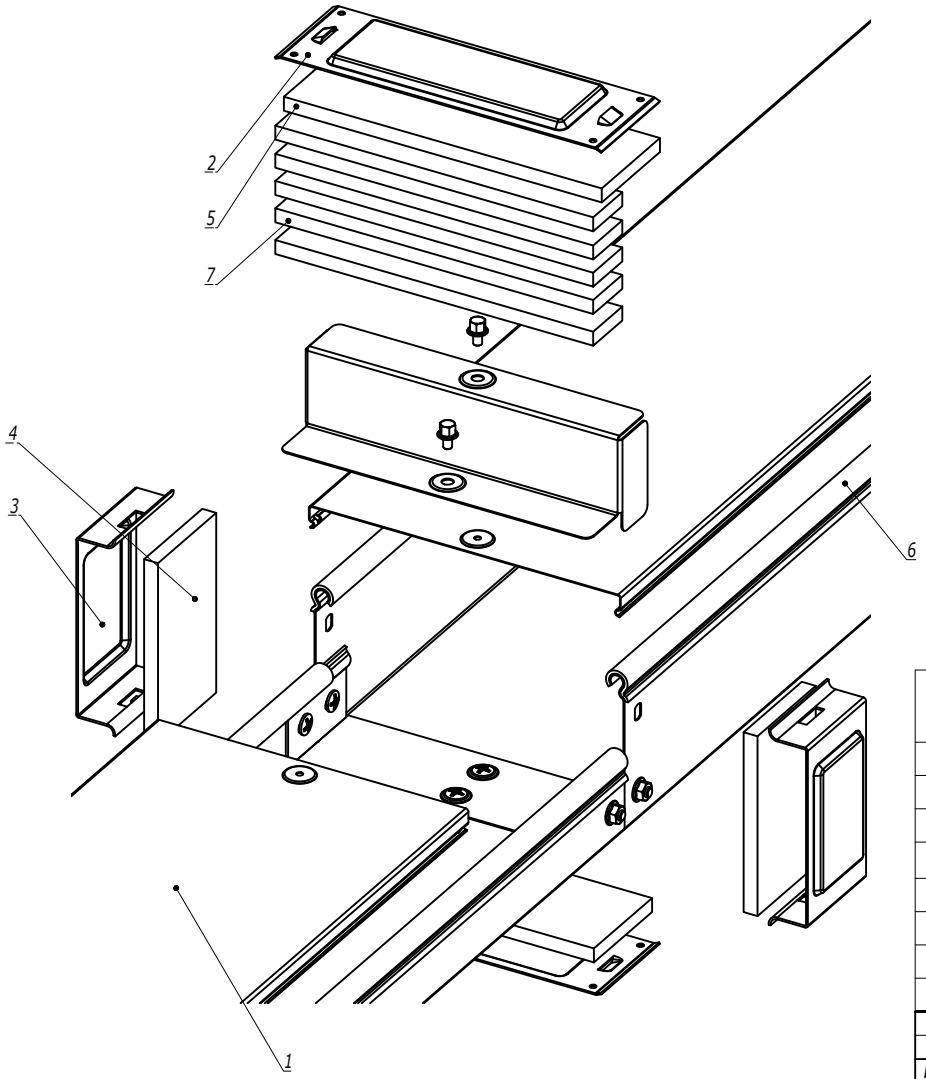

1. Порядок сборки:
   a. Наклеить бандажную ленту на борт лотка (поз.6);
   b. Выровнять высоту бортов на стыке лентой поз.7;
   c. Наклеить уплотнительные пластины на стык лотков и крышек (поз. 4, 5);
   d. Установить защитные пластины в основании лотка и на крышку лотка (поз. 2);
   e. Зафиксировать пластины в основании и на крышке лотка (поз. 2), защелкнув на них боковые пластины (поз. 3).

Поз.	Наименование	Код	Кол.	Примечание
	Комплектация для аксессуара			
1	Крышка на лоток			
2	Пластина защитная IP44 осн. (мет.)		2	Код комплекта: SIP0****
3	Пластина защитная боковая IP44 (мет.)		2	
4	Пластина защитная боковая IP44 (EPDM)		2	
5	Пластина защитная IP44 осн. (EPDM)		2	
6	Клейкая бандажная лента IP44 на борт лотка	37558		
7	Клейкая бандажная лента IP44 на стык лотков	37557		

Изм.	Кол.уч.	Лист	№док.	Подпись	Дата	DKC-2018.S5.34			
Разработал		Тиунов И.А.			09.18	Система защиты IP44 с переходником по высоте RB	Стадия	Лист	Листов
Проверил		Чередниченко Г.А.			09.18				1
Утвердил		Дядичко А.В.			09.18		DKC		

Формат А3

Взаим. инв. №
Подпись и дата
Инв. № подл.

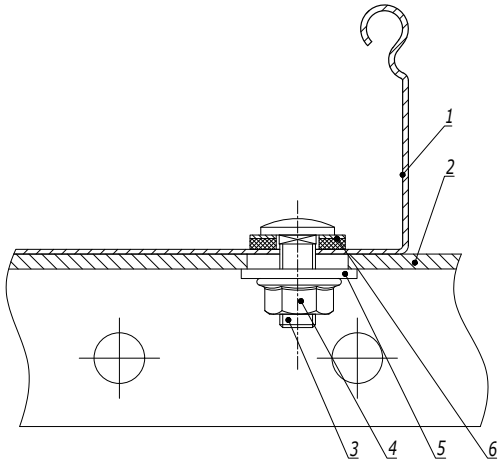

Поз.	Наименование	Код	Кол.	Примечание
1	Лоток кабельный листовой			
2	Профиль/ Консоль		1	
3	Винт с гладкой головкой и квадратным подголовником M6x20 DIN 603	CM010620	2	
4	Гайка с насечкой, препятствующей откручиванию M6 DIN 6923	CM100600	2	
5	Шайба кузовная 6 DIN 9021	CM120600	2	
6	Шайба уплотнительная 6	CM133620INOX316L		

Изм.	Кол.уч.	Лист	№док.	Подпись	Дата	DKC-2018.S5.35			
Разработал		Тиунов И.А.			09.18	Крепление кабельного лотка с системой защиты IP44 к профилю/консоли	Стадия	Лист	Листов
Проверил		Чередниченко Г.А.			09.18				1
Утвердил		Дядичко А.В.			09.18		DKC		

Формат А3

Взаим. инв. №

Подпись и дата

Инв. № подл.

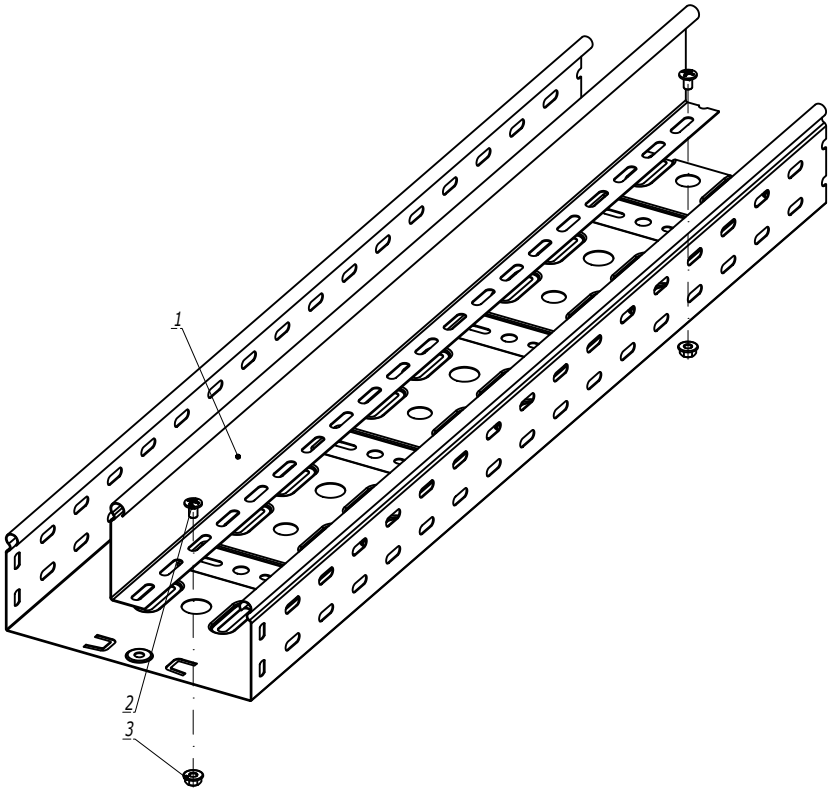

Поз.	Наименование	Код	Кол.	Примечание
	Комплектация для аксессуара			
1	Перегородка SEP		1	
2	Винт с крестообразным шлицем М6х10	CM010610	2	
3	Гайка с насечкой М6 DIN 6923	CM100600	2	

Изм.	Кол.уч.	Лист	№док.	Подпись	Дата	DKC-2018.S5.36			
Разработал		Тиунов И.А.			09.18	Монтаж разделителя SEP	Стадия	Лист	Листов
Проверил		Чередниченко Г.А.			09.18				1
Утвердил		Дядичко А.В.			09.18		DKC		

Формат А3

Взаим. инв. №

Подпись и дата

Инв. № подл.

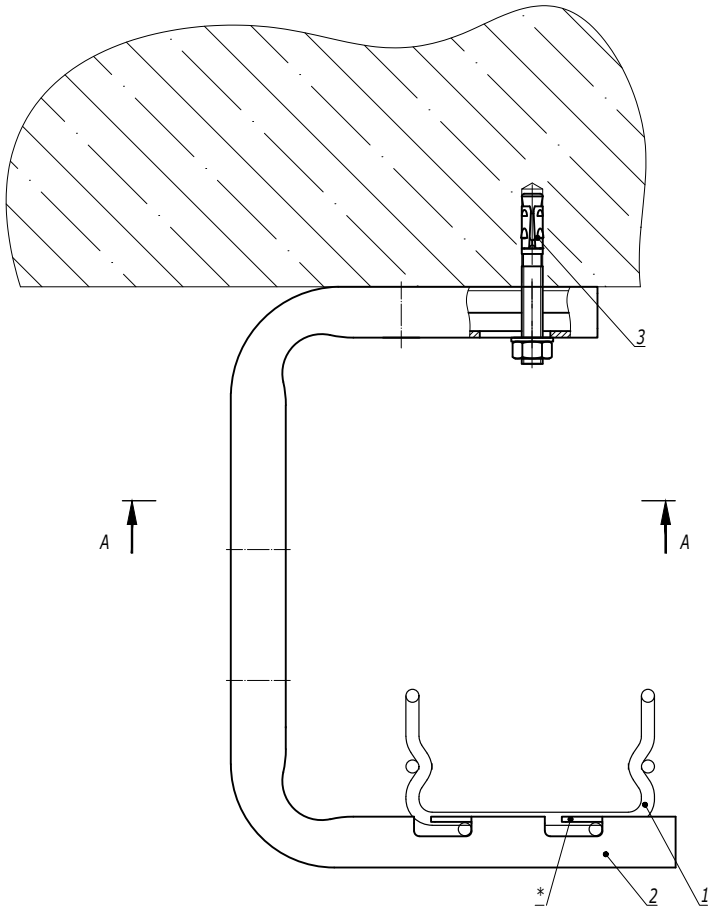

A-A

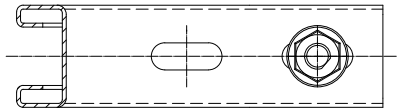

1. * Для фиксации лотка на держателе произвести загиб лепестков.

Поз.	Наименование	Код	Кол.	Примечание
1	Лоток проволочный шириной 100-400 мм			
2	Консоль FBA-30	FBA30**	1	
3	Усиленный клиновой анкер M8x65	CM480865	1	DKC-2018.M5.01

Изм.	Кол.уч.	Лист	№док.	Подпись	Дата	DKC-2018.F5.16			
Разработал		Тиунов И.А.			09.18	Крепление проволочного лотка шириной 100-400 мм на консоли FBA-30	Стадия	Лист	Листов
Проверил		Чередниченко Г.А.			09.18				1
Утвердил		Дядичко А.В.			09.18		DKC		

Взаим. инв. №

Подпись и дата

Инв. № подл.

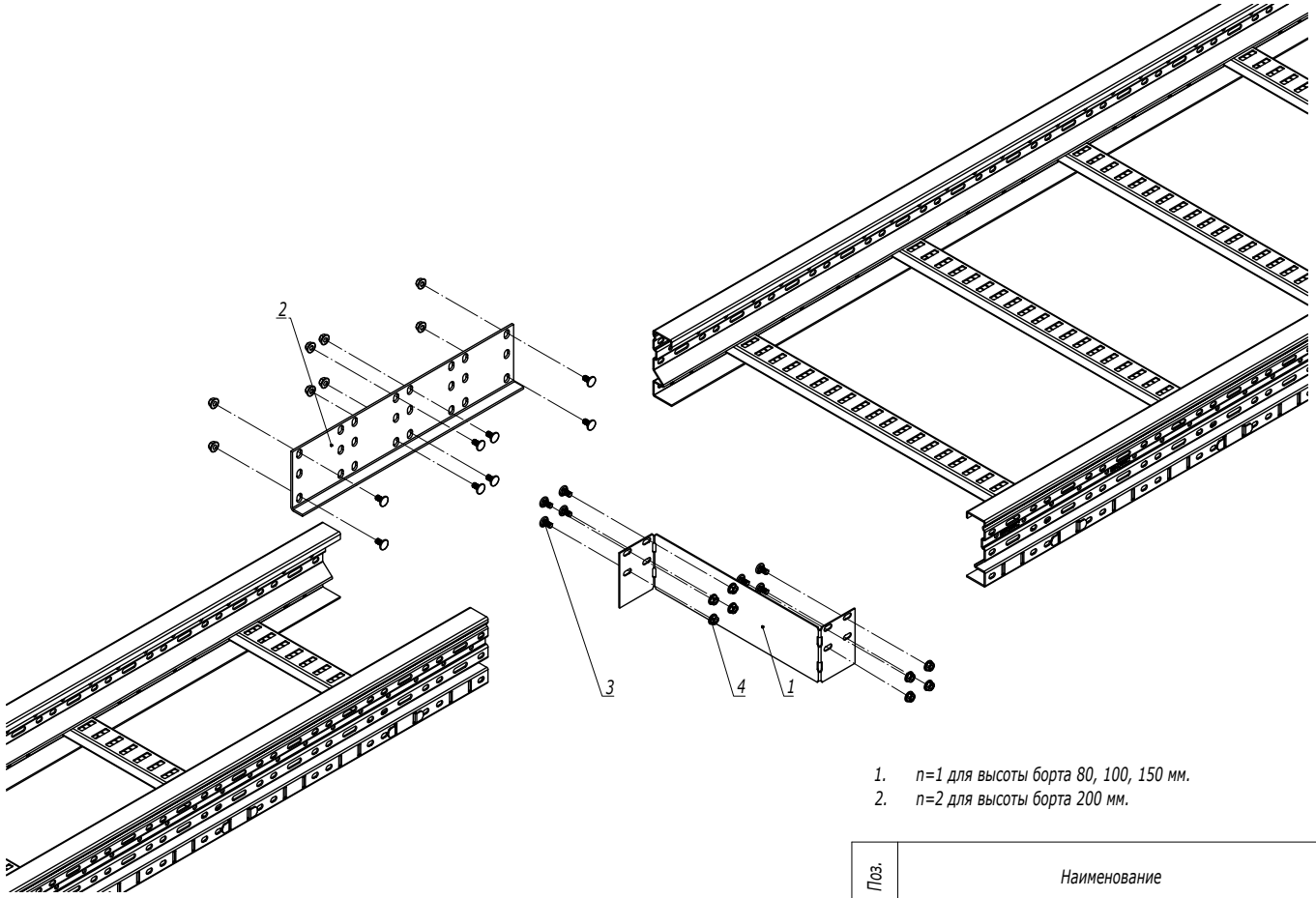

1. n=1 для высоты борта 80, 100, 150 мм.
2. n=2 для высоты борта 200 мм.

Поз.	Наименование	Код	Кол.	Примечание
1	Заглушка-редукция		1	
2	Соединитель горизонтальный		1	
3	Винт М6х20	CM050620HDZ	n·8+8	
4	Гайка с насечкой М6 DIN 6923	CM100600HDZ	n·8+8	

Изм.	Кол.уч.	Лист	№док.	Подпись	Дата	DKC-2018.U5.05		
Разработал		Тиунов И.А.			09.18	Заглушка-редукция	Стадия	Лист	Листов
Проверил		Чередниченко Г.А.			09.18				1
Утвердил		Дядичко А.В.			09.18		DKC		

Взаим. инв. №

Подпись и дата

Инв. № подл.