Стальной забивной анкер (тип 5)

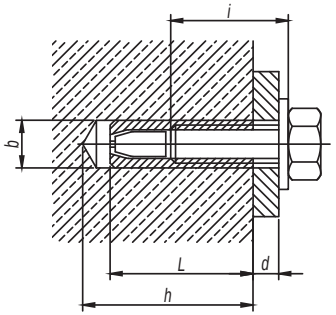

Диаметр резьбы	Длина анкера L, мм	Диаметр сверла b, мм	Рекомендуемая длина болта i, мм	Глубина бурения h, мм	Код анкера
M6	25	8	d+6...d+12	27	CM400625
M8	30	10	d+8...d+14	32	CM400830
M10	40	12	d+10...d+18	42	CM401040
M12	50	15	d+12...d+22	53	CM401250
M16	65	20	d+18...d+32	68	CM401665

1. Подробные характеристики см. в актуальном каталоге ДКС.
2. Порядок крепления:
   а) просверлить и очистить отверстие. Установить анкер в отверстие и расклинить при помощи молотка и инструмента для монтажа забивного анкера CMT00002;
   б) зафиксировать деталь с помощью болта DIN933 CM08** или шпильки CM20** и шайбы кузовной DIN9021 CM12**;
   в) дополнительно расклинить анкер, затянув болт DIN933 CM08** или гайку DIN934 CM11**.

Латунный разрезной анкер (тип 6)

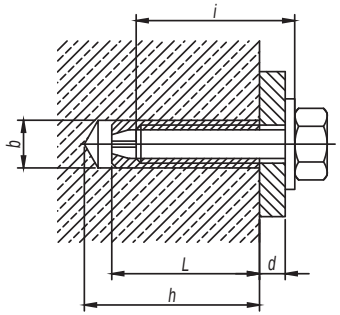

Диаметр резьбы	Длина анкера L, мм	Диаметр сверла b, мм	Минимальная длина болта i, мм	Глубина бурения h, мм	Код анкера
M4	16	5	d+16	20	CM410416
M5	21	6,5	d+21	25	CM410421
M6	24	8	d+24	28	CM410625
M8	31	10	d+31	35	CM410831
M10	34	12	d+34	39	CM411034
M12	41	15	d+41	46	CM411241
M14	43	20	d+43	50	CM411443
M16	45	22	d+45	52	CM411645

1. Подробные характеристики см. в актуальном каталоге ДКС.
2. Порядок крепления:
   а) просверлить и очистить отверстие. Установить анкер в отверстие при помощи молотка;
   б) зафиксировать деталь с помощью болта DIN933 CM08** или шпильки CM20** и шайбы кузовной DIN9021 CM12**;
   в) дополнительно расклинить анкер, затянув болт DIN933 CM08** или гайку DIN934 CM11**.