Крепление к профнастилу потолочное

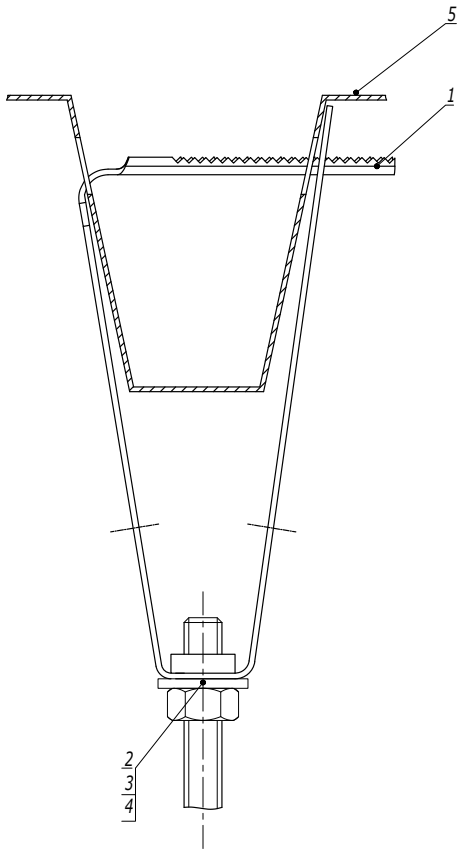

Таблица 1
Выбор болта

Поз.	Наименование	Код	
		Для крепления М8 (СМ310800)	Для крепления М10 (СМ311000)
2	Шайба кузовная DIN 9021	СМ240800	СМ241000
3	Гайка шестигранная DIN 934	СМ110800	СМ111000
4	Шпилька DIN 975/976	СМ200801	СМ201001

1. Порядок крепления:
   а) Просверлить отверстия в профнастиле диаметром 12 мм;
   б) Установить крепление в отверстия;
   в) Защелкнуть крепление до прилегания к профтастилу.
2. Используется с профнастилом шириной 50 мм.

Поз.	Наименование	Код	Кол.	Примечание
1	Крепление к профнастилу потолочное	СМ31****	1	
2	Шайба DIN 125	СМ24****	1	См. табл. 1
3	Гайка DIN 934	СМ11****	1	
4	Шпилька DIN 975/976	СМ20****	1	
5	Профнастил			

Изм.	Кол.уч.	Лист	№док.	Подпись	Дата

DKC-2018.M5.03

Лист 2

Взаим. инв. № | Подпись и дата | Инв. № подл.

Вертикальной крепление шпилек струбциной к швеллеру/двутавру (тип 1)

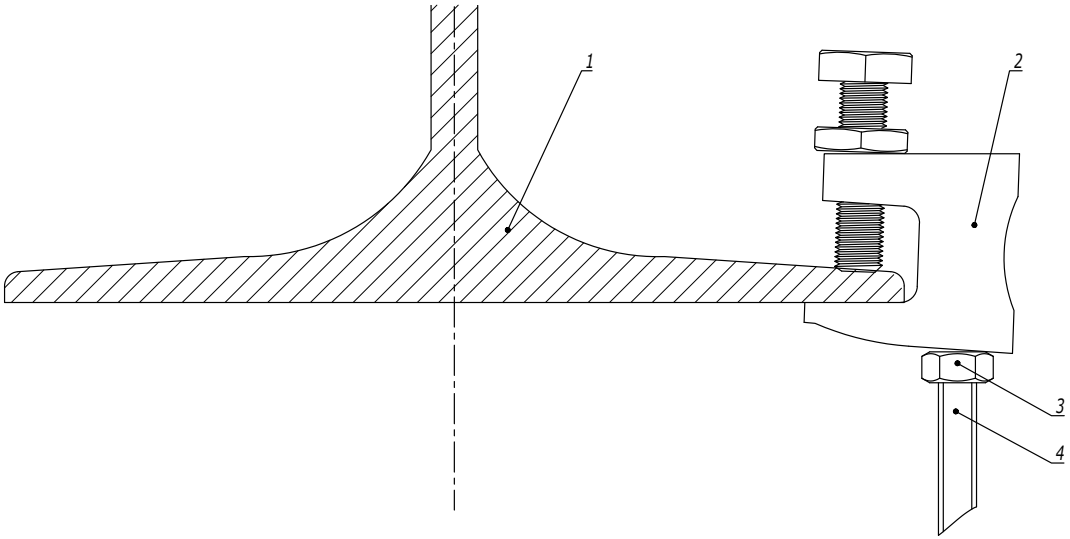

Поз.	Наименование	Код	Кол.	Примечание
1	Швеллер/Двутавр	СМ31****	1	
2	Струбцина	СМ30****	1	
3	Шпилька	СМ20****	1	
4	Гайка шестигранная DIN 934	СМ11****	1	

Изм.	Кол.уч.	Лист	№док.	Подпись	Дата	DKC-2018.M5.04		
Разработал		Тиунов И.А.			09.18	Крепление к балке без сверлильных и сварочных работ	Стадия	Лист	Листов
Проверил		Чередниченко Г.А.			09.18			1	6
Утвердил		Дядичко А.В.			09.18		DKC		

Взаим. инв. №

Подпись и дата

Инв. № подл.

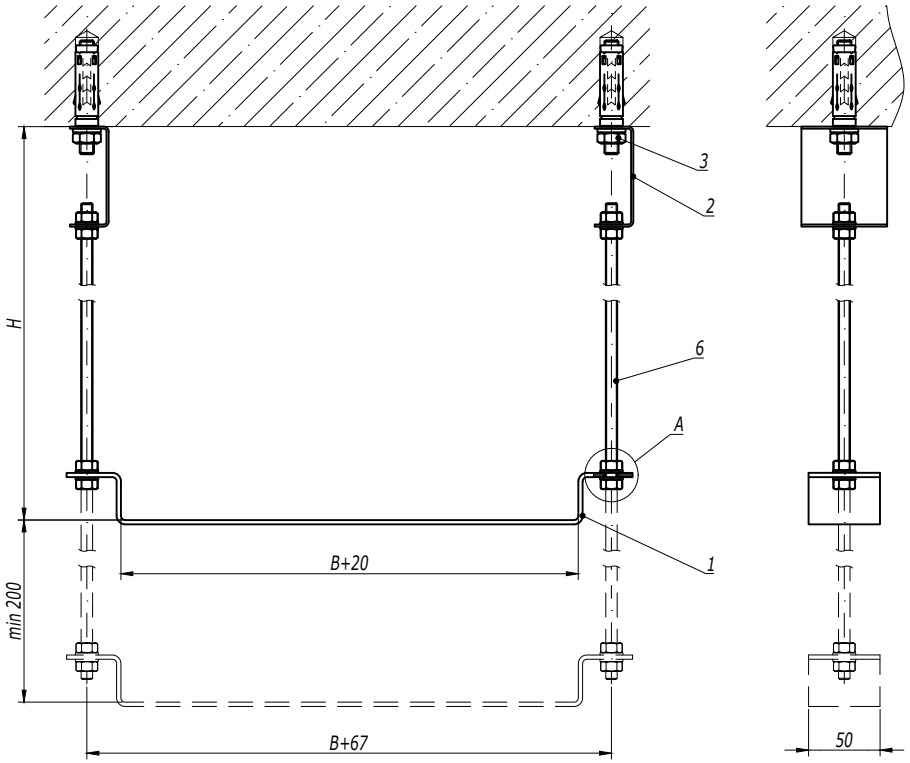

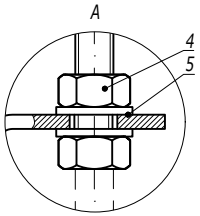

1. H - высота подвеса.
2. B - ширина используемых лотков.

Поз.	Наименование	Код	Кол.	Примечание
1	Скоба BMM-10	BMM10**	n	
2	Скоба BML-10	BML1007	2	
3	Анкер со шпилькой M10	CM431060	2	DKC-2018.M5.01
4	Гайка шестигранная M8	CM110800	n·4+4	
5	Шайба с узкими полями M8	CM240800	n·4+4	
6	Шпилька резьбовая M8 DIN 975	CM200801/ CM200802	2	

Изм.	Кол.уч.	Лист	№док.	Подпись	Дата	DKC-2018.B5.06		
Разработал		Тиунов И.А.			09.18	Подвес на шпильках и скобе BMM-10 к бетонному перекрытию	Стадия	Лист	Листов
Проверил		Чередниченко Г.А.			09.18				1
Утвердил		Дядичко А.В.			09.18		DKC		

Взаим. инв. №

Подпись и дата

Инв. № подл.

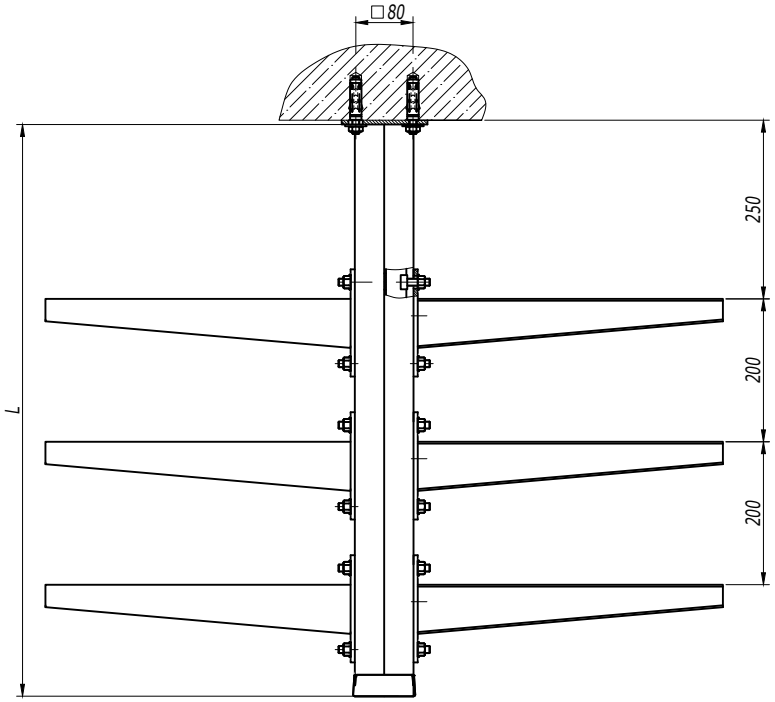

Таблица 1
Конфигурация подвеса

Количество консолей, n	1	2	3	4	5	6
Длина подвеса L, мм	400	600	800	1000	1200	1400

Таблица 2

Код	BBH6020	BBH6030	BBH6040	BBH6050	BBH6060
Максимально допустимая нагрузка на одну консоль типа BBH-60, кг	170	125	180	145	190
Код	BBH7020	BBH7030	BBH7040	BBH7050	BBH7060
Максимально допустимая нагрузка на одну консоль типа BBH-70, кг	265	190	250	240	225

1. В таблице 1 указаны конфигурации подвеса, которые рассчитаны для нагрузок, указанных в таблице 2. При изменении конфигурации стоек или нагрузки необходимо проводить дополнительный расчет.
2. При загрузке лотков кабели необходимо распределять равномерно по лотку и только после этого приступать к загрузке следующей консоли. Нагружать все ярусы на край консоли запрещено.
3. Максимальная допустимая суммарная нагрузка на подвес 3150 кг.

Поз.	Наименование	Код	Кол.	Примечание
1	Подвес BSD-41	BSD41**	1	
2	Консоль		n	
3	Заглушка торцевая BPO	BPO4182	1	
4	Анкер со шпилькой M10	CM441060	4	DKC-2018.M5.01
5	Винт для крепления к профилю M10x30	CM041030	2n	
6	Гайка с насечкой M10 DIN 6923	CM101000	2n	

Изм.	Кол.уч.	Лист	№док.	Подпись	Дата	DKC-2018.B5.07		
Разработал		Тиунов И.А.			09.18	Подвес к потолку симметричный	Стадия	Лист	Листов
Проверил		Чередниченко Г.А.			09.18				1
Утвердил		Дядичко А.В.			09.18		DKC		

Взаим. инв. №
Подпись и дата
Инв. № подл.

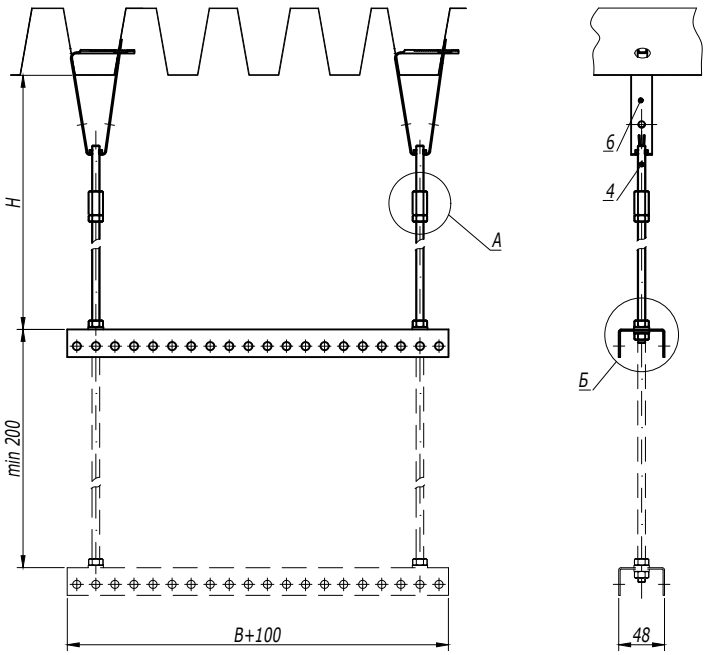

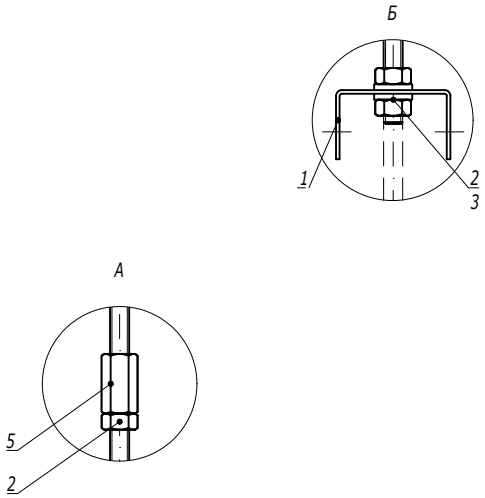

1. H - высота подвеса.
2. B - ширина используемых лотков.

Поз.	Наименование	Код	Кол.	Примечание
1	Профиль BPL-29/BPM-29	BPL29**/ BPM29**	n	
2	Гайка шестигранная M8	CM110800	n·4+2	
3	Шайба с узкими полями M8	CM240800	n·4	
4	Шпилька резьбовая M8 DIN 975	CM200801/ CM200802	2	
5	Соединительная гайка M8x25	CM210825	2	
6	Крепление к профнастилу			DKC-2018.M5.03

Изм.	Кол.уч.	Лист	№док.	Подпись	Дата	DKC-2018.B5.12			
Разработал		Тиунов И.А.			09.18	Подвес на двух шпильках к профнастилу	Стадия	Лист	Листов
Проверил		Чередниченко Г.А.			09.18				1
Утвердил		Дядичко А.В.			09.18		DKC		

Взаим. инв. №
Подпись и дата
Инв. № подл.

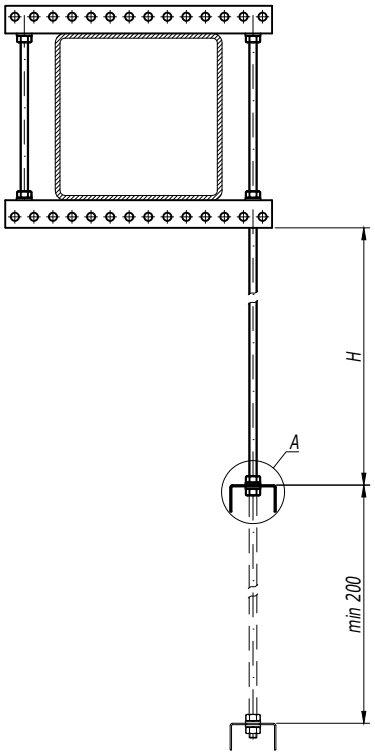

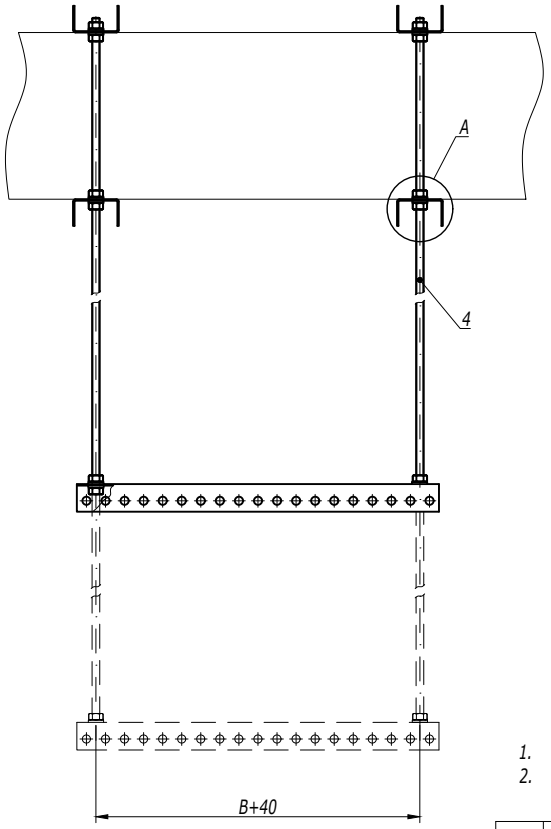

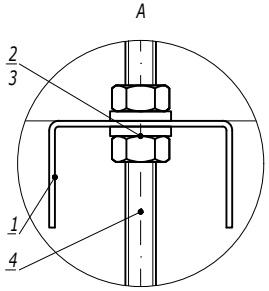

1. H - высота подвеса.
2. B - ширина используемых лотков.

Поз.	Наименование	Код	Кол.	Примечание
1	Профиль BPL-29/BPM-29	BPL29**/ BPM29**	n	
2	Гайка шестигранная M8	CM110800	n·4	
3	Шайба с узкими полями M8	CM240800	n·4	
4	Шпилька резьбовая M8DIN 975/976	CM200801/ CM200802	2	

Изм.	Кол.уч.	Лист	№док.	Подпись	Дата	DKC-2018.B5.14			
Разработал		Тиунов И.А.			09.18	Крепление балки с использованием подвеса на шпильках	Стадия	Лист	Листов
Проверил		Чередниченко Г.А.			09.18				1
Утвердил		Дядичко А.В.			09.18		DKC		

Взаим. инв. №

Подпись и дата

Инв. № подл.

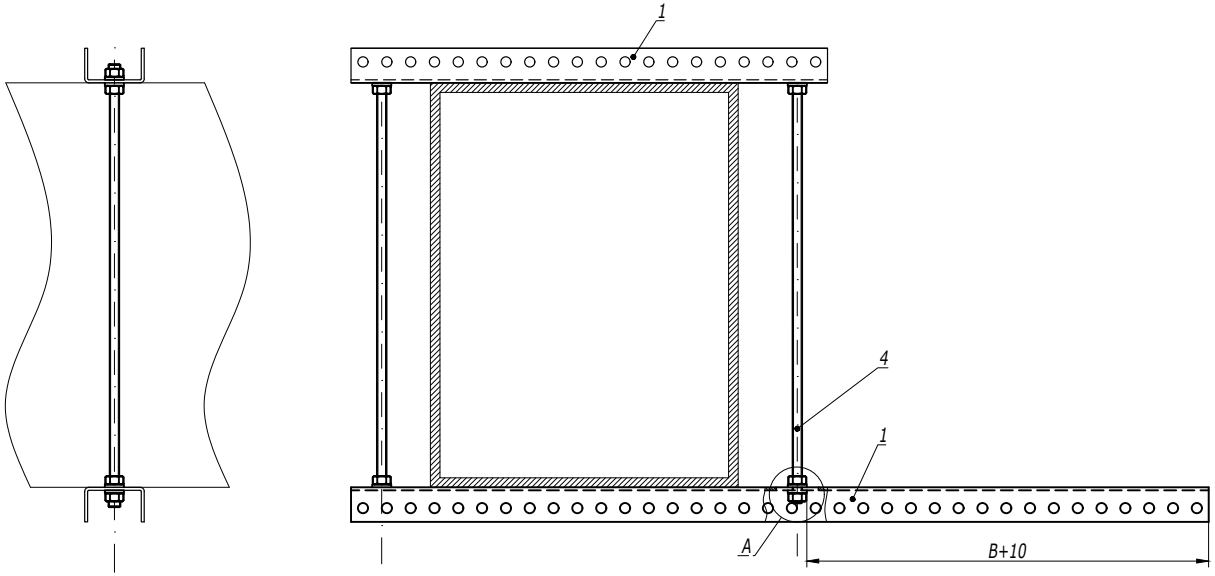

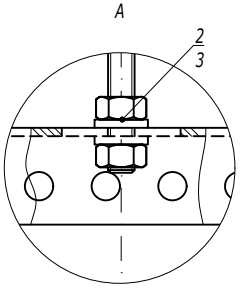

1. B - ширина используемых лотков.

Поз.	Наименование	Код	Кол.	Примечание
1	Профиль ВРМ-29	ВРМ29**	2	
2	Гайка шестигранная М8	СМ110800	8	
3	Шайба с узкими полями М8	СМ240800	8	
4	Шпилька резьбовая М8 DIN 975/976	СМ200801	4	

Изм.	Кол.уч.	Лист	№док.	Подпись	Дата	DKC-2018.B5.16		
Разработал		Тиунов И.А.			09.18	Опора вдоль балки	Стадия	Лист	Листов
Проверил		Чередниченко Г.А.			09.18			1	2
Утвердил		Дядичко А.В.			09.18		DKC		

Взаим. инв. №

Подпись и дата

Инв. № подл.

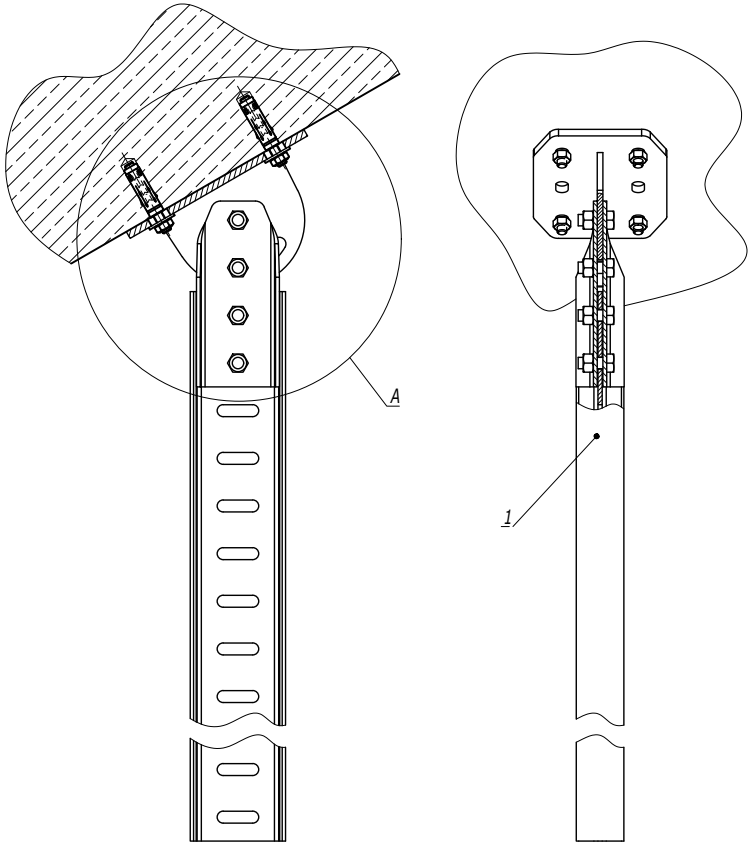

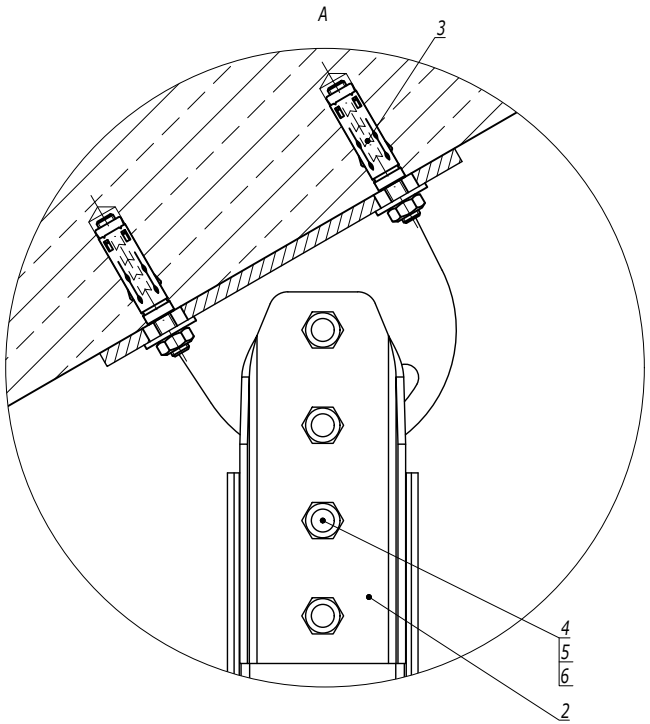

Установочные размеры

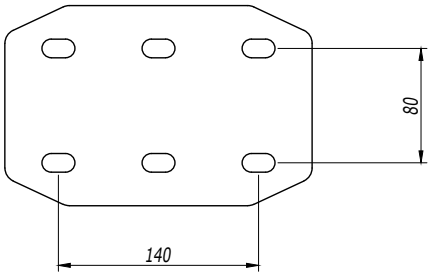

Поз.	Наименование	Код	Кол.	Примечание
1	Профиль ВРМ-50	ВРМ50**		
2	Крепление к потолку BSF-50	BSF5002HDZ	1	
3	Стандартный анкер со шпилькой М10	CM441060	4	DKC-2018.M5.01
4	Болт с шестигранной головкой М12х30 DIN 933		4	Поставляется в комплекте с креплением
5	Гайка с насечкой М12 DIN 6923		4	
6	Шайба М12 DIN 125		4	

Изм.	Кол.уч.	Лист	№док.	Подпись	Дата	DKC-2018.B5.28		
Разработал		Тиунов И.А.			09.18	Шарнирное крепление I-образного профиля к полу/потолку	Стадия	Лист	Листов
Проверил		Чередниченко Г.А.			09.18				1
Утвердил		Дядичко А.В.			09.18		DKC		

Взаим. инв. №

Подпись и дата

Инв. № подл.