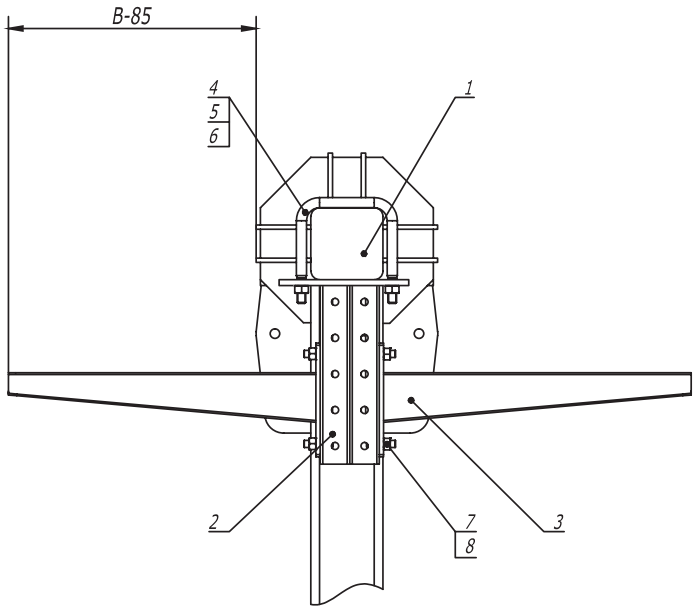

1. Количество элементов в спецификации указано на один подвес.
2. Шаг установки подвесов 1000 мм.
3. B - длина полки консоли.
4. Момент затяжки болтов и гаек M12 — 40-45 Нм.

Поз.	Наименование	Код	Кол.	Примечание
1	Стойка кабельной эстакады, горячеоцинкованная	CRS****		
2	Консоль двойная, 41 x 41 мм, горячеоцинкованная	BBD41**	1	
3	Усиленная консоль, горячеоцинкованная	BBH****	2	
4	Крепежная скоба, горячеоцинкованная	CRB1000HDZ	1	
5	Шайба кузовная 12, горячеоцинкованная	CM121200HDZ	2	
6	Гайка шестигранная M 12, горячеоцинкованная	CM111200HDZ	2	
7	Винт для крепления к C-образному профилю M 10 x 30	CM041030	4	
8	Гайка с насечкой, препятствующей откручиванию M 10, горячеоцинкованная	CM101000HDZ	4	

Изм.	Кол.уч	Лист	№док.	Подпись	Дата	DKC-2017.T5.06			
Разраб.		Тиунов И.А.			04.17	Одностоечная эстакада. Одноярусная схема подвеса	Стадия	Лист	Листов
Пров.		Чередниченко Г.А.			04.17			1	3

DKC

Формат А3

Взам. инв. №

Подпись и дата

Инв. № подл.

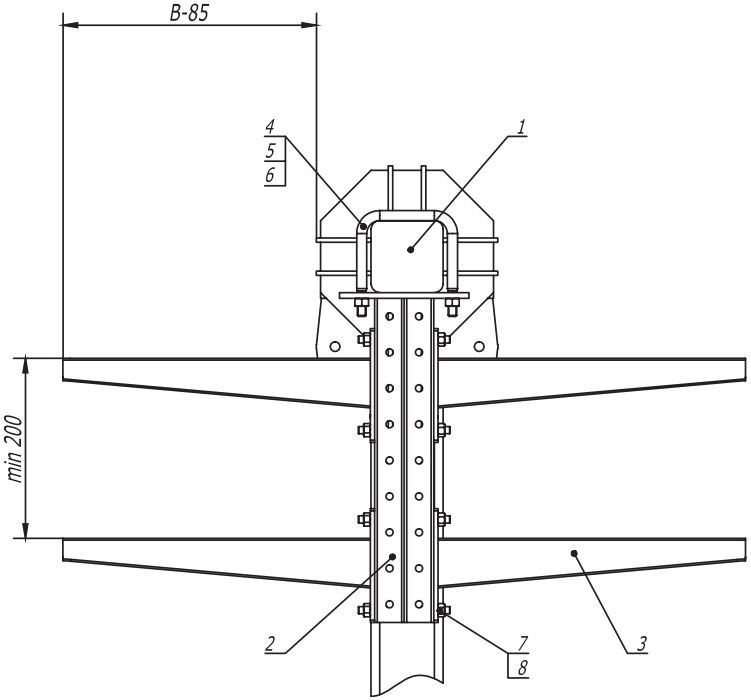

1. Количество элементов в спецификации указано на один подвес.
2. Шаг установки подвесов 1000 мм.
3. B - длина полки консоли.
4. Момент затяжки болтов и гаек M 12 — 40-45 Нм.

Поз.	Наименование	Код	Кол.	Примечание
1	Стойка кабельной эстакады, горячеоцинкованная	CRS****		
2	Консоль двойная, 41 x 41 мм, горячеоцинкованная	BBD41**	1	
3	Усиленная консоль, горячеоцинкованная	BBH****	4	
4	Крепежная скоба, горячеоцинкованная	CRB1000HDZ	1	
5	Шайба кузовная 12, горячеоцинкованная	CM121200HDZ	2	
6	Гайка шестигранная M 12, горячеоцинкованная	CM111200HDZ	2	
7	Винт для крепления к C -образному профилю M 10 x 30	CM041030	8	
8	Гайка с насечкой, препятствующей откручиванию M 10, горячеоцинкованная	CM101000HDZ	8	

Изм.	Кол.уч	Лист	№док.	Подпись	Дата	DKC-2017.T5.06		
Разраб.		Тиунов И.А.			04.17	Одностоечная эстакада. Двухярусная схема подвеса	Стадия	Лист	Листов
Пров.		Чередниченко Г.А.			04.17			2	3

DKC

Формат А3

Взам. инв. №

Подпись и дата

Инв. № подл.

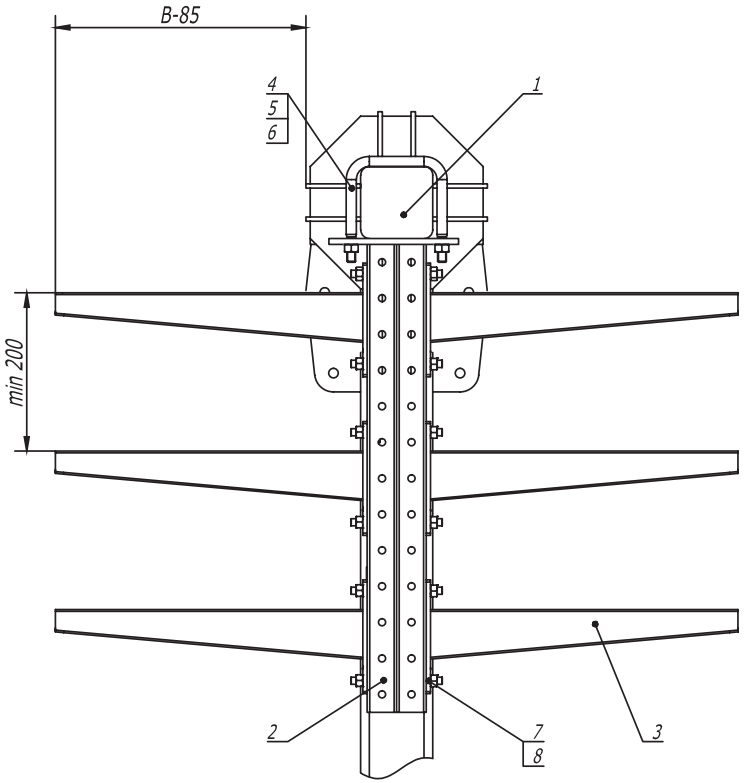

1. Количество элементов в спецификации указано на один подвес.
2. Шаг установки подвесов 1000 мм.
3. B - длина полки консоли.
4. Момент затяжки болтов и гаек M12 — 40-45 Нм.

Поз.	Наименование	Код	Кол.	Примечание
1	Стойка кабельной эстакады, горячеоцинкованная	CRS****		
2	Консоль двойная, 41 x 41 мм, горячеоцинкованная	BBD41**	1	
3	Усиленная консоль, горячеоцинкованная	BBH****	6	
4	Крепежная скоба, горячеоцинкованная	CRB1000HDZ	1	
5	Шайба кузовная 12, горячеоцинкованная	CM121200HDZ	2	
6	Гайка шестигранная M 12, горячеоцинкованная	CM111200HDZ	2	
7	Винт для крепления к C-образному профилю M 10 x 30	CM041030	12	
8	Гайка с насечкой, препятствующей откручиванию M 10, горячеоцинкованная	CM101000HDZ	12	

Изм.	Кол.уч	Лист	№док.	Подпись	Дата
Разраб.		Тиунов И.А.			04.17
Пров.		Чередниченко Г.А.			04.17

DKC-2017.T5.06

Одностоечная эстакада.
Трехярусная схема подвеса

Стадия	Лист	Листов
	3	3

DKC

Формат А3

Взам. инв. №

Подпись и дата

Инв. № подл.

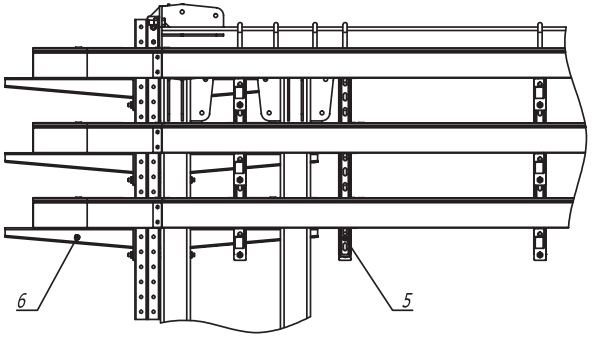

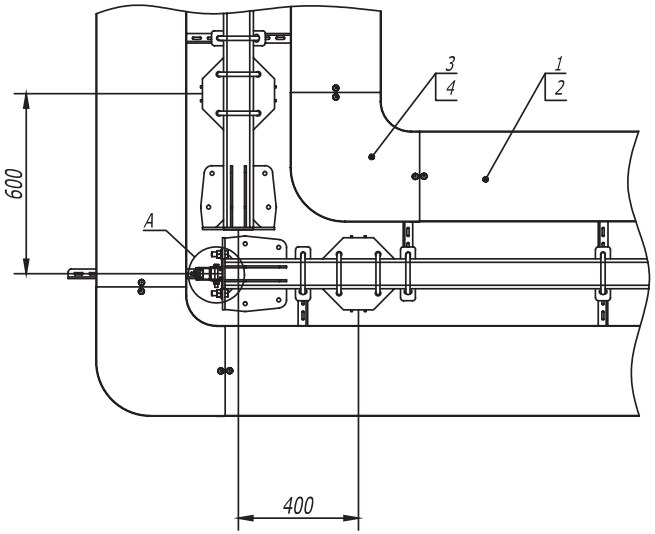

A

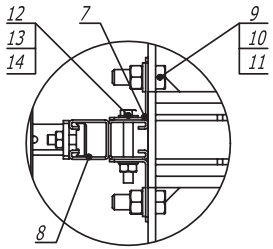

Поз.	Наименование	Код	Кол.	Примечание
1	Лоток кабельный, цинк-ламельный			
2	Крышка на лоток с заземлением, цинк-ламельная			
3	Угол СРО 90 горизонтальный 90°, цинк-ламельный			
4	Крышка СРО 90 на угол горизонтальный 90°, цинк-ламельная			
5	Консоль двойная, 41 x 41 мм, горячеоцинкованная	BBD****		
6	Усиленная консоль, горячеоцинкованная	BBH****		
7	Уголок крепежный, горячеоцинкованный	CRB3000HDZ		
8	Двойной С-образный профиль 41 x 41, горячеоцинкованный	BPD41**		
9	Болт М 16 x 50 8.8, горячеоцинкованный	CM081650HDZ-88		
10	Гайка М 16, горячеоцинкованная	CM111600HDZ-8		
11	Шайба с узкими полями 16, горячеоцинкованная	CM241600HDZ		
12	Болт шестигранный М 10 x 80, горячеоцинкованный	CM081080HDZ		
13	Гайка шестигранная М 10, горячеоцинкованная	CM111000HDZ		
14	Шайба с узкими полями 10, горячеоцинкованная	CM241000HDZ		

Изм.	Кол.уч	Лист	№док.	Подпись	Дата	DKC-2017.T5.08			
Разраб.		Тиунов И.А.			04.17	Одностоечная эстакада. Поворот прямого участка трассы на 90° с листовыми кабельными лотками	Стадия	Лист	Листов
Пров.		Чередниченко Г.А.			04.17				1

DKC

Взам. инв. № | Подпись и дата | Инв. № подл.

Формат А3

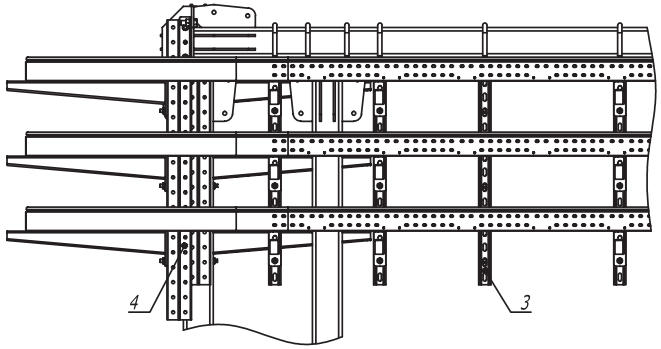

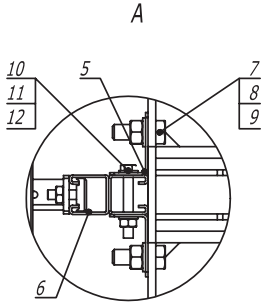

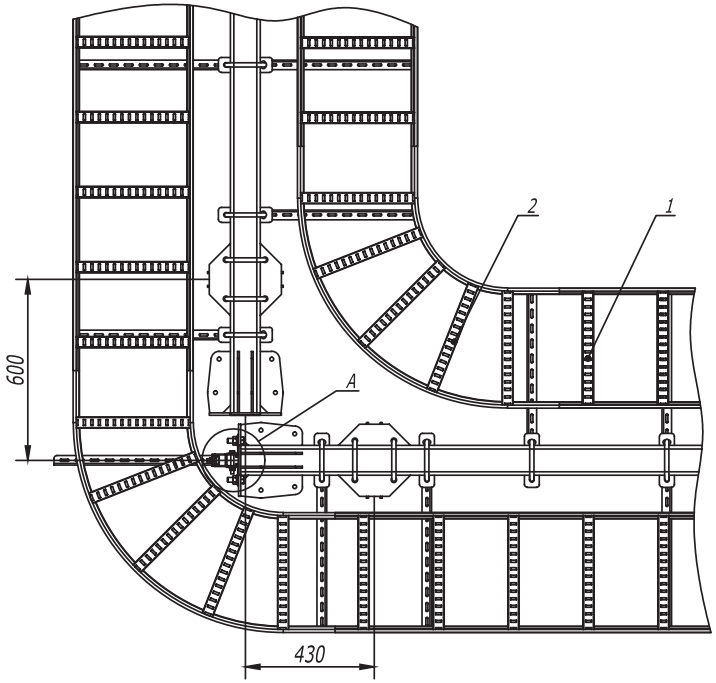

Поз.	Наименование	Код	Кол.	Примечание
1	Лестничный лоток, цинк-ламельный	LL****		
2	Угол горизонтальный 90° R300, цинк-ламельный	LC****		
3	Консоль двойная, 41 x 41 мм, горячеоцинкованная	BBD41**		
4	Усиленная консоль, горячеоцинкованная	BBH****		
5	Уголок крепежный, горячеоцинкованный	CRB3000HDZ		
6	Двойной С-образный профиль 41 x 41, горячеоцинкованный	BPD41**		
7	Болт М 16 x 50 8.8, горячеоцинкованный	CM081650HDZ-88		
8	Гайка М 16, горячеоцинкованная	CM111600HDZ-8		
9	Шайба с узкими полями 16, горячеоцинкованная	CM241600HDZ		
10	Болт шестигранный М 10 x 80, горячеоцинкованный	CM081080HDZ		
11	Гайка шестигранная М 10, горячеоцинкованная	CM111000HDZ		
12	Шайба с узкими полями 10, горячеоцинкованная	CM241000HDZ		

Изм.	Кол.уч	Лист	№док.	Подпись	Дата	DKC-2017.T5.09			
Разраб.		Тиунов И.А.			04.17	Одностоечная эстакада. Поворот прямого участка трассы на 90° с лестничными кабельными лотками R300	Стадия	Лист	Листов
Пров.		Чередниченко Г.А.			04.17				1

DKC

Формат А3

Взам. инв. №

Подпись и дата

Инв. № подл.

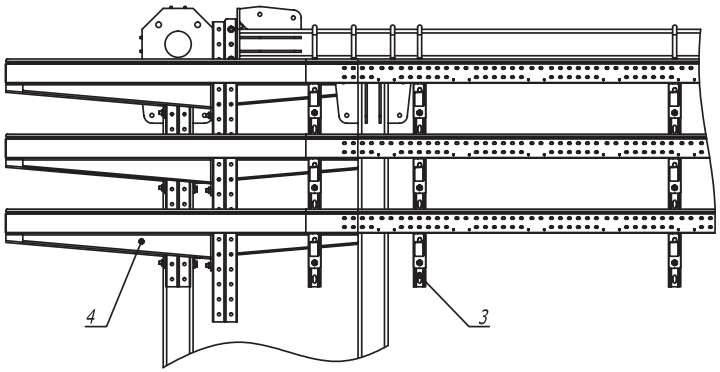

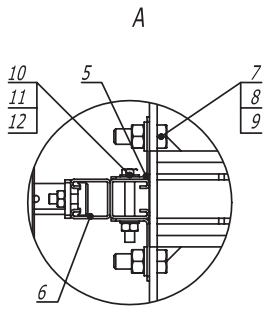

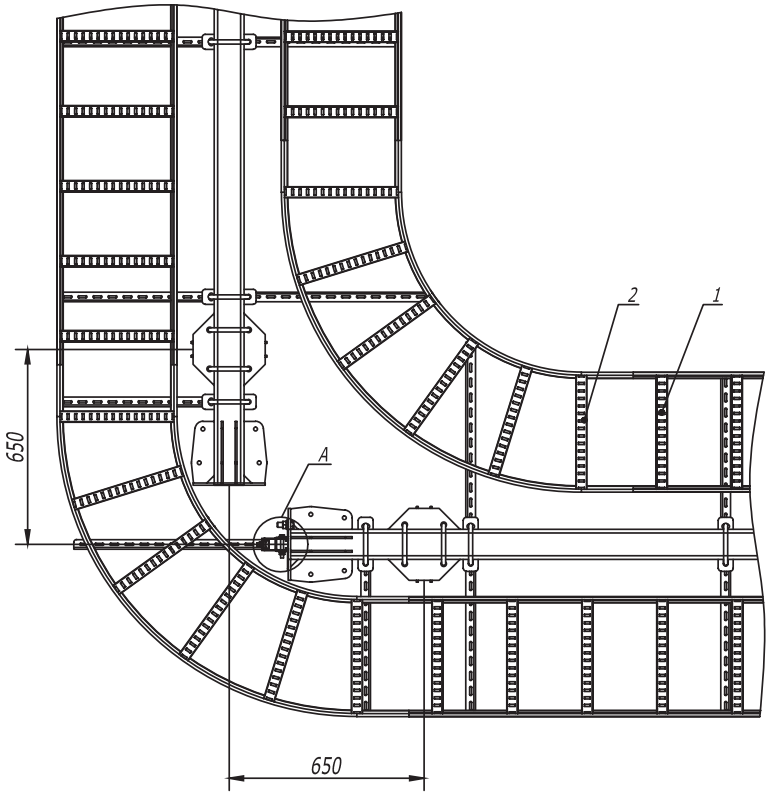

Поз.	Наименование	Код	Кол.	Примечание
1	Лестничный лоток, цинк-ламельный	LL****		
2	Угол горизонтальный 90° R600, цинк-ламельный	LC****		
3	Консоль двойная, 41 x 41 мм, горячеоцинкованная	BBD41**		
4	Усиленная консоль, горячеоцинкованная	BBH****		
5	Уголок крепежный, горячеоцинкованный	CRB3000HDZ		
6	Двойной С-образный профиль 41 x 41, горячеоцинкованный	BPD41**		
7	Болт М 16 x 50 8.8, горячеоцинкованный	CM081650HDZ-88		
8	Гайка М 16, горячеоцинкованная	CM111600HDZ-8		
9	Шайба с узкими полями 16, горячеоцинкованная	CM241600HDZ		
10	Болт шестигранный М 10 x 80, горячеоцинкованный	CM081080HDZ		
11	Гайка шестигранная М 10, горячеоцинкованная	CM111000HDZ		
12	Шайба с узкими полями 10, горячеоцинкованная	CM241000HDZ		

Изм.	Кол.уч	Лист	№док.	Подпись	Дата
Разраб.		Тиунов И.А.			04.17
Пров.		Чередниченко Г.А.			04.17

DKC-2017.T5.10

Одностоечная эстакада. Поворот прямого участка трассы на 90° с лестничными кабельными лотками R600

Стадия	Лист	Листов
		1

DKC

Формат А3

Взам. инв. №

Подпись и дата

Инв. № подл.

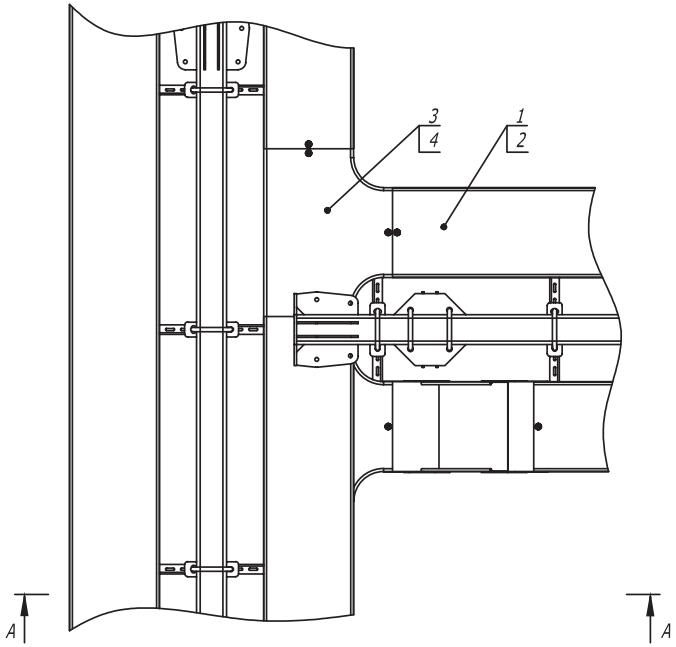

A-A

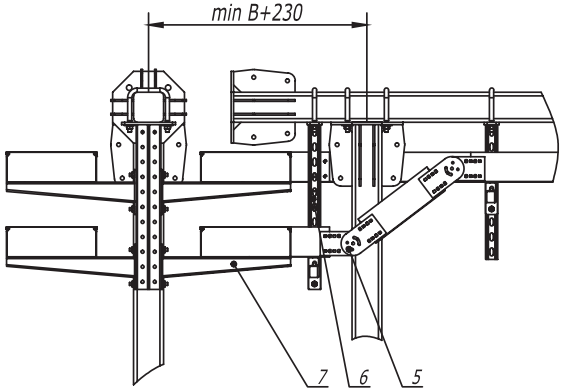

1. B - длина полки консоли.

Поз.	Наименование	Код	Кол.	Примечание
1	Лоток кабельный, цинк-ламельный			
2	Крышка на лоток с заземлением, цинк-ламельная			
3	Ответвитель DPT Т-образный горизонтальный, цинк-ламельный			
4	Крышка DPT на ответвитель Т-образный горизонтальный, цинк-ламельная			
5	Пластина крепежная GSV, цинк-ламельная (аналог - горячеоцинкованная)			
6	Консоль двойная, 41 x 41 мм, горячеоцинкованная	BBD41**		
7	Усиленная консоль, горячеоцинкованная	BBH****		

Изм.	Кол.уч	Лист	№док.	Подпись	Дата
Разраб.		Тиунов И.А.			04.17
Пров.		Чередниченко Г.А.			04.17

DKC-2017.T5.11

Одностоечная эстакада. Т-отвод трассы с листовыми кабельными лотками

Стадия	Лист	Листов
		1

DKC

Взам. инв. № | Подпись и дата | Инв. № подл.

Формат А3

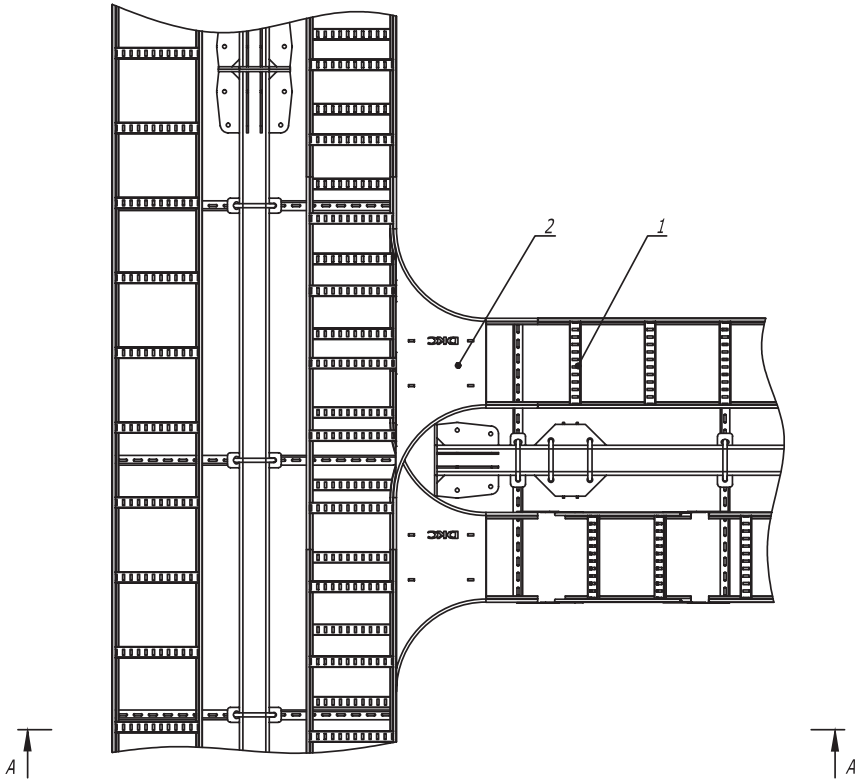

A-A

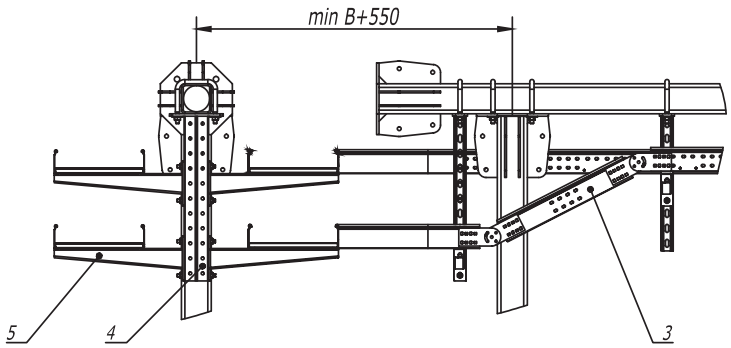

1. B - длина полки консоли.

Поз.	Наименование	Код	Кол.	Примечание
1	Лестничный лоток, цинк-ламельный			
2	Т-ответвитель R300, цинк-ламельный			
3	Угол вертикальный шарнирный универсальный, цинк-ламельный			
4	Консоль двойная, 41 x 41 мм, горячеоцинкованная	BBD41**		
5	Усиленная консоль, горячеоцинкованная	BBH****		

Изм.	Кол.уч	Лист	№док.	Подпись	Дата	DKC-2017.T5.12			
Разраб.		Тиунов И.А.			04.17	Одностоечная эстакада. Т-отвод трассы с лестничными кабельными лотками	Стадия	Лист	Листов
Пров.		Чередниченко Г.А.			04.17				1

DKC

Формат А3

Взам. инв. № | Подпись и дата | Инв. № подл.

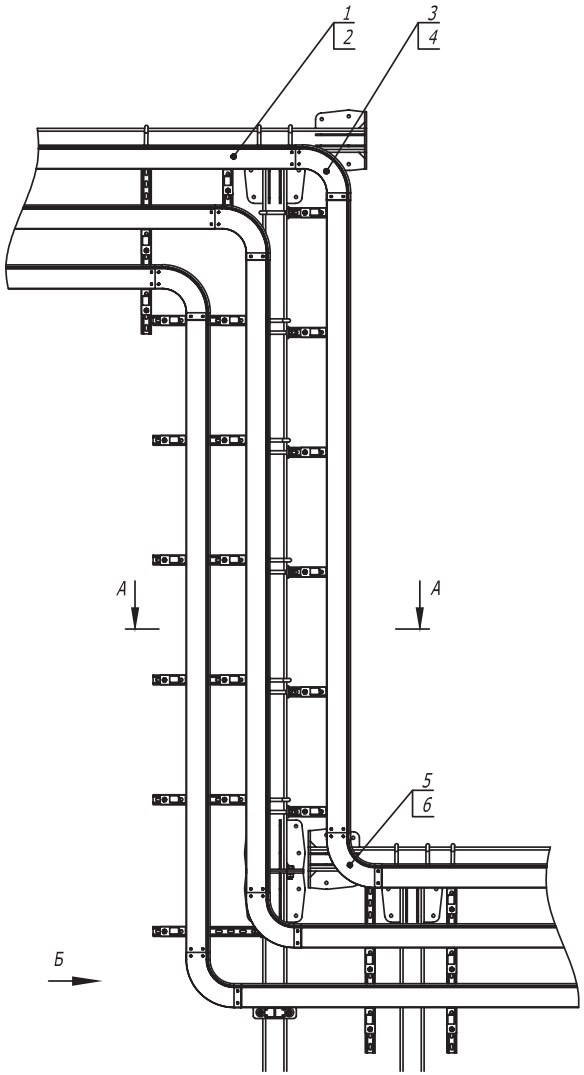

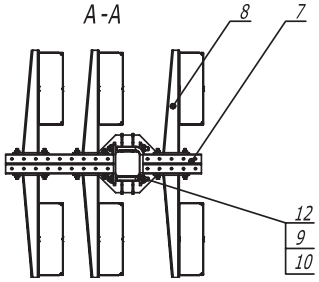

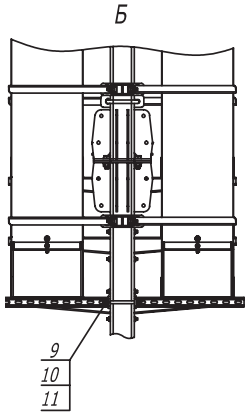

Поз.	Наименование	Код	Кол.	Примечание
1	Лоток кабельный, горячеоцинкованный			
2	Крышка на лоток с заземлением, горячеоцинкованная			
3	Угол CD 90 вертикальный внеш. 90°, цинк-ламельный			
4	Крышка CD 90 на угол вертикальный внеш. 90°, цинк-ламельная			
5	Угол CS 90 вертикальный внутр. 90°, цинк-ламельный			
6	Крышка CS 90 на угол вертикальный внутр. 90°, цинк-ламельная			
7	Консоль двойная, 41 x 41 мм, горячеоцинкованная	BBD41**		
8	Усиленная консоль 400 мм, горячеоцинкованная	BBH****		
9	Шайба кузовная 12, горячеоцинкованная	CM121200HDZ		
10	Гайка шестигранная М 12, горячеоцинкованная	CM111200HDZ		
11	Шпилька М 12 x 1000, цинк-ламельная	CM201201ZL		
12	Крепежная скоба, горячеоцинкованная	CRB1000HDZ		

Изм.	Кол.уч	Лист	№док.	Подпись	Дата
Разраб.		Тиунов И.А.			04.17
Пров.		Чередниченко Г.А.			04.17

DKC-2017.T5.13

Одностоечная эстакада.
Переход по высоте

Стадия	Лист	Листов
		1

DKC

Взам. инв. № | Подпись и дата | Инв. № подл.

Формат А3

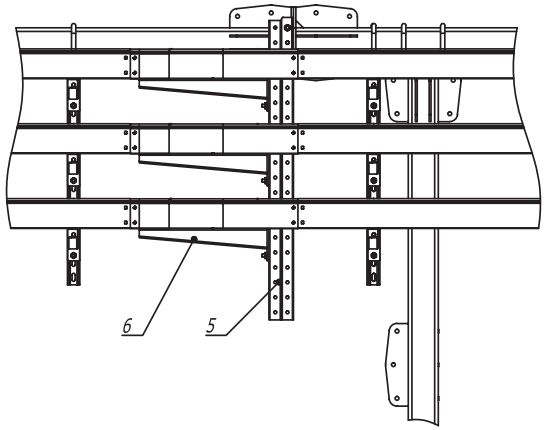

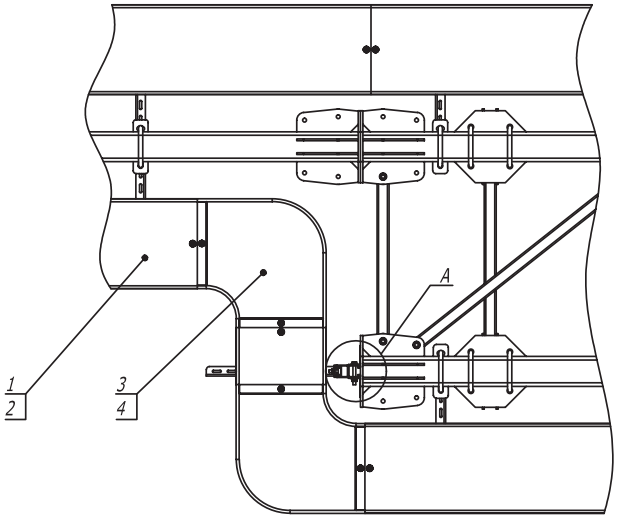

A

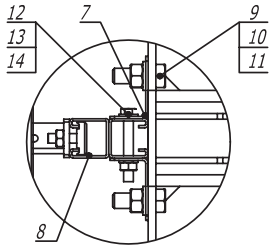

Поз.	Наименование	Код	Кол.	Примечание
1	Лоток кабельный, цинк-ламельный			
2	Крышка на лоток с заземлением, цинк-ламельная			
3	Угол СРО 90 горизонтальный 90°, цинк-ламельный			
4	Крышка СРО на угол горизонтальный 90°, цинк-ламельная			
5	Консоль двойная, 41 x 41 мм, горячеоцинкованная	BBD41**		
6	Усиленная консоль, горячеоцинкованная	BBH****		
7	Уголок крепежный, горячий цинк	CRB3000HDZ		
8	Двойной С-образный профиль 41 x 41, горячеоцинкованный	BPD41**		
9	Болт М 16 x 50 8.8, горячеоцинкованный	CM081650HDZ-88		
10	Гайка М 16, горячеоцинкованная	CM111600HDZ-8		
11	Шайба с узкими полями 16, горячеоцинкованная	CM241600HDZ		
12	Болт М 10 x 80, горячеоцинкованный	CM 081080HDZ		
13	Гайка шестигранная М 10, горячеоцинкованная	CM111000HDZ		
14	Шайба с узкими полями 10, горячеоцинкованная	CM241000HDZ		

Изм.	Кол.уч	Лист	№док.	Подпись	Дата	DKC-2017.T5.14			
Разраб.		Тиунов И.А.			04.17	Переход с одностоечной эстакады на плоскую	Стадия	Лист	Листов
Пров.		Чередниченко Г.А.			04.17				1

DKC

Формат А3

Взам. инв. №

Подпись и дата

Инв. № подл.

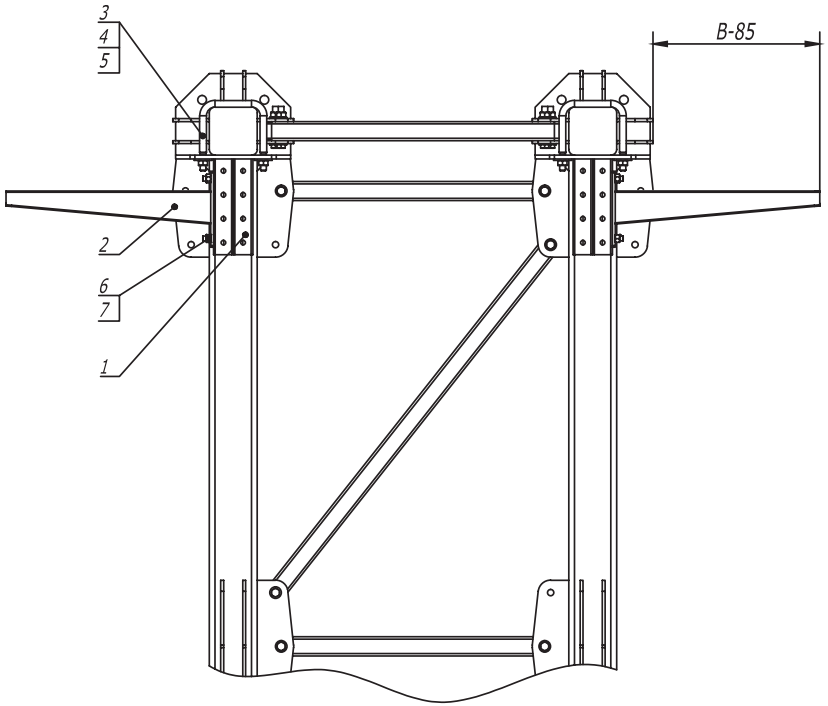

1. Количество элементов в спецификации указано на один подвес.
2. Шаг установки подвесов 1000 мм.
3. B - длина полки консоли.
4. Момент затяжки болтов и гаек M 12 — 40-45 Нм.

Поз.	Наименование	Код	Кол.	Примечание
1	Консоль двойная, 41 x 41 мм, горячеоцинкованная	BBD41**	2	
2	Усиленная консоль, горячеоцинкованная	BBH****	2	
3	Крепежная скоба, горячеоцинкованная	CRB1000HDZ	2	
4	Шайба кузовная 12, горячеоцинкованная	CM121200HDZ	4	
5	Гайка шестигранная M 12, горячеоцинкованная	CM111200HDZ	4	
6	Винт для крепления к C-образному профилю M 10 x 30	CM041030	4	
7	Гайка с насечкой, препятствующей откручиванию M 10, горячеоцинкованная	CM101000HDZ	4	

Изм.	Кол.уч	Лист	№док.	Подпись	Дата	DKC-2017.T5.30			
Разраб.		Тиунов И.А.			04.17	Плоская эстакада. Одноярусная схема подвеса	Стадия	Лист	Листов
Пров.		Чередниченко Г.А.			04.17			1	3

DKC

Формат А3

Взам. инв. №

Подпись и дата

Инв. № подл.

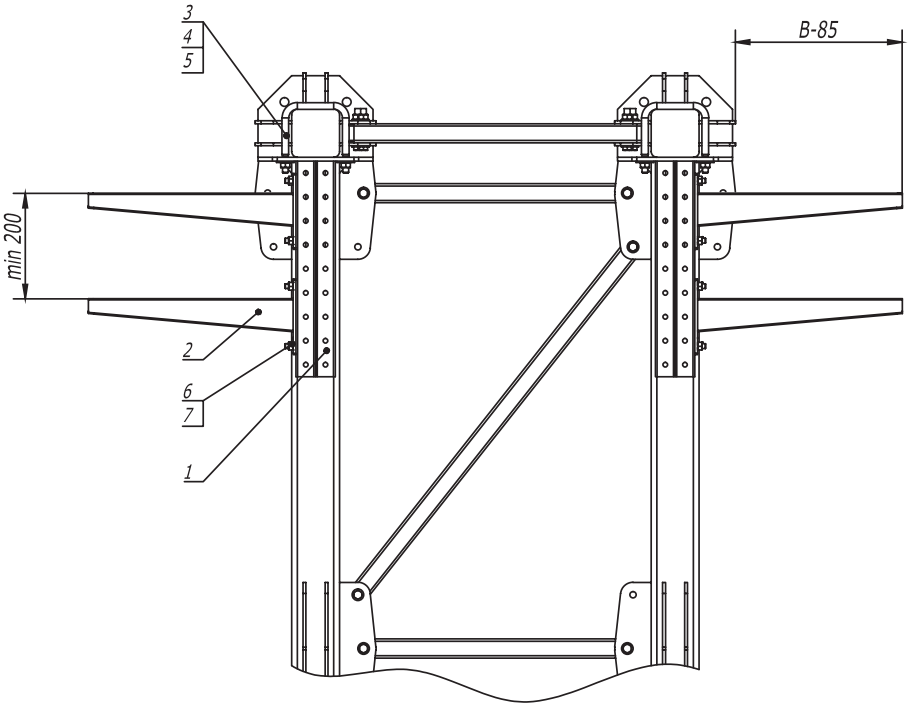

1. Количество элементов в спецификации указано на один подвес.
2. Шаг установки подвесов 1000 мм.
3. B - длина полки консоли.
4. Момент затяжки болтов и гаек M 12 — 40-45 Нм.

Поз.	Наименование	Код	Кол.	Примечание
1	Консоль двойная, 41 x 41 мм, горячеоцинкованная	BBD41**	2	
2	Усиленная консоль, горячеоцинкованная	BBH****	4	
3	Крепежная скоба, горячеоцинкованная	CRB1000HDZ	2	
4	Шайба кузовная 12, горячеоцинкованная	CM121200HDZ	4	
5	Гайка шестигранная M 12, горячеоцинкованная	CM111200HDZ	4	
6	Винт для крепления к C -образному профилю M 10 x 30	CM041030	8	
7	Гайка с насечкой, препятствующей откручиванию M 10, горячеоцинкованная	CM101000HDZ	8	

Изм.	Кол.уч	Лист	№док.	Подпись	Дата	DKC-2017.T5.30			
Разраб.		Тиунов И.А.			04.17	Плоская эстакада. Двухярусная схема подвеса	Стадия	Лист	Листов
Пров.		Чередниченко Г.А.			04.17			2	3

DKC

Взам. инв. № | Подпись и дата | Инв. № подл.

Формат А3

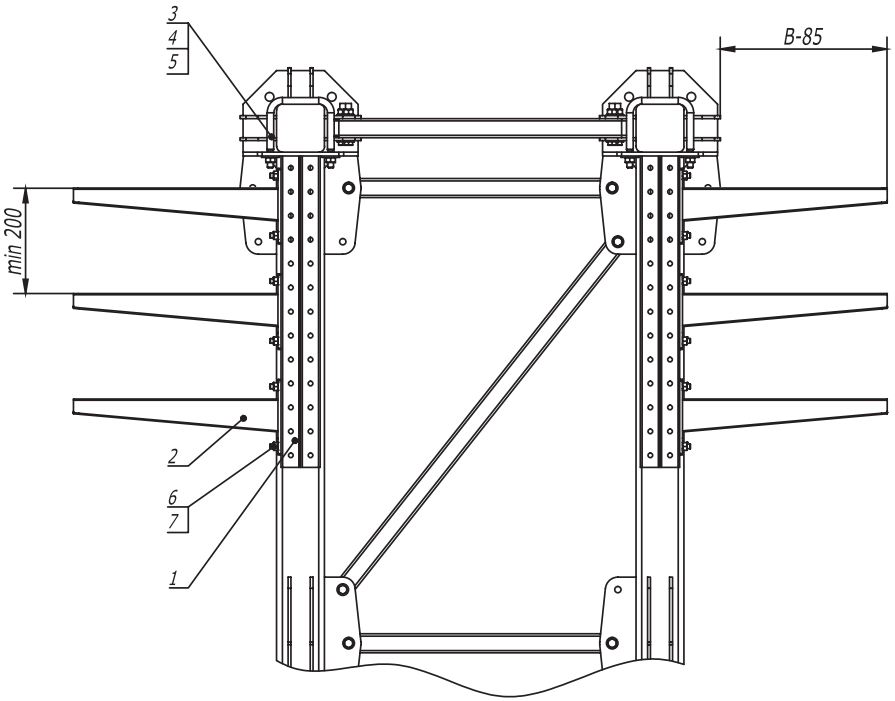

1. Количество элементов в спецификации указано на один подвес.
2. Шаг установки подвесов 1000 мм.
3. B - длина полки консоли.
4. Момент затяжки болтов и гаек M 12 — 40-45 Нм.

Поз.	Наименование	Код	Кол.	Примечание
1	Консоль двойная, 41 x 41 мм, горячеоцинкованная	BBD41**	2	
2	Усиленная консоль, горячеоцинкованная	BBH****	6	
3	Крепежная скоба, горячеоцинкованная	CRB1000HDZ	2	
4	Шайба кузовная 12, горячеоцинкованная	CM121200HDZ	4	
5	Гайка шестигранная M 12, горячеоцинкованная	CM111200HDZ	4	
6	Винт для крепления к C-образному профилю M 10 x 30	CM041030	12	
7	Гайка с насечкой, препятствующей откручиванию M 10, горячеоцинкованная	CM101000HDZ	12	

Изм.	Кол.уч	Лист	№док.	Подпись	Дата	DKC-2017.T5.30			
Разраб.		Тиунов И.А.			04.17	Плоская эстакада. Трехярусная схема подвеса	Стадия	Лист	Листов
Пров.		Чередниченко Г.А.			04.17			3	3

DKC

Формат А3

Взам. инв. №

Подпись и дата

Инв. № подл.

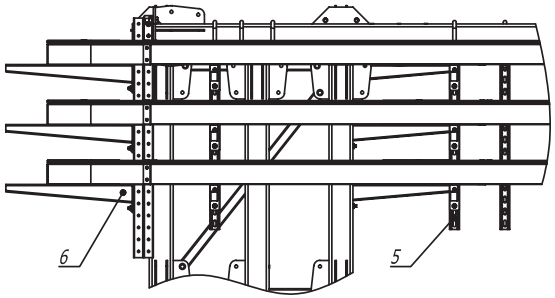

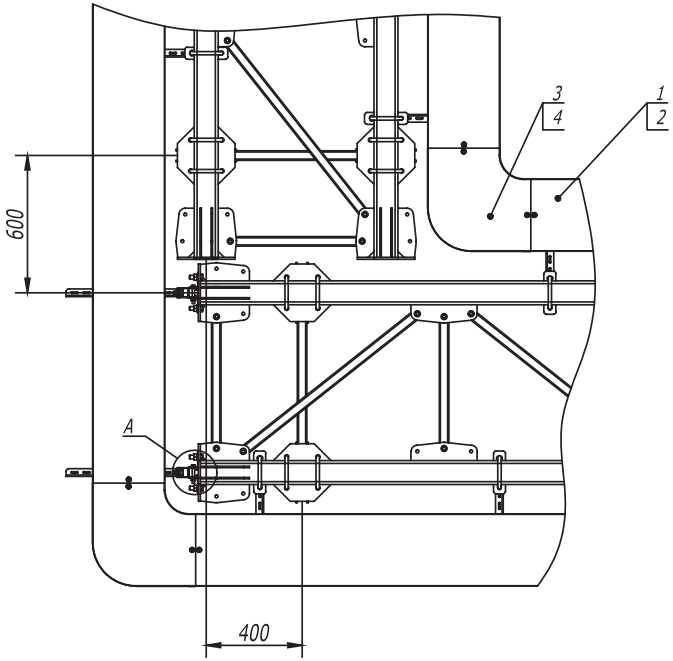

A

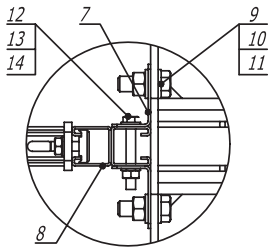

Поз.	Наименование	Код	Кол.	Примечание
1	Кабельный лоток, цинк-ламельный			
2	Крышка на лоток с заземлением, цинк-ламельная			
3	Угол СРО 90 горизонтальный 90°, цинк-ламельный			
4	Крышка СРО 90 на угол горизонтальный 90°, цинк-ламельная			
5	Консоль двойная, 41 x 41 мм, горячеоцинкованная	BBD41**		
6	Усиленная консоль, горячеоцинкованная	BBH****		
7	Уголок крепежный, горячеоцинкованный	CRB3000HDZ		
8	Двойной С-образный профиль 41 x 41, горячеоцинкованный	BPD41**		
9	Болт М 16 x 50 8.8, горячеоцинкованный	CM081650HDZ-88		
10	Гайка М 16, горячеоцинкованная	CM111600HDZ-8		
11	Шайба с узкими полями 16, горячеоцинкованная	CM241600HDZ		
12	Болт шестигранный М 10 x 80, горячеоцинкованный	CM081080HDZ		
13	Гайка шестигранная М 10, горячеоцинкованная	CM111000HDZ		
14	Шайба с узкими полями 10, горячеоцинкованная	CM241000HDZ		

Изм.	Кол.уч	Лист	№док.	Подпись	Дата	DKC-2017.T5.31			
Разраб.		Тиунов И.А.			04.17	Плоская эстакада. Поворот прямого участка трассы на 90° с листовыми лотками	Стадия	Лист	Листов
Пров.		Чередниченко Г.А.			04.17				1

DKC

Формат А3

Взам. инв. №

Подпись и дата

Инв. № подл.

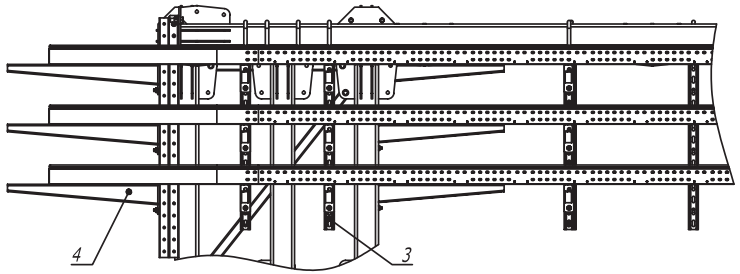

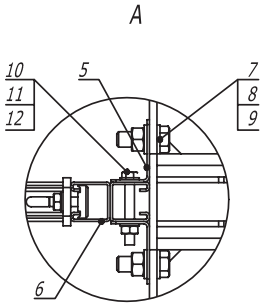

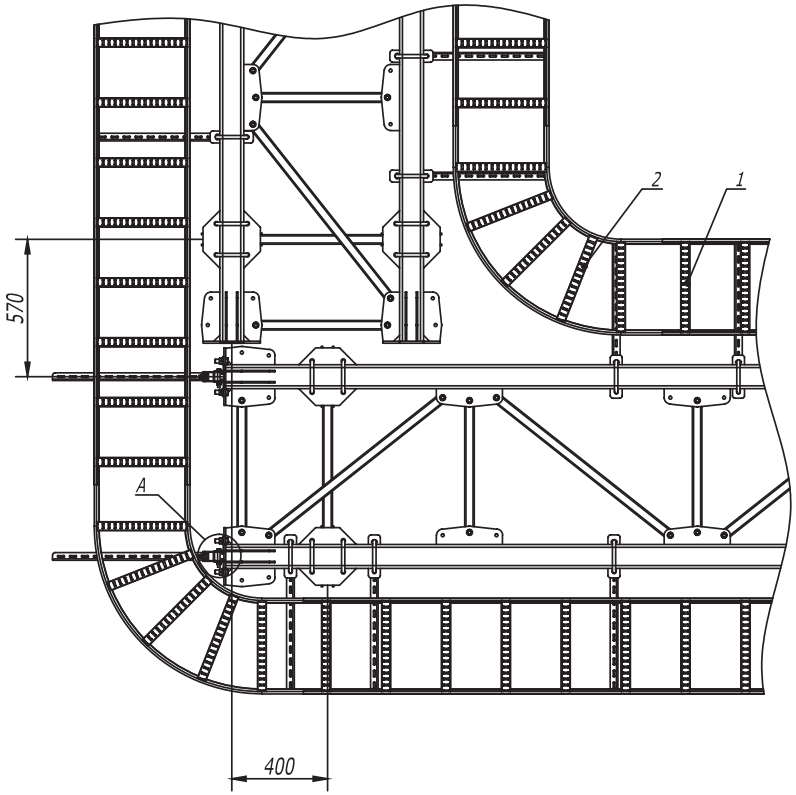

Поз.	Наименование	Код	Кол.	Примечание
1	Лестничный лоток, цинк-ламельный	LL****		
2	Угол горизонтальный 90° R300, цинк-ламельный	LC****		
3	Консоль двойная, 41 x 41 мм, горячеоцинкованная	BBD41**		
4	Усиленная консоль, горячеоцинкованная	BBH****		
5	Уголок крепежный, горячеоцинкованный	CRB3000HDZ		
6	Двойной С-образный профиль 41 x 41, горячеоцинкованный	BPD41**		
7	Болт М 16 x 50 8.8, горячеоцинкованный	CM081650HDZ-88		
8	Гайка М 16, горячеоцинкованная	CM111600HDZ-8		
9	Шайба с узкими полями 16, горячеоцинкованная	CM241600HDZ		
10	Болт шестигранный М 10 x 80, горячеоцинкованный	CM081080HDZ		
11	Гайка шестигранная М 10, горячеоцинкованная	CM111000HDZ		
12	Шайба с узкими полями 10, горячеоцинкованная	CM241000HDZ		

Изм.	Кол.уч	Лист	№док.	Подпись	Дата	DKC-2017.T5.32			
Разраб.		Тиунов И.А.			04.17	Плоская эстакада. Поворот прямого участка трассы на 90° с лестничными лотками R300	Стадия	Лист	Листов
Пров.		Чередниченко Г.А.			04.17				1

DKC

Формат А3

Взам. инв. №

Подпись и дата

Инв. № подл.

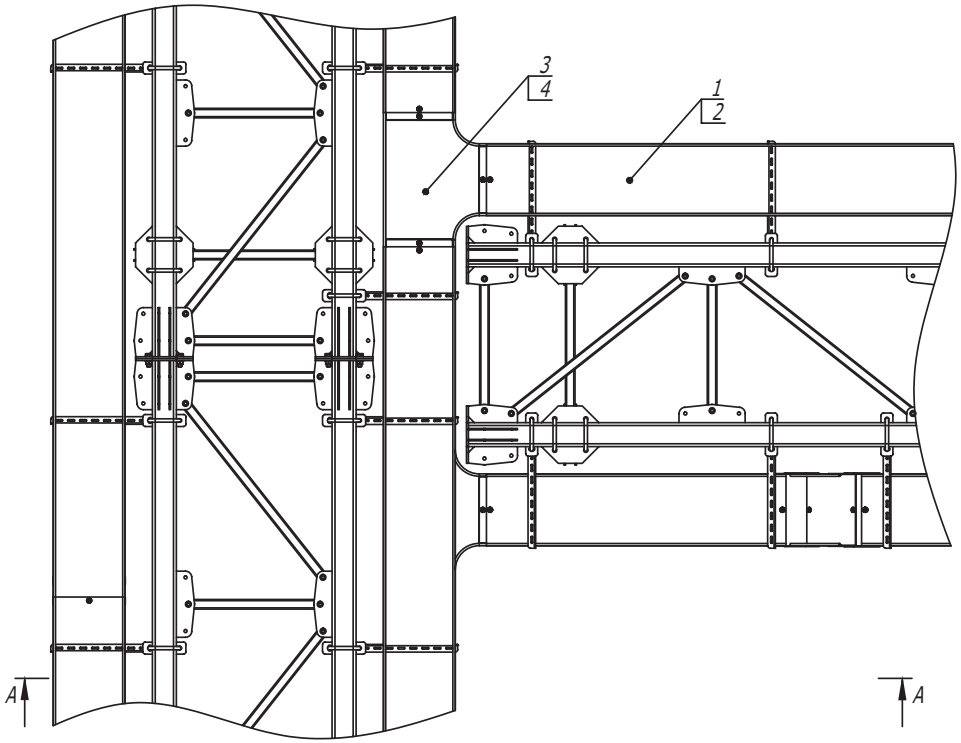

А -А

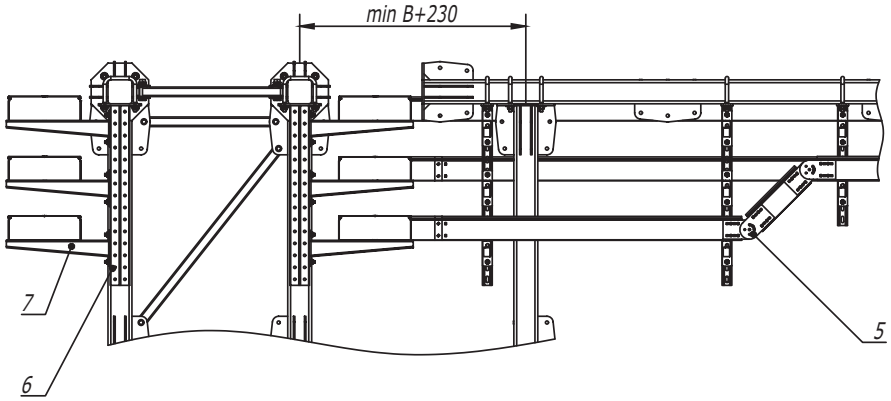

1. B - длина полки консоли.

Поз.	Наименование	Код	Кол.	Примечание
1	Лоток, цинк-ламельный			
2	Крышка на лоток с заземлением, цинк-ламельная			
3	Ответвитель DPT Т-образный горизонтальный, цинк-ламельный			
4	Крышка DPT на ответвитель Т-образный горизонтальный, цинк-ламельная			
5	Пластина крепежная GSV H100, цинк-ламельная (аналог - горячеоцинкованная)	30015HDZL		
6	Консоль двойная, 41 x 41 мм, горячеоцинкованная	BBD41**		
7	Усиленная консоль, горячеоцинкованная	BBH****		

Изм.	Кол.уч	Лист	№док.	Подпись	Дата	DKC-2017.T5.34			
Разраб.		Тимов И.А.			04.17	Плоская эстакада. Т-отвод трассы	Стадия	Лист	Листов
Пров.		Чередниченко Г.А			04.17				1

DKC

Формат А3

Взам. инв. №

Подпись и дата

Инв. № подл.

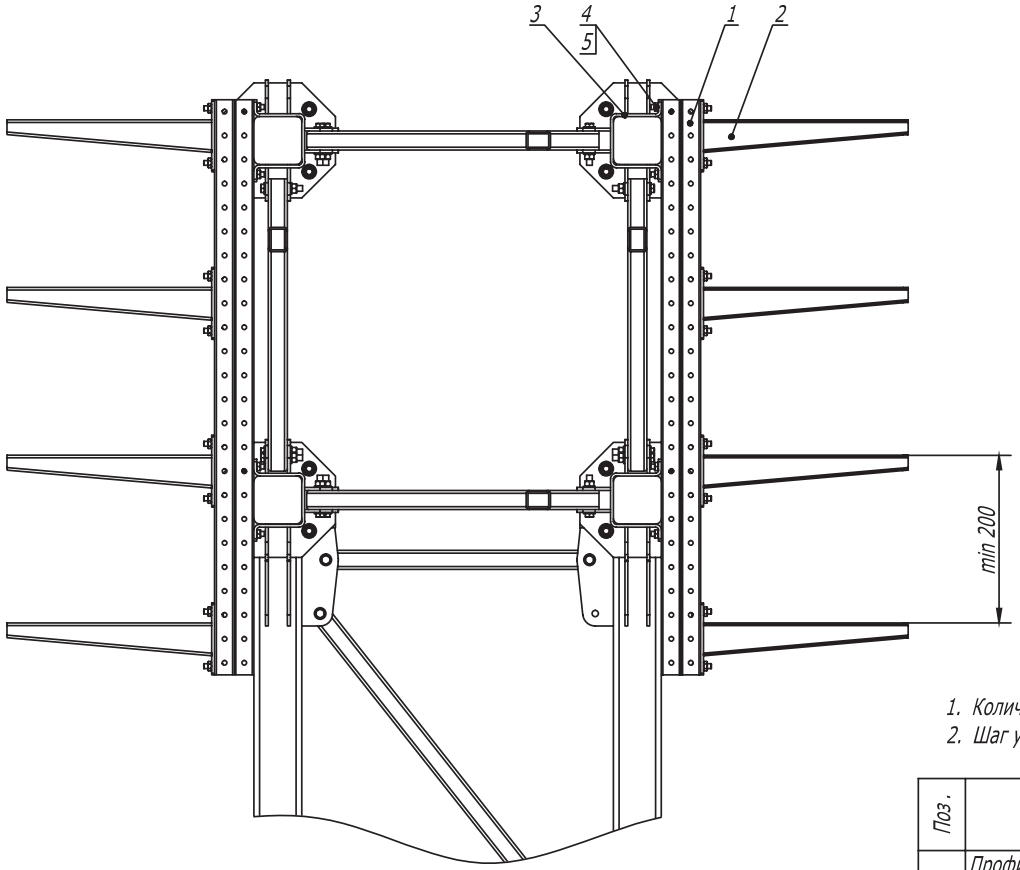

1. Количество элементов в спецификации указано на один подвес.
2. Шаг установки подвесов 1000 мм.

Поз.	Наименование	Код	Кол.	Примечание
1	Профиль двойной, 41x41 мм, горячеоцинкованный	BPD41**	2	
2	Консоль усиленная, горячеоцинкованная	BBH****	8	
3	Скоба плоская, горячеоцинкованная	CRB2000HDZ	4	
4	Винт для крепления к С-образному профилю М 10 x 30	CM041030	24	
5	Гайка с насечкой, препятствующей откручиванию М 10, горячеоцинкованная	CM101000HDZ	24	

Изм.	Кол.уч	Лист	№док.	Подпись	Дата	DKC-2017.T5. 50			
Разраб.		Тиунов И.А.			07.2017	Фермовая эстакада. Четырехярусная схема подвеса	Стадия	Лист	Листов
Пров.		Чередниченко Г.А.			07.2017		Р		1
							DKC		

Взам. инв. №

Подпись и дата

Инв. № подл.

Формат А3

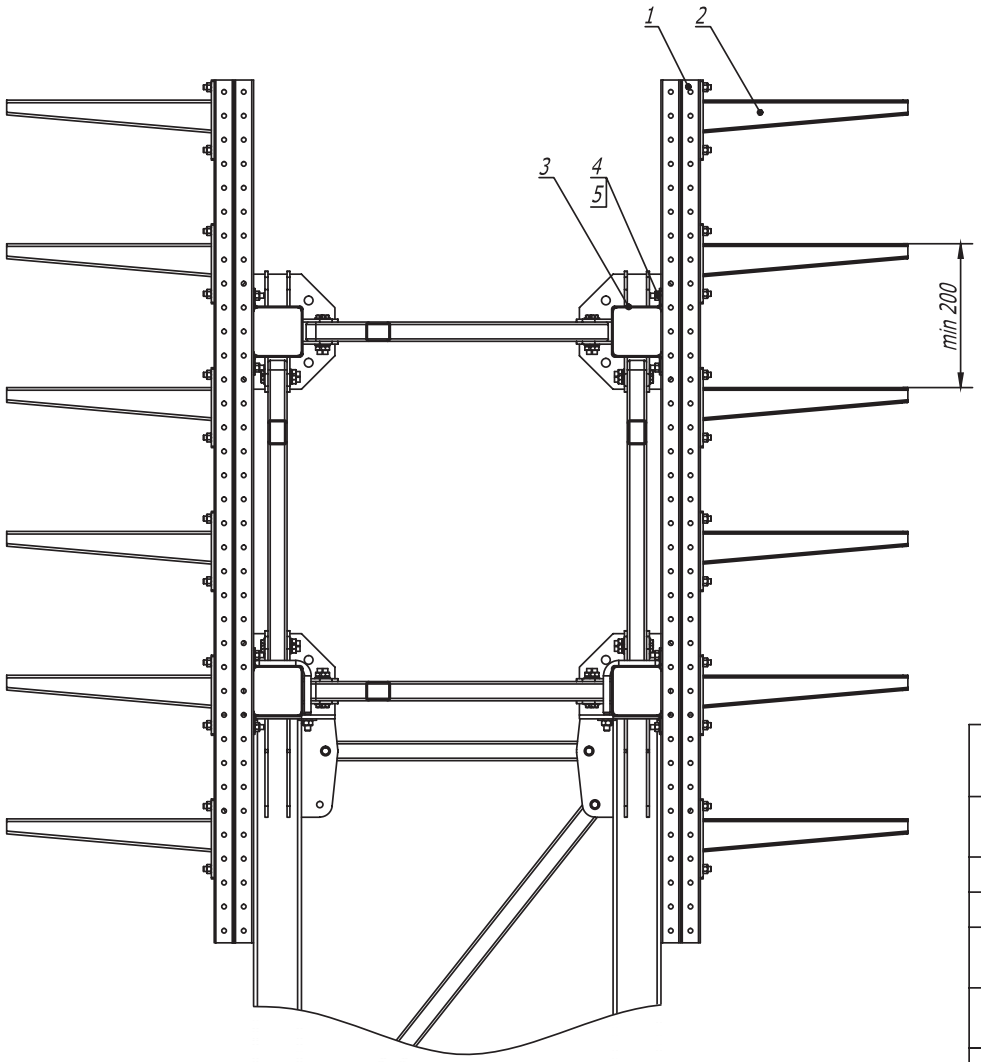

1. Количество элементов в спецификации указано на один подвес.
2. Шаг установки подвесов 1000 мм.

Поз.	Наименование	Код	Кол.	Примечание
1	Профиль двойной, 41x41 мм, горячеоцинкованный	BPD41**	2	
2	Консоль усиленная, горячеоцинкованная	BBH****	12	
3	Скоба плоская, горячеоцинкованная	CRB2000HDZ	4	
4	Винт для крепления к С-образному профилю М 10 x 30	CM041030	32	
5	Гайка с насечкой, препятствующей откручиванию М 10, горячеоцинкованная	CM101000HDZ	32	

Изм.	Кол.уч	Лист	№док.	Подпись	Дата	DKC-2017.T5. 50		
Разраб.		Тиунов И.А.			07.2017	Фермовая эстакада. Шестиярусная схема подвеса	Стадия	Лист	Листов
Пров.		Чередниченко Г.А.			07.2017		Р		1

DKC

Формат А3

Взам. инв. №

Подпись и дата

Инв. № подл.

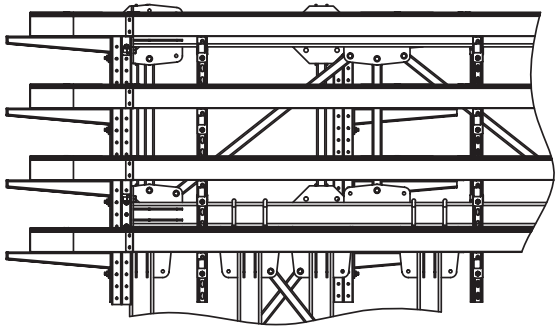

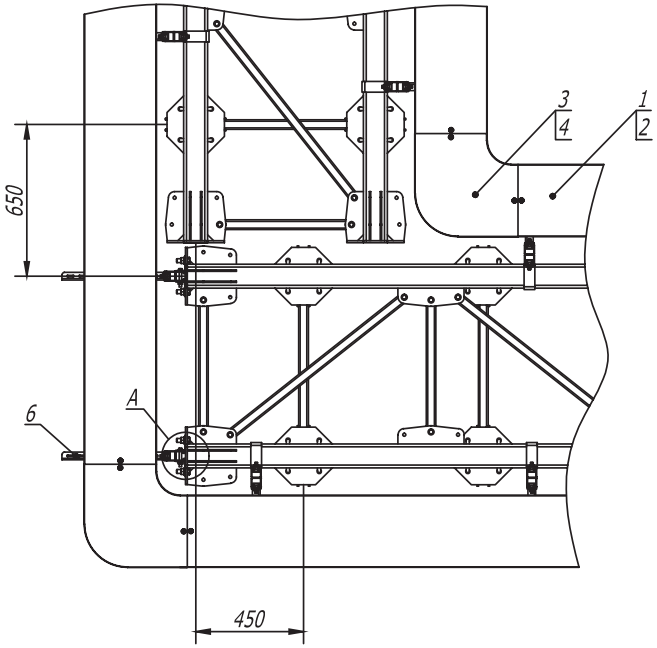

A

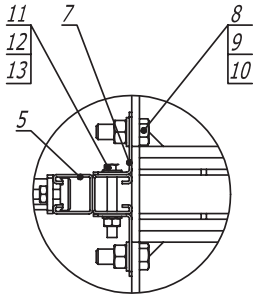

Поз.	Наименование	Код	Кол.	Примечание
1	Лоток кабельный листовой, цинк-ламельный			
2	Крышка на лоток с заземлением, цинк-ламельная			
3	Угол СРО 90 горизонтальный 90° листовой			
4	Крышка СРО 90 на угол горизонтальный 90°, цинк-ламельная			
5	Двойной С-образный профиль 41 x 41, горячеоцинкованный	BPD41**		
6	Усиленная консоль, горячеоцинкованная	BBH****		
7	Уголок крепежный, горячеоцинкованный	CRB3000HDZ		
8	Болт М 16 x 50 8.8, горячеоцинкованный	CM081650HDZ-88		
9	Гайка М 16, горячеоцинкованная	CM111600HDZ-8		
10	Шайба с узкими полями 16, горячеоцинкованная	CM241600HDZ		
11	Болт шестигранный М 10 x 80, горячеоцинкованный	CM081080HDZ		
12	Гайка шестигранная М 10, горячеоцинкованная	CM111000HDZ		
13	Шайба с узкими полями 10, горячеоцинкованная	CM241000HDZ		

Изм.	Кол.уч	Лист	№док.	Подпись	Дата	DKC-2017.T5. 51		
Разраб.		Тиунов И.А.			07.2017	Фермовая эстакада. Поворот прямого участка на 90° с листовым кабельным лотком	Стадия	Лист	Листов
Пров.		Чередниченко Г.А.			07.2017		Р		1

DKC

Взам. инв. №

Подпись и дата

Инв. № подл.

Формат А3

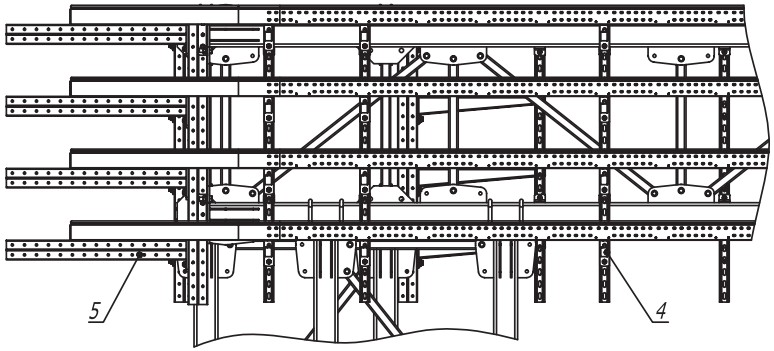

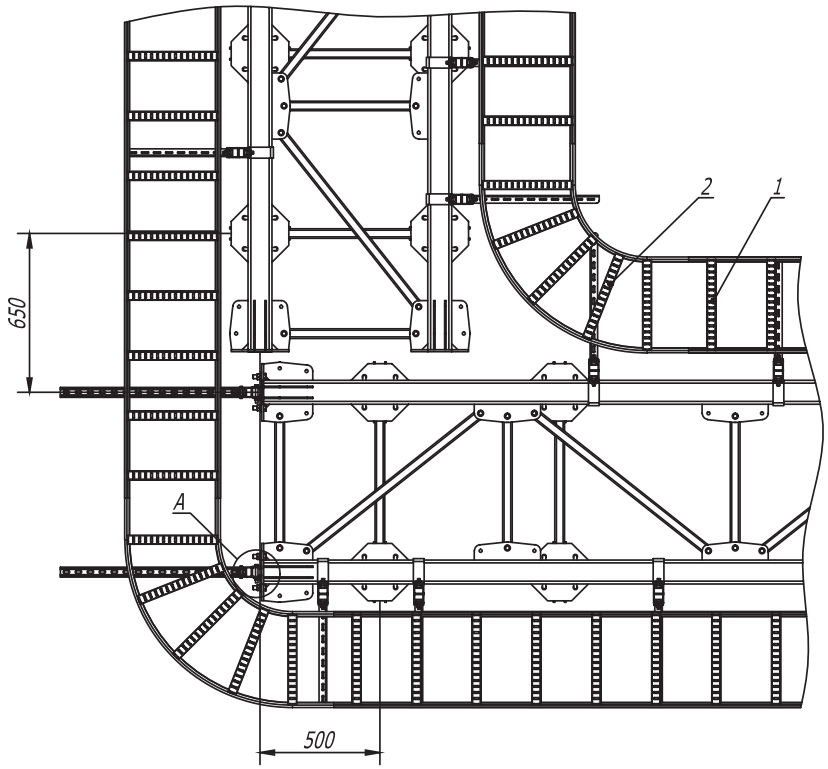

A

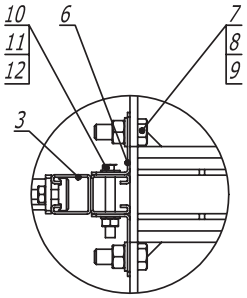

Поз.	Наименование	Код	Кол.	Примечание
1	Лоток кабельный лестничный, цинк-ламельный			
2	Угол горизонтальный 90° лестничный, R300			
3	Двойной С-образный профиль 41 x 41, горячеоцинкованный	BPD41**		
4	Усиленная консоль, горячеоцинкованная	BBH****		
5	Консоль двойная, 41 x 41, горячеоцинкованная	BBD41**		
6	Уголок крепежный, горячеоцинкованный	CRB3000HDZ		
7	Болт М 16 x 50 8.8, горячеоцинкованный	CM081650HDZ-88		
8	Гайка М 16, горячеоцинкованная	CM111600HDZ-8		
9	Шайба с узкими полями 16, горячеоцинкованная	CM241600HDZ		
10	Болт шестигранный М 10 x 80, горячеоцинкованный	CM081080HDZ		
11	Гайка шестигранная М 10, горячеоцинкованная	CM111000HDZ		
12	Шайба с узкими полями 10, горячеоцинкованная	CM241000HDZ		

Изм.	Кол.уч	Лист	№док.	Подпись	Дата	DKC-2017.T5. 52			
Разраб.		Тиунов И.А.			07.2017	Фермовая эстакада. Поворот прямого участка на 90° с лестничным кабельным лотком R300	Стадия	Лист	Листов
Пров.		Чередниченко Г.А.			07.2017		Р		1
							DKC		

Формат А3

Взам. инв. №

Подпись и дата

Инв. № подл.

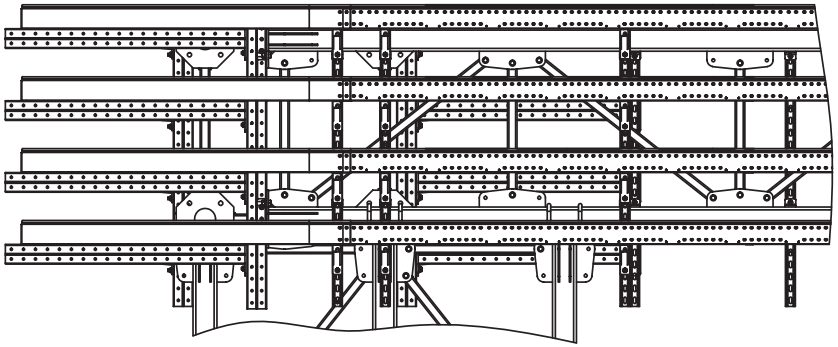

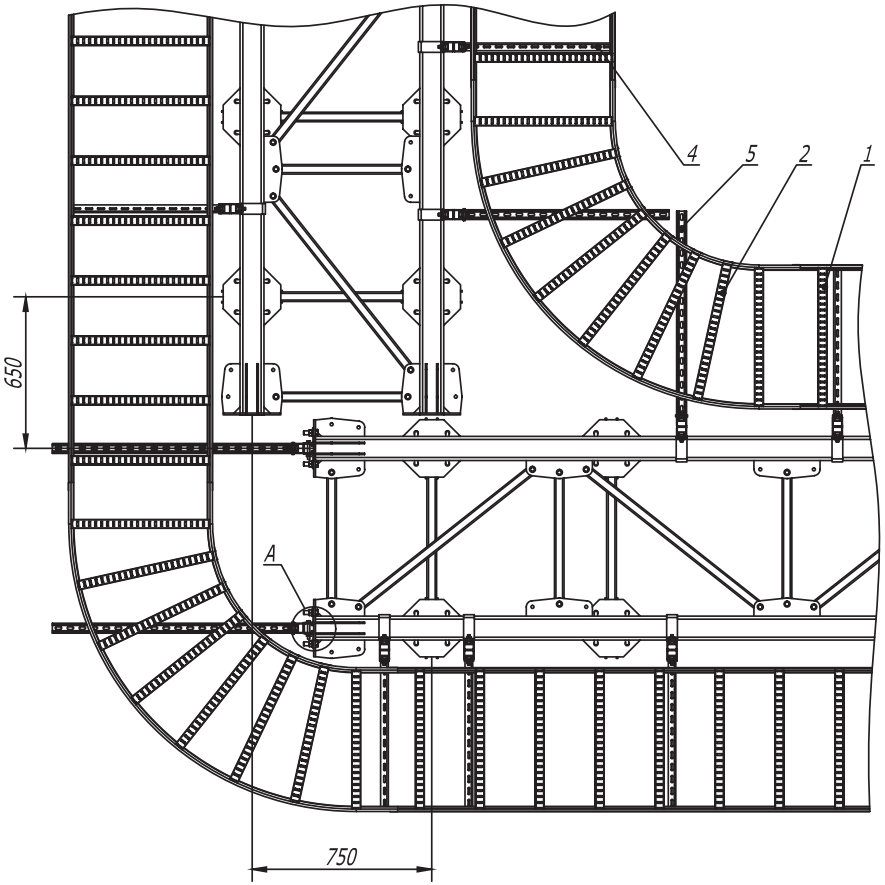

A

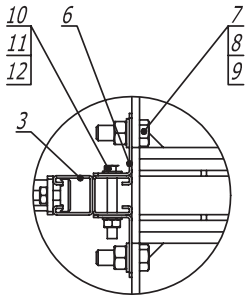

Поз.	Наименование	Код	Кол.	Примечание
1	Лоток кабельный лестничный, цинк-ламельный			
2	Угол горизонтальный 90° лестничный, R600			
3	Двойной С-образный профиль 41 x 41, горячеоцинкованный	BPD41**		
4	Усиленная консоль, горячеоцинкованная	BBH****		
5	Консоль двойная, 41 x 41, горячеоцинкованная	BBD41**		
6	Уголок крепежный, горячеоцинкованный	CRB3000HDZ		
7	Болт М 16 x 50 8.8, горячеоцинкованный	CM081650HDZ-88		
8	Гайка М 16, горячеоцинкованная	CM111600HDZ-8		
9	Шайба с узкими полями 16, горячеоцинкованная	CM241600HDZ		
10	Болт шестигранный М 10 x 80, горячеоцинкованный	CM081080HDZ		
11	Гайка шестигранная М 10, горячеоцинкованная	CM111000HDZ		
12	Шайба с узкими полями 10, горячеоцинкованная	CM241000HDZ		

Изм.	Кол.уч	Лист	№док.	Подпись	Дата	DKC-2017.T5. 53		
Разраб.		Тиунов И.А.			07.2017	Фермовая эстакада. Поворот прямого участка на 90° с лестничным кабельным лотком R600	Стадия	Лист	Листов
Пров.		Чередниченко Г.А.			07.2017		Р		1

DKC

Взам. инв. №

Подпись и дата

Инв. № подл.

Формат А3

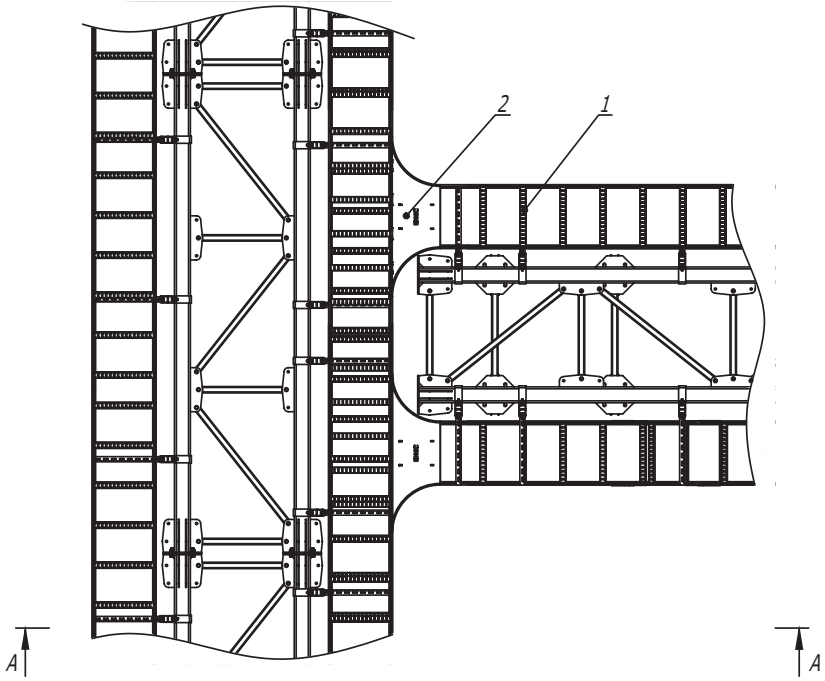

А -А

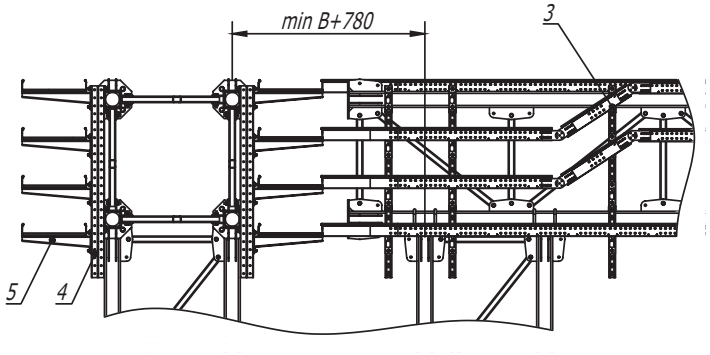

1. B - длина полки консоли

Поз.	Наименование	Код	Кол.	Примечание
1	Лоток кабельный лестничный			
2	Т -ответвитель лестничного лотка			
3	Угол вертикальный шарнирный универсальный , цинк -ламельный			
4	Двойной С -образный профиль 41 x 41, горячеоцинкованный	BPD41**		
5	Усиленная консоль , горячеоцинкованная	BBH****		

Изм.	Кол.уч	Лист	№док.	Подпись	Дата	DKC-2017.T5. 54			
Разраб.		Тиунов И. А.			07.2017	Фермовая эстакада. Т-отвод трассы	Стадия	Лист	Листов
Пров.		Чередниченко Г.А.			07.2017		Р		1

DKC

Формат А3

Взам. инв. №

Подпись и дата

Инв. № подл.

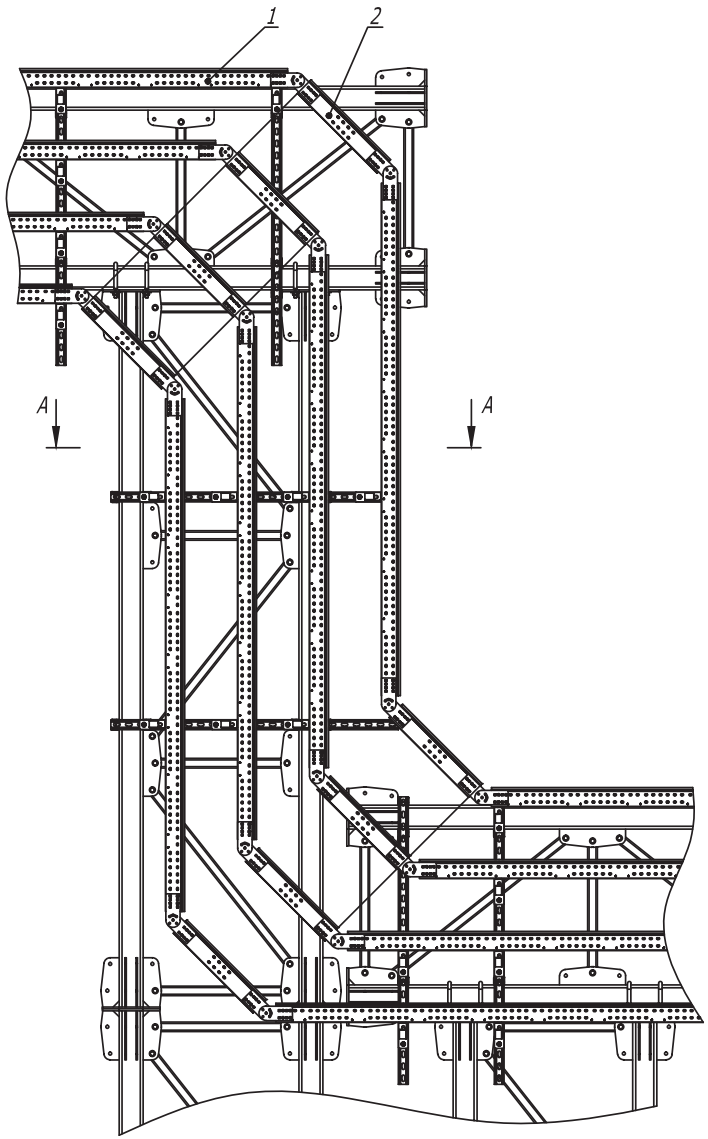

A -A

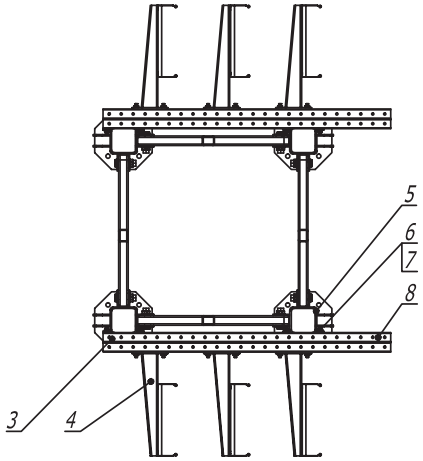

Поз.	Наименование	Код	Кол.	Примечание
1	Лоток лестничный, цинк-ламельный			
2	Угол вертикальный шарнирный, универсальный, цинк-ламельный			
3	Двойной С-образный профиль 41 x 41, горячеоцинкованный	BBD41**		
4	Усиленная консоль 400 мм, горячеоцинкованная	BBH****		
5	Скоба плоская, горячеоцинкованная	CRB2000HDZ		
6	Винт для крепления к С-образному профилю М 10 x 30	CM 041030		
7	Гайка с насечкой, препятствующей откручиванию М 10, горячеоцинкованная	CM 101000HDZ		
8	Профиль двойной, 41 x 41 мм, горячеоцинкованный	BPD41**		

Изм.	Кол.уч	Лист	№док.	Подпись	Дата	DKC-2017.T5. 55		
Разраб.		Тиунов И.А.			07.2017	Фермовая эстакада. Переход по высоте	Стадия	Лист	Листов
Пров.		Чередниченко Г.А.			07.2017		Р		1

DKC

Взам. инв. №

Подпись и дата

Инв. № подл.

Формат А3