Установка проводника на плоской кровле

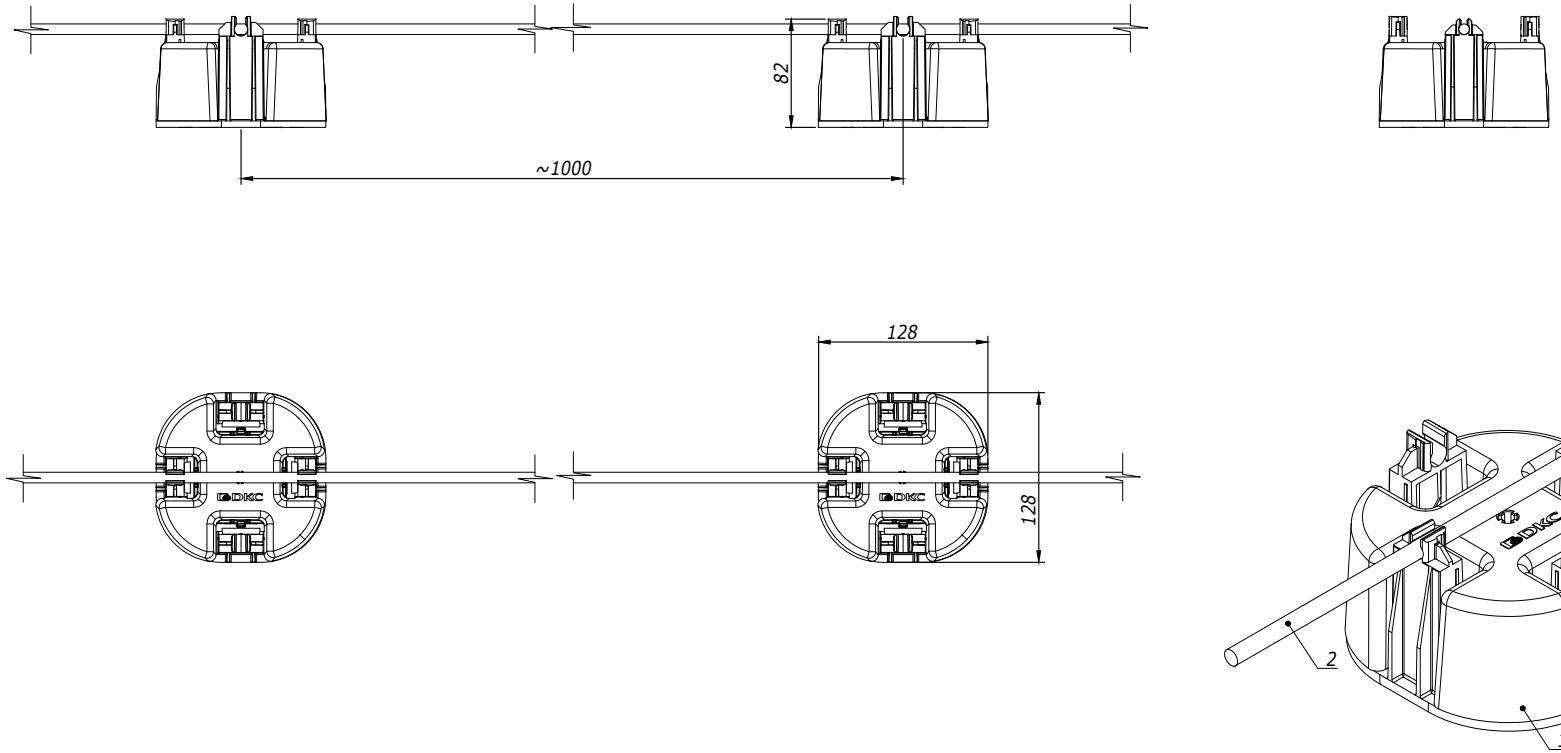

Поз.	Наименование	Код	Кол.	Примечание
1	Универсальный пластиковый держатель с бетоном	ND1000		
2	Пруток	NC1008/NC1010/ NC1008CU/NC1010CU/ NC1008CC/NC1095AL		

Изм.	Кол.уч	Лист	№док.	Подпись	Дата
Разраб.		Тиунов И.А.			17.11.2023
Пров.		Чередниченко Г.А.			17.11.2023
Н.контр.					

DKC-2023.J.05

Установка проводника на кровле

Монтажный чертеж

Стадия	Лист	Листов
Р	1	12

DKC

Формат А3

Взам. инв. №

Подпись и дата

Инв. № подл.

Установка проводника на битумной кровле

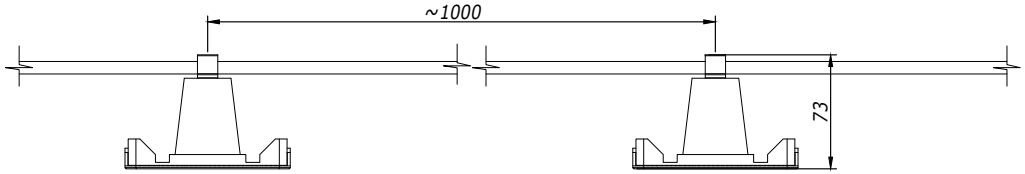

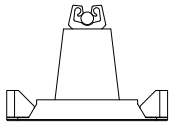

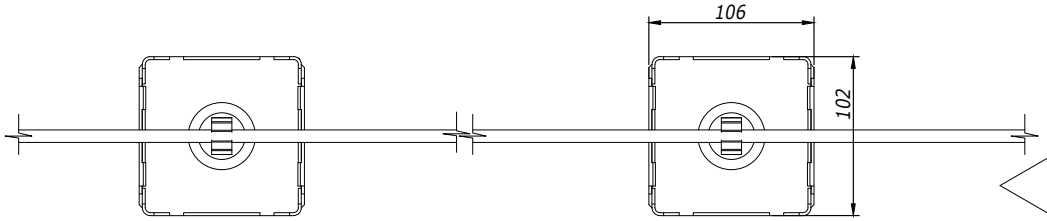

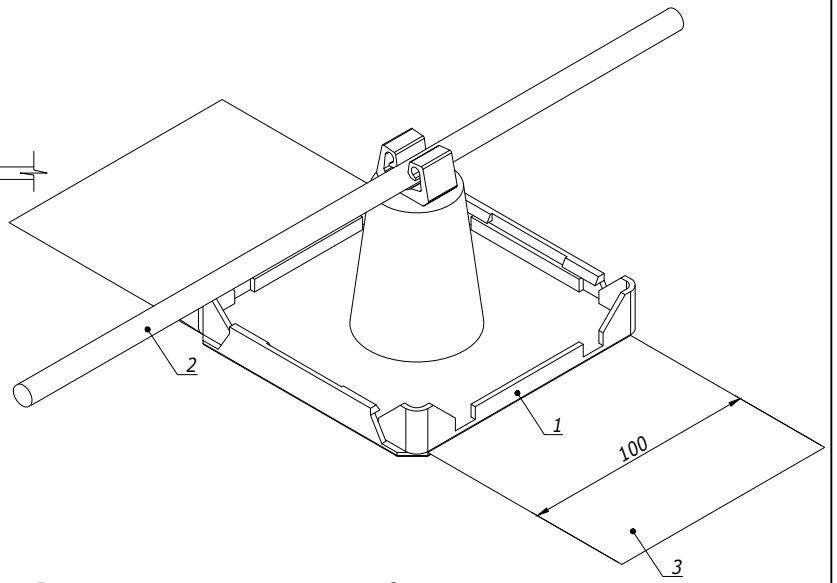

1. Для крепления держателя использовать битумные полосы:
   - Полосу вырезать по месту.
   - Отщелкнуть основание держателя, установить полосу для приклеивания.
   - Защелкнуть держатель к основанию.
   - Нагреть битумную полосу кровельной газовой горелкой; приклеить к основанию кровли.

Поз.	Наименование	Код	Кол.	Примечание
1	Пластиковый держатель для кровли	ND2104	1	
2	Пруток 8 мм	NC1008/NC1008 CU/NC1008CC		
3	Битумная полоса			

Взам. инв. № | Подпись и дата | Инв. № подл.

Изм.	Лист	№ докум.	Подп.	Дата	DKC-2023.J.05	Лист 3

Формат А3

Установка проводника на скатной кровле

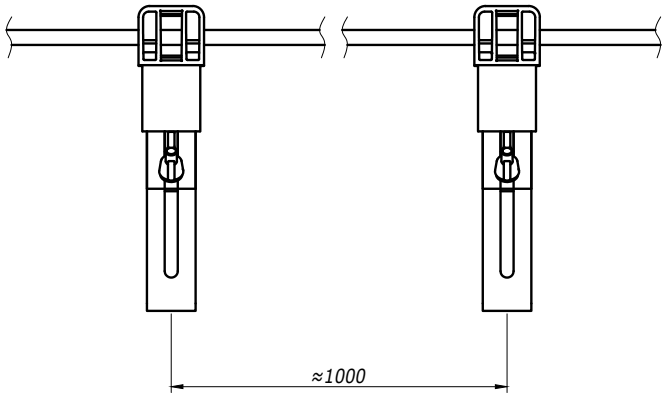

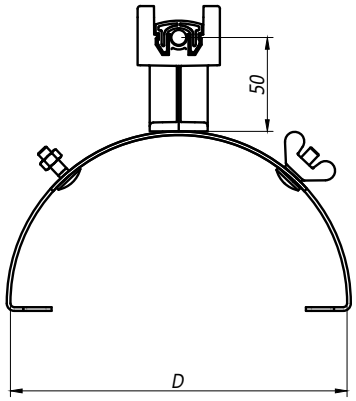

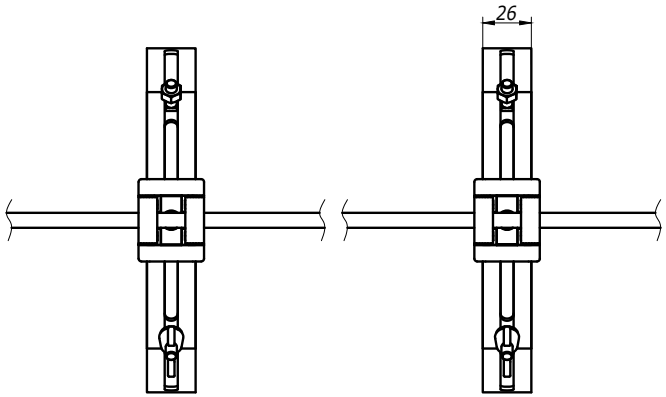

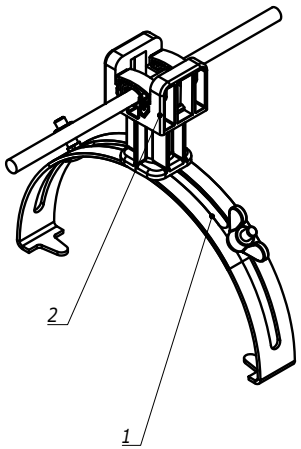

Поз.	Наименование	Код	Кол.	Примечание
1	Коньковый регулируемый зажим с пластиковым держателем	ND2204		D=200...250
2	Пруток 8 мм	NC1008/NC1008 CU/NC1008CC		

1. Проводник крепится простым защелкиванием.

Изм.	Лист	N° докум.	Подп.	Дата	DKC-2023.J.05	Лист 6

Формат А3

Взам. инв. №

Подпись и дата

Инв. № подл.

Установка проводника на скатной кровле

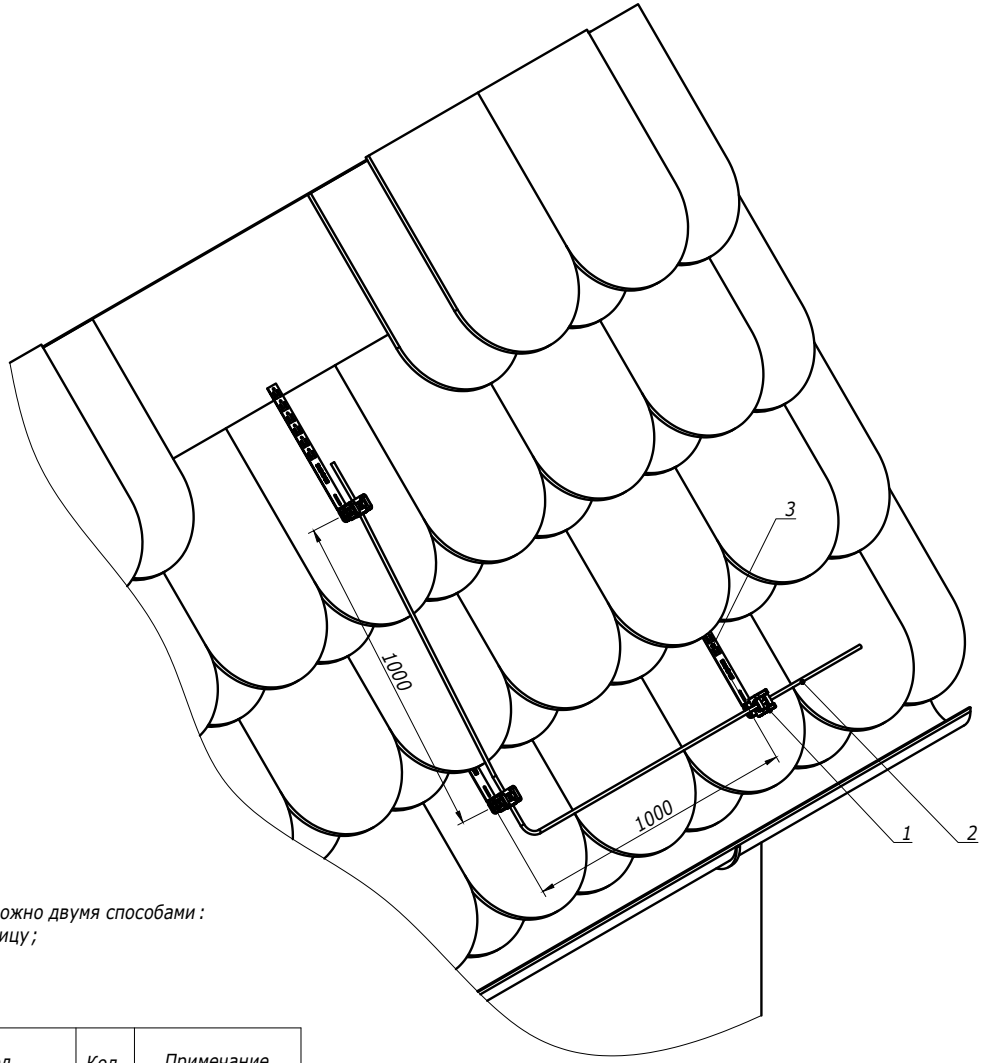

1. Крепление металлического держателя под черепицу возможно двумя способами:
   a. отогнуть язычок держателя на 45° и завести под черепицу;
   b. применять кровельные саморезы.
2. Проводник крепить простым защелкиванием.

Поз.	Наименование	Код	Кол.	Примечание
1	Прямой держатель под черепицу	ND22**	1	L=330; 415; 450 мм
2	Пруток 8 мм	NC1008/NC1008 CU/NC1008CC		
3	Кровельный саморез Ø4 мм			

Взам. инв. №

Подпись и дата

Инв. № подл.

Изм.	Лист	N° докум.	Подп.	Дата

DKC-2023.J.05

Формат А3

Крепление прутка

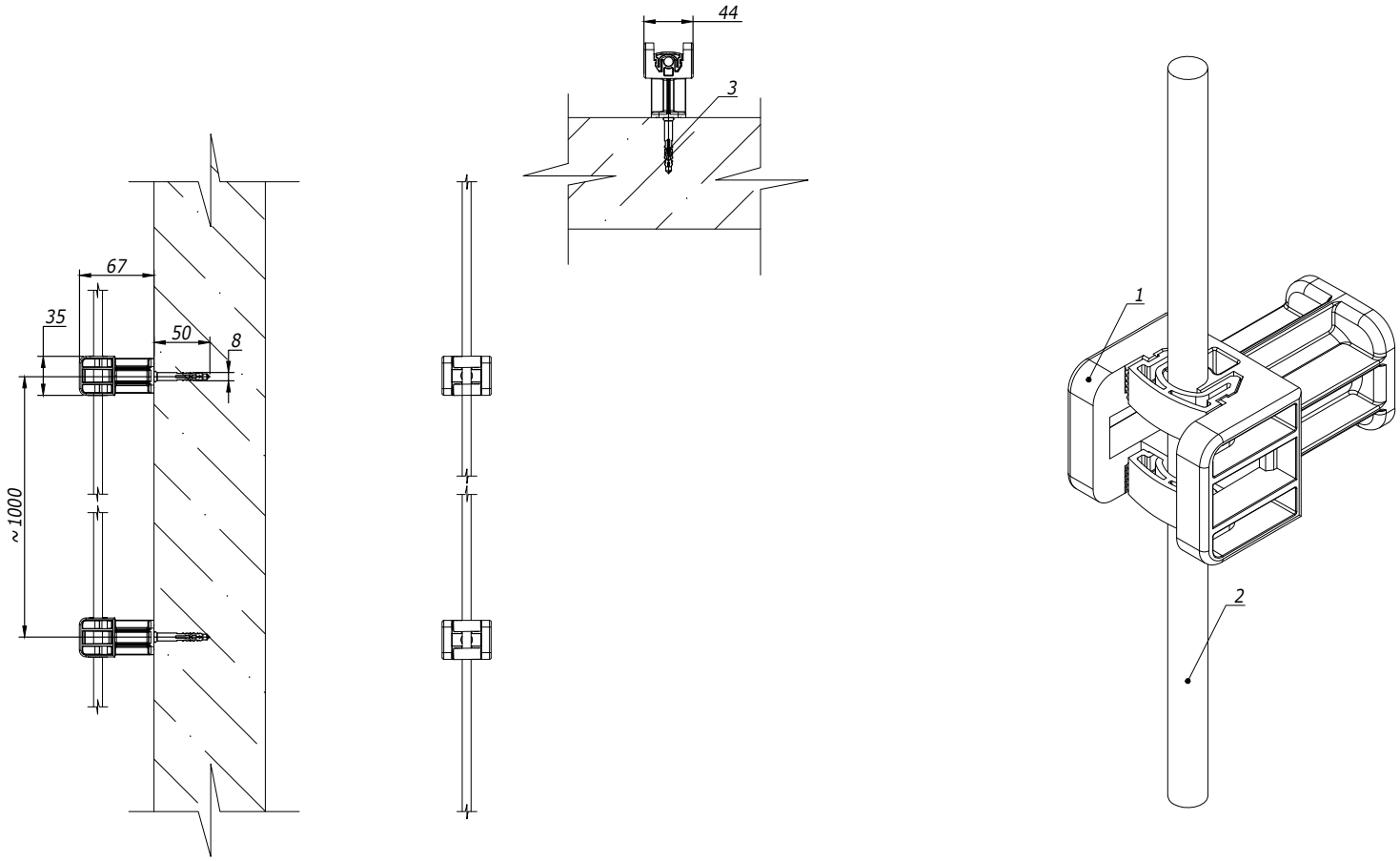

Поз.	Наименование	Код	Кол.	Примечание
1	Универсальный держатель	ND2000		
2	Пруток 8 мм	NC1008/NC1008CU NC1008CC		
3	Саморез 5x50 мм с дюбелем V8	CM06523		

Взам. инв. №

Подпись и дата

Инв. № подл.

Изм.	Лист	№ докум.	Подп.	Дата

DKC-2023.J.08

Лист 8

Формат А3

Крепление прутка

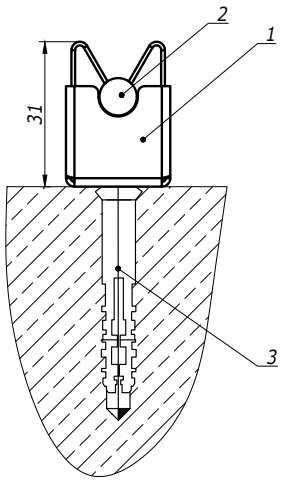

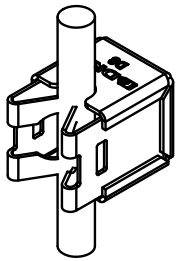

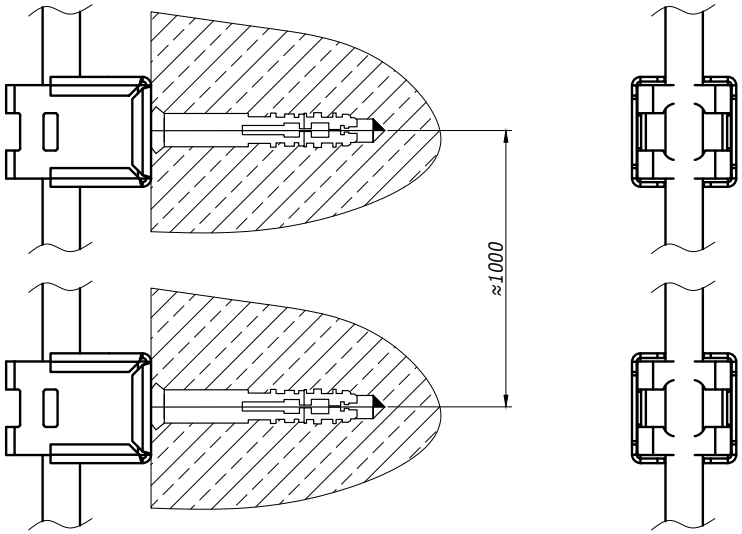

Поз.	Наименование	Код	Кол.	Примечание
1	Безболтовой держатель	ND2115		
2	Пруток 8 мм	NC1008/NC1008CU NC1008CC		
3	Саморез 5x50 мм с дюбелем V8	CM06523		

Изм.	Лист	№ докум.	Подп.	Дата	DKC-2023.J.08	Лист 9

Формат А3

Взам. инв. №

Подпись и дата

Инв. № подл.