Усиленный клиновой анкер (тип 7)

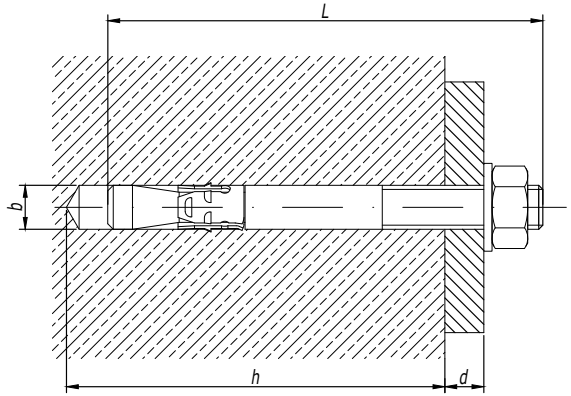

Диаметр резьбы	Длина анкера L, мм	Диаметр сверла b, мм	Глубина бурения h, мм	Максимальная толщина закрепляемого материала d, мм	Код анкера
М6	45	6	41	10	СМ480645
М6	55	6	41	20	СМ480655
М8	50	8	48	10	СМ480850
М8	53	8	48	10	СМ480853
М8	65	8	48	25	СМ480865
М10	60	10	48	10	СМ481060
М10	75	10	60	25	СМ481075
М10	100	10	72	40	СМ481001
М10	110	10	82	42	СМ481011
М12	75	12	72	10	СМ481275
М12	100	12	72	40	СМ481201
М16	125	16	91	45	СМ481612

1. Характеристики материалов см. в каталоге ДКС.
2. Порядок крепления:
   а) Просверлить и очистить отверстие;
   б) Установить анкер в отверстие с навешенной на него монтируемой деталью, шайбой и гайкой;
   в) Расклинить анкер, затянув гайку.

Анкер-клин (тип 8)

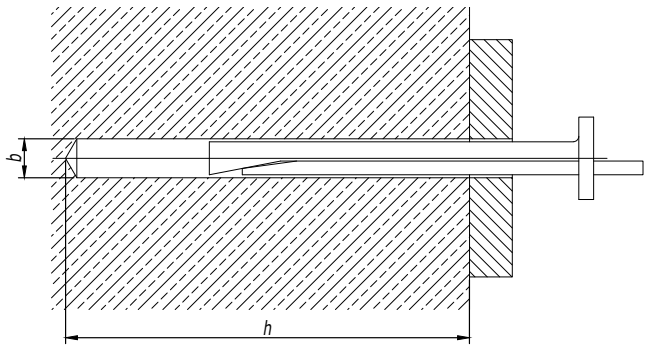

Размер	Диаметр сверла b, мм	Глубина бурения h, мм	Код анкера
6х35	6	45	СМ490635
6х65	6	75	СМ490665

1. Характеристики материалов см. в каталоге ДКС.
2. Порядок крепления:
   а) Просверлить и очистить отверстие. Установить анкер в отверстие с навешенной на него монтируемой деталью;
   в) Расклинить анкер, забив его молотком.

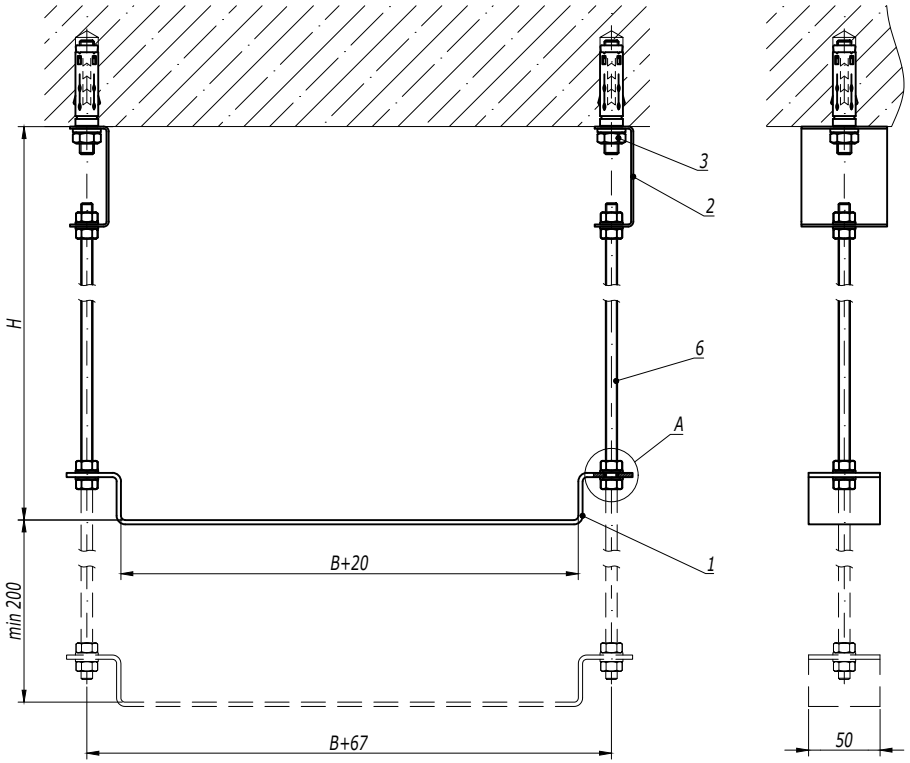

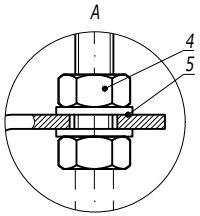

1. H - высота подвеса.
2. B - ширина используемых лотков.

Поз.	Наименование	Код	Кол.	Примечание
1	Скоба BMM-10	BMM10**	n	
2	Скоба BML-10	BML1007	2	
3	Анкер со шпилькой M10	CM431060	2	DKC-2018.M5.01
4	Гайка шестигранная M8	CM110800	n·4+4	
5	Шайба с узкими полями M8	CM240800	n·4+4	
6	Шпилька резьбовая M8 DIN 975	CM200801/ CM200802	2	

Изм.	Кол.уч.	Лист	№док.	Подпись	Дата	DKC-2018.B5.06		
Разработал		Тиунов И.А.			09.18	Подвес на шпильках и скобе BMM-10 к бетонному перекрытию	Стадия	Лист	Листов
Проверил		Чередниченко Г.А.			09.18				1
Утвердил		Дядичко А.В.			09.18		DKC		

Взаим. инв. №

Подпись и дата

Инв. № подл.