Крепление к профилю/консоли листового кабельного лотка серии S5

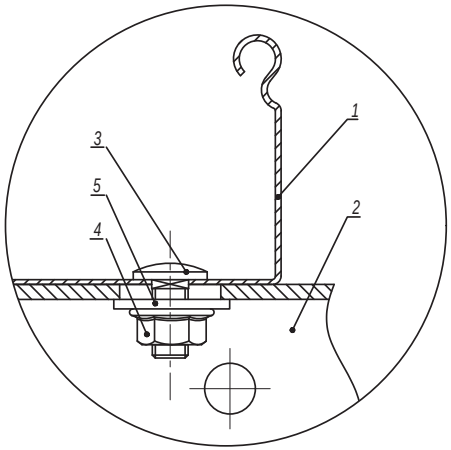

Поз.	Наименование	Код	Кол.	Примечание
1	Лоток кабельный листовой			
2	Профиль/консоль		1	
3	Винт с гладкой головкой и квадратным подголовником M6x16 DIN603	CM010616	2	
4	Гайка с насечкой, препятствующей откручиванию M6 DIN6923	CM100600	2	
5	Шайба кузовная 6 DIN9021	CM120600	2	

Изм.	Кол.уч.	Лист	№док.	Подпись	Дата	DKC-2017.FCL.06			
Разработал		Тиунов И.А.			11.17	Крепление кабельного лотка к профилю/консоли	Стадия	Лист	Листов
Проверил		Чередниченко Г.А.			11.17			1	3
Утвердил		Дядичко А.В.			11.17		DKC		

Взаим. инв. №

Подпись и дата

Инв. № подл.

Крепление листового лотка шириной 50-80 мм

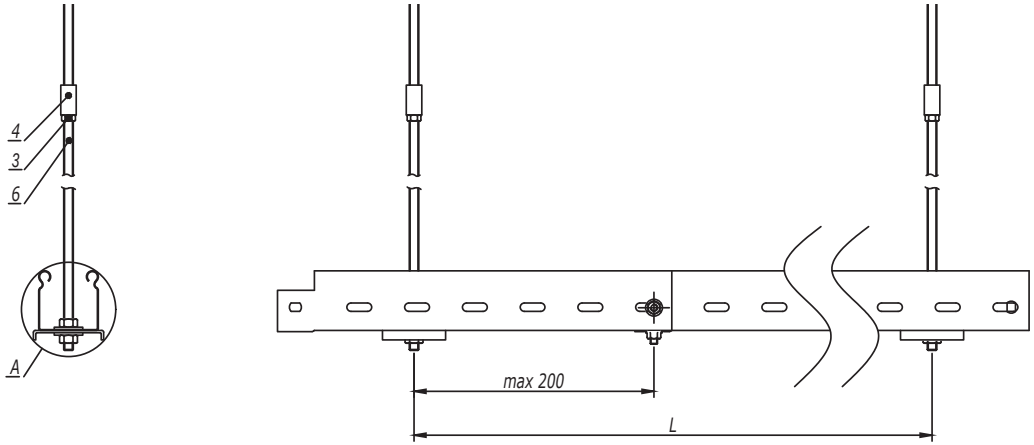

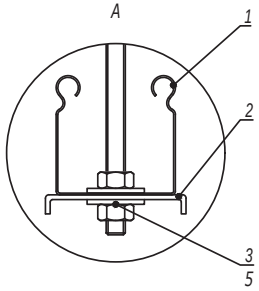

1. Монтаж к опорной поверхности согласно DKC-2017.FCL.01-DKC-2017.FCL.02, DKC-2017.FCL.04-DKC-2017.FCL.05.
2. Длину подвеса, расстояние L и допустимую нагрузку на кабельный лоток уточнить в соответствующем ТРМ.
3. Поз.3-4 применяются для соединения шпилек.
4. Количество элементов в спецификации указано на один подвес.

Поз.	Наименование	Код	Кол.	Примечание
1	Лоток кабельный, осн. 50-80 мм			
2	Пластина для подвеса лотка на шпильке	FC37311	1	
3	Гайка M8 DIN934	CM110800	3	
4	Гайка соединительная M8 DIN6334	CM210800	1	
5	Шайба кузовная 8 DIN9021	CM120800	2	
6	Шпилька M8 DIN975/976	CM200801	1	

Изм.	Кол.уч.	Лист	№док.	Подпись	Дата	DKC-2017.FCL.08			
Разработал		Тиунов И.А.			11.17	Подвес листового кабельного лотка на шпильке	Стадия	Лист	Листов
Проверил		Чередниченко Г.А.			11.17			1	3
Утвердил		Дядичко А.В.			11.17		DKC		

Взаим. инв. №

Подпись и дата

Инв. № подл.

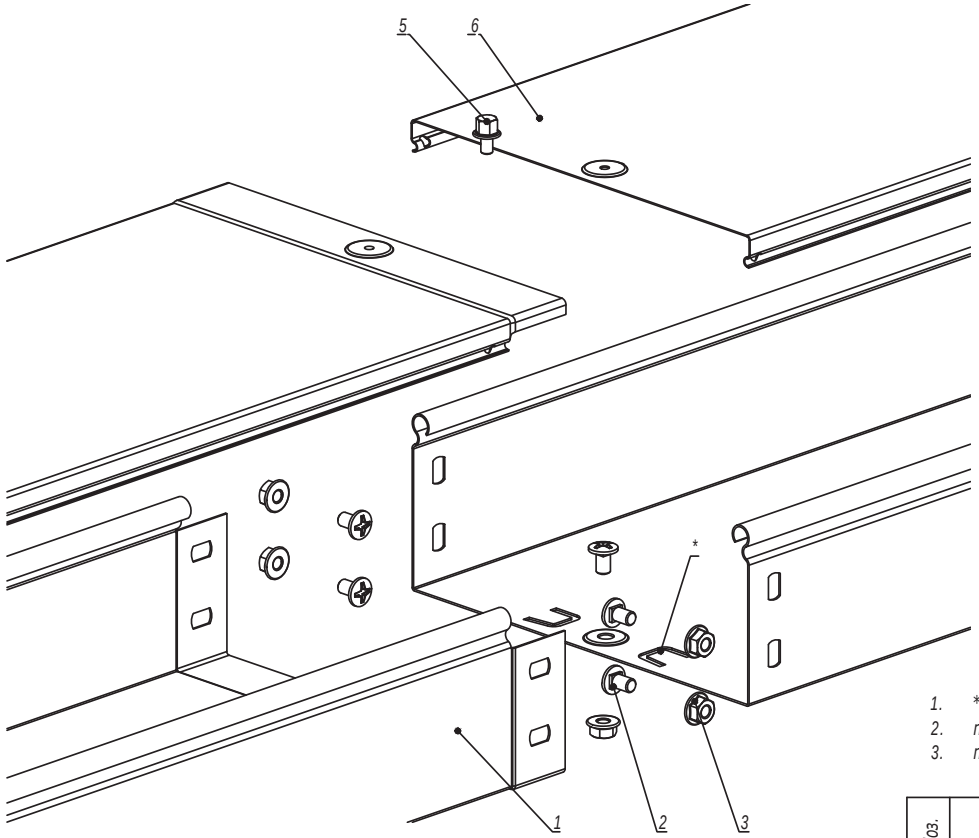

1. * - пластины необходимо подгибать наружу и вставлять в перфорацию ответной части лотка.
2. n=1 для высоты борта 50 мм.
3. n=2 для высоты борта 80, 100 мм.

Поз.	Наименование	Код	Кол.	Примечание
	Комплектация для лотка			
1	Лоток кабельный		2	
2	Винт с крестообразным шлицем М6х10	CM010610	n·2+1	
3	Гайка с насечкой М6 DIN 6923	CM100600	n·2+1	
	Комплектация для лотка			
4	Крышка на лоток		1	
5	Винт для электрического соединения М5	CM030508	1	

Изм.	Кол.уч.	Лист	№док.	Подпись	Дата	DKC-2018.S5.01		
Разработал		Тиунов И.А.			09.18	Соединение лотка "папа-мама"	Стадия	Лист	Листов
Проверил		Чередниченко Г.А.			09.18				1
Утвердил		Дядичко А.В.			09.18		DKC		

Формат А3

Взаим. инв. №

Подпись и дата

Инв. № подл.

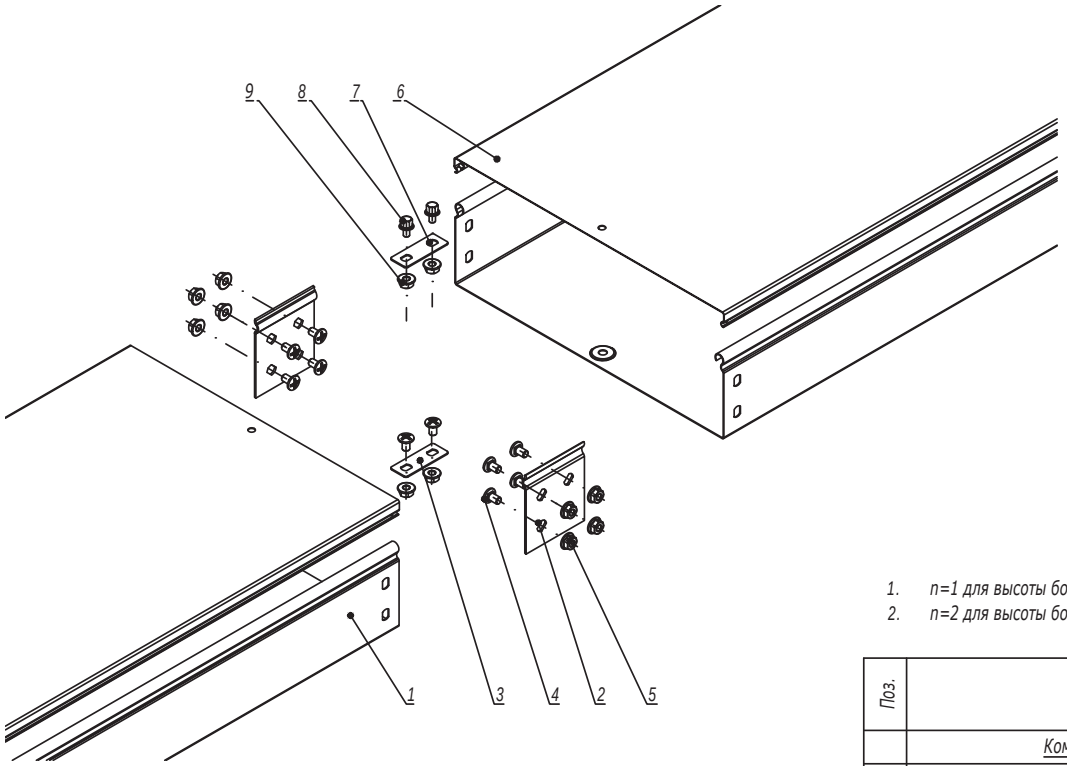

1. n=1 для высоты борта 50 мм.
2. n=2 для высоты борта 80, 100 мм.

Поз.	Наименование	Код	Кол.	Примечание
	Комплектация для лотка			
1	Лоток кабельный		2	
2	Пластина крепежная GTO		2	
3	Пластина для заземления PTCE	37501	1	
4	Винт с крестообразным шлицем M6x10	CM010610	n·4+2	
5	Гайка с насечкой M6 DIN 6923	CM100600	n·4+2	
	Комплектация для крышки			
6	Крышка на лоток		2	
7	Пластина для заземления PTCE	37501	1	
8	Винт для электрического соединения M5x8	CM030508	2	
9	Гайка с насечкой M5 DIN 6923	CM100500	2	

Изм.	Кол.уч.	Лист	№док.	Подпись	Дата

DKC-2018.S5.02

Лист 2

Формат А3

Взаим. инв. №

Подпись и дата

Инв. № подл.

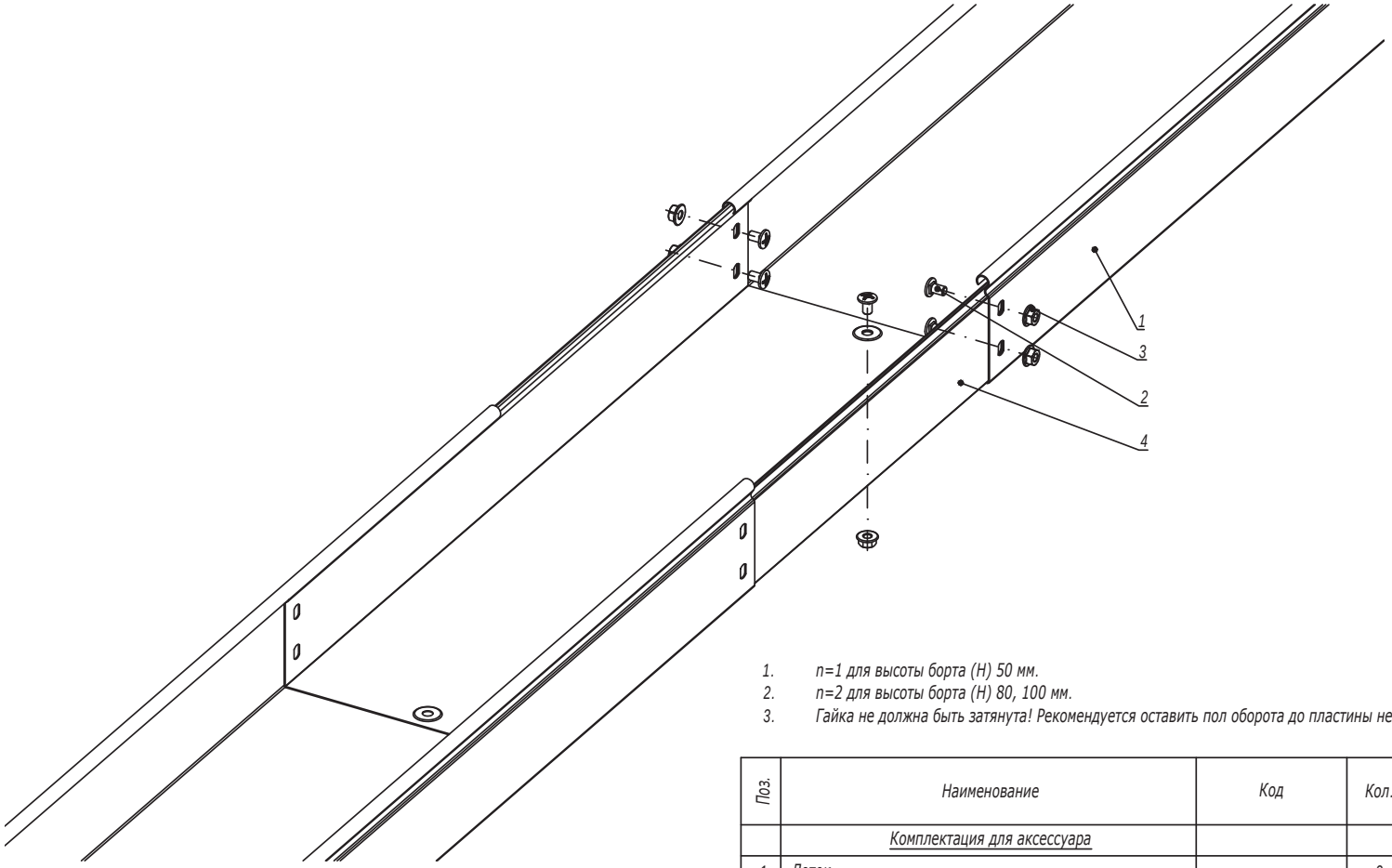

1. n=1 для высоты борта (H) 50 мм.
2. n=2 для высоты борта (H) 80, 100 мм.
3. Гайка не должна быть затянута! Рекомендуется оставить пол оборота до пластины незакрученными.

Поз.	Наименование	Код	Кол.	Примечание
	Комплектация для аксессуара			
1	Лоток		2	
2	Винт с крестообразным шлицем М6х10	CM010610	n·2+1	
3	Гайка с насечкой М6 DIN 6923	CM100600	n·2+1	
4	Телескопический расширитель		1	

Изм.	Кол.уч.	Лист	№док.	Подпись	Дата	DKC-2018.S5.38			
Разработал		Тиунов И.А.			09.18	Телескопическое расширение лотков для термокомпенсации	Стадия	Лист	Листов
Проверил		Чередниченко Г.А.			09.18				1
Утвердил		Дядичко А.В.			09.18		DKC		

Формат А3

Взаим. инв. №

Подпись и дата

Инв. № подл.

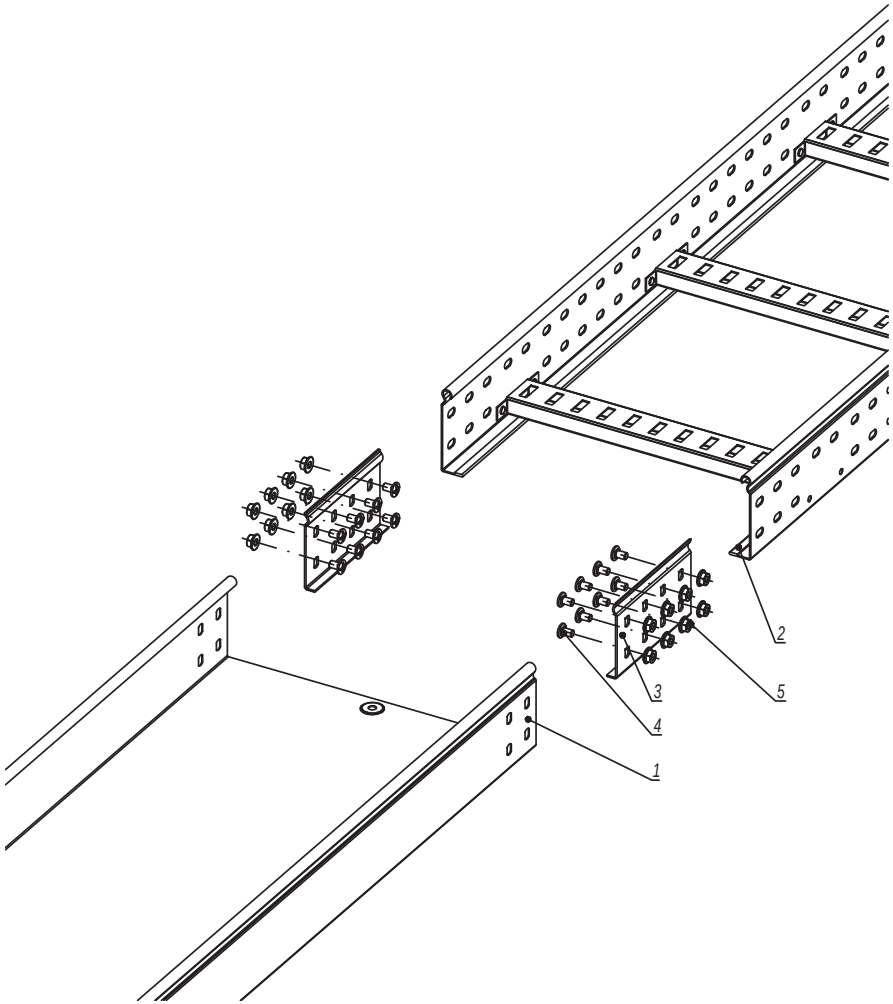

1. n=1 для высоты борта (H) 50 мм.
2. n=2 для высоты борта (H) 80, 100 мм.

Поз.	Наименование	Код	Кол.	Примечание
	Комплектация для аксессуара			
1	Лоток листовой		2	
2	Лоток лестничный			
3	Усиленное соединение GTO-L		2	
4	Винт с крестообразным шлицем M6x10	CM010610	nx8	
5	Гайка с насечкой M6 DIN 6923	CM100600	nx8	

Изм.	Кол.уч.	Лист	№док.	Подпись	Дата	DKC-2018.S5.39		
Разработал		Тиунов И.А.			09.18	Соединение листового лотка с лестничным	Стадия	Лист	Листов
Проверил		Чередниченко Г.А.			09.18				1
Утвердил		Дядичко А.В.			09.18		DKC		

Формат А3

Взаим. инв. №

Подпись и дата

Инв. № подл.

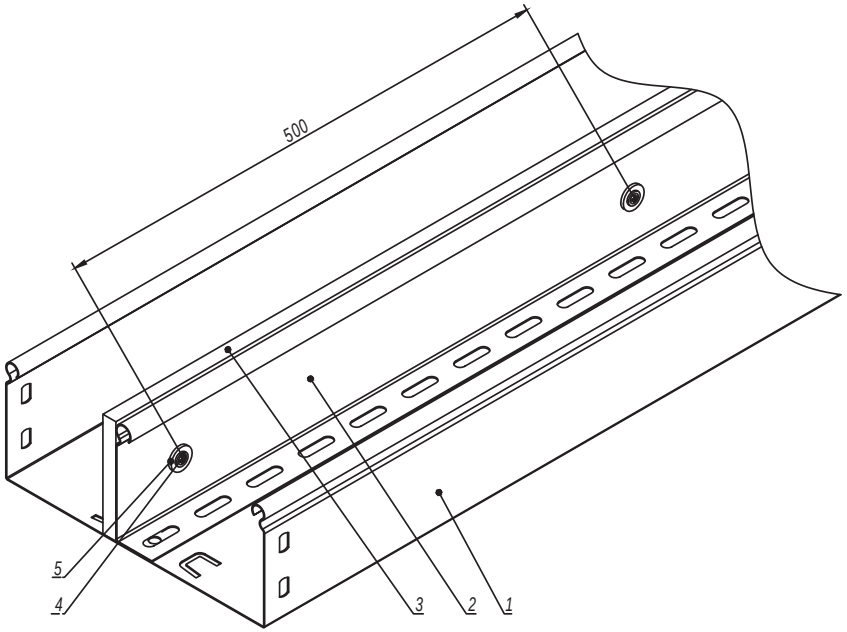

Поз.	Наименование	Код	Кол.	Примечание
1	Лоток листовой			
2	Разделитель SEP			
3	Огнестойкая перегородка DD	DD0510/DD0810/ DD1010		
4	Саморез с прессшайбой 4,2x13	CM275013		
5	Шайба с узкими полями Ø5 DIN 125	CM240500		

Изм.	Кол.уч.	Лист	№док.	Подпись	Дата	DKC-2018.S5.40			
Разработал		Тиунов И.А.			09.18	Крепление огнестойкой перегородки к разделителю SEP	Стадия	Лист	Листов
Проверил		Чередниченко Г.А.			09.18				1
Утвердил		Дядичко А.В.			09.18		DKC		

Формат А3

Взаим. инв. №

Подпись и дата

Инв. № подл.

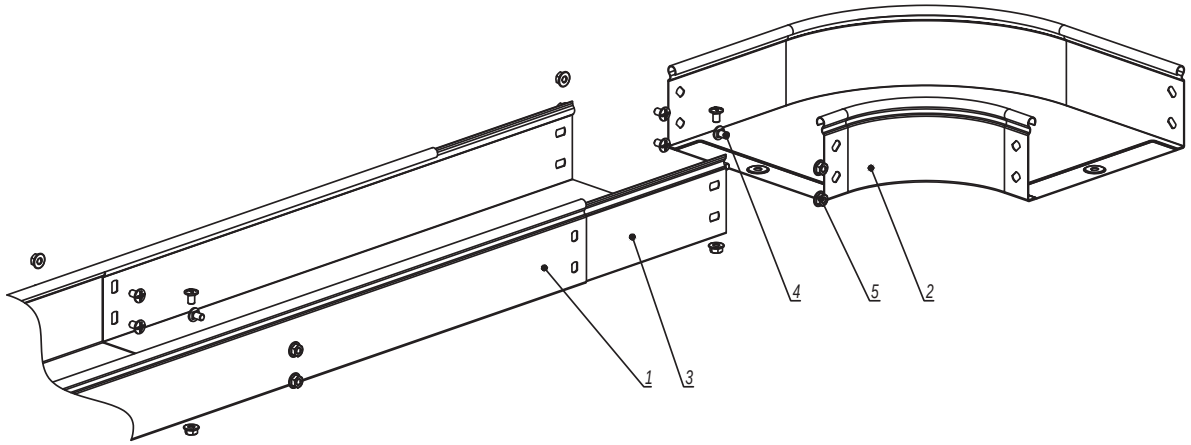

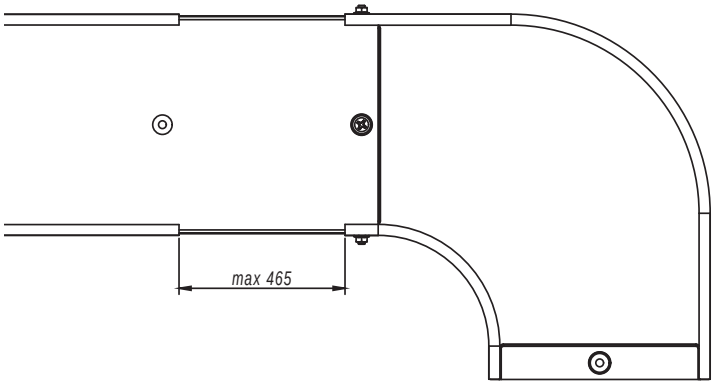

1. n=1 для высоты борта 50 мм.
2. n=2 для высоты борта 80, 100 мм.

Поз.	Наименование	Код	Кол.	Примечание
1	Лоток кабельный			
2	Аксессуар для листового лотка			
3	Телескопический расширитель			
4	Винт с крестообразным шлицем М6х10	CM010610	n·4+2	
5	Гайка с насечкой М6 DIN 6923	CM100600	n·4+2	

Изм.	Кол.уч.	Лист	№док.	Подпись	Дата	DKC-2018.S5.41		
Разработал		Тиунов И.А.			09.18	Соединение листового лотка с аксессуаром без подреза лотка	Стадия	Лист	Листов
Проверил		Чередниченко Г.А.			09.18				1
Утвердил		Дядичко А.В.			09.18		DKC		

Взаим. инв. №

Подпись и дата

Инв. № подл.

Формат А3