Анкер стандартный с болтом (тип 1)

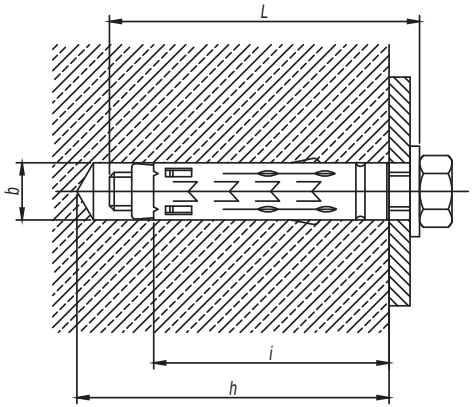

Диаметр резьбы	Длина резьбы болта L, мм	Диаметр сверла b, мм	Длина гильзы i, мм	Глубина бурения h, мм	Код анкера
M6	55	10	40	55	CM430645
M8	60	12	45	60	CM430850
M10	80	15	52	67	CM431060
M12	90	18	65	80	CM431274

Анкер стандартный со шпилькой (тип 2)

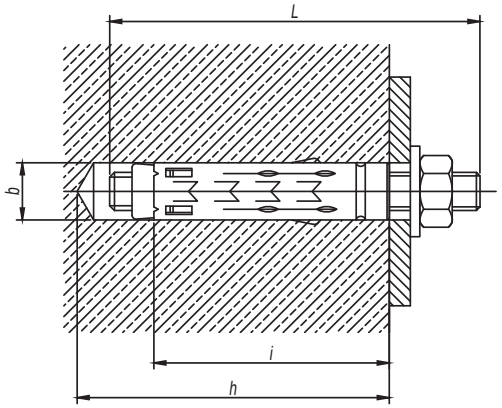

Диаметр резьбы	Длина шпильки L, мм	Диаметр сверла b, мм	Длина гильзы i, мм	Глубина бурения h, мм	Код анкера
M6	60	10	40	55	CM440645
M8	70	12	45	60	CM440850
M10	90	15	52	67	CM441060
M12	110	18	65	80	CM441274

1. Подробные характеристики см. в актуальном каталоге ДКС.
2. Порядок крепления:
   а) просверлить и очистить отверстие. Установить анкер в отверстие;
   б) установить монтируемую деталь и зафиксировать ее с помощью болта (шпильки и гайки);
   в) расклинить анкер, затянув болт (гайку).
3. Стандартный анкер с болтом CM43** можно заменить комплектом из стандартного анкера CM42**, шайбой кузовной DIN9021 CM12** и болтом DIN933 CM08**.
4. Стандартный анкер со шпилькой CM44** можно заменить комплектом из стандартного анкера CM42**, шпилькой DIN975/976 CM20**, шайбой DIN9021 CM12**, гайкой DIN934 CM11**.

Изм.	Кол.уч.	Лист	№док.	Подпись	Дата	DKC-2017.FCL.01		
Разработал		Тиунов И.А.			11.17	Крепеж анкерный для твердых перекрытий и стен	Стадия	Лист	Листов
Проверил		Чередниченко Г.А.			11.17			1	4
Утвердил		Дядичко А.В.			11.17		DKC		

Взаим. инв. №

Подпись и дата

Инв. № подл.

Анкер усиленный с болтом (тип 3)

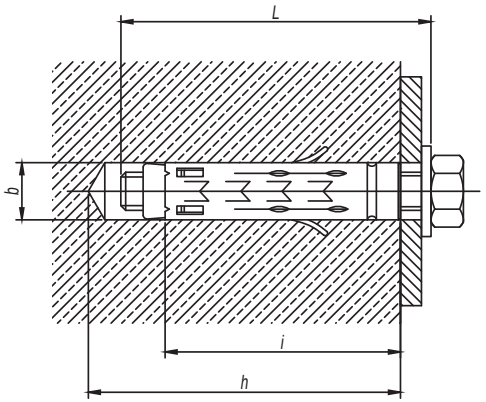

Диаметр резьбы	Длина резьбы болта L, мм	Диаметр сверла b, мм	Длина гильзы i, мм	Глубина бурения h, мм	Код анкера
M6	55	12	30	45	CM460645
M8	60	14	35	50	CM460850
M10	80	16	43	58	CM461065
M12	90	20	55	70	CM461275

Анкер усиленный со шпилькой (тип 4)

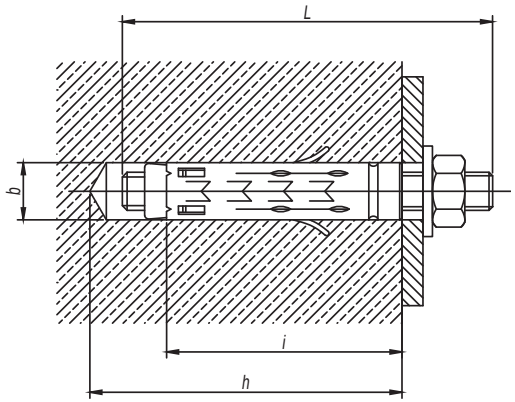

Диаметр резьбы	Длина шпильки L, мм	Диаметр сверла b, мм	Длина гильзы i, мм	Глубина бурения h, мм	Код анкера
M6	60	12	30	45	CM470645
M8	70	14	35	50	CM470850
M10	90	16	43	58	CM471065
M12	100	20	55	70	CM471275

1. Подробные характеристики см. в актуальном каталоге ДКС.
2. Порядок крепления:
   а) просверлить и очистить отверстие. Установить анкер в отверстие;
   б) установить монтируемую деталь и зафиксировать ее с помощью болта (шпильки и гайки);
   в) расклинить анкер, затянув болт (гайку).
3. Усиленный анкер с болтом CM46** можно заменить комплектом из усиленного анкера CM45**, шайбой кузовной DIN9021 CM12** и болтом DIN933 CM08**.
4. Усиленный анкер со шпилькой CM47** можно заменить комплектом из усиленного анкера CM45**, шпилькой DIN975/976 CM20**, шайбой DIN9021 CM12**, гайкой DIN934 CM11**.

Стальной забивной анкер (тип 5)

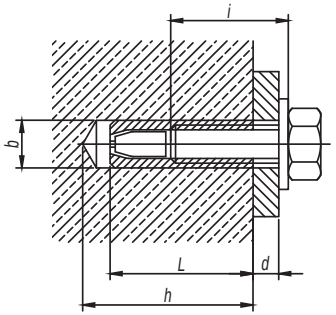

Диаметр резьбы	Длина анкера L, мм	Диаметр сверла b, мм	Рекомендуемая длина болта i, мм	Глубина бурения h, мм	Код анкера
M6	25	8	d+6...d+12	27	CM400625
M8	30	10	d+8...d+14	32	CM400830
M10	40	12	d+10...d+18	42	CM401040
M12	50	15	d+12...d+22	53	CM401250
M16	65	20	d+18...d+32	68	CM401665

1. Подробные характеристики см. в актуальном каталоге ДКС.
2. Порядок крепления:
   а) просверлить и очистить отверстие. Установить анкер в отверстие и расклинить при помощи молотка и инструмента для монтажа забивного анкера CMT00002;
   б) зафиксировать деталь с помощью болта DIN933 CM08** или шпильки CM20** и шайбы кузовной DIN9021 CM12**;
   в) дополнительно расклинить анкер, затянув болт DIN933 CM08** или гайку DIN934 CM11**.

Латунный разрезной анкер (тип 6)

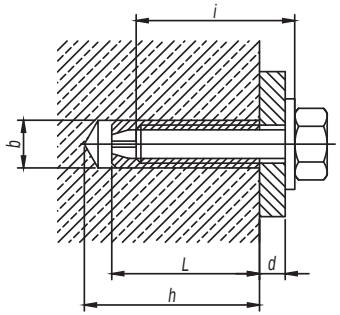

Диаметр резьбы	Длина анкера L, мм	Диаметр сверла b, мм	Минимальная длина болта i, мм	Глубина бурения h, мм	Код анкера
M4	16	5	d+16	20	CM410416
M5	21	6,5	d+21	25	CM410421
M6	24	8	d+24	28	CM410625
M8	31	10	d+31	35	CM410831
M10	34	12	d+34	39	CM411034
M12	41	15	d+41	46	CM411241
M14	43	20	d+43	50	CM411443
M16	45	22	d+45	52	CM411645

1. Подробные характеристики см. в актуальном каталоге ДКС.
2. Порядок крепления:
   а) просверлить и очистить отверстие. Установить анкер в отверстие при помощи молотка;
   б) зафиксировать деталь с помощью болта DIN933 CM08** или шпильки CM20** и шайбы кузовной DIN9021 CM12**;
   в) дополнительно расклинить анкер, затянув болт DIN933 CM08** или гайку DIN934 CM11**.

V-образное крепление к профнастилу

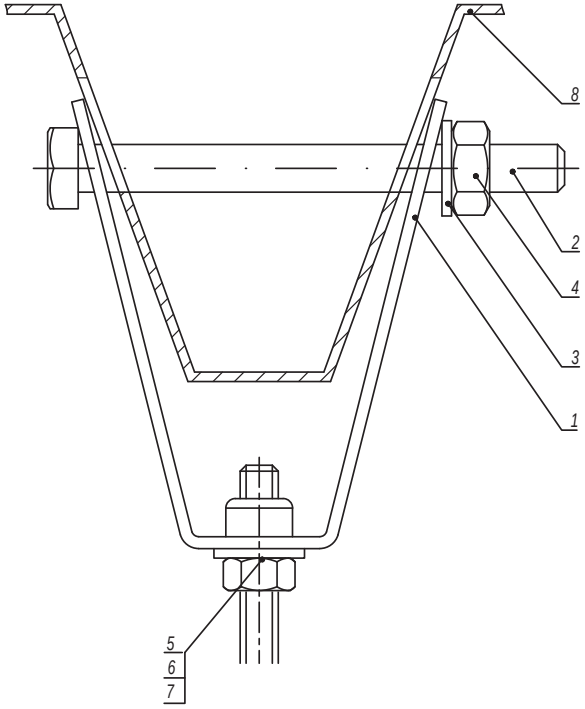

Таблица 1 - выбор болта			
Поз.	Наименование	Ширина профнастила	
		50 мм	100 мм
2	Болт DIN933 M10	CM081070	CM081012

1. Порядок крепления:
   а) просверлить отверстия в профнастиле диаметром 12 мм;
   б) установить болт в отверстия крепления и профнастила;
   в) затянуть гайку до прилегания крепления к профтастилу.
2. Используется с профнастилом шириной 50-100 мм.

Поз.	Наименование	Код	Кол.	Примечание
1	Крепление к профнастилу V-образное	CM33****	1	
2	Болт DIN933 M10	CM0810**	1	См. таблицу 1
3	Шайба кузовная Ø10	CM121000	1	
4	Гайка DIN934 M10	CM111000	1	
5	Шайба с узкими полями DIN125	CM24****	1	См. таблицу 2
6	Гайка DIN934	CM11****	1	
7	Шпилька DIN975/976	CM20****	1	
8	Профнастил			

Таблица 2 - выбор шпильки			
Поз.	Наименование	Код	
		Для крепления M8 (CM330800)	Для крепления M10 (CM331000)
5	Шайба кузовная DIN9021	CM240800	CM241000
6	Гайка шестигранная DIN934	CM110800	CM111000
7	Шпилька DIN975/976	CM200801	CM201001

Изм.	Кол.уч.	Лист	№док.	Подпись	Дата	DKC-2017.FCL.04		
Разработал		Тиунов И.А.			11.17	Крепление к профнастилу	Стадия	Лист	Листов
Проверил		Чередниченко Г.А.			11.17			1	2
Утвердил		Дядичко А.В.			11.17		DKC		

Взаим. инв. №

Подпись и дата

Инв. № подл.

Крепление к профнастилу потолочное

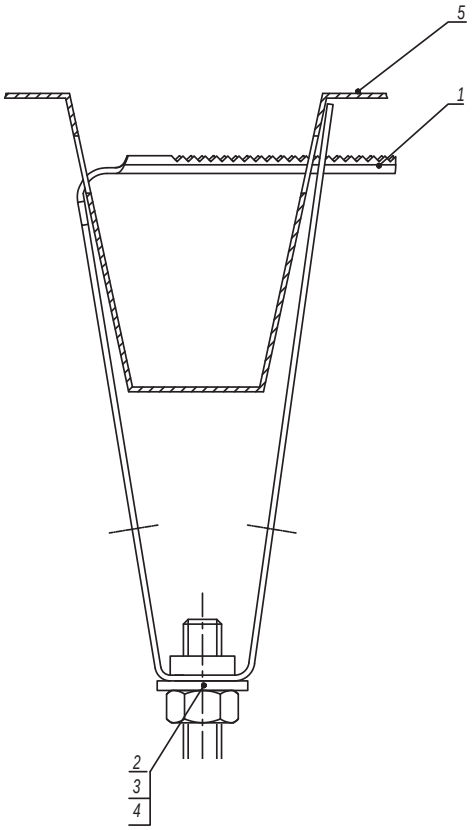

Таблица 1 - выбор шпильки			
Поз.	Наименование	Код	
		Для крепления М8 (СМ310800)	Для крепления М10 (СМ311000)
2	Шайба кузовная DIN9021	СМ240800	СМ241000
3	Гайка шестигранная DIN934	СМ110800	СМ111000
4	Шпилька DIN975/976	СМ200801	СМ201001

1. Порядок крепления:
   а) просверлить отверстия в профнастиле диаметром 12 мм;
   б) установить крепление в отверстия;
   в) защелкнуть крепление до прилегания к профтастилу.
2. Используется с профнастилом шириной 50 мм.

Поз.	Наименование	Код	Кол.	Примечание
1	Крепление к профнастилу потолочное	СМ31****	1	
2	Шайба DIN125	СМ24****	1	См. таблицу 1
3	Гайка DIN934	СМ11****	1	
4	Шпилька DIN975/976	СМ20****	1	
5	Профнастил			

Изм.	Кол.уч	Лист	№док.	Подпись	Дата

DKC-2017.FCL.04

Взаим. инв. №

Подпись и дата

Инв. № подл.

Вертикальное крепление шпилек струбциной к швеллеру/двутавру (тип 1)

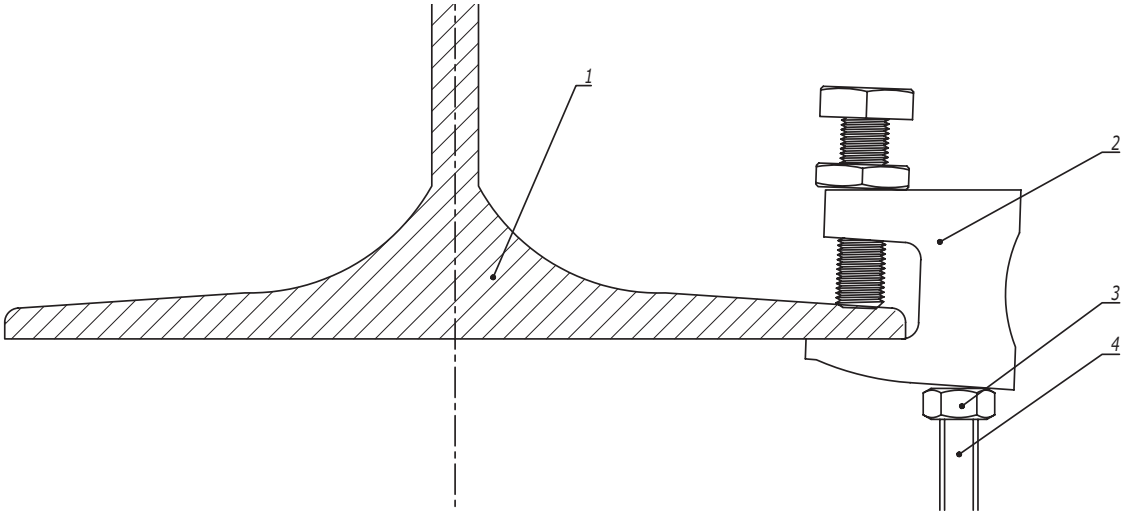

Поз.	Наименование	Код	Кол.	Примечание
1	Швеллер/двутавр		1	
2	Струбцина	СМ30****	1	
3	Шпилька	СМ20****	1	
3	Гайка шестигранная DIN934	СМ11****	1	

Изм.	Кол.уч.	Лист	№док.	Подпись	Дата	DKC-2017.FCL.05		
Разработал		Тиунов И.А.			11.17	Крепление к строительной балке без сверлильных и сварочных работ	Стадия	Лист	Листов
Проверил		Чередниченко Г.А.			11.17			1	4
Утвердил		Дядичко А.В.			11.17		DKC		

Взаим. инв. №

Подпись и дата

Инв. № подл.

Крепление листового лотка шириной 200-400 мм

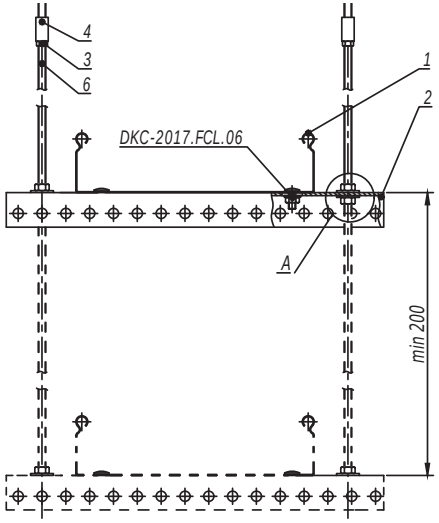

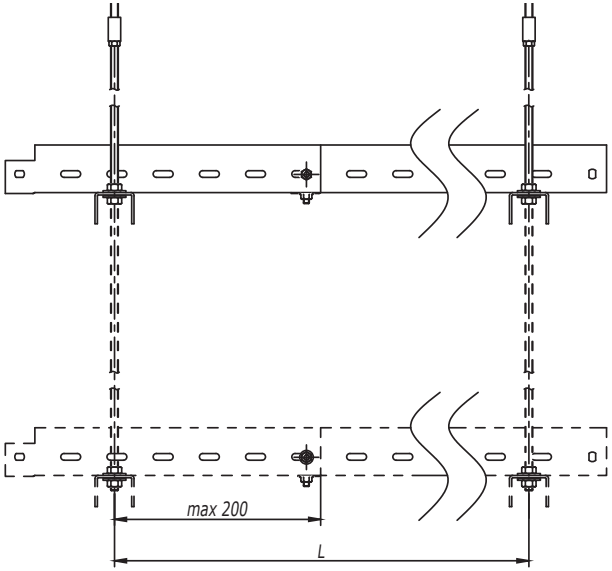

Таблица 1 - выбор профиля	
Ширина лотка (ширина группы лотков), мм	Код скобы
200	BPM2903
300	BPM2904
400	BPM2905

1. Монтаж к опорной поверхности согласно DKC-2017.FCL.01-DKC-2017.FCL.02, DKC-2017.FCL.04-DKC-2017.FCL.05.
2. Ширина кабельного лотка или суммарная ширина группы лотков не должны превышать 400 мм.
3. Длину подвеса, расстояние L и допустимую нагрузку на кабельный лоток необходимо уточнить в соответствующем ТРМ.
4. При подвесе не более 3-х ярусов использовать шпильку М8 СМ200801 (поз.6).
5. При подвесе в 4 яруса использовать шпильку М10 СМ201001 (поз.6).
6. Поз.3-4 применяются для соединения шпилек.
7. Количество элементов в спецификации указано на один подвес.

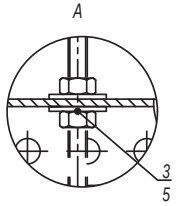

Поз.	Наименование	Код	Кол.	Примечание
1	Лоток кабельный			
2	П-образный профиль		n	
3	Гайка шестигранная DIN934	CM11****	2(n+1)	
4	Гайка соединительная DIN6334	CM21****	2	
5	Шайба кузовная DIN9021	CM12****	2n	
6	Шпилька DIN975/976	CM20****	2	

Изм.	Кол.уч.	Лист	№док.	Подпись	Дата	DKC-2017.FCL.08	Лист 3

Взаим. инв. №

Подпись и дата

Инв. № подл.

Вариант 2

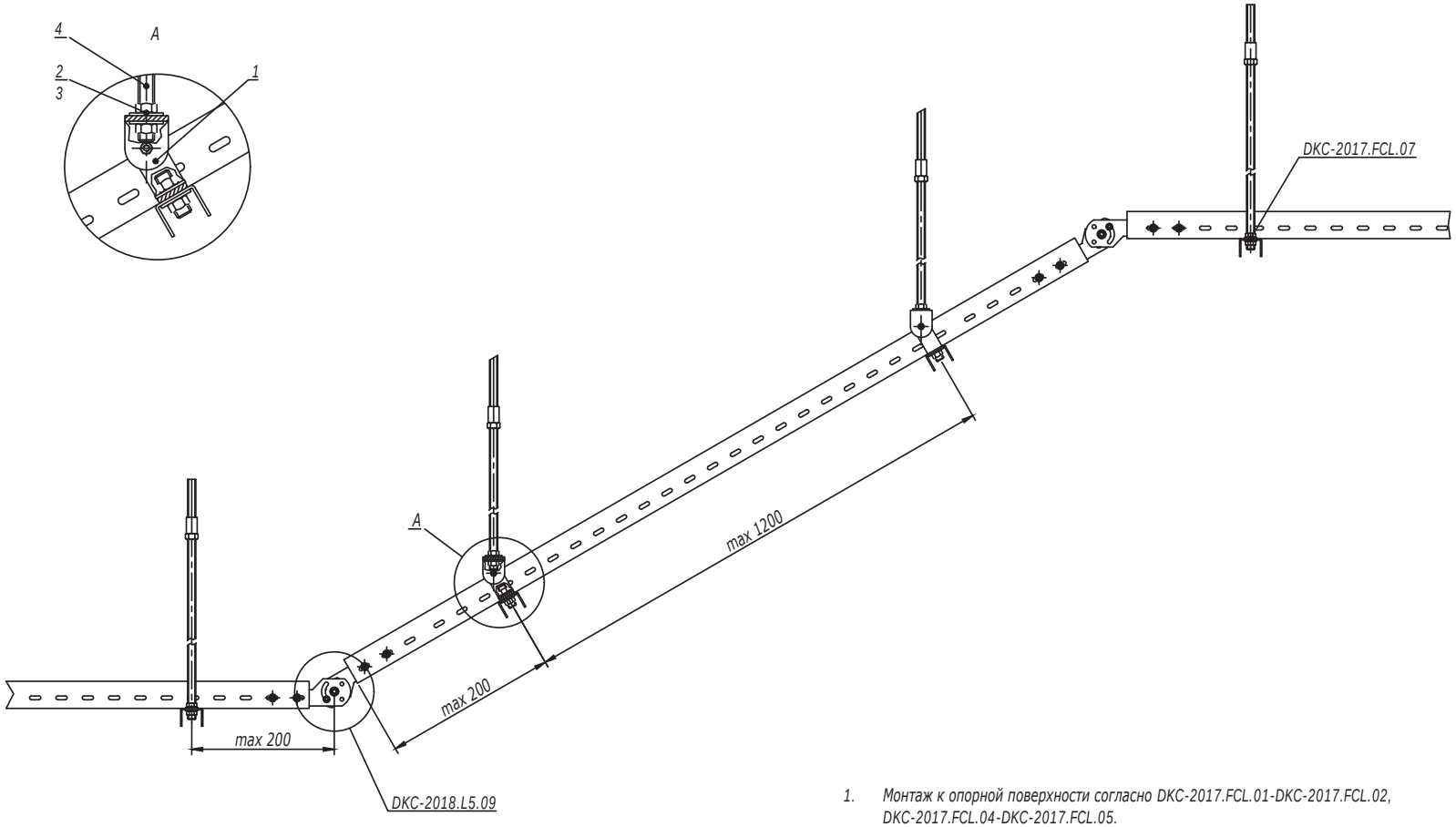

1. Монтаж к опорной поверхности согласно DKC-2017.FCL.01-DKC-2017.FCL.02, DKC-2017.FCL.04-DKC-2017.FCL.05.

Поз.	Наименование	Код	Кол.	Примечание
1	Шарнир универсальный	BSV1012		
2	Гайка шестигранная DIN934	CM11****		
3	Шайба кузовная DIN9021	CM12****		
4	Шпилька DIN975/976	CM20****		

Изм.	Кол.уч.	Лист	№док.	Подпись	Дата

DKC-2017.FCL.09

Лист 2

Взаим. инв. №

Подпись и дата

Инв. № подл.

Односторонняя схема подвеса

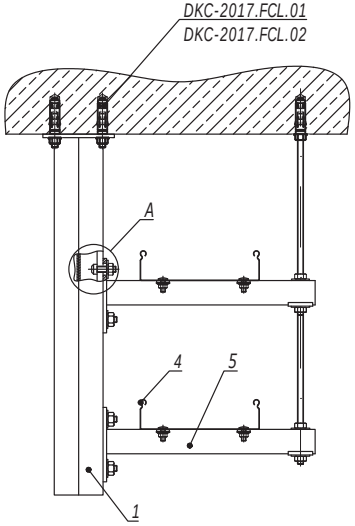

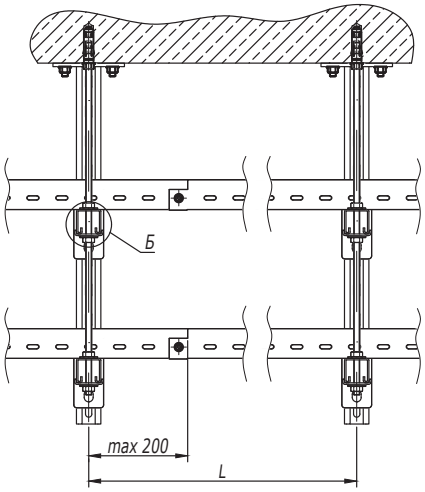

А

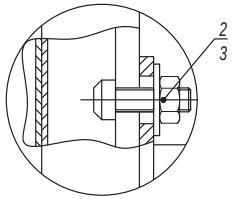

Б

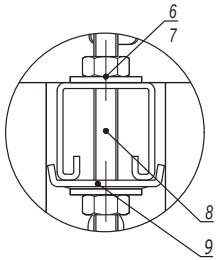

Таблица 1 - выбор консоли		
Ширина лотка (ширина группы лотков), мм	Длина полки консоли, мм	
	Консоль BBH60/BBH70	Консоль BBP41/BBD41
200	327	350
300	427	450
400	527	550

1. Монтаж к опорной поверхности согласно DKC-2017.FCL.01-DKC-2017.FCL.02, DKC-2017.FCL.05.
2. Длину подвеса, расстояние L и допустимую нагрузку на кабельный лоток необходимо уточнить в соответствующем ТРМ.
3. Количество элементов в спецификации указано на один подвес.

Поз.	Наименование	Код	Кол.	Примечание
1	Подвес BSD-41/ BSD92			
2	Болт для крепления к С-образному профилю М10х30	CM041030	2n	
3	Гайка с насечкой, препятствующей откручиванию М10 DIN6923	CM101000	2n	
4	Лоток кабельный			
5	Консоль BBP-41/BBD-41/ BBH-60/BBH-70		n	
6	Гайка шестигранная М8 DIN934		2n	См. таблицу 2
7	Шайба кузовная 8 DIN9021		2n	
8	Шпилька М8х1000 DIN975/976		1	
9	Пластина опорная для С-образных профилей	BHM4141	n/2n	Применяется с BBP/BBD

Таблица 2 - выбор метизов			
Поз.	Наименование	Код	
		Консоль BBH60/BBH70	Консоль BBP41/BBD41
6	Гайка шестигранная DIN934	CM110600	CM110800
7	Шайба кузовная DIN9021	CM120600	CM120800
8	Шпилька DIN975/976	CM200601	CM200801

Изм.	Кол.уч.	Лист	№док.	Подпись	Дата	DKC-2017.FCL.10			
Разработал		Тиунов И.А.			11.17	Прокладка с использованием подвесов BSD	Стадия	Лист	Листов
Проверил		Чередниченко Г.А.			11.17			1	2
Утвердил		Дядичко А.В.			11.17		DKC		

Взаим. инв. №

Подпись и дата

Инв. № подл.

Двусторонняя схема подвеса

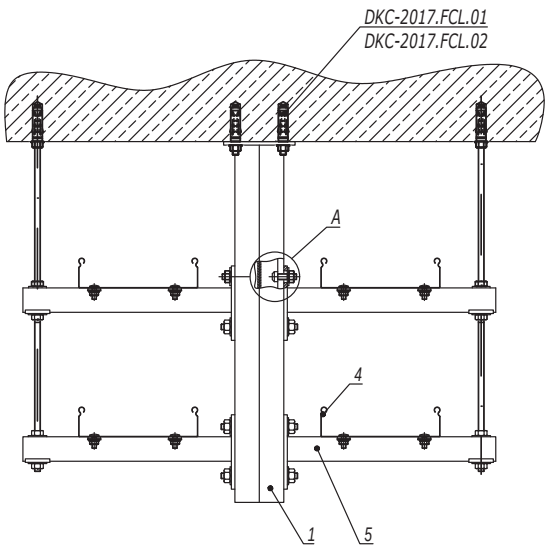

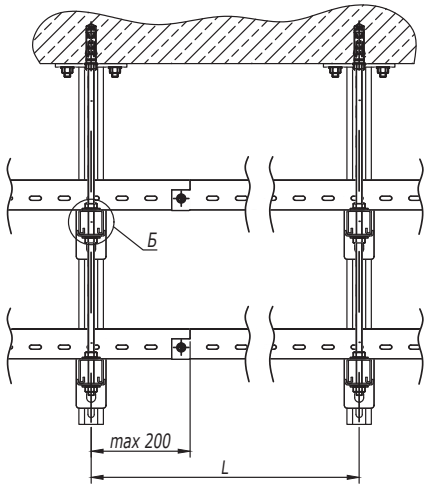

Таблица 1 - выбор консоли		
Ширина лотка (ширина группы лотков), мм	Длина полки консоли, мм	
	Консоль BBH60/BBH70	Консоль BBP41/BBD41
200	327	350
300	427	450
400	527	550

А

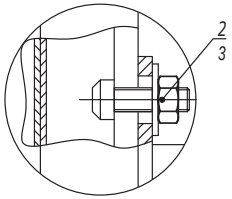

Б

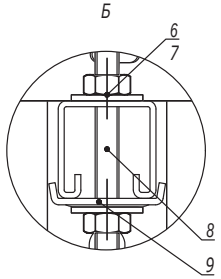

1. Монтаж к опорной поверхности согласно DKC-2017.FCL.01-DKC-2017.FCL.02, DKC-2017.FCL.05.
2. Длину подвеса, расстояние L и допустимую нагрузку на кабельный лоток необходимо уточнить в соответствующем ТРМ.
3. Количество элементов в спецификации указано на один подвес.

Таблица 2 - выбор метизов			
Поз.	Наименование	Код	
		Консоль BBH60/BBH70	Консоль BBP41/BBD41
6	Гайка шестигранная DIN934	CM110600	CM110800
7	Шайба кузовная DIN9021	CM120600	CM120800
8	Шпилька DIN975/976	CM200601	CM200801

Поз.	Наименование	Код	Кол.	Примечание
1	Подвес BSD-41/ BSD92			
2	Болт для крепления к С-образному профилю М10х30	CM041030	2n	
3	Гайка с насечкой, препятствующей откручиванию М10 DIN6923	CM101000	2n	
4	Лоток кабельный			
5	Консоль BBP-41/BBD-41/ BBH-60/BBH-70		n	
6	Гайка шестигранная М8 DIN934		2n	См. таблицу 2
7	Шайба кузовная 8 DIN9021		2n	
8	Шпилька М8х1000 DIN975/976		1	
9	Пластина опорная для С-образных профилей	BHM4141	n/2n	Применяется с BBP/BBD

Изм.	Кол.уч.	Лист	№док.	Подпись	Дата

DKC-2017.FCL.10

Лист 2

Взаим. инв. № | Подпись и дата | Инв. № подл.

Крепление к стене консоли, усиленной укосиной

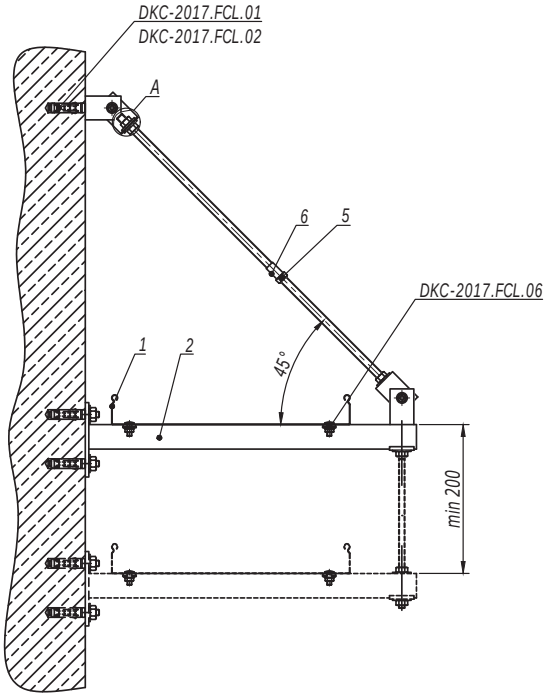

Таблица 1 - выбор консоли		
Ширина лотка (ширина группы лотков), мм	Длина полки консоли, мм	
	Консоль BBH60/BBH70	Консоль BBP41/BBD41
200	427	450
300	527	550
400	627	650

1. Монтаж к опорной поверхности согласно DKC-2017.FCL.01-DKC-2017.FCL.02.
2. Ширина кабельного лотка или суммарная ширина группы лотков не должны превышать 400 мм.
3. Расстояние L и допустимую нагрузку на кабельный лоток необходимо уточнить в соответствующем ТРМ.
4. Поз.5-6 применяются для соединения шпилек.
5. Количество элементов в спецификации указано на один подвес.
6. При многоярусной схеме подвеса использовать шпильку поз.10 вместо болта поз.4.

Поз.	Наименование	Код	Кол.	Примечание
1	Лоток кабельный			
2	Консоль BBP-41/BBD-41/BBH-60/BBH-70		n	
3	Шарнир универсальный	BSV1012	2	
4	Болт с шестигранной головкой M8x80 DIN933	CM081070	1	
5	Гайка шестигранная M8 DIN934	CM110800	2n+4	
6	Гайка соединительная M8 DIN6334	CM210825	1	
7	Шайба кузовная 8 DIN9021	CM120800	2n+4	
8	Шпилька M8x1000 DIN975/976	CM200801	1	
9	Пластина опорная для С-образных профилей	BHM4141	n/2n	Применяется с BBP/BBD
10	Шпилька DIN975/976	CM20****		См. таблицу 2
11	Гайка шестигранная DIN934	CM11****		
12	Шайба кузовная DIN9021	CM12****		

Таблица 2 - выбор метизов			
Поз.	Наименование	Код	
		Консоль BBH60/BBH70	Консоль BBP41/BBD41
10	Шпилька DIN975/976	CM200601	CM200801
11	Гайка шестигранная DIN934	CM110600	CM110800
12	Шайба кузовная DIN9021	CM120600	CM120800

Изм.	Кол.уч.	Лист	№док.	Подпись	Дата	DKC-2017.FCL.11		
Разработал		Тиунов И.А.			11.17	Крепление кабельного лотка на консоли к стене	Стадия	Лист	Листов
Проверил		Чередниченко Г.А.			11.17			1	8
Утвердил		Дядичко А.В.			11.17		DKC		

Взаим. инв. № | Подпись и дата | Инв. № подл.

Крепление к стене консоли на профиле, усиленной укосиной

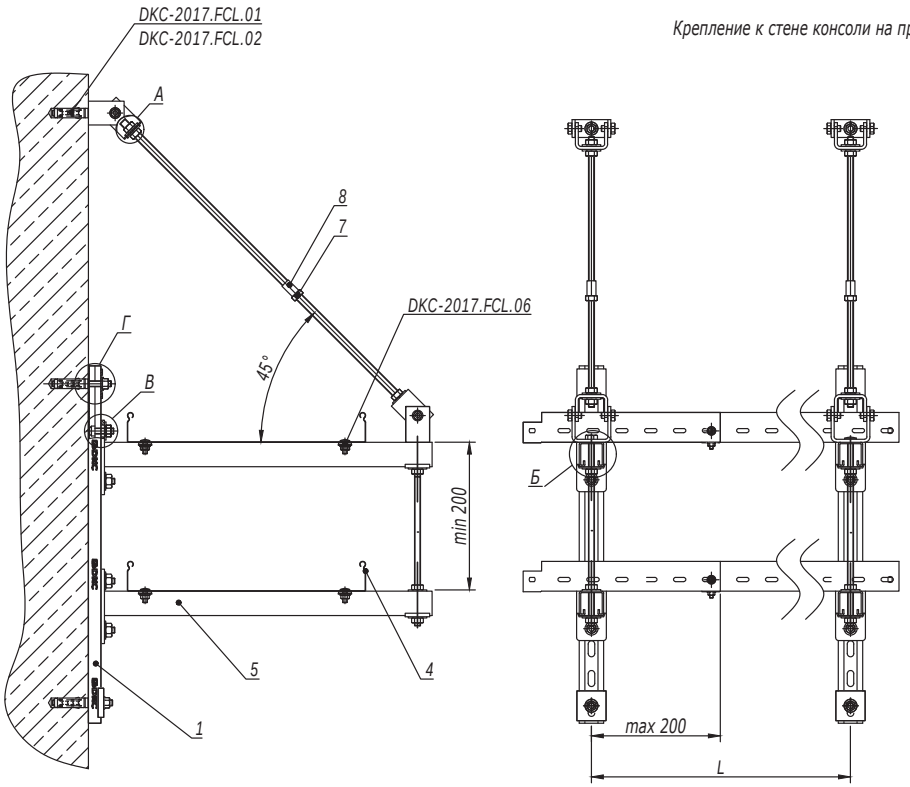

Таблица 1 - выбор консоли		
Ширина лотка (ширина группы лотков), мм	Длина полки консоли, мм	
	Консоль BBH60/BBH70	Консоль BBP41/BBD41
200	427	450
300	527	550
400	627	650

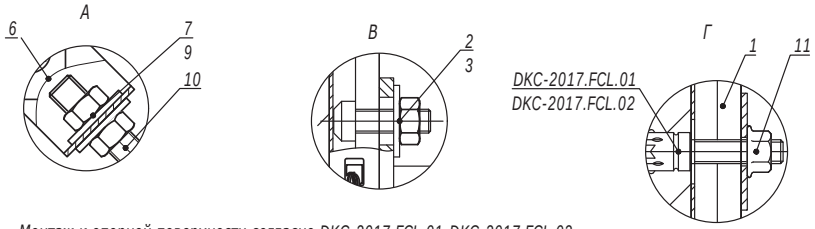

1. Монтаж к опорной поверхности согласно DKC-2017.FCL.01-DKC-2017.FCL.02.
2. Ширина кабельного лотка или суммарная ширина группы лотков не должны превышать 400 мм.
3. Расстояние L и допустимую нагрузку на кабельный лоток необходимо уточнить в соответствующем ТРМ.
4. Поз.5-6 применяются для соединения шпилек.
5. Количество элементов в спецификации указано на один подвес.

Поз.	Наименование	Код	Кол.	Примечание
1	Профиль С-образный			
2	Болт для крепления к С-образному профилю М10х30	CM041030		
3	Гайка с насечкой, препятствующей откручиванию М10 DIN6923	CM101000		
4	Лоток кабельный			
5	Консоль BBP-41/BBD-41/ BBH-60/BBH-70		n	
6	Шарнир универсальный	BSV1012	2	
7	Гайка шестигранная М8 DIN934	CM110800		
8	Гайка соединительная М8 DIN6334	CM210825	1	
9	Шайба кузовная 8 DIN9021	CM120800		
10	Шпилька М8х1000 DIN975/976	CM200801	1	
11	Пластина опорная для С-образных профилей	BHM4141	n+2	Применяется с BBP/BBD
12	Шпилька DIN975/976	CM20****		См. таблицу 2
13	Гайка шестигранная DIN934	CM11****		
14	Шайба кузовная DIN9021	CM12****		

Б

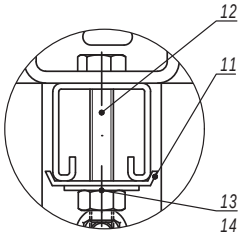

Таблица 2 - выбор метизов			
Поз.	Наименование	Код	
		Консоль BBH60/BBH70	Консоль BBP41/BBD41
12	Шпилька DIN975/976	CM200601	CM200801
13	Гайка шестигранная DIN934	CM110600	CM110800
14	Шайба кузовная DIN9021	CM120600	CM120800

Изм.	Кол.уч.	Лист	№док.	Подпись	Дата

DKC-2017.FCL.11

Лист 2

Взаим. инв. № | Подпись и дата | Инв. № подл.

Крепление к стене консоли, усиленной шпилькой к потолку

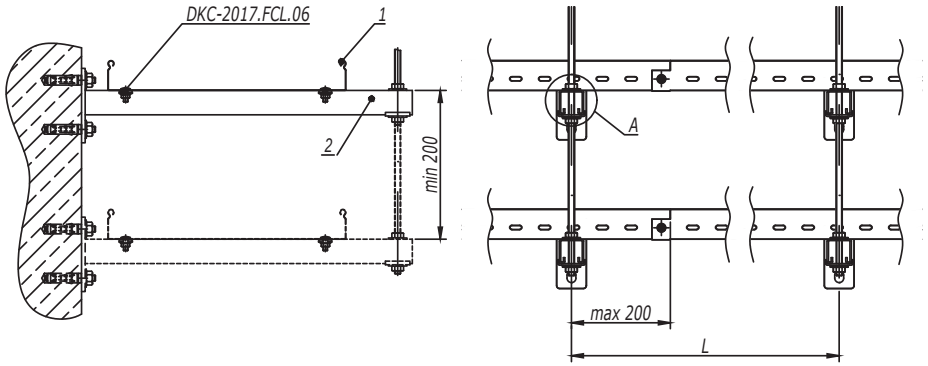

Таблица 1 - выбор консоли		
Ширина лотка (ширина группы лотков), мм	Длина полки консоли, мм	
	Консоль BBH60/BBH70	Консоль BBP41/BBD41
200	327	350
300	427	450
400	527	550

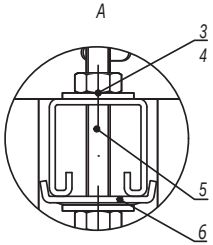

1. Монтаж к опорной поверхности согласно DKC-2017.FCL.01-DKC-2017.FCL.02.
2. Ширина кабельного лотка или суммарная ширина группы лотков не должны превышать 400 мм.
3. Расстояние L и допустимую нагрузку на кабельный лоток необходимо уточнить в соответствующем ТРМ.
4. Количество элементов в спецификации указано на один подвес.

Таблица 2 - выбор метизов			
Поз.	Наименование	Код	
		Консоль BBH60/BBH70	Консоль BBP41/BBD41
3	Гайка шестигранная DIN934	CM110600	CM110800
4	Шайба кузовная DIN9021	CM120600	CM120800
5	Шпилька DIN975/976	CM200601	CM200801

Поз.	Наименование	Код	Кол.	Примечание
1	Лоток кабельный			
2	Консоль BBP-41/BBD-41/ BBH-60/BBH-70		n	
3	Гайка шестигранная DIN934		2n	См. таблицу 2
4	Шайба кузовная DIN9021		2n	
5	Шпилька DIN975/976			
6	Пластина опорная для С-образных профилей	BHM4141	n/2n	Применяется с BBP/BBD

Изм.	Кол.уч.	Лист	№док.	Подпись	Дата

DKC-2017.FCL.11

Лист 3

Взаим. инв. № | Подпись и дата | Инв. № подл.

Крепление консоли на профиле к стене, усиленной шпилькой к потолку

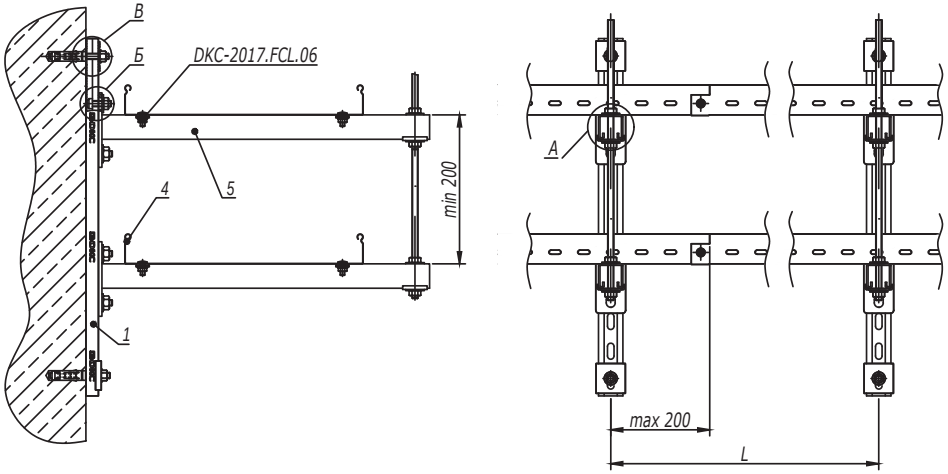

Таблица 1 - выбор консоли		
Ширина лотка (ширина группы лотков), мм	Длина полки консоли, мм	
	Консоль BBH60/BBH70	Консоль BBP41/BBD41
200	327	350
300	427	450
400	527	550

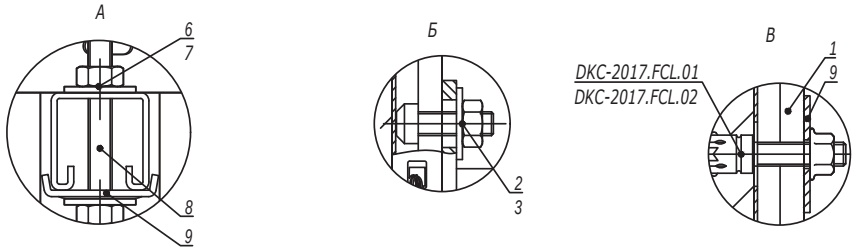

1. Монтаж к опорной поверхности согласно DKC-2017.FCL.01-DKC-2017.FCL.02.
2. Ширина кабельного лотка или суммарная ширина группы лотков не должны превышать 400 мм.
3. Расстояние L и допустимую нагрузку на кабельный лоток необходимо уточнить в соответствующем ТРМ.
4. Поз.5-6 применяются для соединения шпилек.
5. Количество элементов в спецификации указано на один подвес.

Таблица 2 - выбор метизов			
Поз.	Наименование	Код	
		Консоль BBH60/BBH70	Консоль BBP41/BBD41
6	Гайка шестигранная DIN934	CM110600	CM110800
7	Шайба кузовная DIN9021	CM120600	CM120800
8	Шпилька DIN975/976	CM200601	CM200801

Поз.	Наименование	Код	Кол.	Примечание
1	Профиль С-образный			
2	Болт для крепления к С-образному профилю М10х30	CM041030	2n	
3	Гайка с насечкой, препятствующей откручиванию М10 DIN6923	CM101000	2n	
4	Лоток кабельный			
5	Консоль BBP-41/BBD-41/ BBH-60/BBH-70		n	
6	Гайка шестигранная М8 DIN934		2n	См. таблицу 2
7	Шайба кузовная 8 DIN9021		2m	
8	Шпилька М8х1000 DIN975/976		1	
9	Пластина опорная для С-образных профилей	BHM4141	n+2	Применяется с BBP/BBD

Изм.	Кол.уч.	Лист	№док.	Подпись	Дата

DKC-2017.FCL.11

Лист 4

Взаим. инв. № | Подпись и дата | Инв. № подл.

Монтаж консолей, усиленных шпилькой, на профиле при помощи сварки

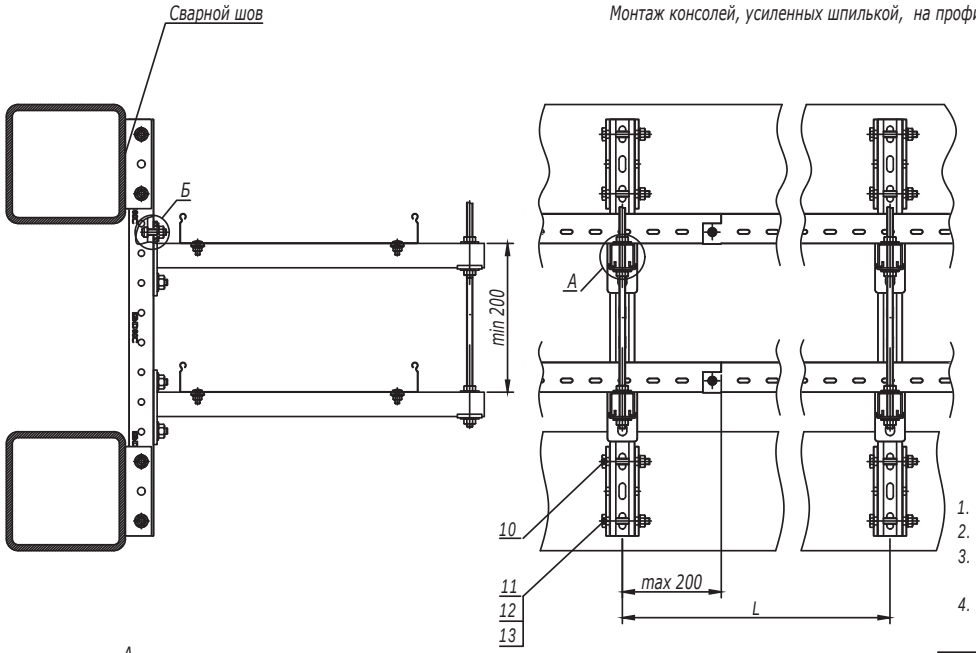

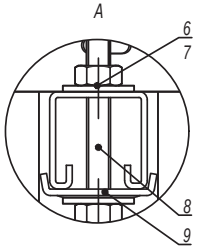

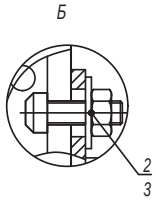

Таблица 1 - выбор консоли		
Ширина лотка (ширина группы лотков), мм	Длина полки консоли, мм	
	Консоль BBH60/BBH70	Консоль BBP41/BBD41
200	327	350
300	427	450
400	527	550

1. Ширина кабельного лотка или суммарная ширина группы лотков не должны превышать 400 мм.
2. Расстояние L и допустимую нагрузку на кабельный лоток необходимо уточнить в соответствующем ТРМ.
3. После проведения сварочных работ необходимо произвести антикорозионную обработку крепления BSW-41 поз.10 и сварного шва.
4. Количество элементов в спецификации указано на один подвес.

Таблица 2 - выбор метизов			
Поз.	Наименование	Код	
		Консоль BBH60/BBH70	Консоль BBP41/BBD41
6	Гайка шестигранная DIN934	CM110600	CM110800
7	Шайба кузовная DIN9021	CM120600	CM120800
8	Шпилька DIN975/976	CM200601	CM200801

Поз.	Наименование	Код	Кол.	Примечание
1	Профиль С-образный, 41х41		1	
2	Болт для крепления к С-образному профилю М10х30	CM041030	2n	
3	Гайка с насечкой, препятствующей откручиванию М10 DIN6923	CM101000	2n	
4	Лоток кабельный			
5	Консоль BBP-41/BBD-41/BBH-60/BBH-70		n	
6	Гайка шестигранная М8 DIN934		2n	См. таблицу 2
7	Шайба кузовная 8 DIN9021		2n	
8	Шпилька М8х1000 DIN975/976		1	
9	Пластина опорная для С-образных профилей	BHM4141	n/2n	Применяется с BBP/BBD
10	Приварное крепление BSW-41	BSW4101	2	
11	Болт с шестигранной головкой DIN933 М10х80	CM081080	4	
12	Шайба с узкими полями DIN125 Ø10	CM241000	4	
13	Гайка шестигранная DIN934 М10	CM111000	4	

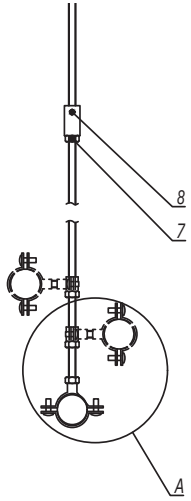

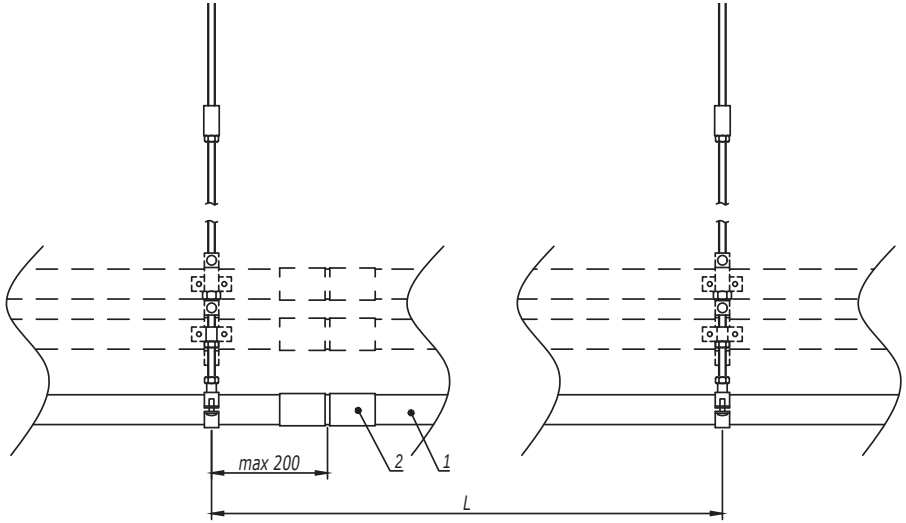

1. Монтаж к опорной поверхности согласно DKC-2017.FCL.01-DKC-2017.FCL.02, DKC-2017.FCL.04-DKC-2017.FCL.05.
2. Расстояние L необходимо уточнить в соответствующем ТРМ.
3. Поз.7-8 применяются для соединения шпилек.
4. Количество элементов в спецификации указано на один подвес.

A

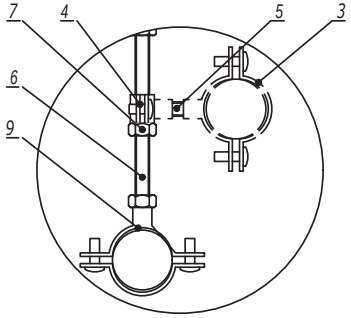

Поз.	Наименование	Код	Кол.	Примечание
1	Труба стальная жесткая	6008-****		
2	Муфта соединительная труба-труба, AISI316L	6110-**XX		
3	Хомут стальной с внутренней резьбой	580**	n	
4	Хомут стальной с внутренней резьбой Ø6мм	58006	n	
5	Шпилька M6 DIN975/976	CM2006**		
6	Шпилька DIN975/976	CM20****	1	
7	Гайка шестигранная DIN934	CM11****	n+1	
8	Гайка соединительная DIN6334	CM21****	1	
9	Хомут стальной с приварной гайкой	6040-P**	1	

Изм.	Кол.уч.	Лист	№док.	Подпись	Дата	DKC-2017.FCL.12			
Разработал		Тиунов И.А.			11.17	Крепление жестких стальных труб для одиночной прокладки на шпильке	Стадия	Лист	Листов
Проверил		Чередниченко Г.А.			11.17				1
Утвердил		Дядичко А.В.			11.17		DKC		

Взаим. инв. №

Подпись и дата

Инв. № подл.

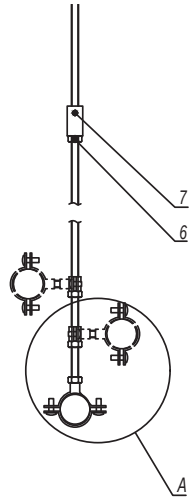

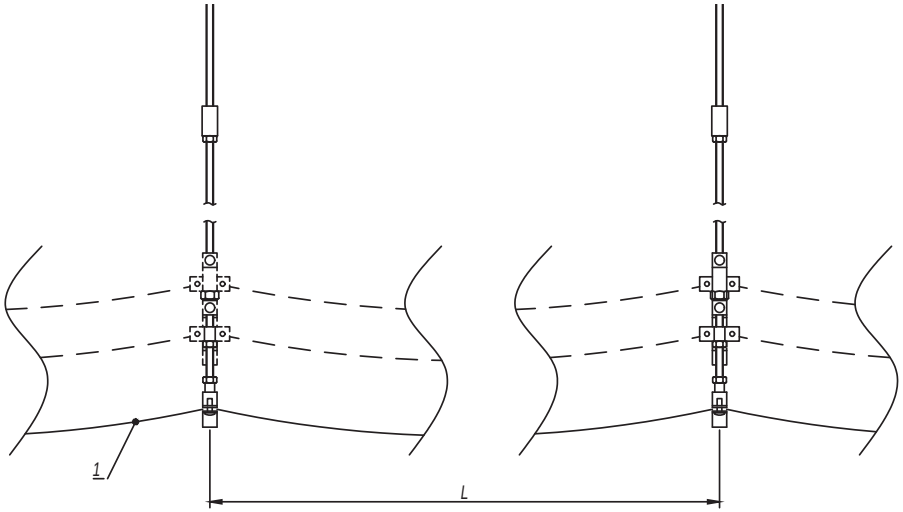

1. Монтаж к опорной поверхности согласно DKC-2017.FCL.01-DKC-2017.FCL.02, DKC-2017.FCL.04-DKC-2017.FCL.05.
2. Расстояние L необходимо уточнить в соответствующем ТРМ.
3. Поз.6-7 применяются для соединения шпилек.
4. Допускается прокладка кабеля в пластиковых трубах серии "Octopus", металлорукаве "Cosmec" .
5. Количество элементов в спецификации указано на один подвес.
6. Для предотвращения повреждения кабеля шпилькой поз.5 накрутить гайку поз.6 на шпильку, зафиксировав хомут поз.8 с внутренней резьбой.

A

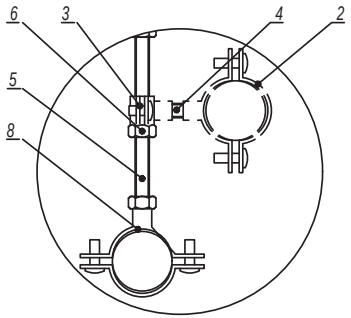

Поз.	Наименование	Код	Кол.	Примечание
1	Кабель огнестойкий			
2	Хомут стальной с внутренней резьбой	580**	n	
3	Хомут стальной с внутренней резьбой D6мм	58006	n	
4	Шпилька М6 DIN975/976	CM2006**		
5	Шпилька DIN975/976	CM20****	1	
6	Гайка шестигранная DIN934	CM11****	n+2	
7	Гайка соединительная DIN6334	CM21****	1	
8	Хомут стальной с приварной гайкой	6040-P**	1	

Изм.	Кол.уч.	Лист	№док.	Подпись	Дата
Разработал		Тиунов И.А.			11.17
Проверил		Чередниченко Г.А.			11.17
Утвердил		Дядичко А.В.			11.17

DKC-2017.FCL.15

Крепление кабелей к шпильке для одиночной прокладки

Стадия	Лист	Листов
		1

DKC

Взаим. инв. № | Подпись и дата | Инв. № подл.