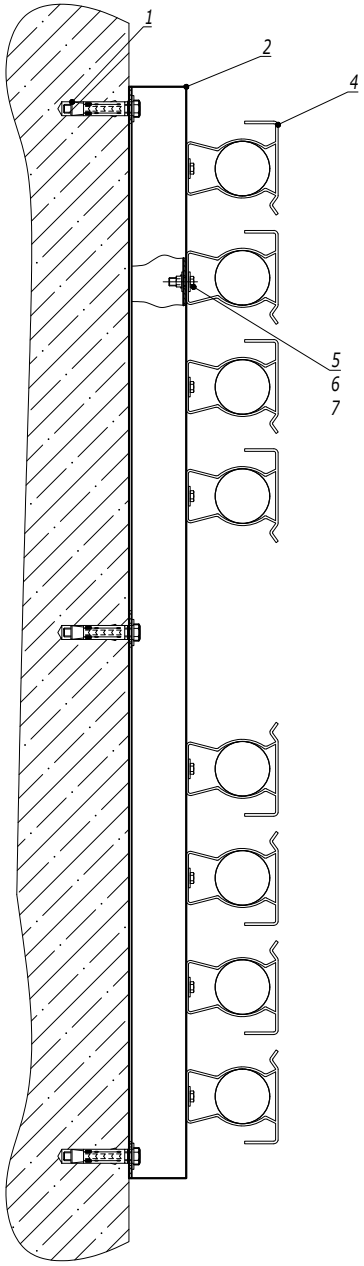

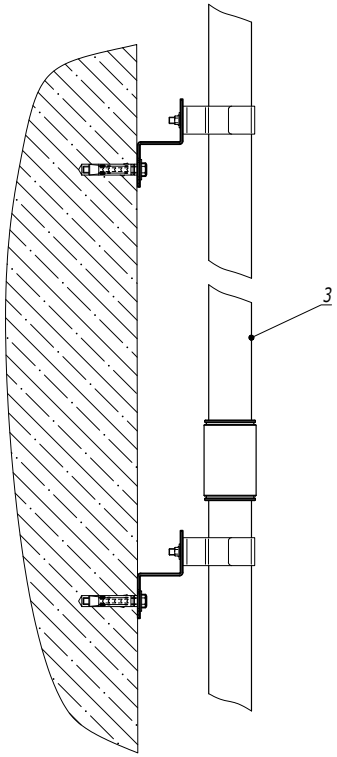

Таблица подбора держателя с крышкой
для оцинкованных жестких металлических труб

Внешний диаметр Ø, мм	Код (Сталь, оцинкованная по методу Сендзимира)	Держатель с крышкой, оцинкованная сталь
16	6008-16L3	6044-A16
20	6008-20L3	6044-A20
25	6008-25L3	6044-A25
32	6008-32L3	6044-A32
40	6008-40L3	6044-A40
50	6008-50L3	6044-A50

Таблица подбора держателя с крышкой для
нержавеющихжестких жестких металлических труб

Диаметр стальной трубы, мм	Труба жесткая стальная AISI 304	Держатель с крышкой, оцинкованная сталь AISI 304
16	6700-16L3	-
20	6700-20L3	6044-XA20
25	6700-25L3	6044-XA25
32	6700-32L3	6044-XA32
40	6700-40L3	-
50	6700-50L3	-

Поз.	Наименование	Код	Кол.	Примечание
1	Анкер стандартный M10			DKC-2018.M5.01
2	Профиль Z-образный			
3	Труба стальная жесткая	6008-**L3		
4	Держатель с крышкой	6044-A**	n	
5	Болт с шестигранной головкой M6x20	CM020620	n*1	
6	Шайба M6 кузовная DIN9021	CM120600	n*2	
7	Гайка с насечкой, препятствующей откручиванию M6	CM100600	n*1	

Изм.	Кол.уч.	Лист	№док.	Подпись	Дата

DKC-2024.CMS.12

Узел по организации прокладки
стальных труб
с помощью держателя с крышкой

Стадия	Лист	Листов
		1

DKC

Взаим. инв. №

Подпись и дата

Инв. № подл.