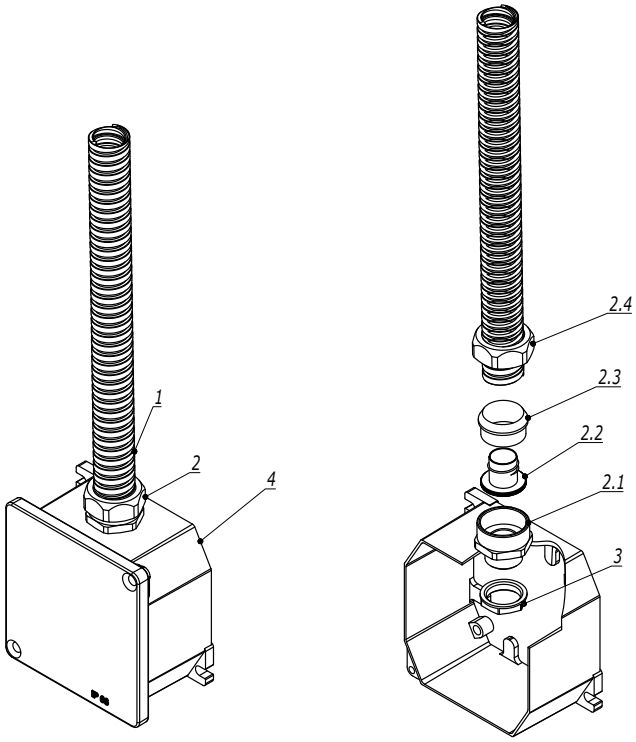

Таблица подбора аксессуаров для металлорукава

Номинальный диаметр металлорукава, мм	Муфта "металлорукав-коробка" с наружной резьбой	Муфта "металлорукав-коробка" поворотная с наружной резьбой	Муфта "металлорукав-коробка" с внутренней резьбой
10	6014-1016	6014-1016G	6015-10A
12	6014-16A	6014-1216G	6015-12A
15	6014-1616	-	6015-16A
15	6014-20A	6014-20G	6015-20
20	6014-2020	-	6015-2020
20	6014-25A	6014-25G	6015-25
26	6014-2527	-	6015-2527
26	6014-32A	-	6015-32A
35	-	-	6015-3235
35	6014-4035	6014-4035G	6015-4035
40	6014-40A	-	6015-40
40	6014-5040	6014-5040G	6015-5040
50	6014-50A	-	6015-50
50	6014-6350	6014-6350G	6015-6350

Поз.	Наименование	Код	Кол.	Примечание
1	Металлорукав		1	
2	Муфта "металлорукав-коробка" поворотная с наружной резьбой	6014-****G	1	
2.1	Корпус муфты		1	
2.2	Втулка		1	
2.3	Зажимное кольцо из полиамида		1	
2.4	Зажимная гайка		1	
3	Гайка никелированная латунь	6006-**A	1	
4	Коробка ответвительная алюминиевая окрашенная, IP66/IP67, RAL 9006	6530*	1	

Инструкция по монтажу аксессуаров на металлорукав.

1. Вначале наденьте на металлорукав зажимную гайку, затем зажимное уплотнительное кольцо красного цвета. Уплотнительное кольцо надевается стороной с утолщением под зажимную гайку
2. Ввинтите в металлорукав втулку по часовой стрелке до упора
3. Сдвиньте гайку и уплотнительное кольцо на край металлорукава
4. Соедините зажимную гайку и корпус муфты. Надежно затяните с помощью ключей гайку и корпус для получения заявленной степени IP

Взаим. инв. №

Подпись и дата

Инв. № подл.

Изм.	Кол.уч.	Лист	№док.	Подпись	Дата

DKC-2024.CMS.06

Соединение "металлорукав-коробка"

Стадия	Лист	Листов
		1

DKC

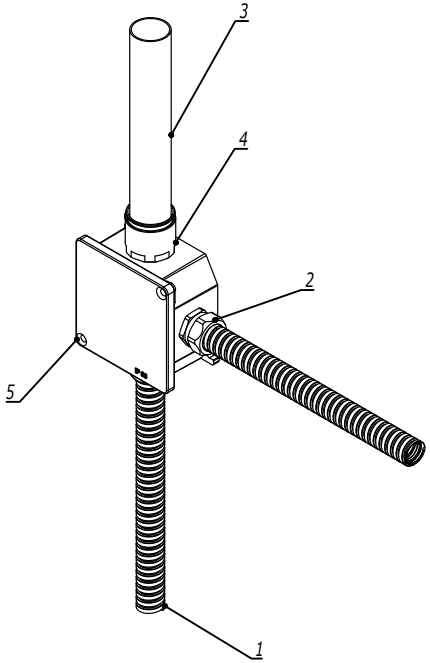

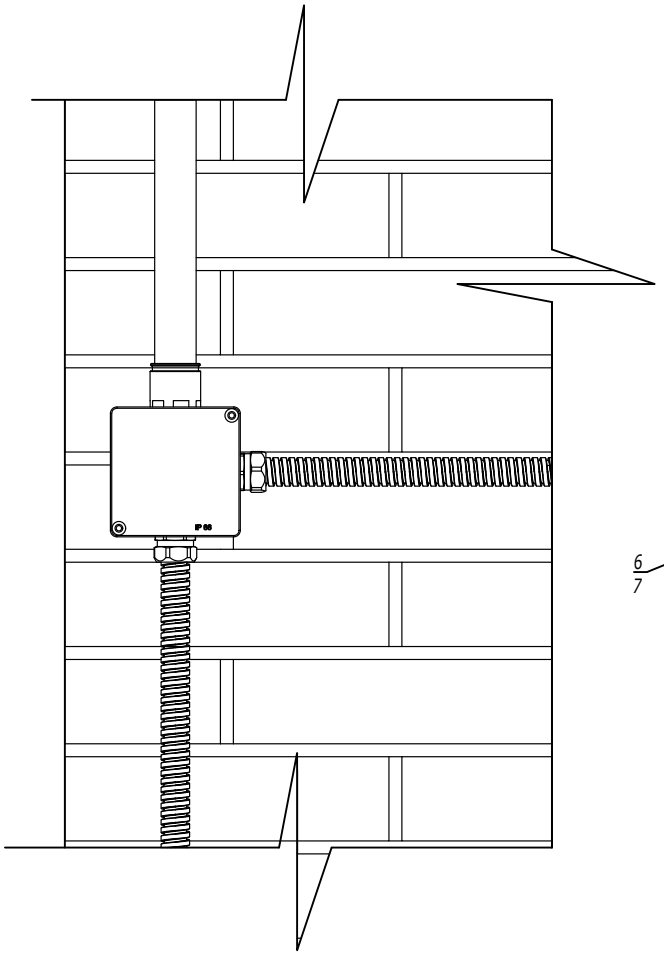

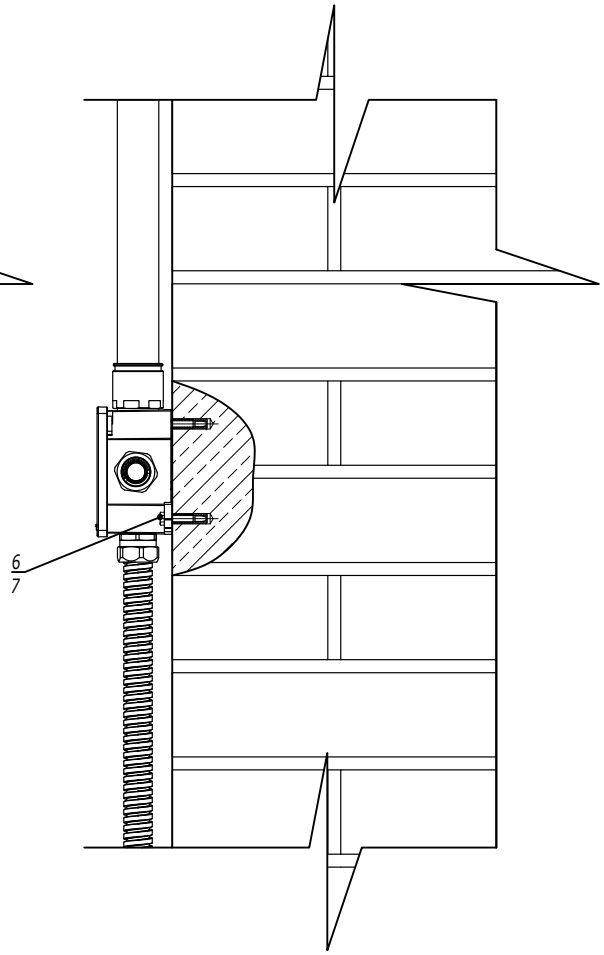

Поз.	Наименование	Код	Кол.	Примечание
1	Металлорукав		2	
2	Муфта "металлорукав-коробка"	6014-****	2	
3	Труба жесткая оцинкованная	6008-**L3	1	
4	Муфта "труба-коробка"	6111-A**	1	
5	Коробка ответвительная алюминиевая окрашенная, IP66/IP67, RAL 9006	6530*	n	
6	Болт с шестигранной головкой M6x25	CM080625	n*2	
7	Забивной анкер M6	CM400625	n*2	DKC-2018.M5

1. Муфты дополнительно укомплектовать гайкой 6006-**A и при необходимости уплотнительной прокладкой IP67 код 6060-****
2. n=1 для коробки 65300
3. n=2 для коробки 65301...65306

Изм.	Кол.уч.	Лист	№док.	Подпись	Дата

DKC-2024.CMS.14

Узел по организации соединения распределительной коробки на кирпичном основании

Стадия	Лист	Листов
		1

DKC

Взаим. инв. №

Подпись и дата

Инв. № подл.

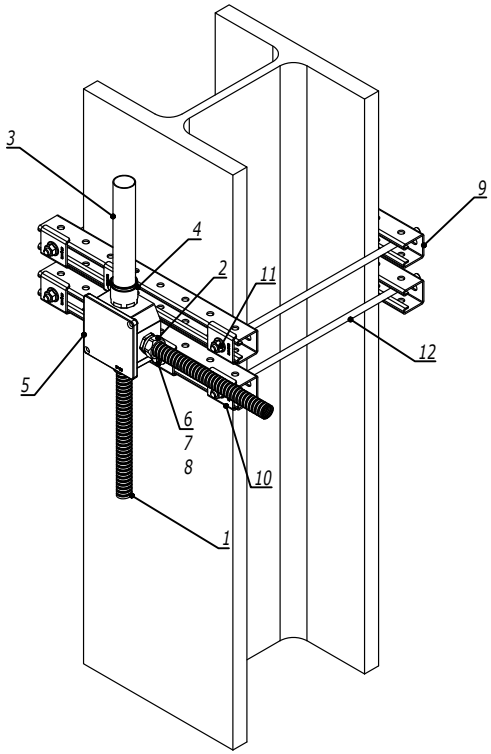

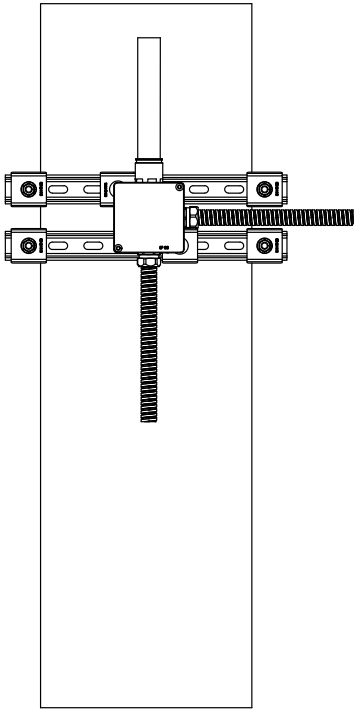

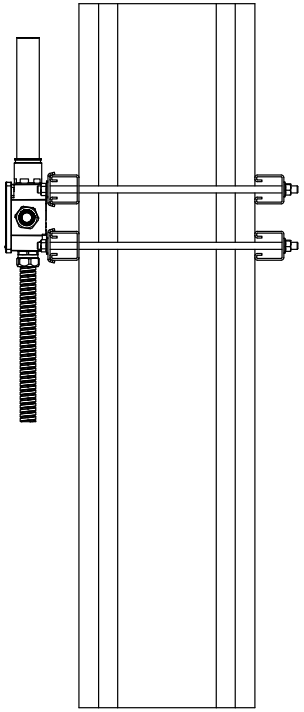

Поз.	Наименование	Код	Кол.	Примечание
1	Металлорукав		2	
2	Муфта "металлорукав-коробка"	6014-****	2	
3	Труба жесткая оцинкованная	6008-**L3	1	
4	Муфта "труба-коробка"	6111-A**	1	
5	Коробка ответвительная алюминиевая окрашенная, IP66/IP67, RAL 9006	6530*	n	
6	Болт с шестигранной головкой M6x25	CM080625	n*2	
7	Шайба M6 кузовная DIN9021	CM120600	n*2	
8	Гайка для подвешивания профиля M6x40	CM140600	n*2	
9	Профиль BPM-41	BPM41**	4	
10	Опорная пластина для С-образных профилей BHM-41	BHM4141	6	
11	Гайка с насечкой M10 DIN 6923	CM101000	8	
12	Шпилька резьбовая M10 DIN 975 /976	CM201001	4	

1. Муфты дополнительно укомплектовать гайкой 6006-**A и при необходимости уплотнительной прокладкой IP67 код 6060-****
2. n=1 для коробки 65300
3. n=2 для коробки 65301...65306

Взаим. инв. №

Подпись и дата

Инв. № подл.

Изм.	Кол.уч.	Лист	№док.	Подпись	Дата

DKC-2024.CMS.15

Узел по организации соединения распределительной коробки на металлической балке

Стадия	Лист	Листов
		1

DKC