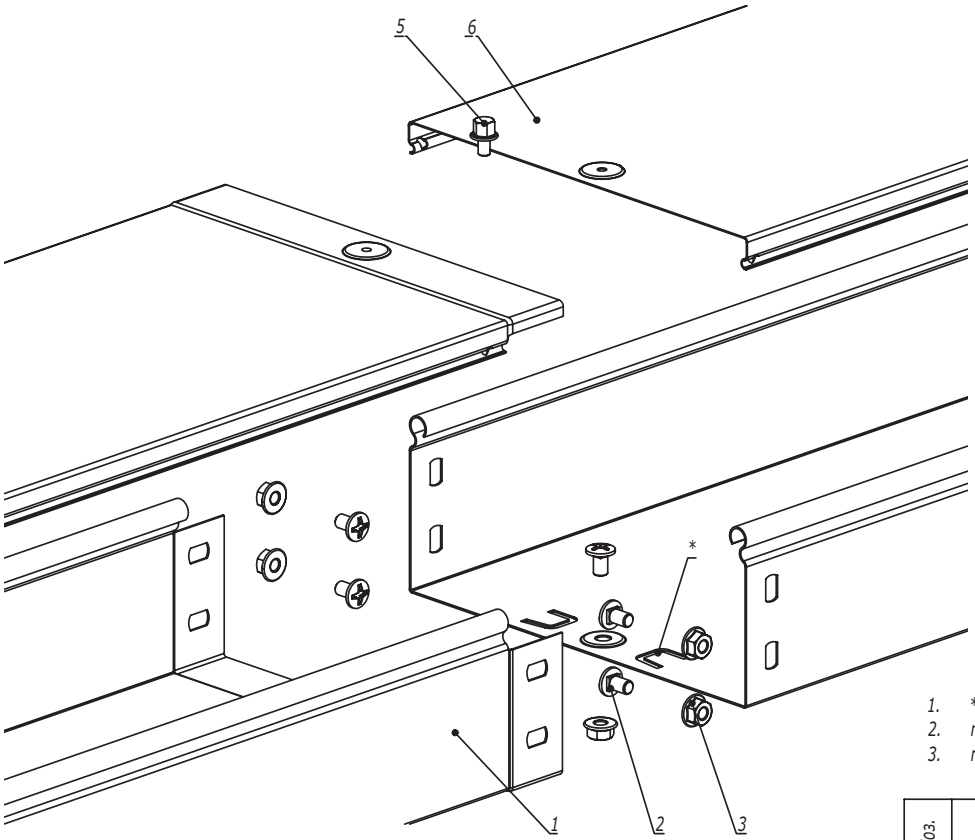

1. * - пластины необходимо подгибать наружу и вставлять в перфорацию ответной части лотка.
2. n=1 для высоты борта 50 мм.
3. n=2 для высоты борта 80, 100 мм.

Поз.	Наименование	Код	Кол.	Примечание
	Комплектация для лотка			
1	Лоток кабельный		2	
2	Винт с крестообразным шлицем М6х10	CM010610	n·2+1	
3	Гайка с насечкой М6 DIN 6923	CM100600	n·2+1	
	Комплектация для лотка			
4	Крышка на лоток		1	
5	Винт для электрического соединения М5	CM030508	1	

Изм.	Кол.уч.	Лист	№док.	Подпись	Дата	DKC-2018.S5.01		
Разработал		Тиунов И.А.			09.18	Соединение лотка "папа-мама"	Стадия	Лист	Листов
Проверил		Чередниченко Г.А.			09.18				1
Утвердил		Дядичко А.В.			09.18		DKC		

Формат А3

Взаим. инв. №

Подпись и дата

Инв. № подл.

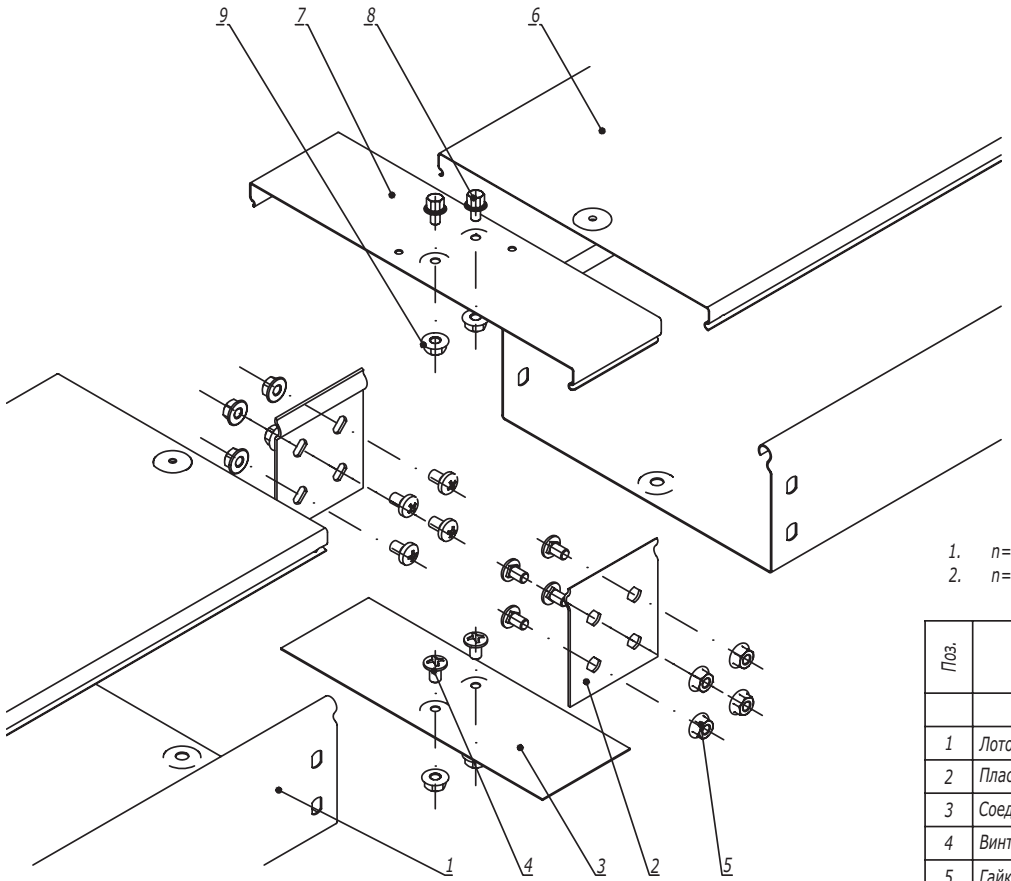

1. n=1 для высоты борта 50 мм.
2. n=2 для высоты борта 80, 100 мм.

Поз.	Наименование	Код	Кол.	Примечание
	Комплектация для лотка			
1	Лоток кабельный		2	
2	Пластина крепежная GTO		2	
3	Соединительная накладка CGB		1	
4	Винт с крестообразным шлицем М6х10	CM010610	n·4+2	
5	Гайка с насечкой М6 DIN 6923	CM100600	n·4+2	
	Комплектация для крышки			
6	Крышка на лоток		2	
7	Соединительная накладка CGC		1	
8	Винт для электрического соединения М5х8	CM030508	2	
9	Гайка с насечкой М5 DIN 6923	CM100500	2	

Изм.	Кол.уч.	Лист	№док.	Подпись	Дата	DKC-2018.S5.02		
Разработал		Тиунов И.А.			09.18	Соединение лотков в местах однотипных окончаний	Стадия	Лист	Листов
Проверил		Чередниченко Г.А.			09.18			1	2
Утвердил		Дядичко А.В.			09.18		DKC		

Взаим. инв. №

Подпись и дата

Инв. № подл.

Формат А3

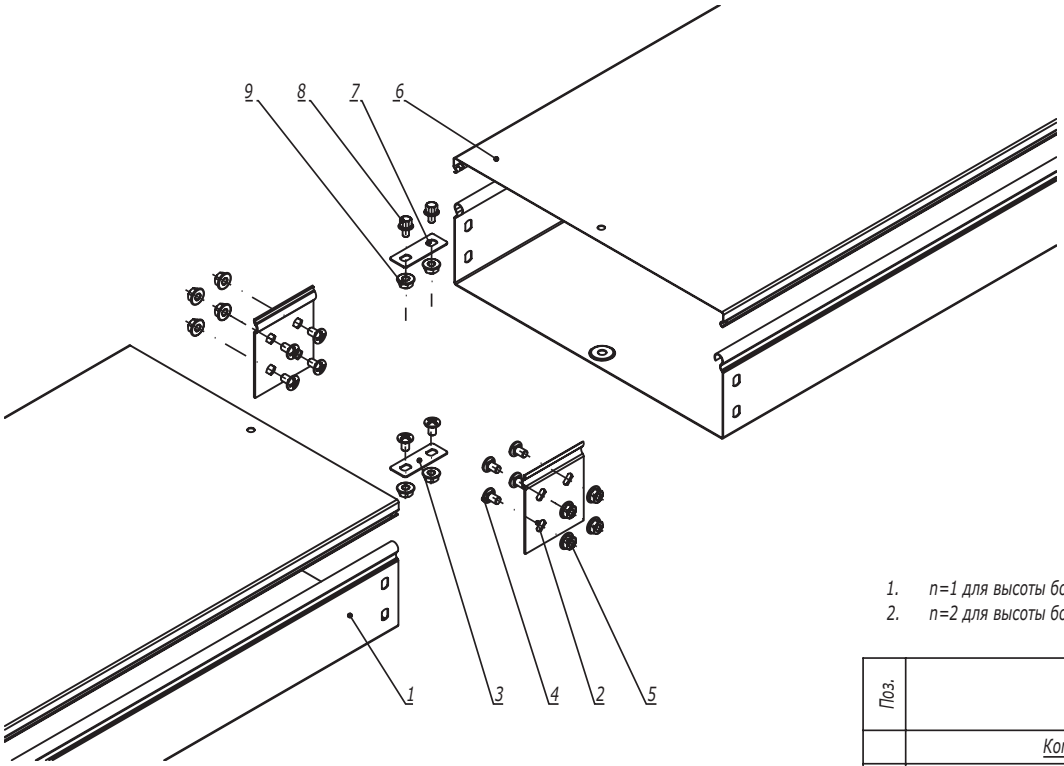

1. n=1 для высоты борта 50 мм.
2. n=2 для высоты борта 80, 100 мм.

Поз.	Наименование	Код	Кол.	Примечание
	Комплектация для лотка			
1	Лоток кабельный		2	
2	Пластина крепежная GTO		2	
3	Пластина для заземления PTCE	37501	1	
4	Винт с крестообразным шлицем M6x10	CM010610	n·4+2	
5	Гайка с насечкой M6 DIN 6923	CM100600	n·4+2	
	Комплектация для крышки			
6	Крышка на лоток		2	
7	Пластина для заземления PTCE	37501	1	
8	Винт для электрического соединения M5x8	CM030508	2	
9	Гайка с насечкой M5 DIN 6923	CM100500	2	

Изм.	Кол.уч.	Лист	№док.	Подпись	Дата

DKC-2018.S5.02

Лист 2

Формат А3

Взаим. инв. №

Подпись и дата

Инв. № подл.

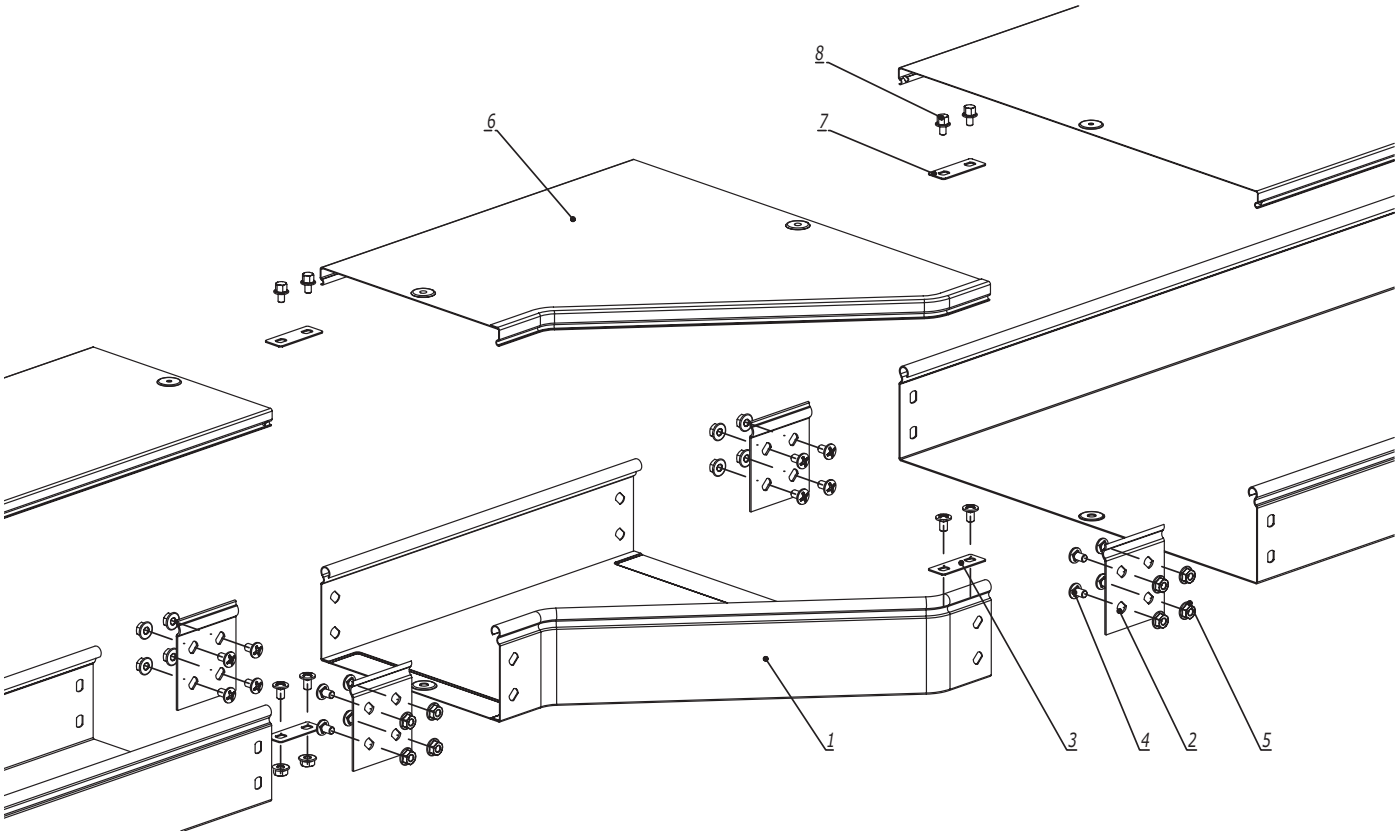

Поз.	Наименование	Код	Кол.	Примечание
	Состав комплектного аксессуара			
1	Переходник RRC / правосторонний RRD/левосторонний RRS		1	Код комплекта: 362**K/363**K/ 364**K/365**K
2	Пластина крепежная GTO		4	
3	Пластина для заземления PTCE		2	
4	Винт с крестообразным шлицем M6x10		n·8+4	
5	Гайка с насечкой M6 DIN 6923		n·8+4	
	Комплектация для крышки			
6	Крышка на переходник		1	
7	Пластина для заземления PTCE	37501	2	
8	Винт для электрического соединения M5x8	CM030508	4	

1. n=1 для высоты борта (H) 50 мм.
2. n=2 для высоты борта (H) 80, 100 мм.

Взаим. инв. №

Подпись и дата

Инв. № подл.

Изм.	Кол.уч.	Лист	№док.	Подпись	Дата	DKC-2018.S5.03		
Разработал		Тиунов И.А.			09.18	Переход по ширине	Стадия	Лист	Листов
Проверил		Чередниченко Г.А.			09.18				1
Утвердил		Дядичко А.В.			09.18		DKC		

Формат А3

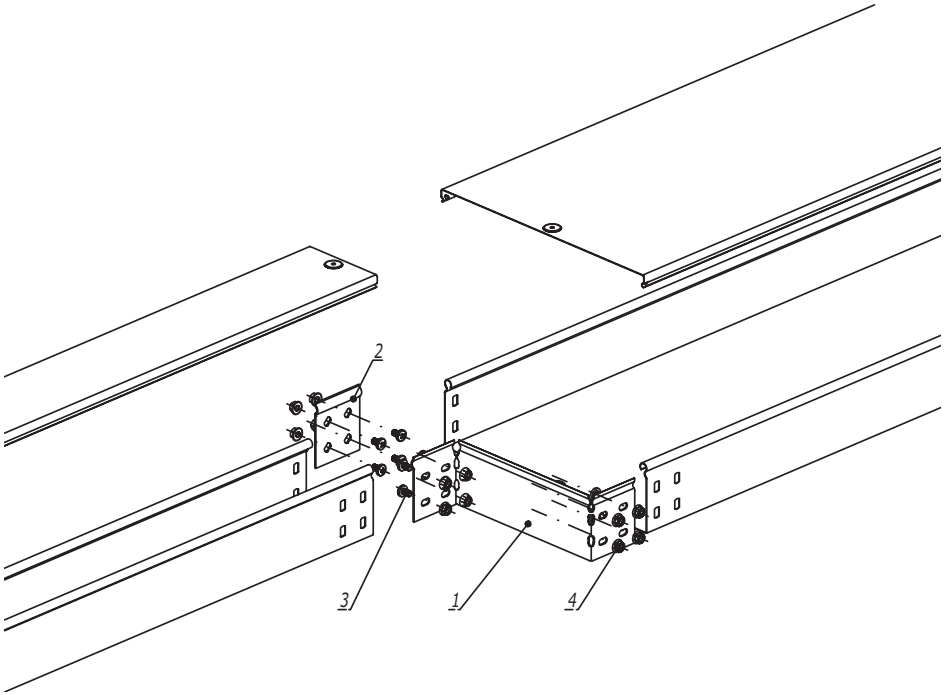

1. n=1 для высоты борта (H) 50 мм.
2. n=2 для высоты борта (H) 80, 100 мм.

Поз.	Наименование	Код	Кол.	Примечание
	Комплектация для аксессуара			
1	Редукция упрощённая		1	
2	Пластина крепежная GTO		1	
3	Винт с крестообразным шлицем М6х10	CM010610	n·6	
4	Гайка с насечкой М6 DIN 6923	CM100600	n·6	

Изм.	Кол.уч.	Лист	№док.	Подпись	Дата	DKC-2018.S5.04		
Разработал		Тиунов И.А.			09.18	Переход по ширине упрощенный	Стадия	Лист	Листов
Проверил		Чередниченко Г.А.			09.18				1
Утвердил		Дядичко А.В.			09.18		DKC		

Формат А3

Взаим. инв. №

Подпись и дата

Инв. № подл.

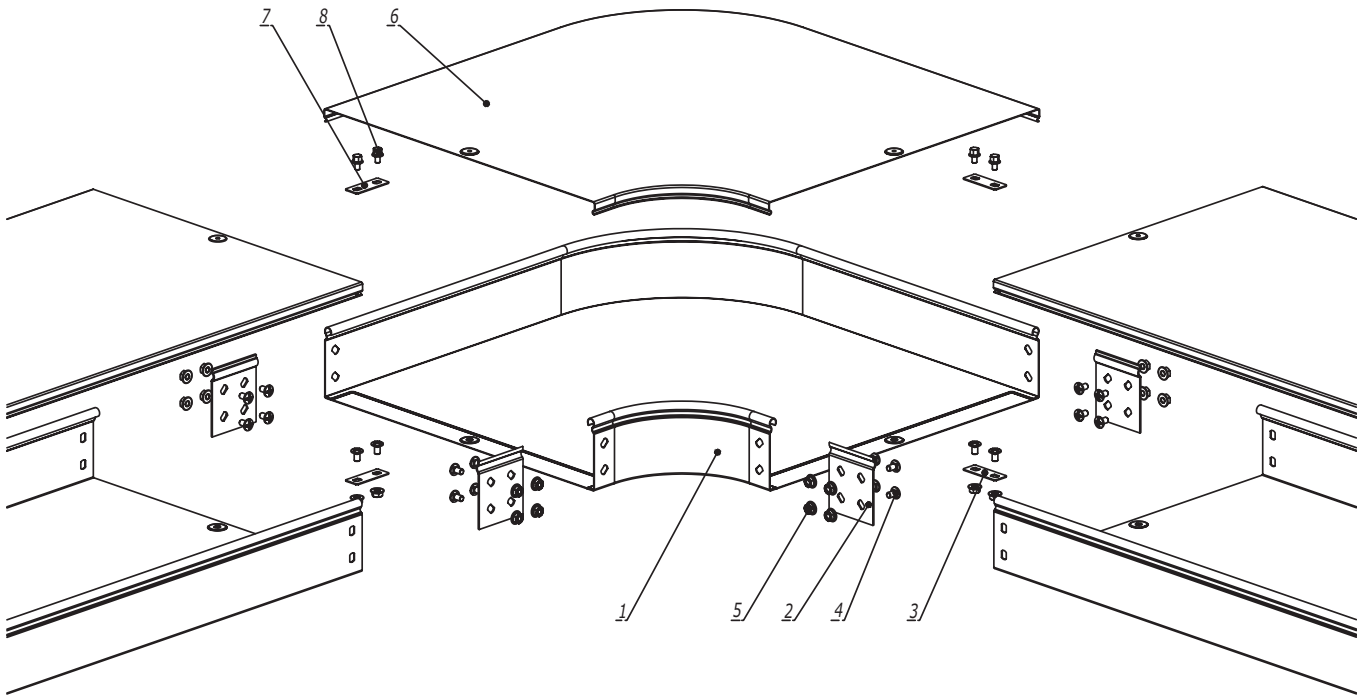

Поз.	Наименование	Код	Кол.	Примечание
	Состав комплектного аксессуара			
1	Угол горизонтальный CPO45/CPO90		1	Код комплекта: 360**K/ 361**K
2	Пластина крепежная GTO		4	
3	Пластина для заземления PTCE		2	
4	Винт с крестообразным шлицем M6x10		n·8+4	
5	Гайка с насечкой M6 DIN 6923		n·8+4	
	Комплектация для крышки			
6	Крышка к углу горизонтальному		1	
7	Пластина для заземления PTCE	37501	2	
8	Винт для электрического соединения M5x8	CM030508	4	

1. n=1 для высоты борта (H) 50 мм.
2. n=2 для высоты борта (H) 80, 100 мм.

Изм.	Кол.уч.	Лист	№док.	Подпись	Дата	DKC-2018.S5.05		
Разработал		Тиунов И.А.			09.18	Угол горизонтальный	Стадия	Лист	Листов
Проверил		Чередниченко Г.А.			09.18				1
Утвердил		Дядичко А.В.			09.18		DKC		

Формат А3

Взаим. инв. №
Подпись и дата
Инв. № подл.

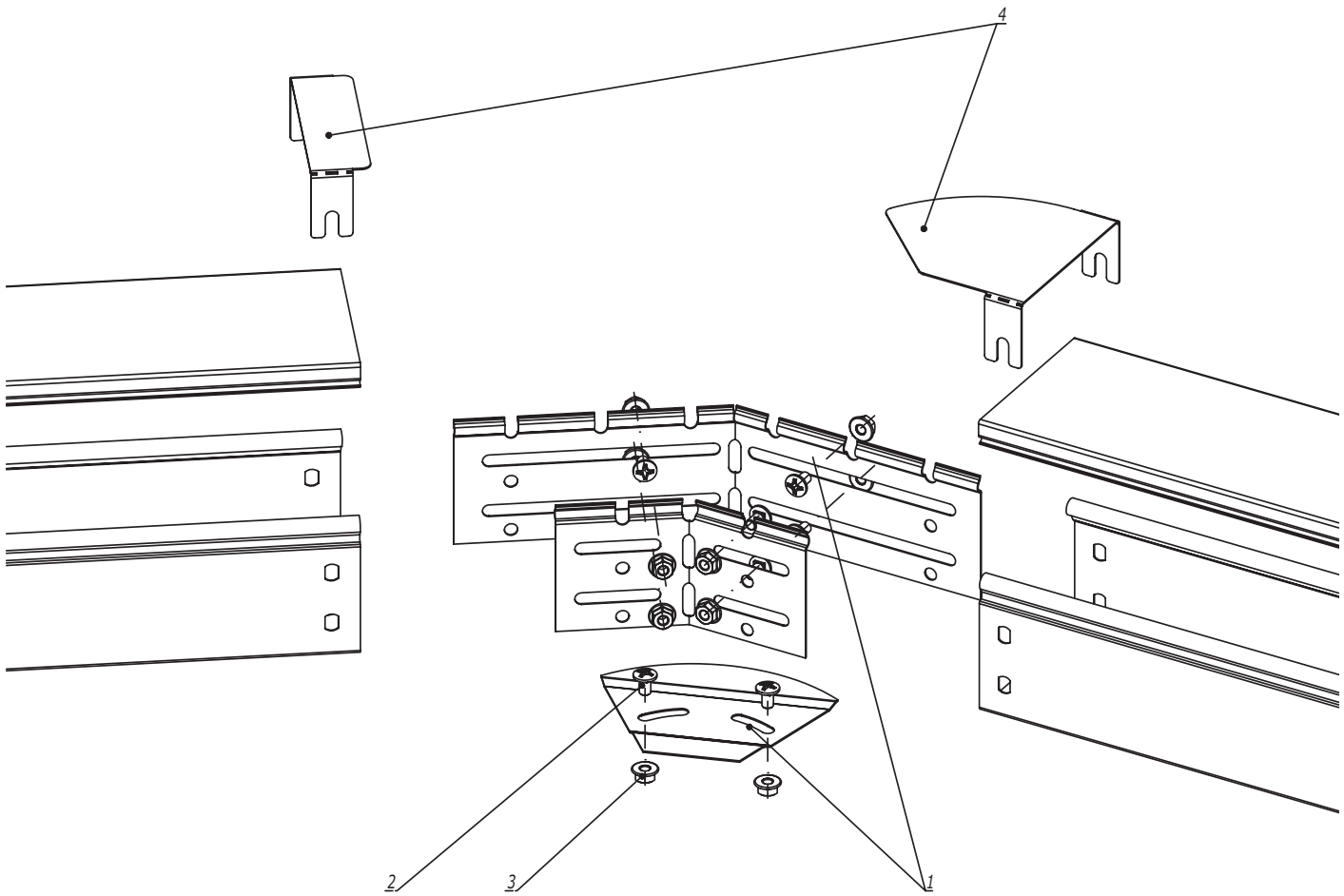

1. n=1 для высоты борта (H) 50 мм.
2. n=2 для высоты борта (H) 80, 100 мм.

Поз.	Наименование	Код	Кол.	Примечание
	Комплектация для аксессуара			
1	Угол горизонтальный изменяемый СРО		1	
2	Винт с крестообразным шлицем М6х10	СМ010610	n·4+2	
3	Гайка с насечкой М6 DIN 6923	СМ100600	n·4+2	
4	Крышка для угла горизонтального изменяемого СРО		1	

Изм.	Кол.уч.	Лист	№док.	Подпись	Дата	DKC-2018.S5.06		
Разработал		Тиунов И.А.			09.18	Угол горизонтальный 0-44°	Стадия	Лист	Листов
Проверил		Чередниченко Г.А.			09.18			1	2
Утвердил		Дядичко А.В.			09.18		DKC		

Формат А3

Взаим. инв. №

Подпись и дата

Инв. № подл.

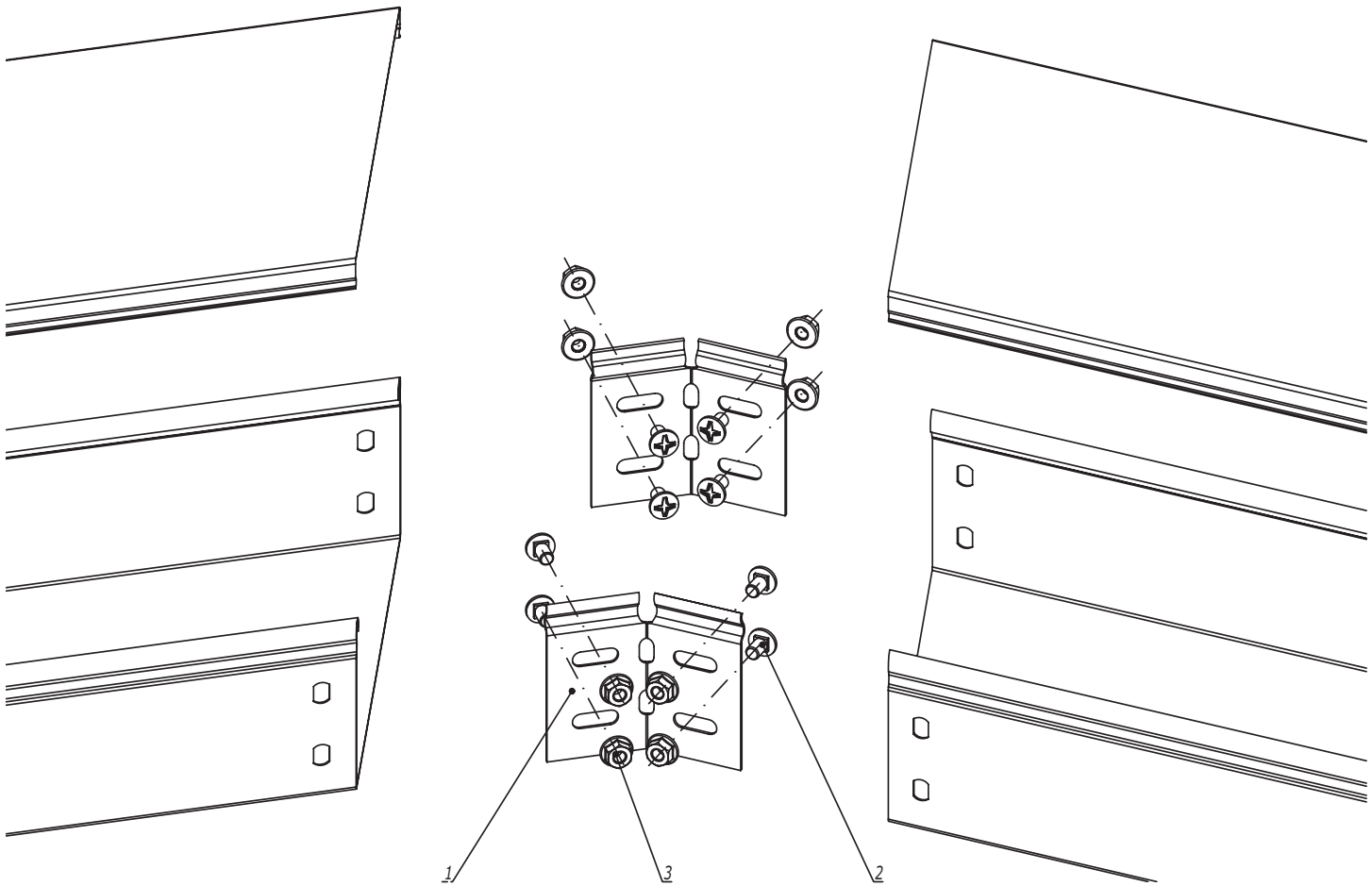

Поз.	Наименование	Код	Кол.	Примечание
	Комплектация для аксессуара			
1	Соединитель регулируемый горизонтальный		1	
2	Винт с крестообразным шлицем М6х10	СМ010610	n·4	
3	Гайка с насечкой М6 DIN 6923	СМ100600	n·4	

1. n=1 для высоты борта (Н) 50 мм.
2. n=2 для высоты борта (Н) 80, 100 мм.
3. Для осуществления поворота по данной схеме необходимо отрезать кабельные лотки под нужным углом.

Изм.	Кол.уч.	Лист	№док.	Подпись	Дата

DKC-2018.S5.06

Лист 2

Формат А3

Взаим. инв. №

Подпись и дата

Инв. № подл.

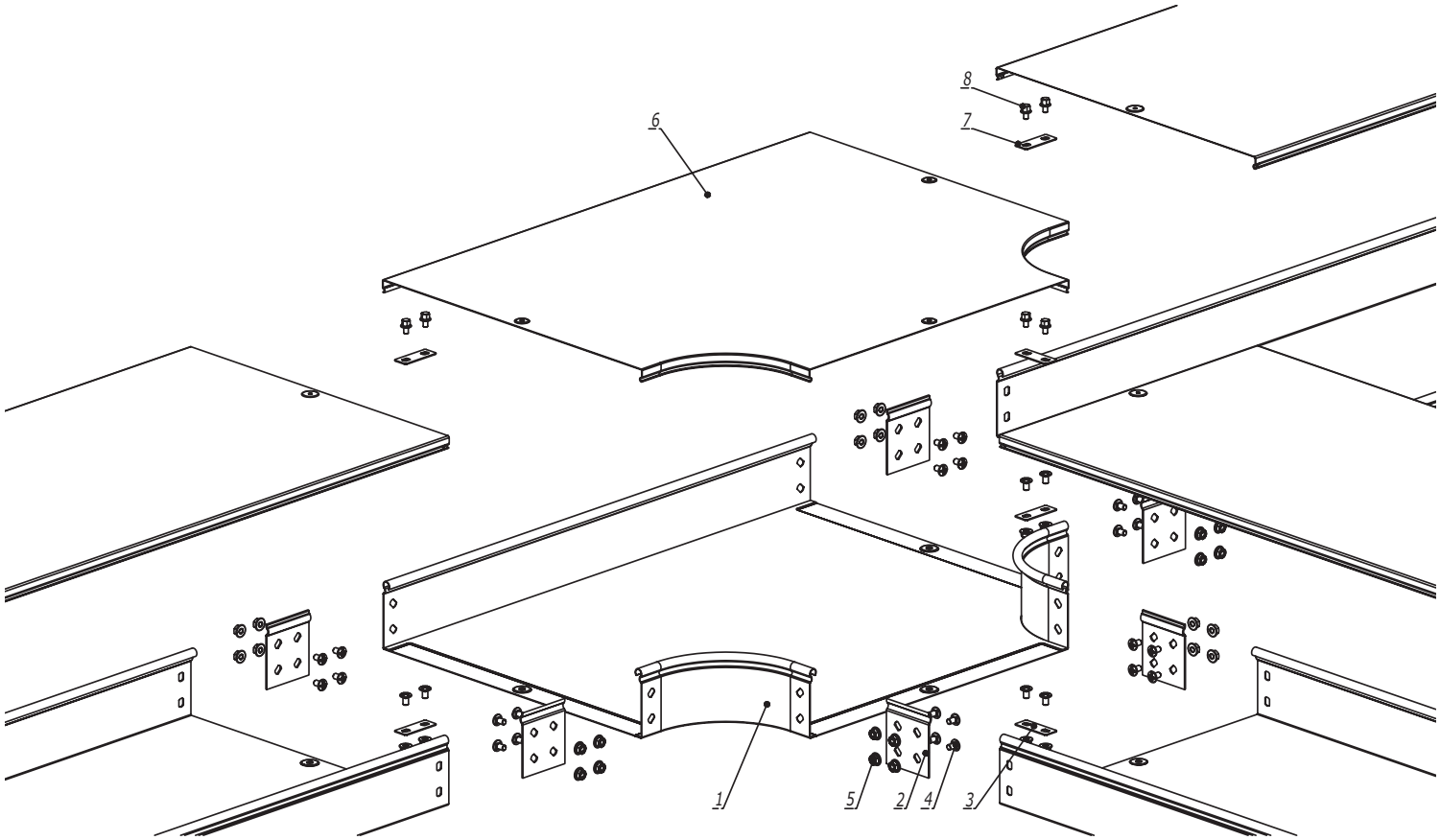

Поз.	Наименование	Код	Кол.	Примечание
	Состав комплектного аксессуара			
1	Ответвитель Т-образный DPT		1	Код комплекта: 361**K
2	Пластина крепежная GTO		6	
3	Пластина для заземления PTCE		3	
4	Винт с крестообразным шлицем M6x10		n·12+6	
5	Гайка с насечкой M6 DIN 6923		n·12+6	
	Комплектация для крышки			
6	Крышка на ответвитель Т-образный DPT		1	
7	Пластина для заземления PTCE	37501	3	
8	Винт для электрического соединения M5x8	CM030508	6	

1. n=1 для высоты борта (H) 50 мм.
2. n=2 для высоты борта (H) 80, 100 мм.

Изм.	Кол.уч.	Лист	№док.	Подпись	Дата	DKC-2018.S5.07		
Разработал		Тиунов И.А.			09.18	Ответвитель Т-образный DPT	Стадия	Лист	Листов
Проверил		Чередниченко Г.А.			09.18				1
Утвердил		Дядичко А.В.			09.18		DKC		

Взаим. инв. №

Подпись и дата

Инв. № подл.

Формат А3

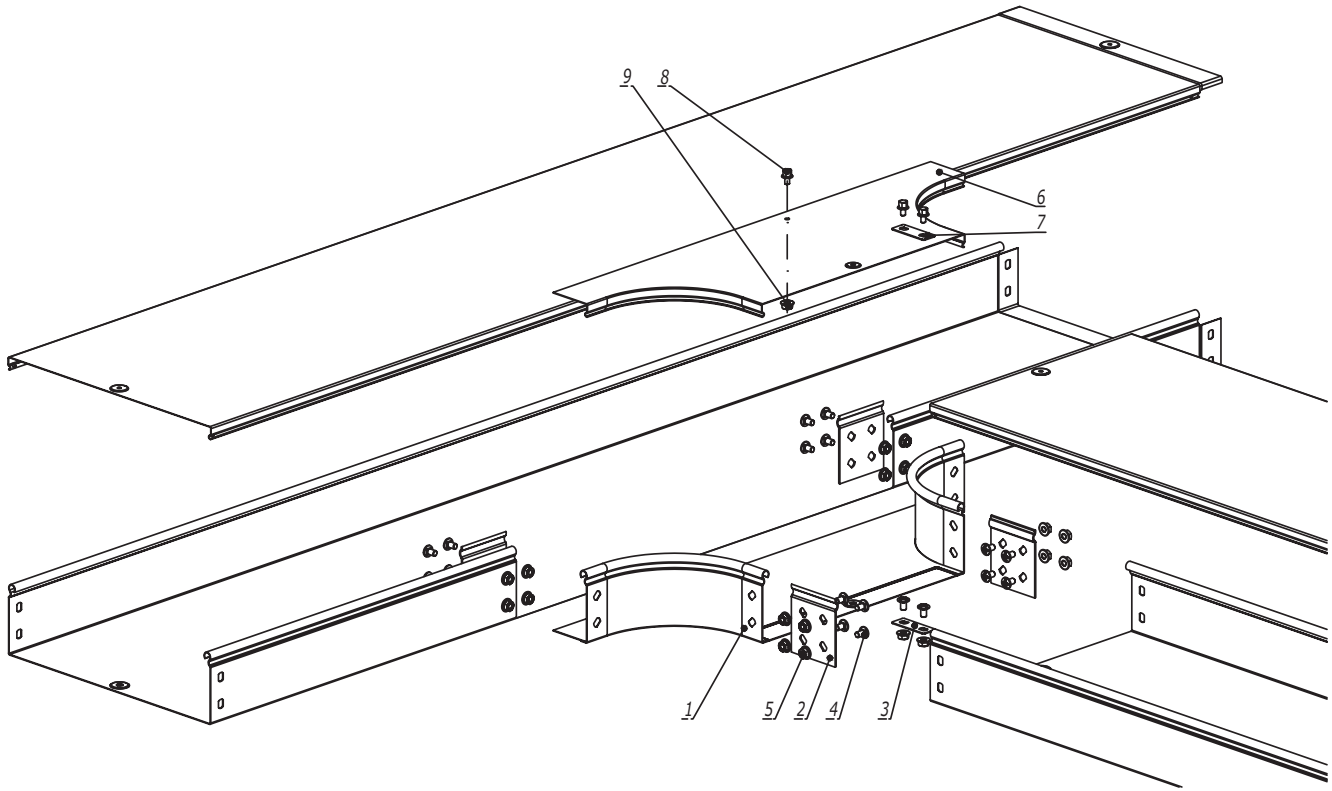

Поз.	Наименование	Код	Кол.	Примечание
	Состав комплектного аксессуара			
1	Ответвитель Т-образный DL		1	Код комплекта: 362**К
2	Пластина крепежная GTO		4	
3	Пластина для заземления PTCE		1	
4	Винт с крестообразным шлицем М6х10		n·8+2	
5	Гайка с насечкой М6 DIN 6923		n·8+2	
	Комплектация для крышки			
6	Крышка на ответвитель Т-образный DL		1	
7	Пластина для заземления PTCE	37501	1	
8	Винт для электрического соединения М5х8	CM030508	3	
9	Гайка с насечкой М5 DIN 6923	CM100500	1	

1. n=1 для высоты борта (Н) 50 мм.
2. n=2 для высоты борта (Н) 80, 100 мм.

Изм.	Кол.уч.	Лист	№док.	Подпись	Дата	DKC-2018.S5.08		
Разработал		Тиунов И.А.			09.18	Ответвитель Т-образный DL	Стадия	Лист	Листов
Проверил		Чередниченко Г.А.			09.18				1
Утвердил		Дядичко А.В.			09.18		DKC		

Взаим. инв. № | Подпись и дата | Инв. № подл.

Формат А3

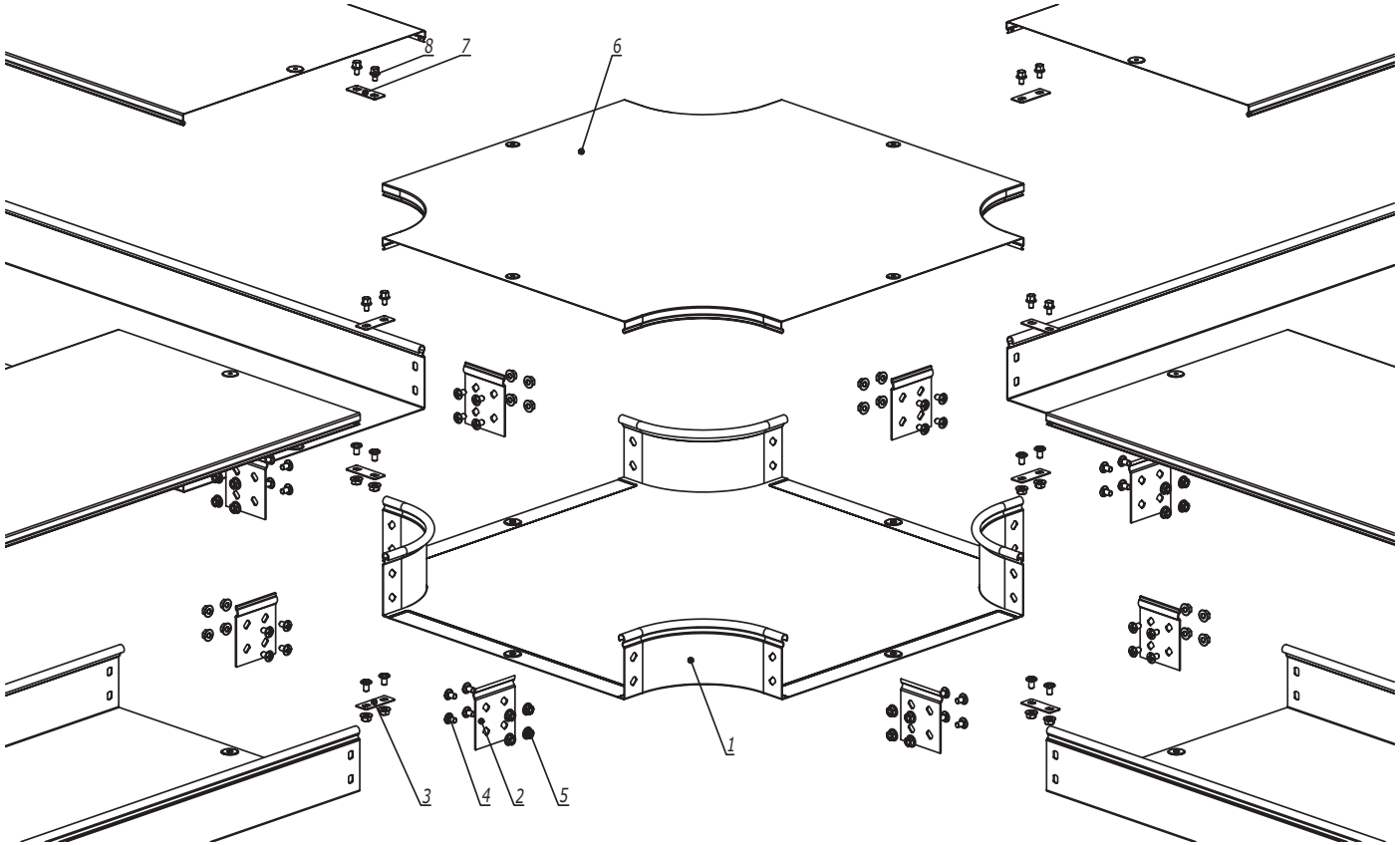

Поз.	Наименование	Код	Кол.	Примечание
	Состав комплектного аксессуара			
1	Ответвитель Х-образный DPX		1	Код комплекта: 361**К
2	Пластина крепежная GTO		8	
3	Пластина для заземления PTCE		4	
4	Винт с крестообразным шлицем М6х10		n·16+8	
5	Гайка с насечкой М6 DIN 6923		n·16+8	
	Комплектация для крышки			
6	Крышка на ответвитель Х-образный DPX		1	
7	Пластина для заземления PTCE	37501	4	
8	Винт для электрического соединения М5х8	CM030508	8	

1. n=1 для высоты борта (Н) 50 мм.
2. n=2 для высоты борта (Н) 80, 100 мм.

Взаим. инв. №
Подпись и дата
Инв. № подл.

Изм.	Кол.уч.	Лист	№док.	Подпись	Дата	DKC-2018.S5.09		
Разработал		Тиунов И.А.			09.18	Ответвитель Х-образный DPX	Стадия	Лист	Листов
Проверил		Чередниченко Г.А.			09.18				1
Утвердил		Дядичко А.В.			09.18		DKC		

Формат А3

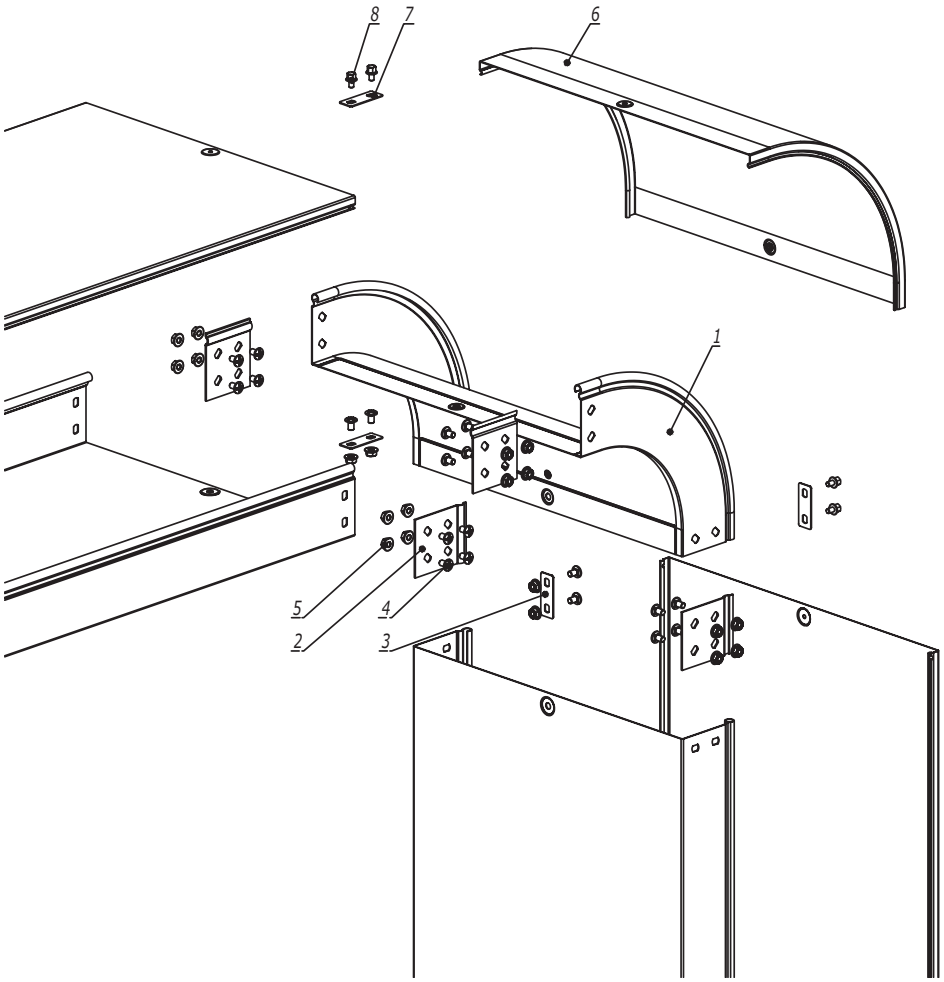

1. n=1 для высоты борта (H) 50 мм.
2. n=2 для высоты борта (H) 80, 100 мм.

Поз.	Наименование	Код	Кол.	Примечание
	Состав комплектного аксессуара			
1	Угол вертикальный внешний CD 45/CD 90		1	Код комплекта: 367**K/ 368**K
2	Пластина крепежная GTO		4	
3	Пластина для заземления PTCE		2	
4	Винт с крестообразным шлицем M6x10		n·8+4	
5	Гайка с насечкой M6 DIN 6923		n·8+4	
	Комплектация для крышки			
6	Крышка на угол вертикальный внешний		1	
7	Пластина для заземления PTCE	37501	2	
8	Винт для электрического соединения M5x8	CM030508	4	

Изм.	Кол.уч.	Лист	№док.	Подпись	Дата	DKC-2018.S5.10			
Разработал		Тиунов И.А.			09.18	Угол вертикальный внешний CD90/CD45	Стадия	Лист	Листов
Проверил		Чередниченко Г.А.			09.18				1
Утвердил		Дядичко А.В.			09.18		DKC		

Формат А3

Взаим. инв. №

Подпись и дата

Инв. № подл.

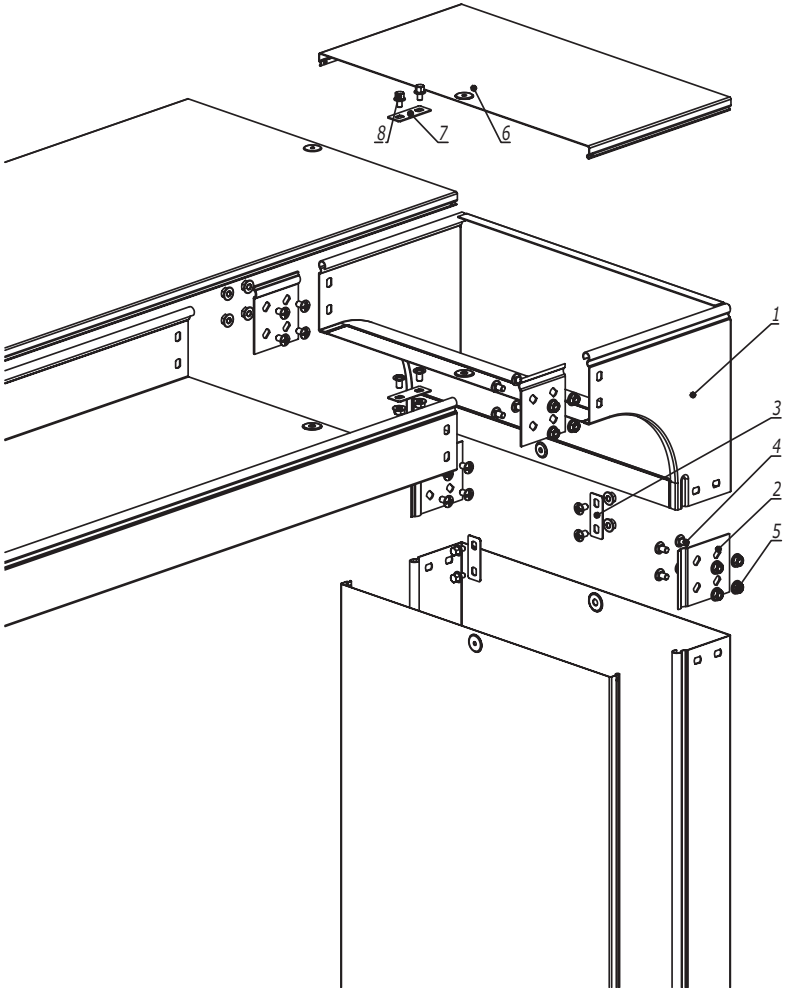

1. n=1 для высоты борта (H) 50 мм.
2. n=2 для высоты борта (H) 80, 100 мм.

Поз.	Наименование	Код	Кол.	Примечание
	Состав комплектного аксессуара			
1	Угол вертикальный внешний CDV90		1	Код комплекта: 373**K/ 374**K/ 375**K
2	Пластина крепежная GTO		4	
3	Пластина для заземления PTCE		2	
4	Винт с крестообразным шлицем M6x10		n·8+4	
5	Гайка с насечкой M6 DIN 6923		n·8+4	
	Комплектация для крышки			
6	Крышка на угол вертикальный внешний		1	
7	Пластина для заземления PTCE	37501	2	
8	Винт для электрического соединения M5x8	CM030508	4	

Изм.	Кол.уч.	Лист	№док.	Подпись	Дата	DKC-2018.S5.11		
Разработал		Тиунов И.А.			09.18	Угол вертикальный внешний CDV90	Стадия	Лист	Листов
Проверил		Чередниченко Г.А.			09.18				1
Утвердил		Дядичко А.В.			09.18		DKC		

Формат А3

Взаим. инв. №

Подпись и дата

Инв. № подл.

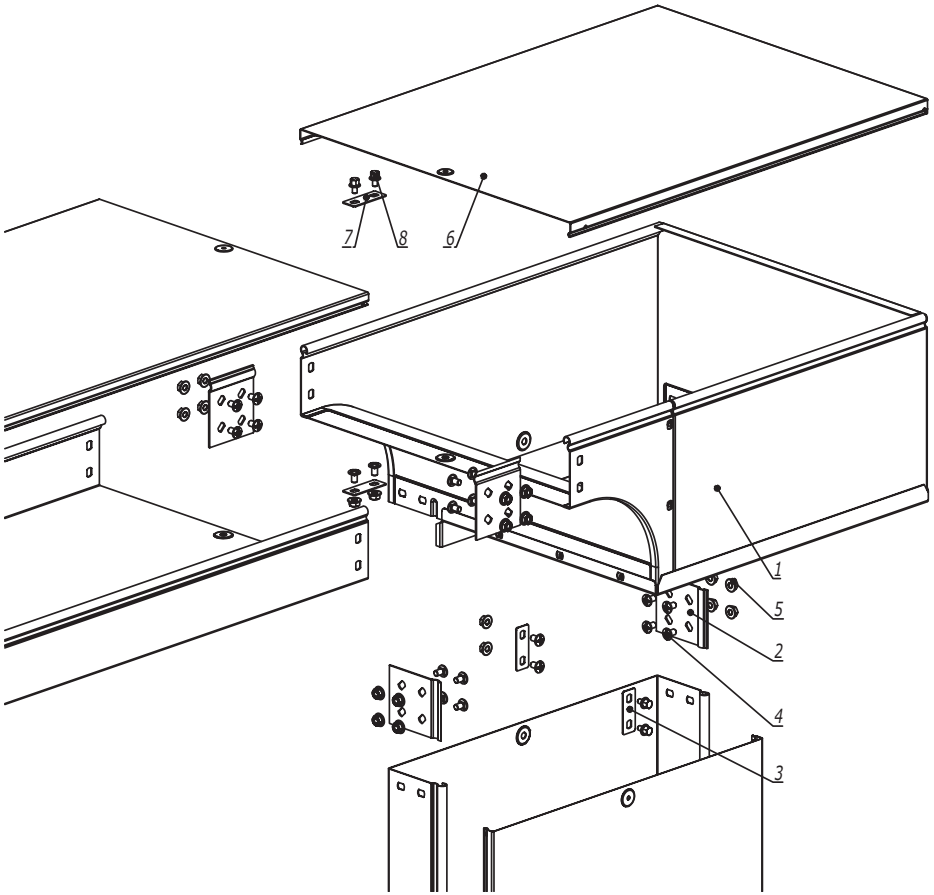

1. n=1 для высоты борта (H) 50 мм.
2. n=2 для высоты борта (H) 80, 100 мм.

Поз.	Наименование	Код	Кол.	Примечание
	Состав комплектного аксессуара			
1	Угол вертикальный внешний CDSS90/CDSD90		1	Код комплекта: 370**K/371**K/ 375**K/ 376**K
2	Пластина крепежная GTO		4	
3	Пластина для заземления PTCE		2	
4	Винт с крестообразным шлицем M6x10		n·8+4	
5	Гайка с насечкой M6 DIN 6923		n·8+4	
	Комплектация для крышки			
6	Крышка на угол вертикальный внешний		1	
7	Пластина для заземления PTCE	37501	1	
8	Винт для электрического соединения M5x8	CM030508	3	

Изм.	Кол.уч.	Лист	№док.	Подпись	Дата	DKC-2018.S5.12			
Разработал		Тиунов И.А.			09.18	Угол вертикальный внешний CDSD90/CDSS90	Стадия	Лист	Листов
Проверил		Чередниченко Г.А.			09.18				1
Утвердил		Дядичко А.В.			09.18		DKC		

Формат А3

Взаим. инв. №

Подпись и дата

Инв. № подл.

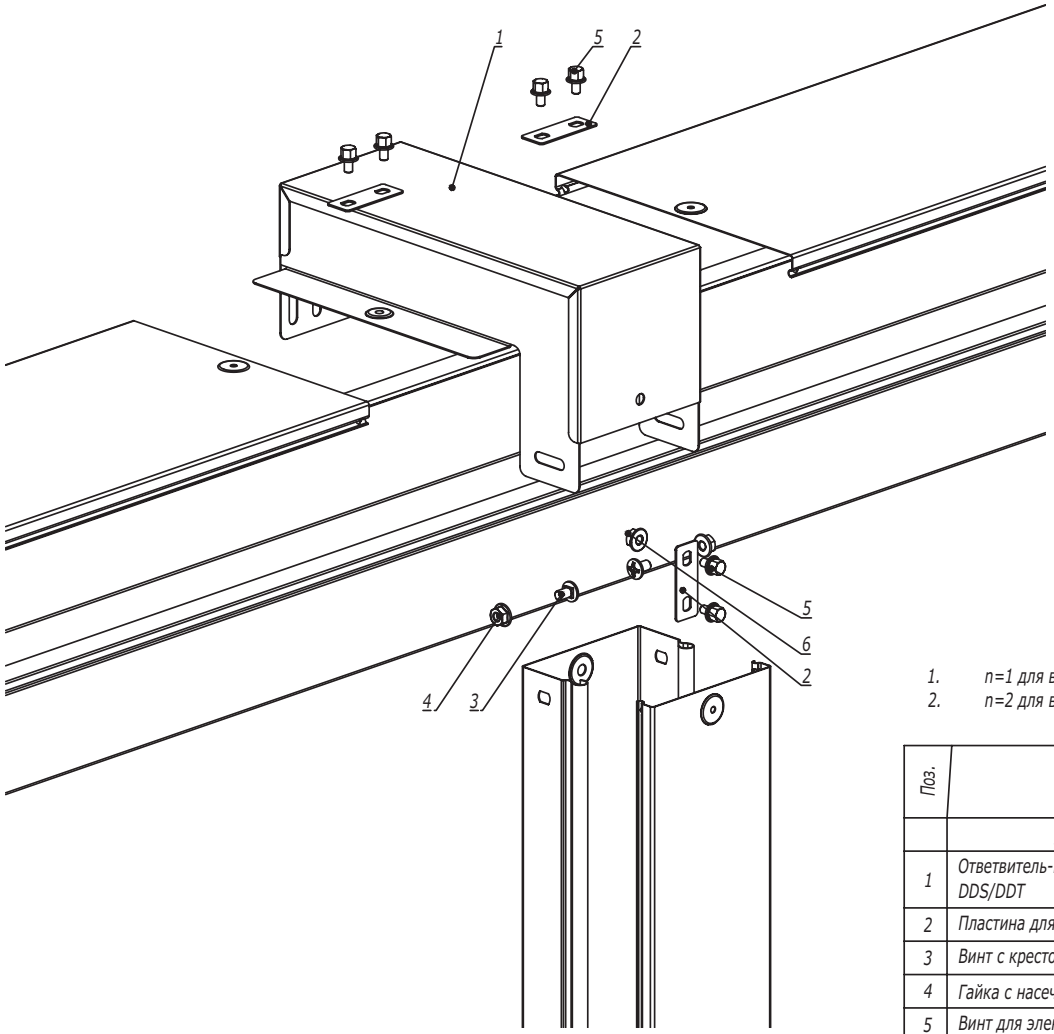

1. n=1 для высоты борта (H) 50 мм.
2. n=2 для высоты борта (H) 80, 100 мм.

Поз.	Наименование	Код	Кол.	Примечание
	Состав комплектного аксессуара			
1	Ответвитель-крышка Т-образный вертикальный вниз DDS/DDT		1	Код комплекта: 365**K/373**K
2	Пластина для заземления PTCE		3	
3	Винт с крестообразным шлицем M6x10		4	
4	Гайка с насечкой M6 DIN 6923		4	
5	Винт для электрического соединения M5x8		6	
6	Гайка с насечкой M5 DIN 6923		1	

Изм.	Кол.уч.	Лист	№док.	Подпись	Дата	DKC-2018.S5.13			
Разработал		Тиунов И.А.			09.18	Ответвитель крышка Т-образный вертикальный вниз DDS/DDT	Стадия	Лист	Листов
Проверил		Чередниченко Г.А.			09.18				1
Утвердил		Дядичко А.В.			09.18		DKC		

Формат А3

Взаим. инв. №

Подпись и дата

Инв. № подл.

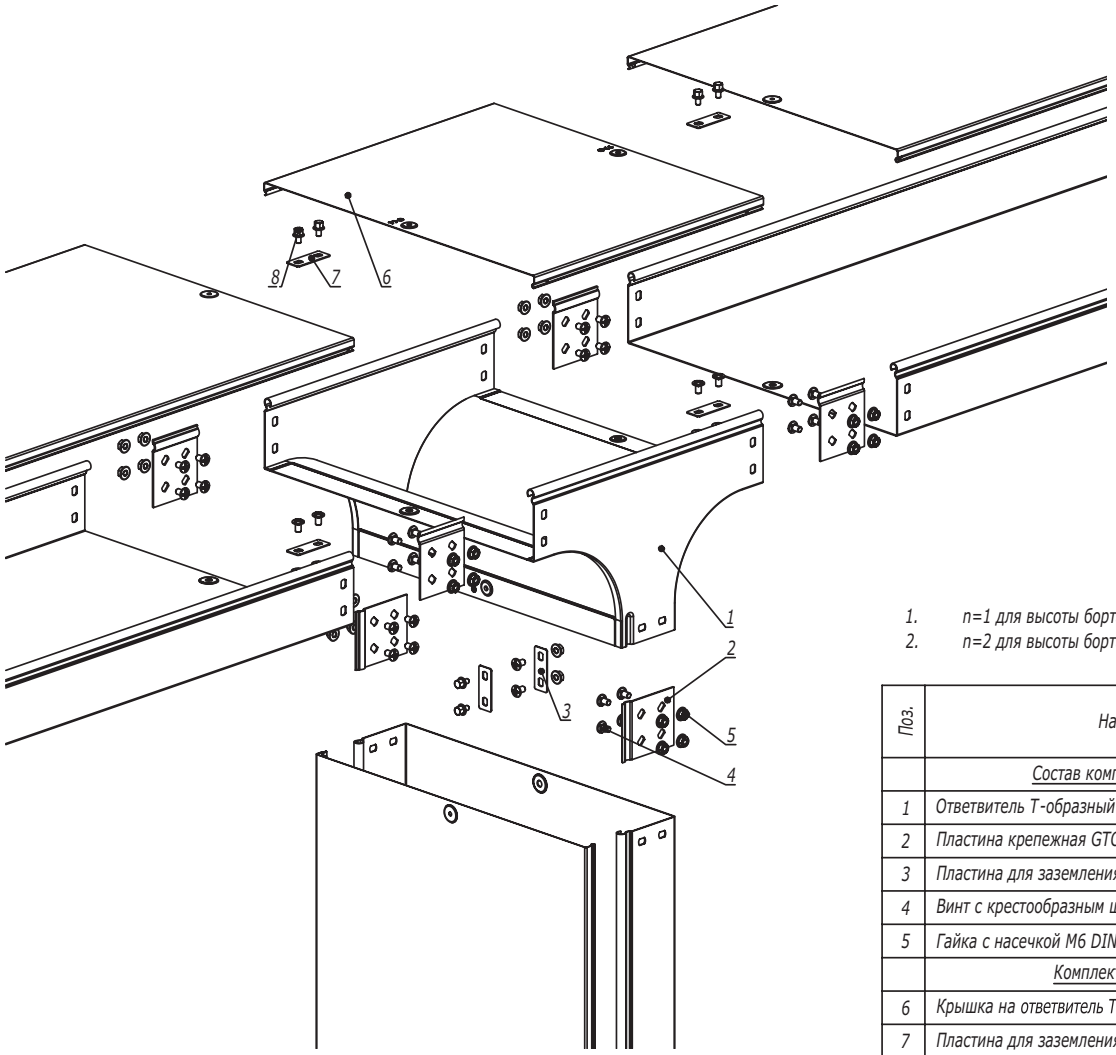

1. n=1 для высоты борта (H) 50 мм.
2. n=2 для высоты борта (H) 80, 100 мм.

Поз.	Наименование	Код	Кол.	Примечание
	Состав комплектного аксессуара			
1	Ответвитель Т-образный вертикальный TD		1	Код комплекта: 371**K/375**K
2	Пластина крепежная GTO		6	
3	Пластина для заземления PTCE		3	
4	Винт с крестообразным шлицем M6x10		n·12+6	
5	Гайка с насечкой M6 DIN 6923		n·12+6	
	Комплектация для крышки			
6	Крышка на ответвитель Т-образный вертикальный TD		1	
7	Пластина для заземления PTCE	37501	3	
8	Винт для электрического соединения M5x8	CM030508	6	

Изм.	Кол.уч.	Лист	№док.	Подпись	Дата	DKC-2018.S5.14			
Разработал		Тиунов И.А.			09.18	Ответвитель Т-образный вертикальный TD	Стадия	Лист	Листов
Проверил		Чередниченко Г.А.			09.18				1
Утвердил		Дядичко А.В.			09.18		DKC		

Формат А3

Взаим. инв. №

Подпись и дата

Инв. № подл.

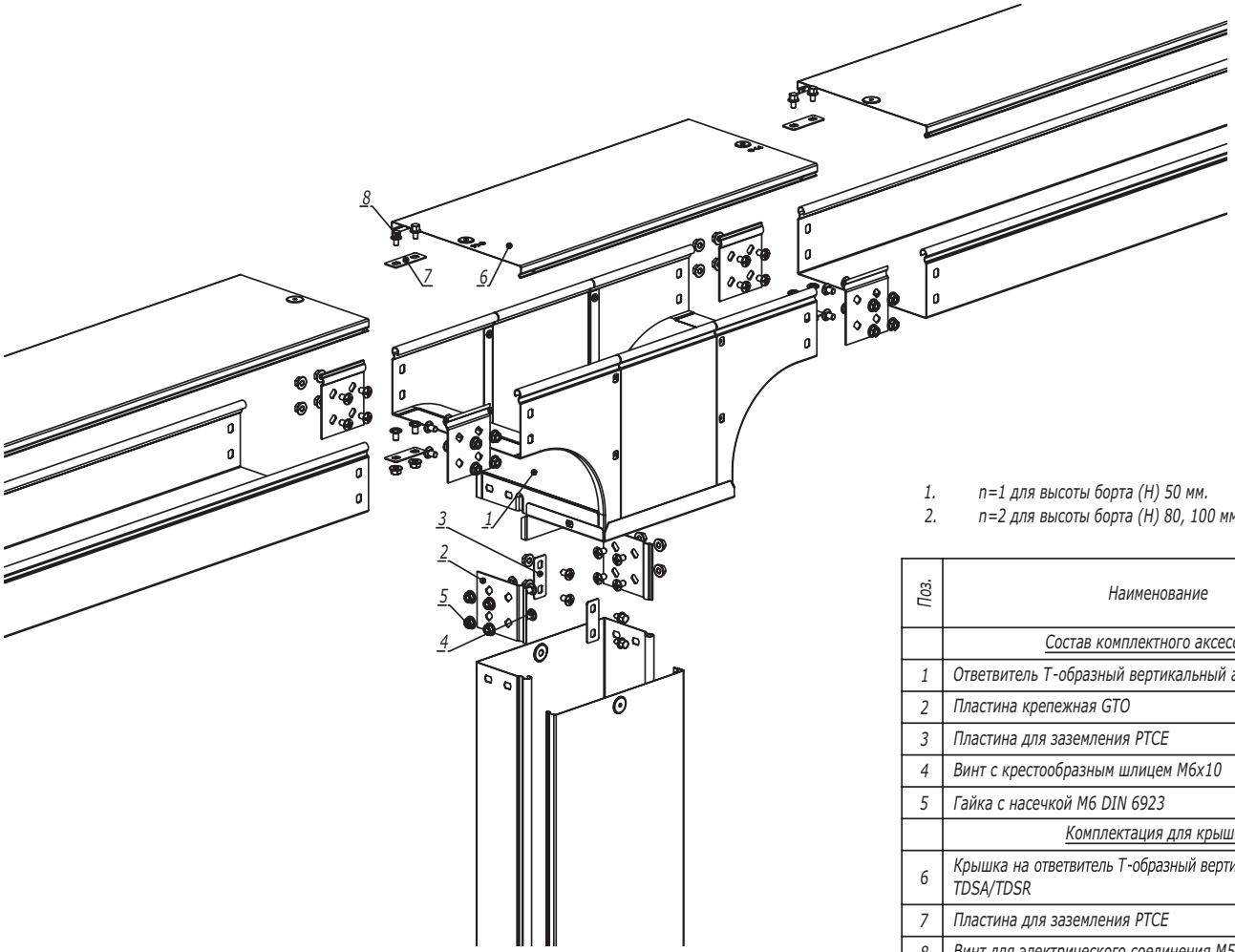

1. n=1 для высоты борта (H) 50 мм.
2. n=2 для высоты борта (H) 80, 100 мм.

Поз.	Наименование	Код	Кол.	Примечание
	Состав комплектного аксессуара			
1	Ответвитель Т-образный вертикальный а TDS/ TDSA/TDSR		1	Код комплекта: 371**K/375**K/ 376**K
2	Пластина крепежная GTO		6	
3	Пластина для заземления PTCE		3	
4	Винт с крестообразным шлицем M6x10		n·12+6	
5	Гайка с насечкой M6 DIN 6923		n·12+6	
	Комплектация для крышки			
6	Крышка на ответвитель Т-образный вертикальный TDS/ TDSA/TDSR		1	
7	Пластина для заземления PTCE	37501	3	
8	Винт для электрического соединения M5x8	CM030508	6	

Изм.	Кол.уч.	Лист	№док.	Подпись	Дата	DKC-2018.S5.15		
Разработал		Тиунов И.А.			09.18	Ответвитель Т-образный вертикальный TDS/TRSA/TDSR	Стадия	Лист	Листов
Проверил		Чередниченко Г.А.			09.18				1
Утвердил		Дядичко А.В.			09.18		DKC		

Формат А3

Взаим. инв. №

Подпись и дата

Инв. № подл.

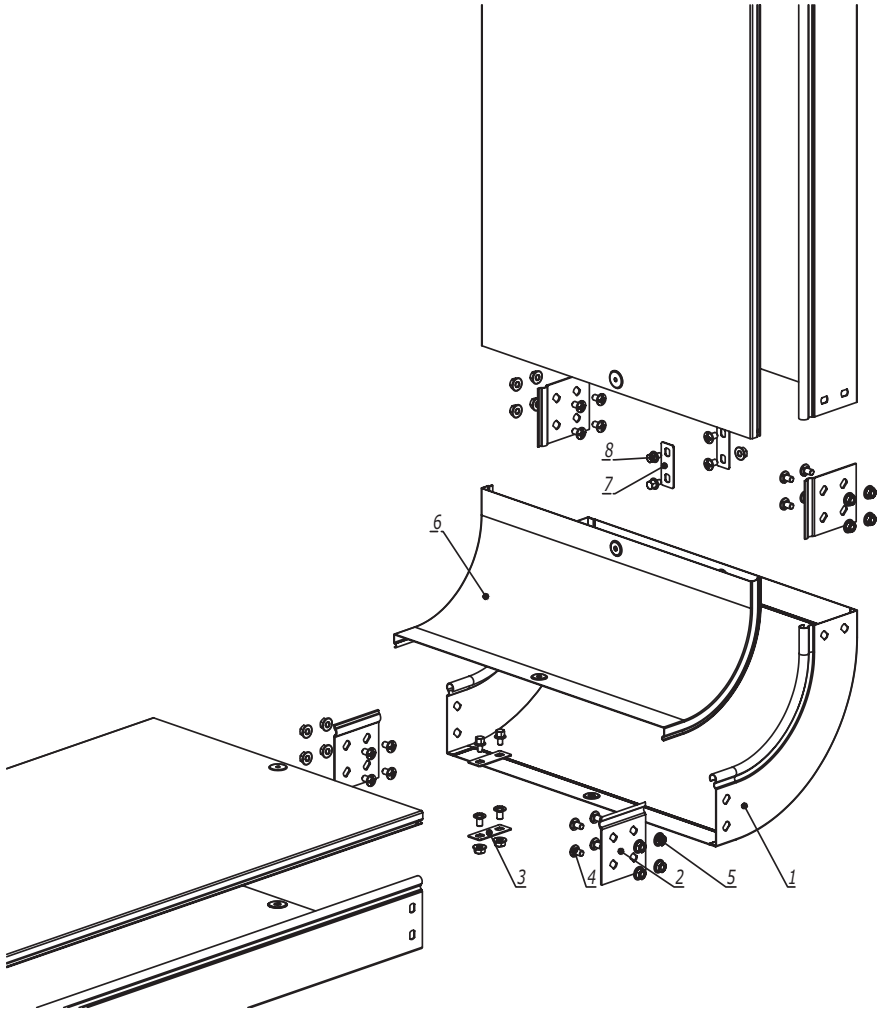

1. n=1 для высоты борта (H) 50 мм.
2. n=2 для высоты борта (H) 80, 100 мм.

Поз.	Наименование	Код	Кол.	Примечание
	Состав комплектного аксессуара			
1	Угол вертикальный внутренний CS45/CS90		1	Код комплекта: 366**K/ 367**K
2	Пластина крепежная GTO		4	
3	Пластина для заземления PTCE		2	
4	Винт с крестообразным шлицем M6x10		n·8+4	
5	Гайка с насечкой M6 DIN 6923		n·8+4	
	Комплектация для крышки			
6	Крышка на угол вертикальный внутренний		1	
7	Пластина для заземления PTCE	37501	2	
8	Винт для электрического соединения M5x8	CM030508	4	

Изм.	Кол.уч.	Лист	№док.	Подпись	Дата	DKC-2018.S5.16			
Разработал		Тиунов И.А.			09.18	Угол вертикальный внутренний CS90/CS45	Стадия	Лист	Листов
Проверил		Чередниченко Г.А.			09.18				1
Утвердил		Дядичко А.В.			09.18		DKC		

Формат А3

Взаим. инв. №

Подпись и дата

Инв. № подл.

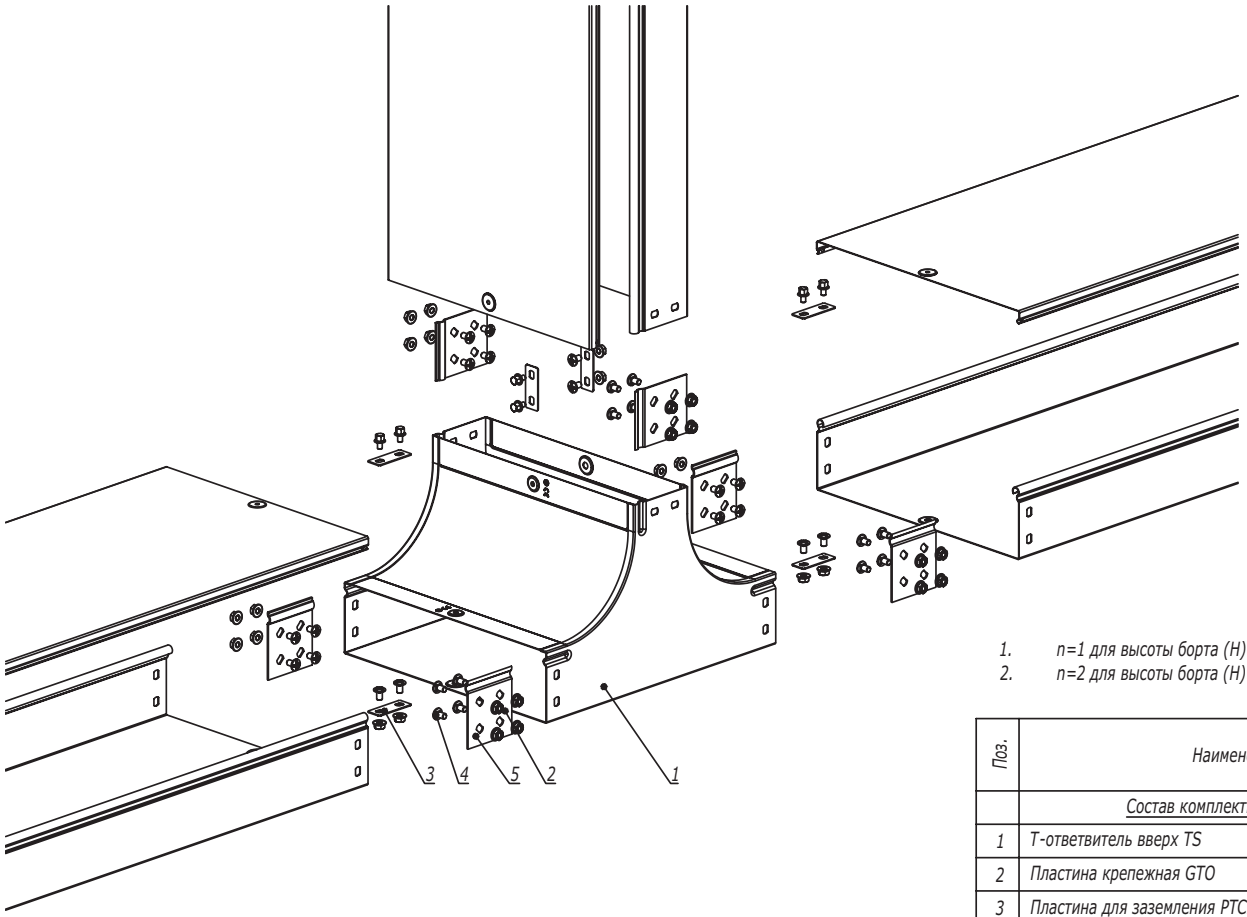

1. n=1 для высоты борта (H) 50 мм.
2. n=2 для высоты борта (H) 80, 100 мм.

Поз.	Наименование	Код	Кол.	Примечание
	Состав комплектного аксессуара			
1	Т-ответвитель вверх TS		1	Код комплекта: 372**К
2	Пластина крепежная GTO		6	
3	Пластина для заземления PTCE		3	
4	Винт с крестообразным шлицем М6х10		n·12+6	
5	Гайка с насечкой М6 DIN 6923		n·12+6	
	Комплектация для крышки			
6	Пластина для заземления PTCE	37501	3	
7	Винт для электрического соединения М5х8	CM030508	6	

Изм.	Кол.уч.	Лист	№док.	Подпись	Дата	DKC-2018.S5.17		
Разработал		Тиунов И.А.			09.18	Ответвитель TS	Стадия	Лист	Листов
Проверил		Чередниченко Г.А.			09.18				1
Утвердил		Дядичко А.В.			09.18		DKC		

Формат А3

Взаим. инв. №

Подпись и дата

Инв. № подл.

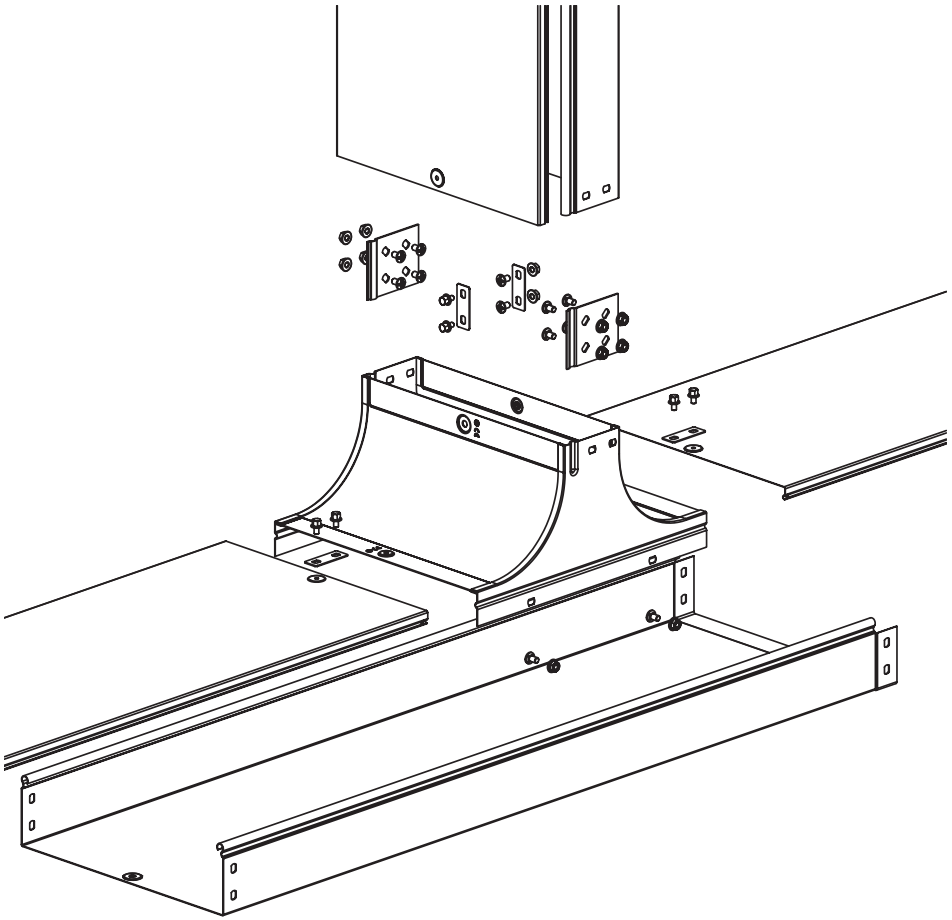

1. n=1 для высоты борта (H) 50 мм.
2. n=2 для высоты борта (H) 80, 100 мм.

Поз.	Наименование	Код	Кол.	Примечание
	Состав комплектного аксессуара			
1	Крышка-ответвитель TS		1	Код комплекта: 372**K/373**K
2	Пластина крепежная GTO		2	
3	Пластина для заземления PTCE		1	
4	Винт с крестообразным шлицем M6x10		n·4+6	
5	Гайка с насечкой M6 DIN 6923		n·4+6	
6	Винт для электрического соединения M5x8	CM030508	6	

Изм.	Кол.уч.	Лист	№док.	Подпись	Дата	DKC-2018.S5.18		
Разработал		Тиунов И.А.			09.18	Крышка-ответвитель TS	Стадия	Лист	Листов
Проверил		Чередниченко Г.А.			09.18				1
Утвердил		Дядичко А.В.			09.18		DKC		

Взаим. инв. № | Подпись и дата | Инв. № подл.

Формат А3

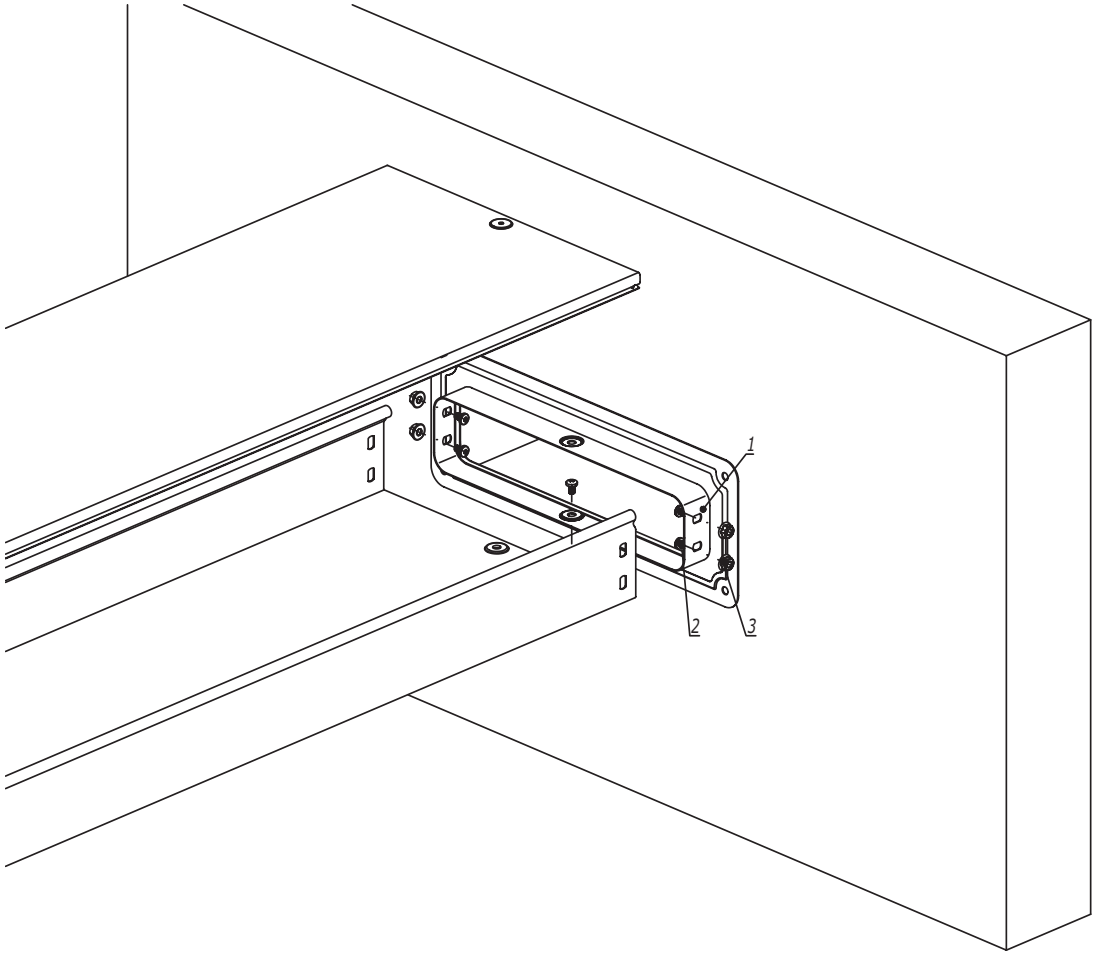

1. n=1 для высоты борта (H) 50 мм.
2. n=2 для высоты борта (H) 80, 100 мм.
3. Материал заделки внутреннего пространства при пересечении строительных конструкций с нормируемым пределом огнестойкости смотри в альбоме типовых решений DKC-2019.FCP "Система огнестойких кабельных проходок "Vukcan".

Поз.	Наименование	Код	Кол.	Примечание
	Комплектация для аксессуара			
1	Фланец соединительный FR		1	
2	Винт с крестообразным шлицем М6х10	CM010610	n·2+1	
3	Гайка с насечкой М6 DIN 6923	CM100600	n·2+1	

Изм.	Кол.уч.	Лист	№док.	Подпись	Дата	DKC-2018.S5.19		
Разработал		Тиунов И.А.			09.18	Фланец соединительный FR	Стадия	Лист	Листов
Проверил		Чередниченко Г.А.			09.18				1
Утвердил		Дядичко А.В.			09.18		DKC		

Формат А3

Взаим. инв. №
Подпись и дата
Инв. № подл.

Цельная заглушка

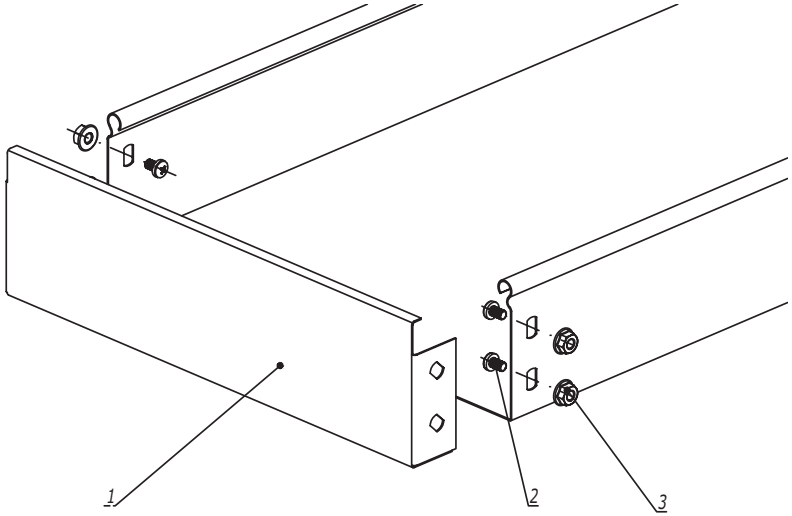

Сборная заглушка

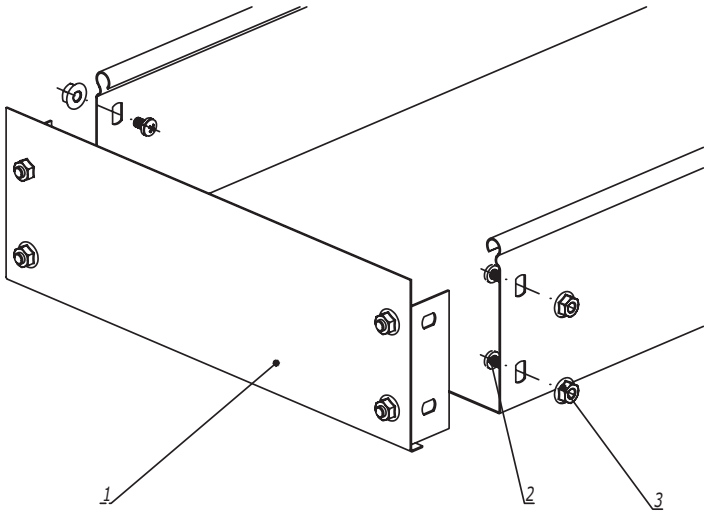

1. n=1 для высоты борта (H) 50 мм.
2. n=2 для высоты борта (H) 80, 100 мм.

Поз.	Наименование	Код	Кол.	Примечание
	Комплектация для аксессуара			
1	Заглушка ТС		1	
2	Винт с крестообразным шлицем М6х10	СМ010610	n·2	
3	Гайка с насечкой М6 DIN 6923	СМ100600	n·2	

Изм.	Кол.уч.	Лист	№док.	Подпись	Дата	DKC-2018.S5.21		
Разработал		Тиунов И.А.			09.18	Заглушка ТС	Стадия	Лист	Листов
Проверил		Чередниченко Г.А.			09.18				1
Утвердил		Дядичко А.В.			09.18		DKC		

Формат А3

Взаим. инв. №

Подпись и дата

Инв. № подл.

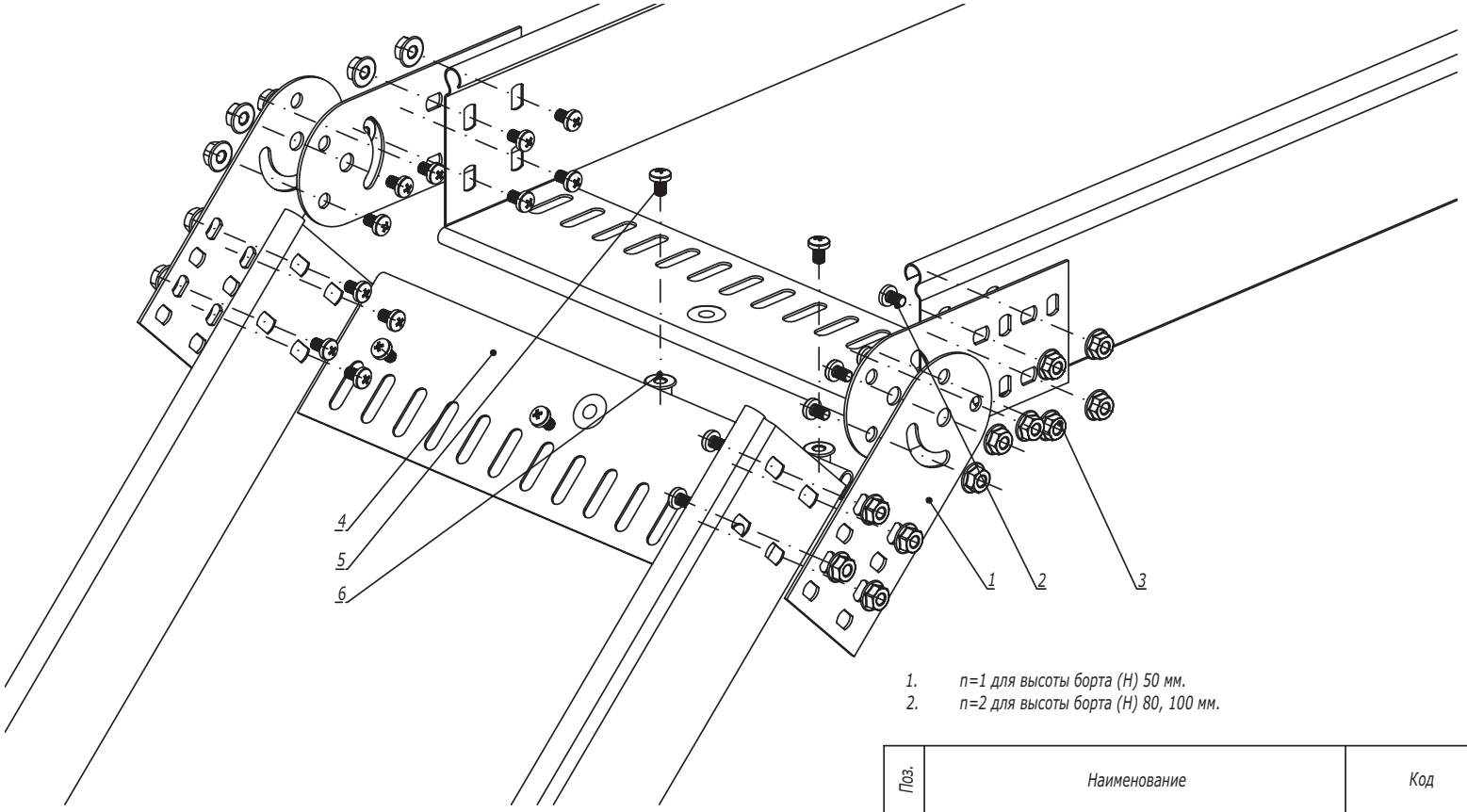

1. n=1 для высоты борта (H) 50 мм.
2. n=2 для высоты борта (H) 80, 100 мм.

Поз.	Наименование	Код	Кол.	Примечание
	Комплектация для аксессуара			
1	Соединитель лотков шарнирный GSV		4	Соединитель поставляется в комплекте с метизами, код комплекта 300**K
2	Винт с крестообразным шлицем M6x10		n·8+4	
3	Гайка с насечкой M6 DIN 6923		n·8+4	
4	Защитная пластина RP		m	Кол-во определяется шириной лотка
5	Винт с крестообразным шлицем M6x10	CM010610	m	
6	Гайка с насечкой M6 DIN 6923	CM100600	m	

Изм.	Кол.уч.	Лист	№док.	Подпись	Дата	DKC-2018.S5.23		
Разработал		Тиунов И.А.			09.18	Шарнирное изменение угла трассы	Стадия	Лист	Листов
Проверил		Чередниченко Г.А.			09.18				1
Утвердил		Дядичко А.В.			09.18		DKC		

Формат А3

Взаим. инв. №

Подпись и дата

Инв. № подл.

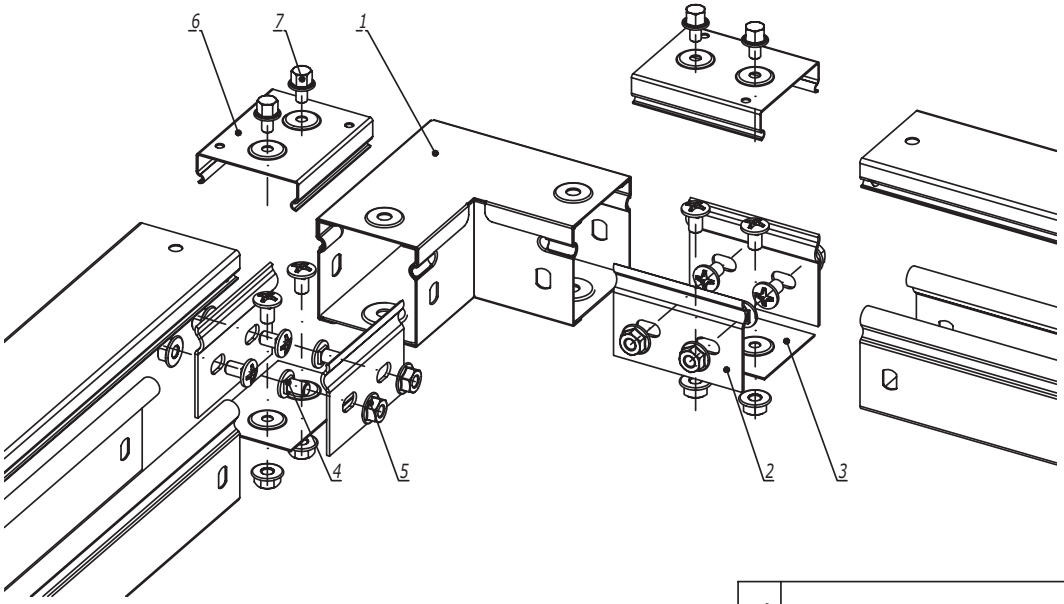

Поз.	Наименование	Код	Кол.	Примечание
	Комплектация для аксессуара			
1	Горизонтальный угол 90°, глухой	39000	1	
2	Пластина крепежная GTO	37301	4	
3	Накладка соединительная CGB	37350	2	
4	Винт с крестообразным шлицем М6х10	CM010610	12	
5	Гайка с насечкой М6 DIN 6923	CM100600	12	
	Комплектация для крышки			
6	Накладка соединительная CGC	37390	2	
7	Винт для электрического соединения М5х8	CM030508	4	

Изм.	Кол.уч.	Лист	№док.	Подпись	Дата	DKC-2018.S5.26			
Разработал		Тиунов И.А.			09.18	Горизонтальный угол 90°, глухой	Стадия	Лист	Листов
Проверил		Чередниченко Г.А.			09.18				1
Утвердил		Дядичко А.В.			09.18		DKC		

Формат А3

Взаим. инв. №

Подпись и дата

Инв. № подл.

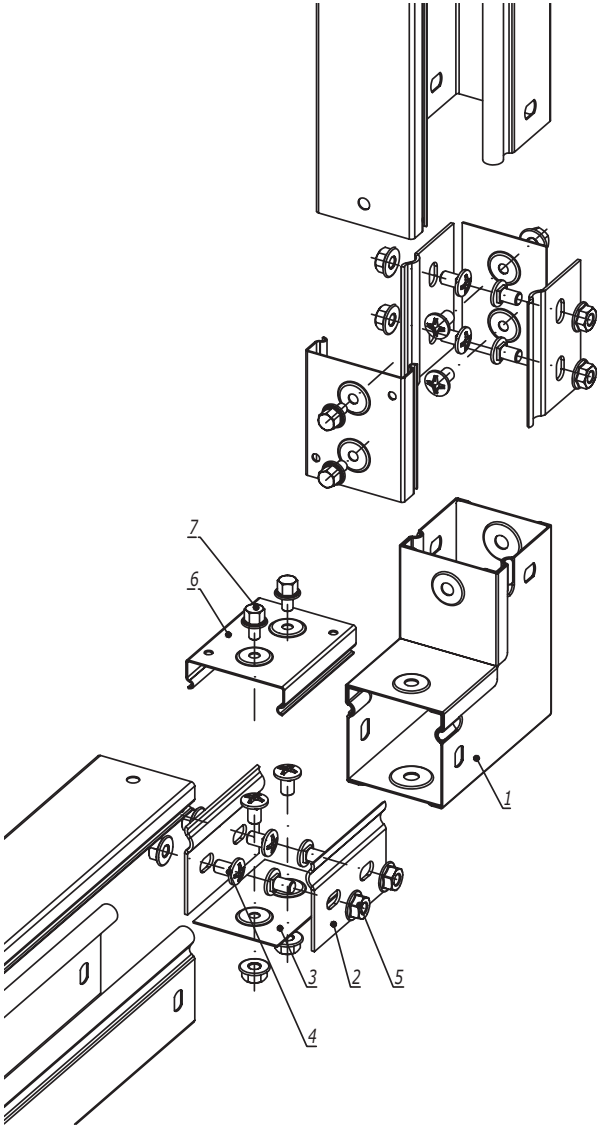

Поз.	Наименование	Код	Кол.	Примечание
	Комплектация для аксессуара			
1	Угол вертикальный вверх 90°, глухой	39001	1	
2	Пластина крепежная GTO	37301	4	
3	Накладка соединительная CGB	37350	2	
4	Винт с крестообразным шлицем М6х10	CM010610	12	
5	Гайка с насечкой М6 DIN 6923	CM100600	12	
	Комплектация для крышки			
6	Накладка соединительная CGC	37390	2	
7	Винт для электрического соединения М5х8	CM030508	4	

Изм.	Кол.уч.	Лист	№док.	Подпись	Дата	DKC-2018.S5.27		
Разработал		Тиунов И.А.			09.18	Угол вертикальный вверх 90°, глухой	Стадия	Лист	Листов
Проверил		Чередниченко Г.А.			09.18				1
Утвердил		Дядичко А.В.			09.18		DKC		

Формат А3

Взаим. инв. №

Подпись и дата

Инв. № подл.

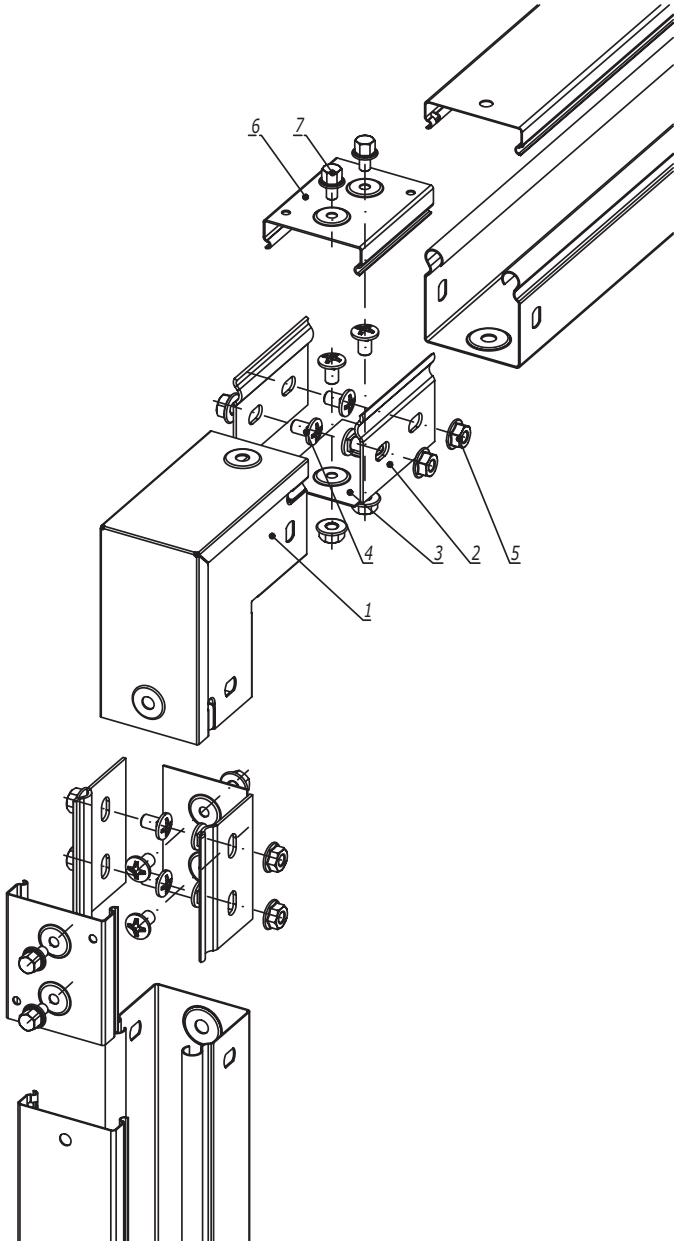

Поз.	Наименование	Код	Кол.	Примечание
	Комплектация для аксессуара			
1	Угол вертикальный вниз 90°, глухой	39002	1	
2	Пластина крепежная GTO	37301	4	
3	Накладка соединительная CGB	37350	2	
4	Винт с крестообразным шлицем М6х10	CM010610	12	
5	Гайка с насечкой М6 DIN 6923	CM100600	12	
	Комплектация для крышки			
6	Накладка соединительная CGC	37390	2	
7	Винт для электрического соединения М5х8	CM030508	4	

Изм.	Кол.уч.	Лист	№док.	Подпись	Дата	DKC-2018.S5.28			
Разработал		Тиунов И.А.			09.18	Угол вертикальный вниз 90°, глухой	Стадия	Лист	Листов
Проверил		Чередниченко Г.А.			09.18				1
Утвердил		Дядичко А.В.			09.18		DKC		

Формат А3

Взаим. инв. №

Подпись и дата

Инв. № подл.

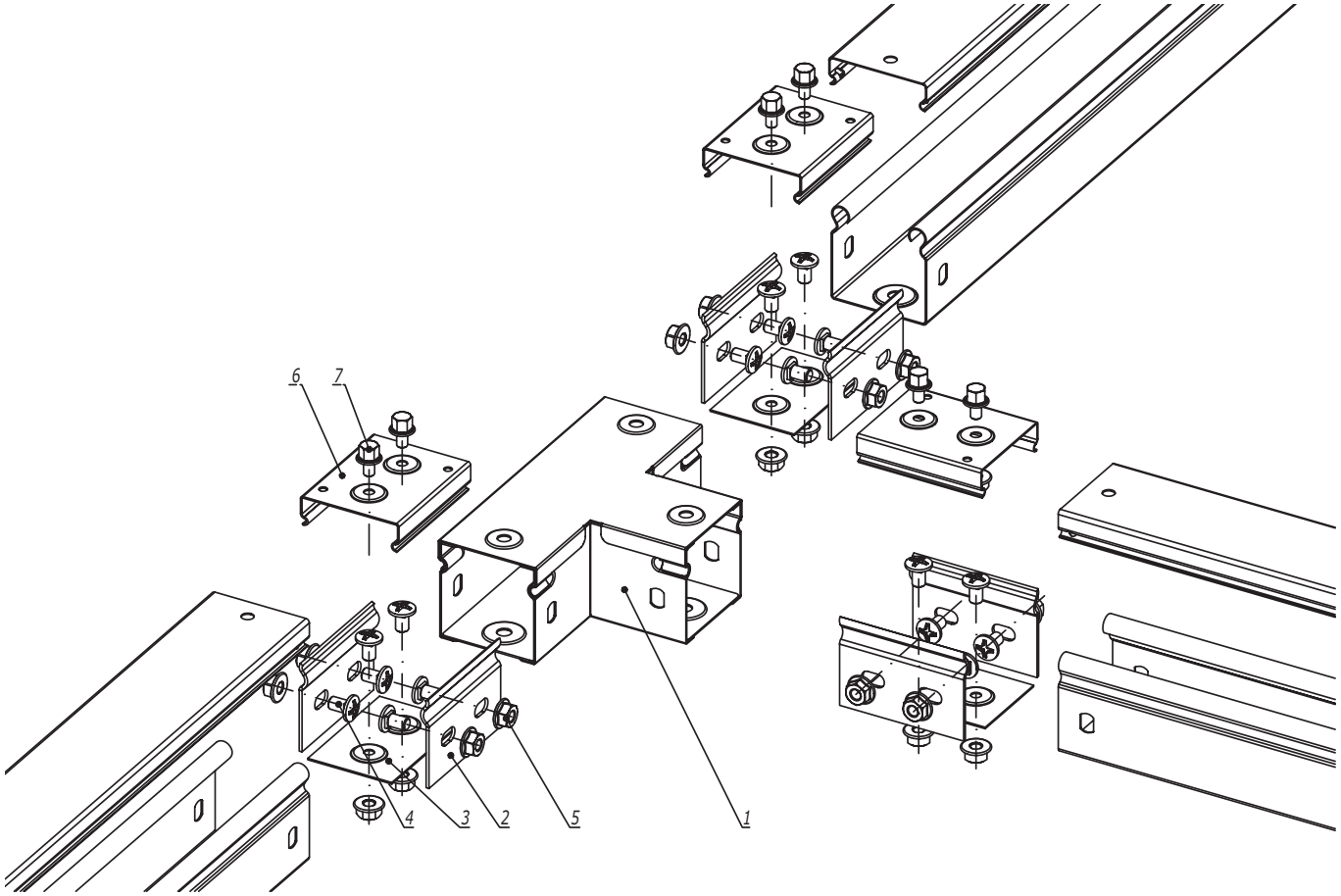

Поз.	Наименование	Код	Кол.	Примечание
	Комплектация для аксессуара			
1	Ответвитель горизонтальный Т-образный, глухой	39003	1	
2	Пластина крепежная GTO	37301	6	
3	Накладка соединительная CGB	37350	3	
4	Винт с крестообразным шлицем М6х10	CM010610	18	
5	Гайка с насечкой М6 DIN 6923	CM100600	18	
	Комплектация для крышки			
6	Накладка соединительная CGC	37390	3	
7	Винт для электрического соединения М5х8	CM030508	6	

Взаим. инв. №

Подпись и дата

Инв. № подл.

Изм.	Кол.уч.	Лист	№док.	Подпись	Дата
Разработал		Тиунов И.А.			09.18
Проверил		Чередниченко Г.А.			09.18
Утвердил		Дядичко А.В.			09.18

DKC-2018.S5.29

Ответвитель горизонтальный Т-образный, глухой

Стадия	Лист	Листов
		1

DKC

Формат А3

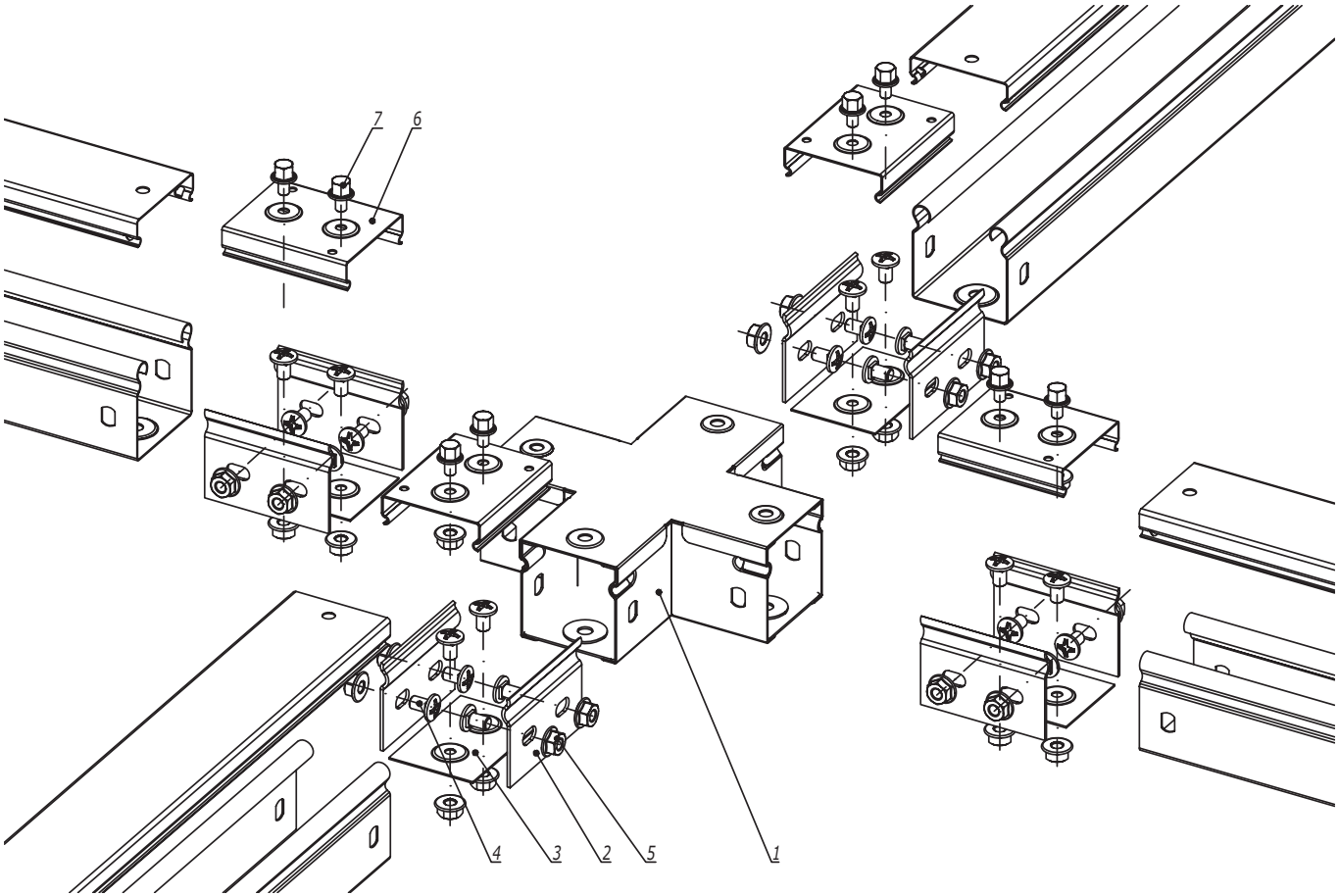

Поз.	Наименование	Код	Кол.	Примечание
	Комплектация для аксессуара			
1	Ответвитель горизонтальный Х-образный, глухой	39004	1	
2	Пластина крепежная GTO	37301	8	
3	Накладка соединительная CGB	37350	4	
4	Винт с крестообразным шлицем М6х10	CM010610	24	
5	Гайка с насечкой М6 DIN 6923	CM100600	24	
	Комплектация для крышки			
6	Накладка соединительная CGC	37390	4	
7	Винт для электрического соединения М5х8	CM030508	8	

Взаим. инв. №

Подпись и дата

Инв. № подл.

Изм.	Кол.уч.	Лист	№док.	Подпись	Дата	DKC-2018.S5.30		
Разработал		Тиунов И.А.			09.18	Ответвитель горизонтальный Х-образный, глухой	Стадия	Лист	Листов
Проверил		Чередниченко Г.А.			09.18				1
Утвердил		Дядичко А.В.			09.18		DKC		

Формат А3

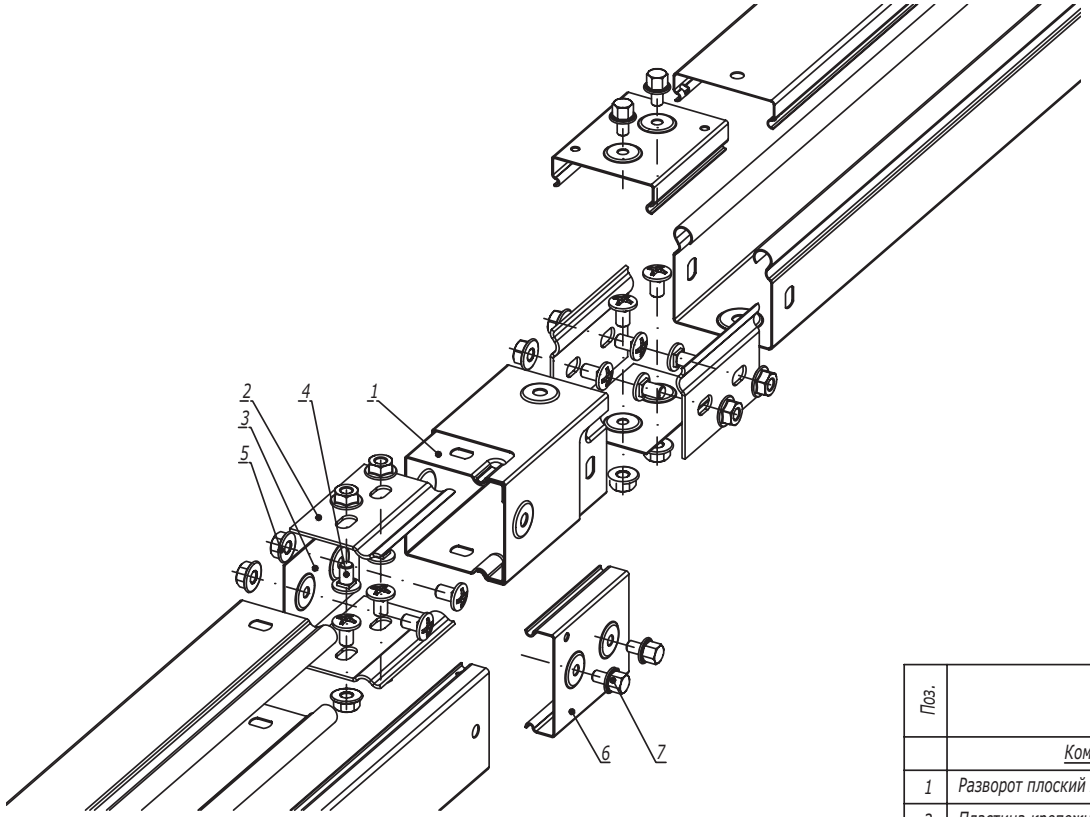

Поз.	Наименование	Код	Кол.	Примечание
	Комплектация для аксессуара			
1	Разворот плоский левый, глухой	39005	1	
2	Пластина крепежная GTO	37301	4	
3	Накладка соединительная CGB	37350	2	
4	Винт с крестообразным шлицем М6х10	CM010610	12	
5	Гайка с насечкой М6 DIN 6923	CM100600	12	
	Комплектация для крышки			
6	Накладка соединительная CGC	37390	2	
7	Винт для электрического соединения М5х8	CM030508	4	

Изм.	Кол.уч.	Лист	№док.	Подпись	Дата	DKC-2018.S5.31		
Разработал		Тиунов И.А.			09.18	Разворот плоский левый, глухой	Стадия	Лист	Листов
Проверил		Чередниченко Г.А.			09.18				1
Утвердил		Дядичко А.В.			09.18		DKC		

Формат А3

Взаим. инв. №

Подпись и дата

Инв. № подл.

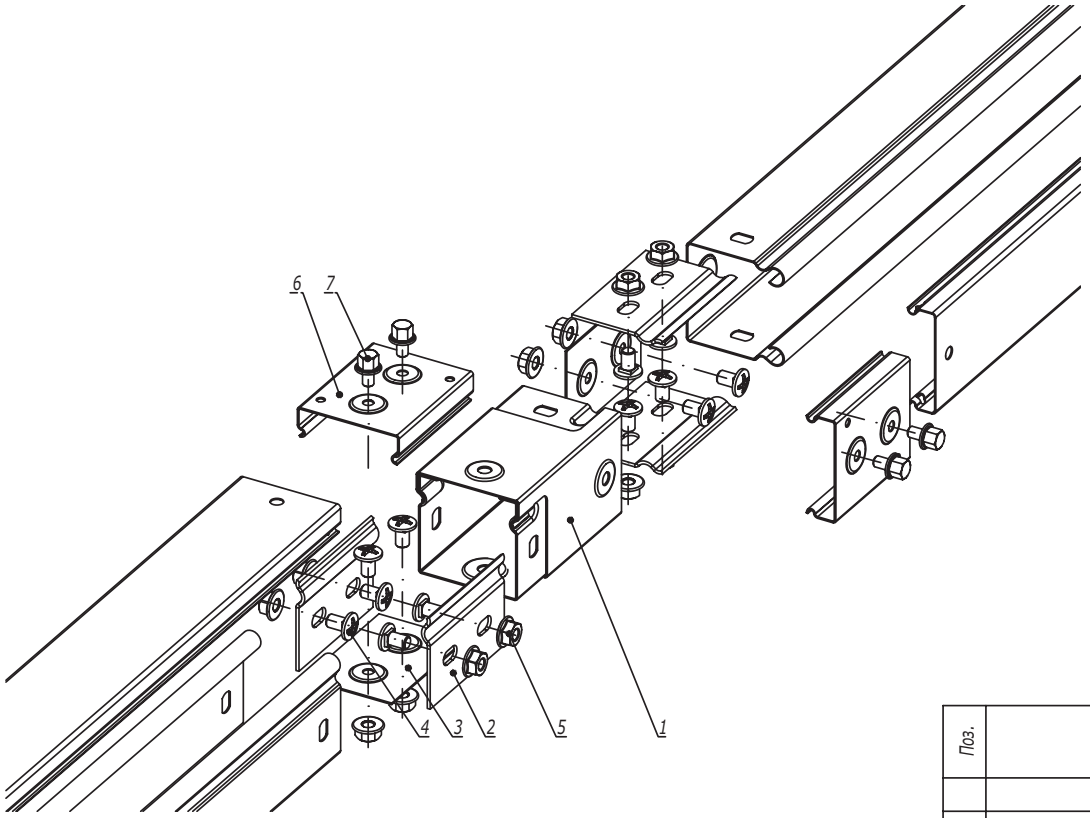

Поз.	Наименование	Код	Кол.	Примечание
	Комплектация для аксессуара			
1	Разворот плоский правый, глухой	39006	1	
2	Пластина крепежная GTO	37301	4	
3	Накладка соединительная CGB	37350	2	
4	Винт с крестообразным шлицем М6х10	CM010610	12	
5	Гайка с насечкой М6 DIN 6923	CM100600	12	
	Комплектация для крышки			
6	Накладка соединительная CGC	37390	2	
7	Винт для электрического соединения М5х8	CM030508	4	

Изм.	Кол.уч.	Лист	№док.	Подпись	Дата	DKC-2018.S5.32			
Разработал		Тиунов И.А.			09.18	Разворот плоский правый, глухой	Стадия	Лист	Листов
Проверил		Чередниченко Г.А.			09.18				1
Утвердил		Дядичко А.В.			09.18		DKC		

Формат А3

Взаим. инв. №

Подпись и дата

Инв. № подл.

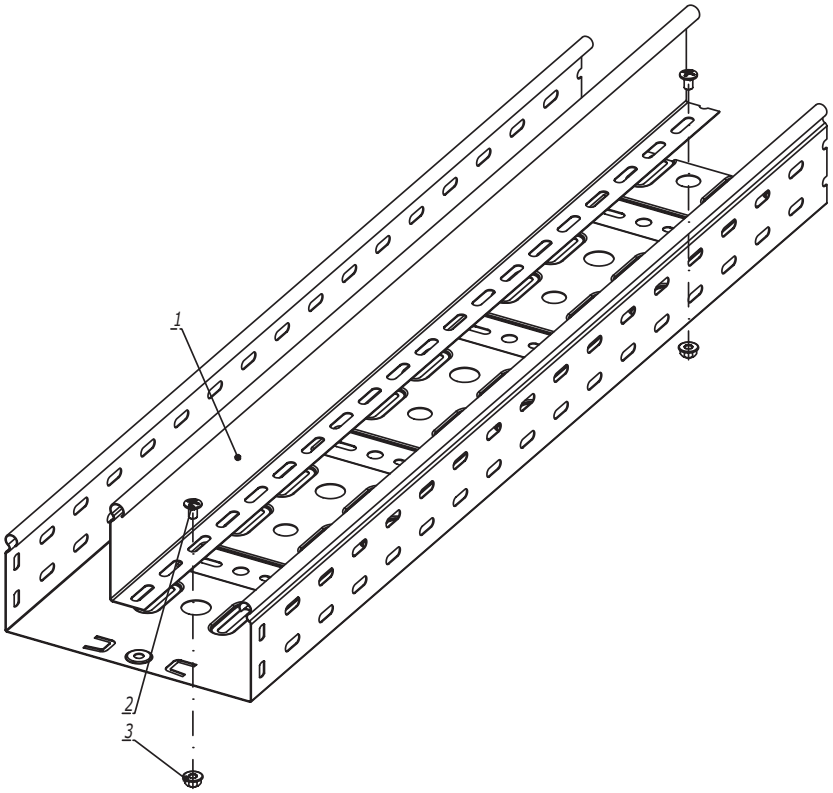

Поз.	Наименование	Код	Кол.	Примечание
	Комплектация для аксессуара			
1	Перегородка SEP		1	
2	Винт с крестообразным шлицем М6х10	CM010610	2	
3	Гайка с насечкой М6 DIN 6923	CM100600	2	

Изм.	Кол.уч.	Лист	№док.	Подпись	Дата	DKC-2018.S5.36			
Разработал		Тиунов И.А.			09.18	Монтаж разделителя SEP	Стадия	Лист	Листов
Проверил		Чередниченко Г.А.			09.18				1
Утвердил		Дядичко А.В.			09.18		DKC		

Формат А3

Взаим. инв. №

Подпись и дата

Инв. № подл.

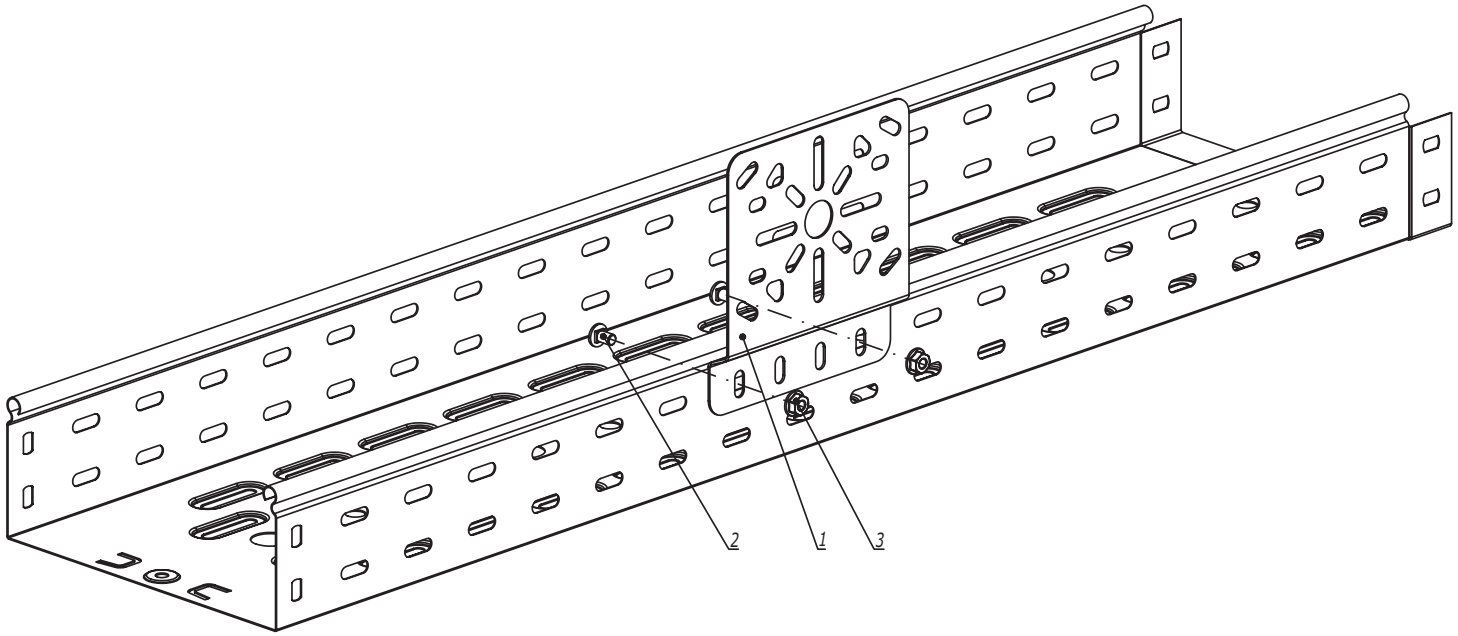

Поз.	Наименование	Код	Кол.	Примечание
	Комплектация для аксессуара			
1	Монтажная пластина вертикальная	LP3000	1	
2	Винт с крестообразным шлицем М6х10	CM010610	2	
3	Гайка с насечкой М6 DIN 6923	CM100600	2	

Изм.	Кол.уч.	Лист	№док.	Подпись	Дата	DKC-2018.S5.37			
Разработал		Тиунов И.А.			09.18	Крепление пластины вертикальной монтажной	Стадия	Лист	Листов
Проверил		Чередниченко Г.А.			09.18				1
Утвердил		Дядичко А.В.			09.18		DKC		

Формат А3

Взаим. инв. №

Подпись и дата

Инв. № подл.

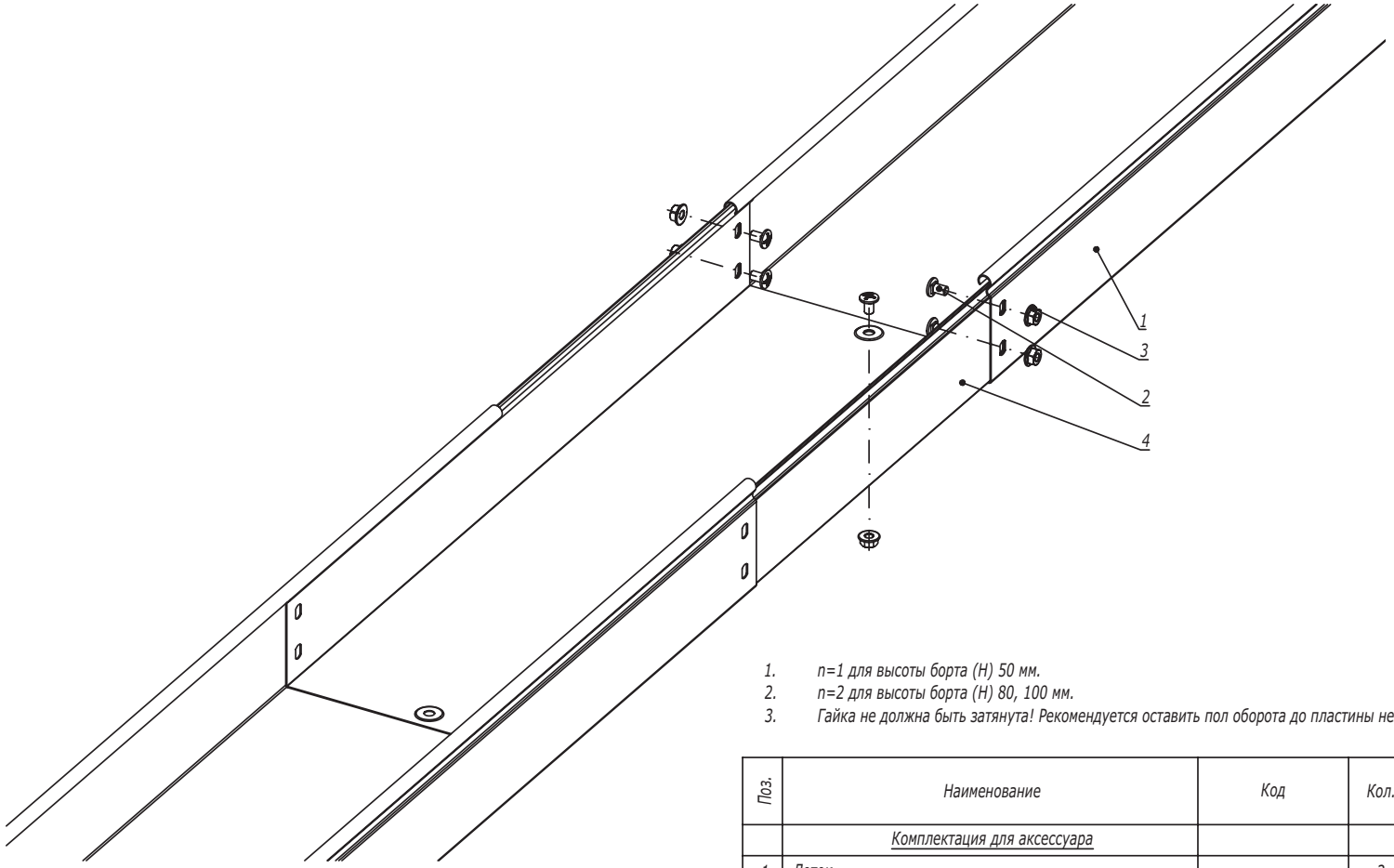

1. n=1 для высоты борта (H) 50 мм.
2. n=2 для высоты борта (H) 80, 100 мм.
3. Гайка не должна быть затянута! Рекомендуется оставить пол оборота до пластины незакрученными.

Поз.	Наименование	Код	Кол.	Примечание
	Комплектация для аксессуара			
1	Лоток		2	
2	Винт с крестообразным шлицем М6х10	CM010610	n·2+1	
3	Гайка с насечкой М6 DIN 6923	CM100600	n·2+1	
4	Телескопический расширитель		1	

Изм.	Кол.уч.	Лист	№док.	Подпись	Дата	DKC-2018.S5.38			
Разработал		Тиунов И.А.			09.18	Телескопическое расширение лотков для термокомпенсации	Стадия	Лист	Листов
Проверил		Чередниченко Г.А.			09.18				1
Утвердил		Дядичко А.В.			09.18		DKC		

Формат А3

Взаим. инв. №

Подпись и дата

Инв. № подл.

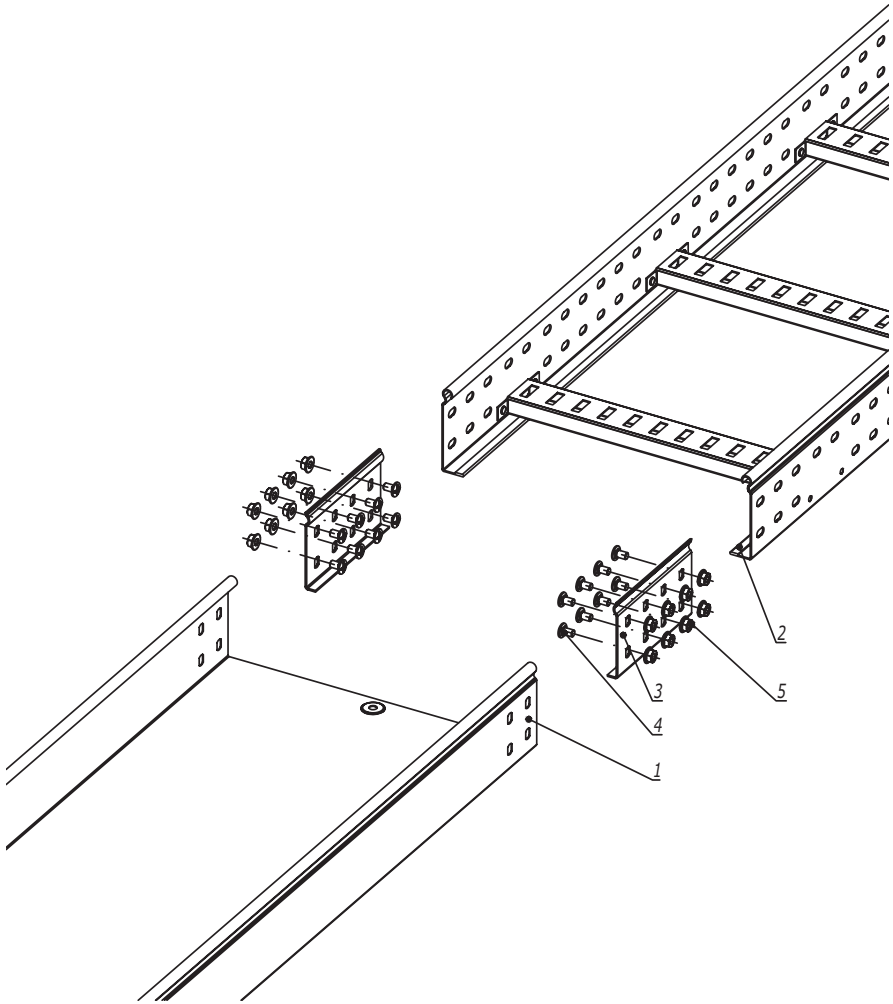

1. n=1 для высоты борта (H) 50 мм.
2. n=2 для высоты борта (H) 80, 100 мм.

Поз.	Наименование	Код	Кол.	Примечание
	Комплектация для аксессуара			
1	Лоток листовой		2	
2	Лоток лестничный			
3	Усиленное соединение GTO-L		2	
4	Винт с крестообразным шлицем M6x10	CM010610	nx8	
5	Гайка с насечкой M6 DIN 6923	CM100600	nx8	

Изм.	Кол.уч.	Лист	№док.	Подпись	Дата	DKC-2018.S5.39		
Разработал		Тиунов И.А.			09.18	Соединение листового лотка с лестничным	Стадия	Лист	Листов
Проверил		Чередниченко Г.А.			09.18				1
Утвердил		Дядичко А.В.			09.18		DKC		

Формат А3

Взаим. инв. №

Подпись и дата

Инв. № подл.

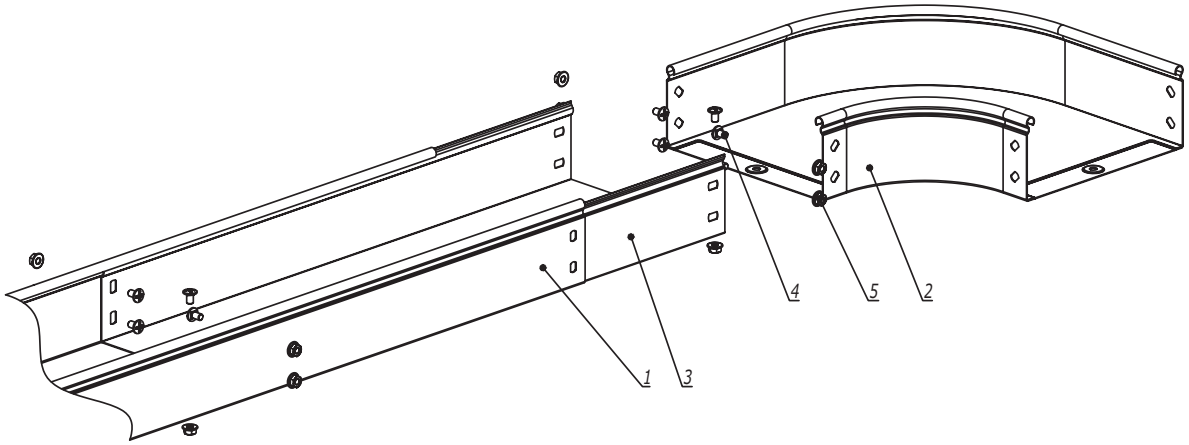

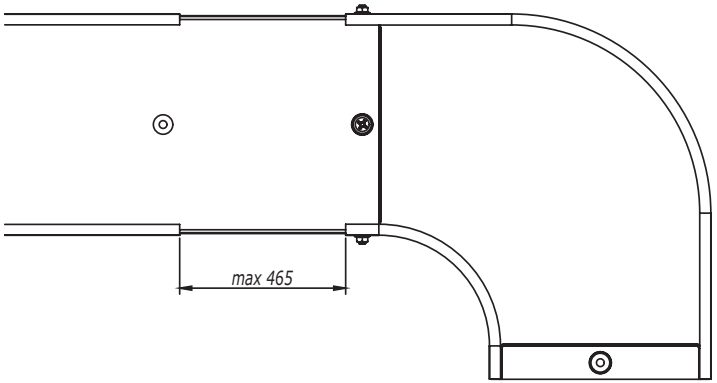

1. n=1 для высоты борта 50 мм.
2. n=2 для высоты борта 80, 100 мм.

Поз.	Наименование	Код	Кол.	Примечание
1	Лоток кабельный			
2	Аксессуар для листового лотка			
3	Телескопический расширитель			
4	Винт с крестообразным шлицем М6х10	СМ010610	n·4+2	
5	Гайка с насечкой М6 DIN 6923	СМ100600	n·4+2	

Изм.	Кол.уч.	Лист	№док.	Подпись	Дата	DKC-2018.S5.41		
Разработал		Тиунов И.А.			09.18	Соединение листового лотка с аксессуаром без подреза лотка	Стадия	Лист	Листов
Проверил		Чередниченко Г.А.			09.18				1
Утвердил		Дядичко А.В.			09.18		DKC		

Взаим. инв. №

Подпись и дата

Инв. № подл.

Формат А3

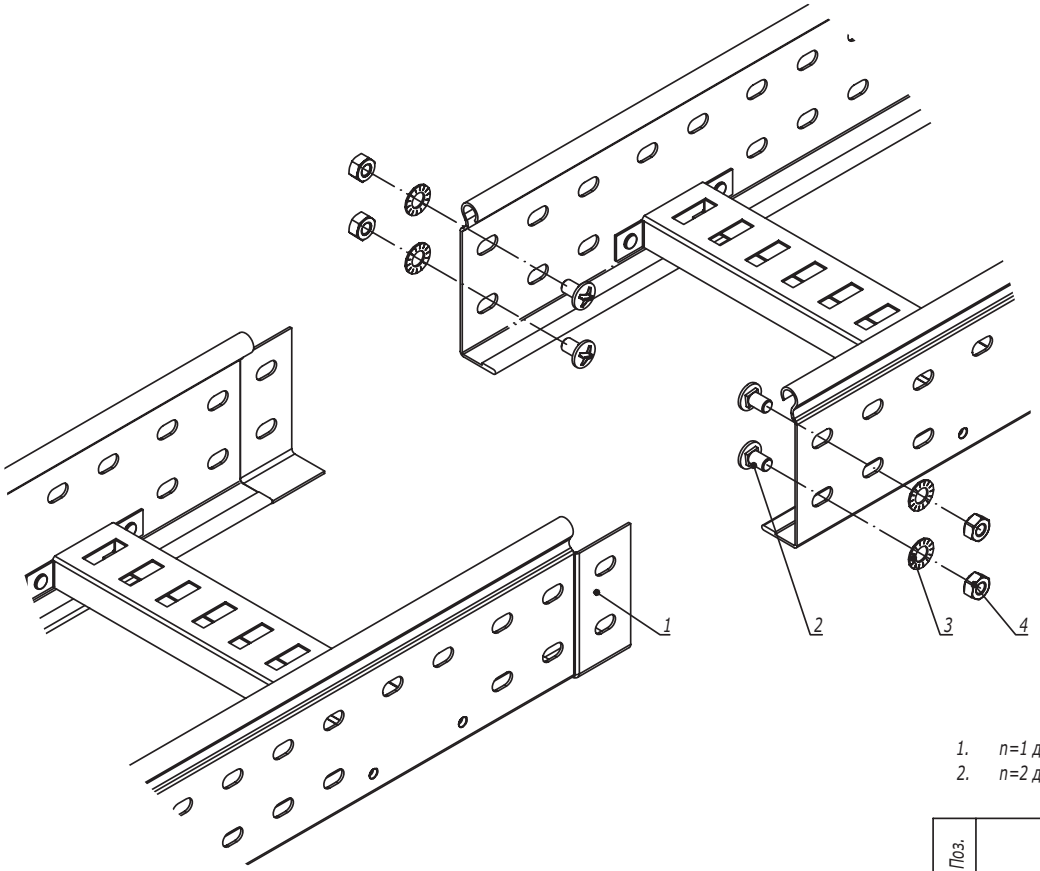

1. n=1 для высоты борта 50 мм.
2. n=2 для высоты борта 80, 100 мм.

Поз.	Наименование	Код	Кол.	Примечание
1	Лоток лестничный, прямой элемент			
2	Винт М6х10	CM010610	n·2	
3	Гайка шестигранная М6 DIN 934	CM110600	n·2	
4	Шайба стопорная М6 DIN 6798А	CM220600	n·2	

Изм.	Кол.уч.	Лист	№док.	Подпись	Дата	DKC-2018.L5.01		
Разработал		Тиунов И.А.			09.18	Соединение "папа-мама"	Стадия	Лист	Листов
Проверил		Чередниченко Г.А.			09.18				1
Утвердил		Дядичко А.В.			09.18		DKC		

Взаим. инв. №

Подпись и дата

Инв. № подл.

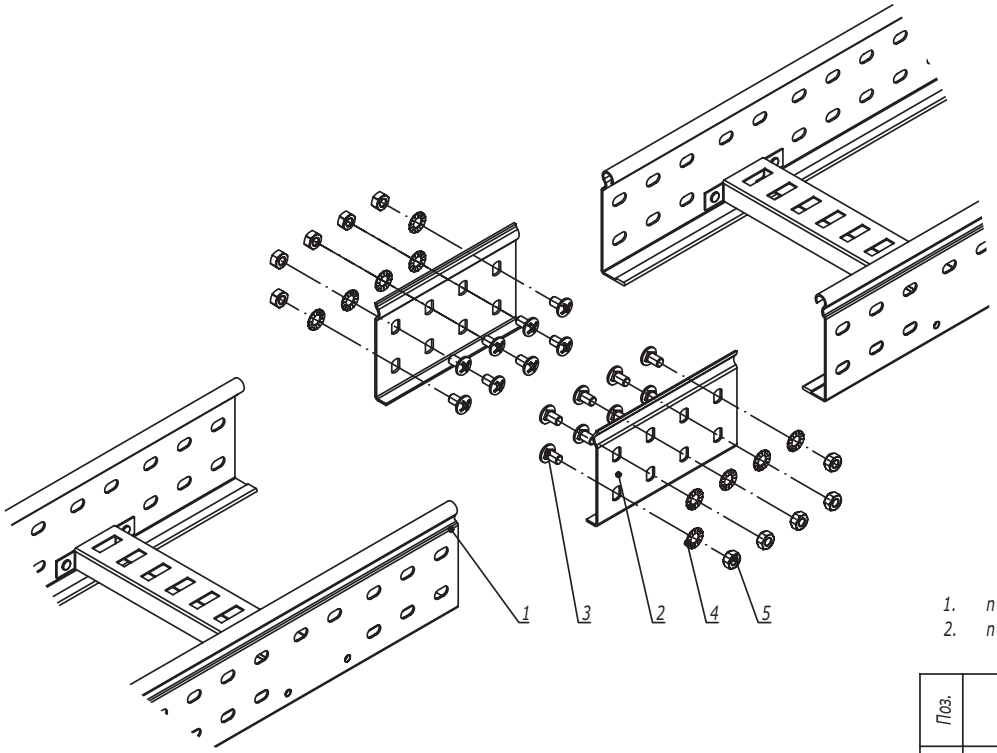

1. n=1 для высоты борта 50 мм.
2. n=2 для высоты борта 80, 100 мм.

Поз.	Наименование	Код	Кол.	Примечание
1	Лоток лестничный, прямой элемент			
2	Усиленные соединители GTO L		2	
3	Винт М6х10	CM010610	n·8	
4	Гайка шестигранная М6 DIN 934	CM110600	n·8	
5	Шайба стопорная М6 DIN 6798A	CM220600	n·8	

Изм.	Кол.уч.	Лист	№док.	Подпись	Дата	DKC-2018.L5.02			
Разработал		Тиунов И.А.			09.18	Соединение лотков в местах однотипных окончаний	Стадия	Лист	Листов
Проверил		Чередниченко Г.А.			09.18				1
Утвердил		Дядичко А.В.			09.18		DKC		

Взаим. инв. №
Подпись и дата
Инв. № подл.

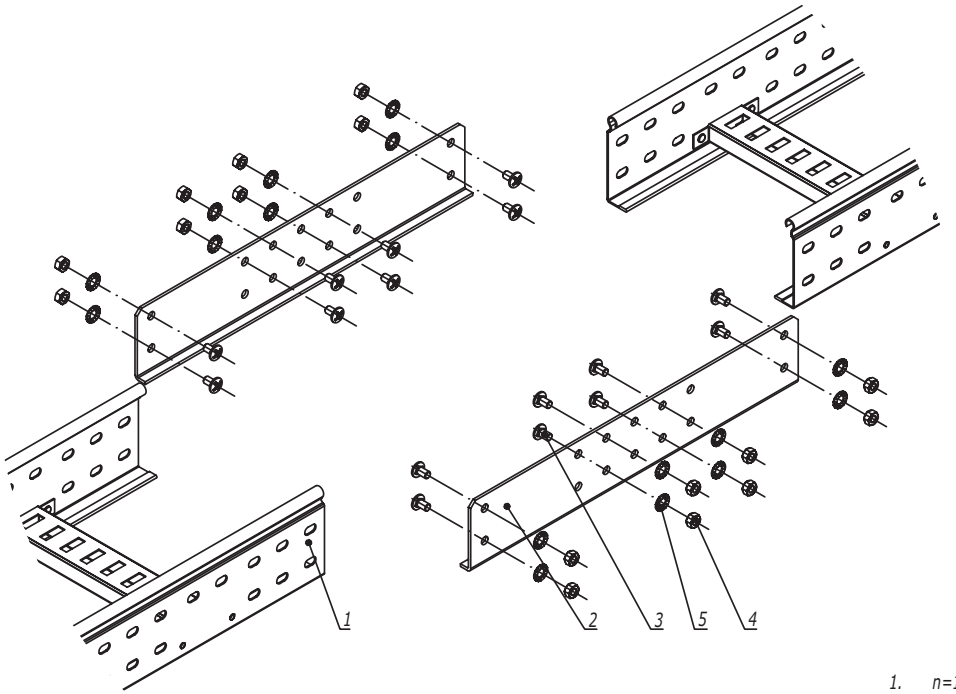

1. n=1 для высоты борта 50 мм.
2. n=2 для высоты борта 80, 100 мм.

Поз.	Наименование	Код	Кол.	Примечание
1	Лоток лестничный, прямой элемент			
2	Соединитель внешний GTO LI		2	
3	Винт М6х10	CM010610	n·8	
4	Гайка шестигранная М6 DIN 934	CM110600	n·8	
5	Шайба стопорная М6 DIN 6798A	CM220600	n·8	

Изм.	Кол.уч.	Лист	№док.	Подпись	Дата	DKC-2018.L5.03			
Разработал		Тиунов И.А.			09.18	Соединение лотков в местах однотипных окончаний на высоконагруженных участках трассы	Стадия	Лист	Листов
Проверил		Чередниченко Г.А.			09.18				1
Утвердил		Дядичко А.В.			09.18		DKC		

Взаим. инв. №

Подпись и дата

Инв. № подл.

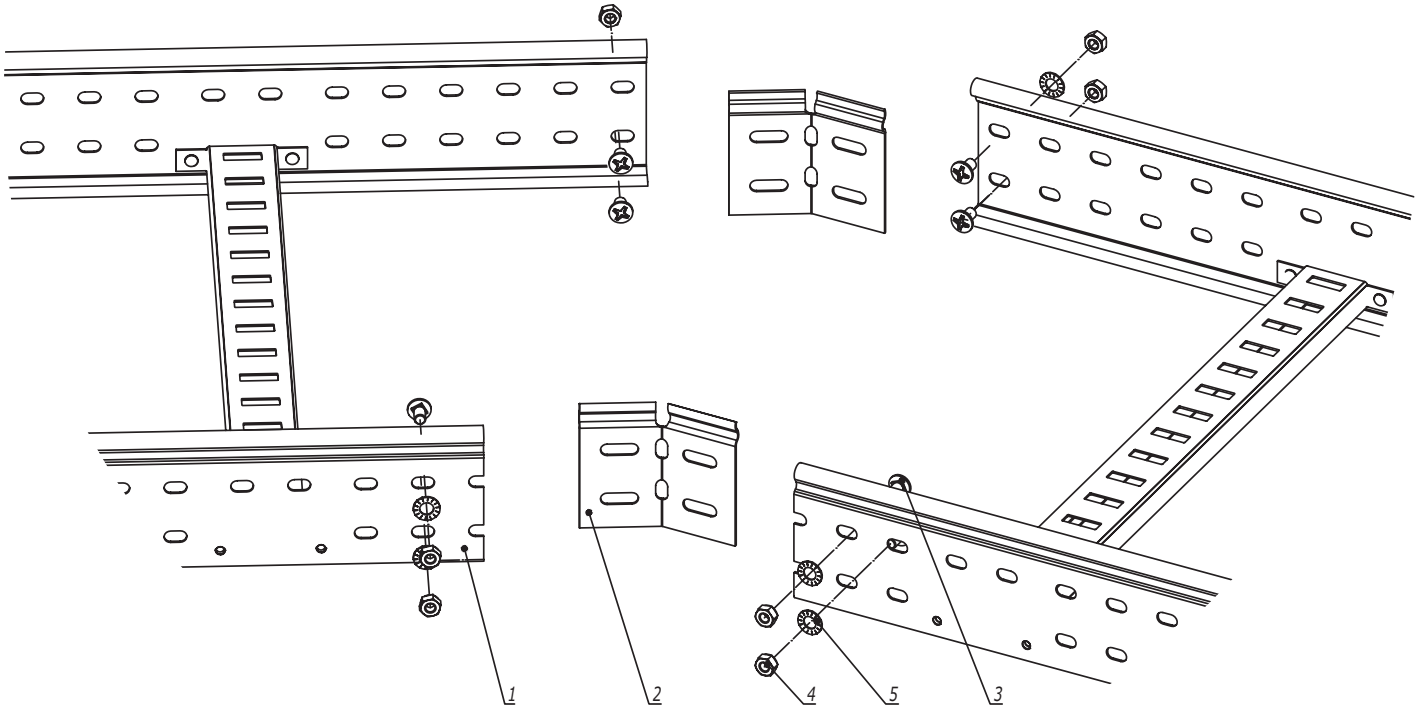

1. n=1 для высоты борта 50 мм.
2. n=2 для высоты борта 80, 100 мм.
3. Для осуществления изгиба по данной схеме необходимо отрезать кабельные лотки под нужным углом.

Поз.	Наименование	Код	Кол.	Примечание
1	Лоток лестничный, прямой элемент			
2	Соединитель регулируемый горизонтальный		2	
3	Винт М6х10	CM010610	n·8	
4	Гайка шестигранная М6 DIN 934	CM110600	n·8	
5	Шайба стопорная М6 DIN 6798А	CM220600	n·8	

Взаим. инв. №

Подпись и дата

Инв. № подл.

Изм.	Кол.уч.	Лист	№док.	Подпись	Дата	DKC-2018.L5.05		
Разработал		Тиунов И.А.			09.18	Соединение лотков в местах изгиба трассы в горизонтальной плоскости	Стадия	Лист	Листов
Проверил		Чередниченко Г.А.			09.18			1	2
Утвердил		Дядичко А.В.			09.18		DKC		

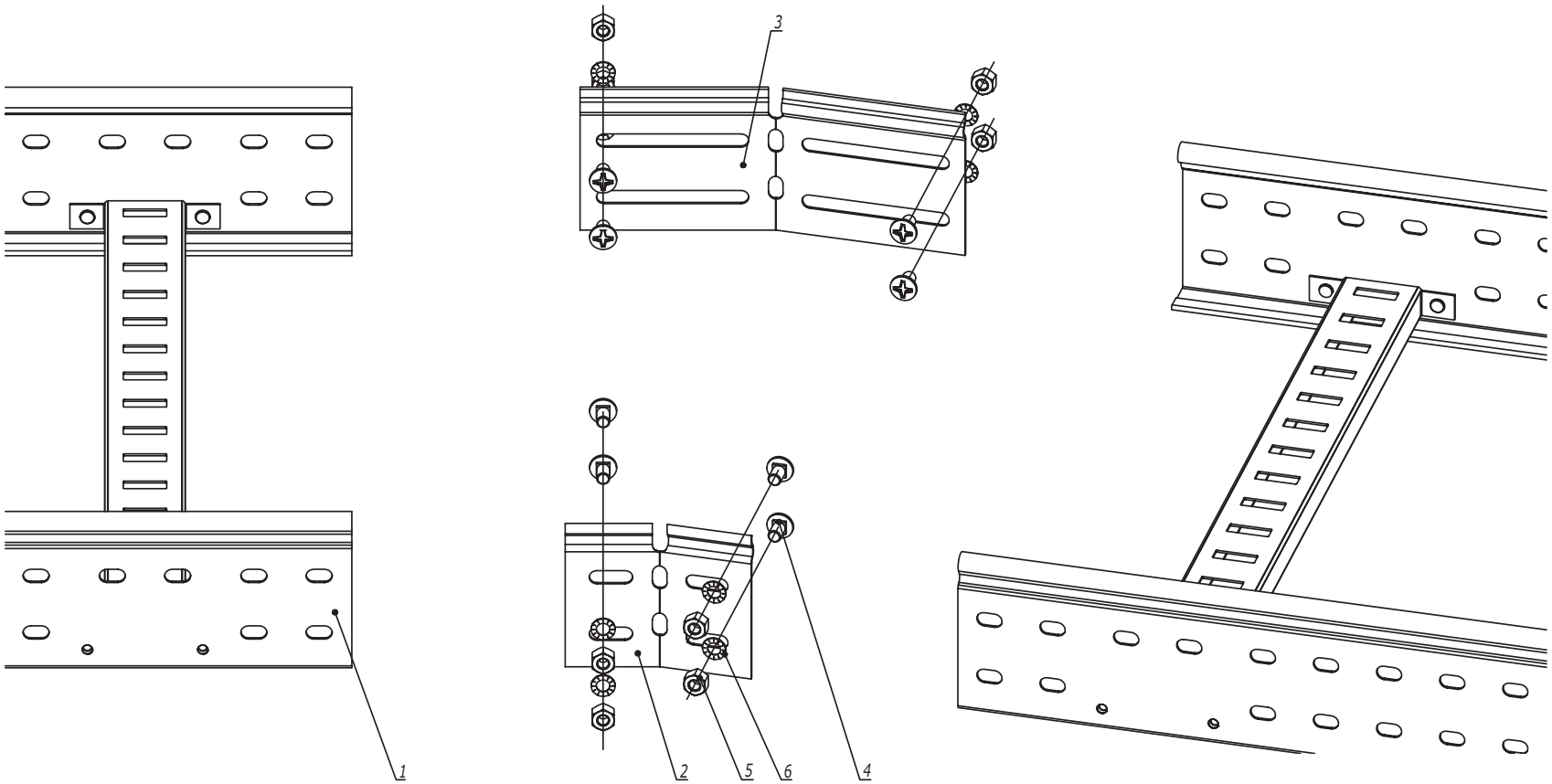

Поз.	Наименование	Код	Кол.	Примечание
1	Лоток лестничный, прямой элемент			
2	Соединитель регулируемый горизонтальный внутренний		1	
3	Соединитель регулируемый горизонтальный внешний		1	
4	Винт М6х10	СМ010610	n·8	
5	Гайка шестигранная М6 DIN 934	СМ110600	n·8	
6	Шайба стопорная М6 DIN 6798А	СМ220600	n·8	

1. n=1 для высоты борта 50 мм.
2. n=2 для высоты борта 80, 100 мм.

Изм.	Кол.уч.	Лист	№док.	Подпись	Дата

DKC-2018.L5.05

Лист 2

Взаим. инв. №

Подпись и дата

Инв. № подл.

Симметричный переход

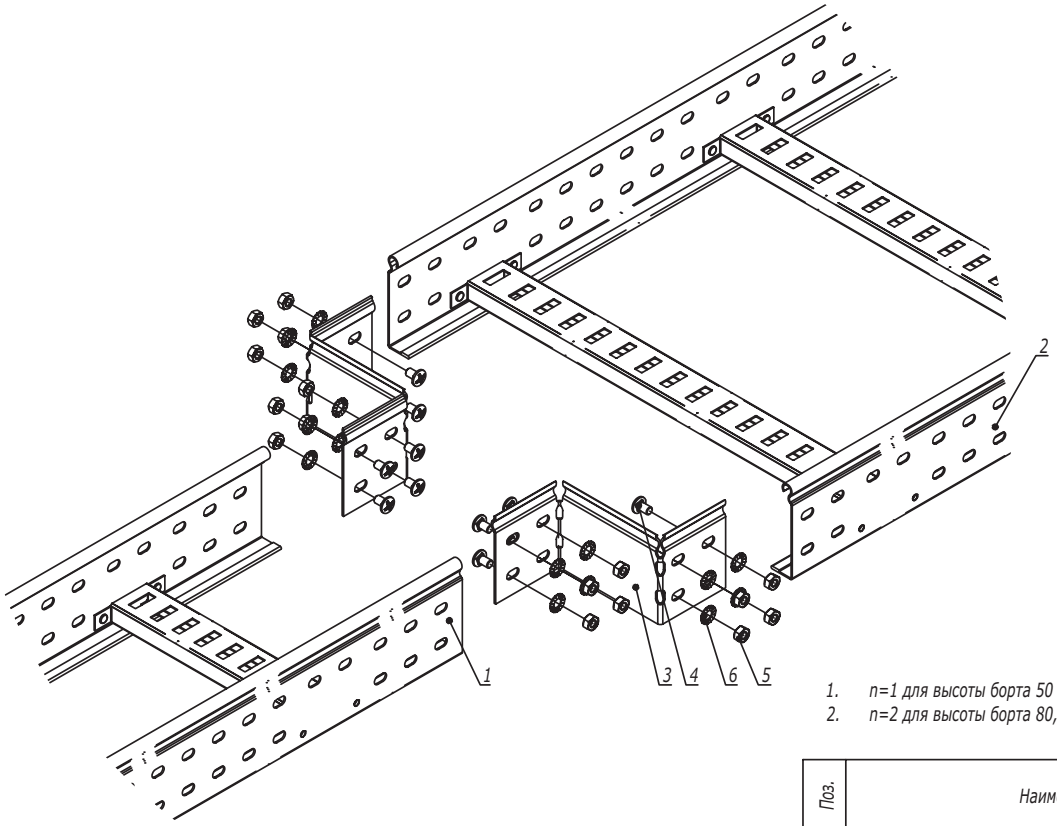

1. n=1 для высоты борта 50 мм.
2. n=2 для высоты борта 80, 100 мм.

Поз.	Наименование	Код	Кол.	Примечание
1	Лоток лестничный, прямой элемент			
2	Лоток лестничный, прямой элемент			
3	Редукция упрощенная		2	
4	Винт М6х10	CM010610	n·8	
5	Гайка шестигранная М6 DIN 934	CM110600	n·8	
6	Шайба стопорная М6 DIN 6798А	CM220600	n·8	

Изм.	Кол.уч.	Лист	№док.	Подпись	Дата	DKC-2018.L5.07		
Разработал		Тиунов И.А.			09.18	Монтаж перехода по ширине трассы лестничных лотков	Стадия	Лист	Листов
Проверил		Чередниченко Г.А.			09.18			1	2
Утвердил		Дядичко А.В.			09.18		DKC		

Взаим. инв. №

Подпись и дата

Инв. № подл.

Несимметричный переход

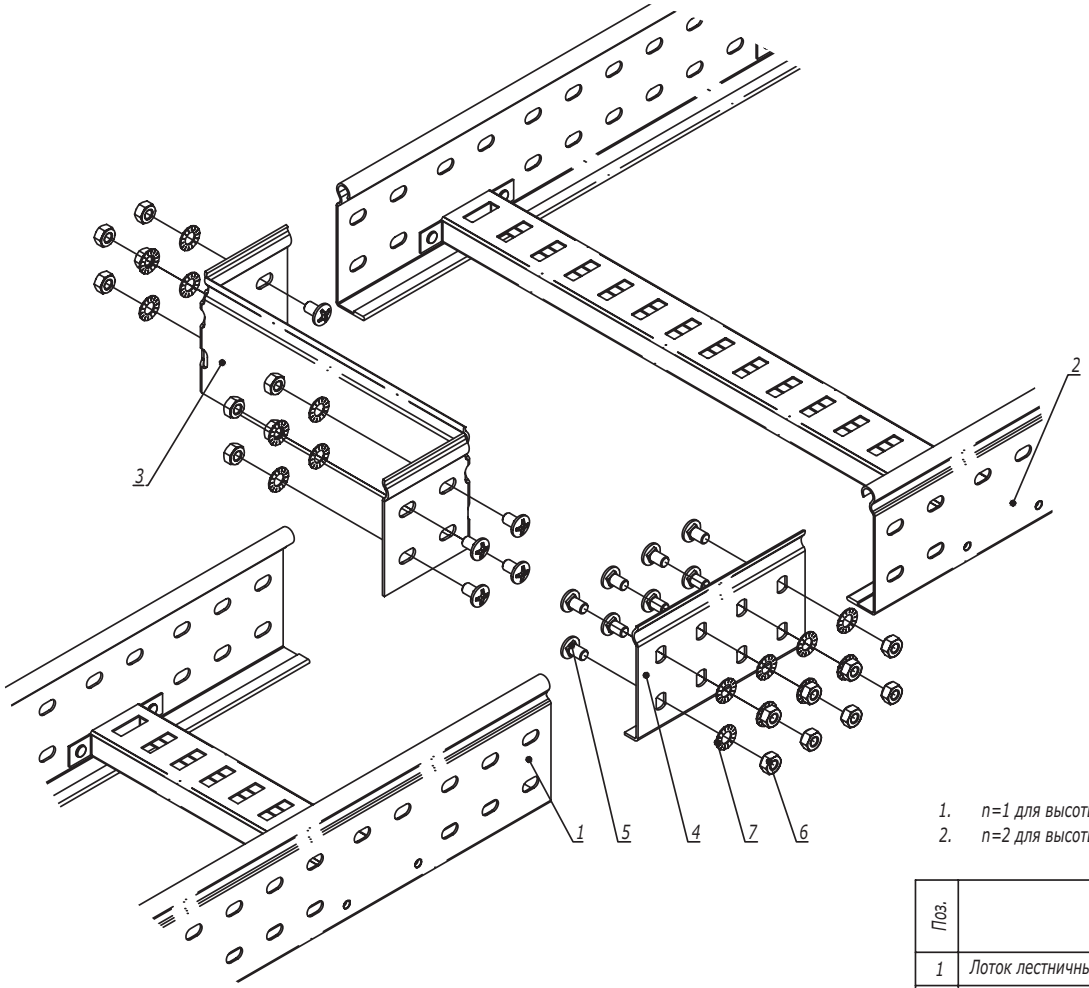

1. n=1 для высоты борта 50 мм.
2. n=2 для высоты борта 80, 100 мм.

Поз.	Наименование	Код	Кол.	Примечание
1	Лоток лестничный, прямой элемент			
2	Лоток лестничный, прямой элемент			
3	Редукция упрощенная		1	
4	Усиленные соединители GTO L		1	
5	Винт М6х10	CM010610	n·8	
6	Гайка шестигранная М6 DIN 934	CM110600	n·8	
7	Шайба стопорная М6 DIN 6798A	CM220600	n·8	

Изм.	Кол.уч.	Лист	№док.	Подпись	Дата

DKC-2018.L5.07

Лист 2

Взаим. инв. №

Подпись и дата

Инв. № подл.

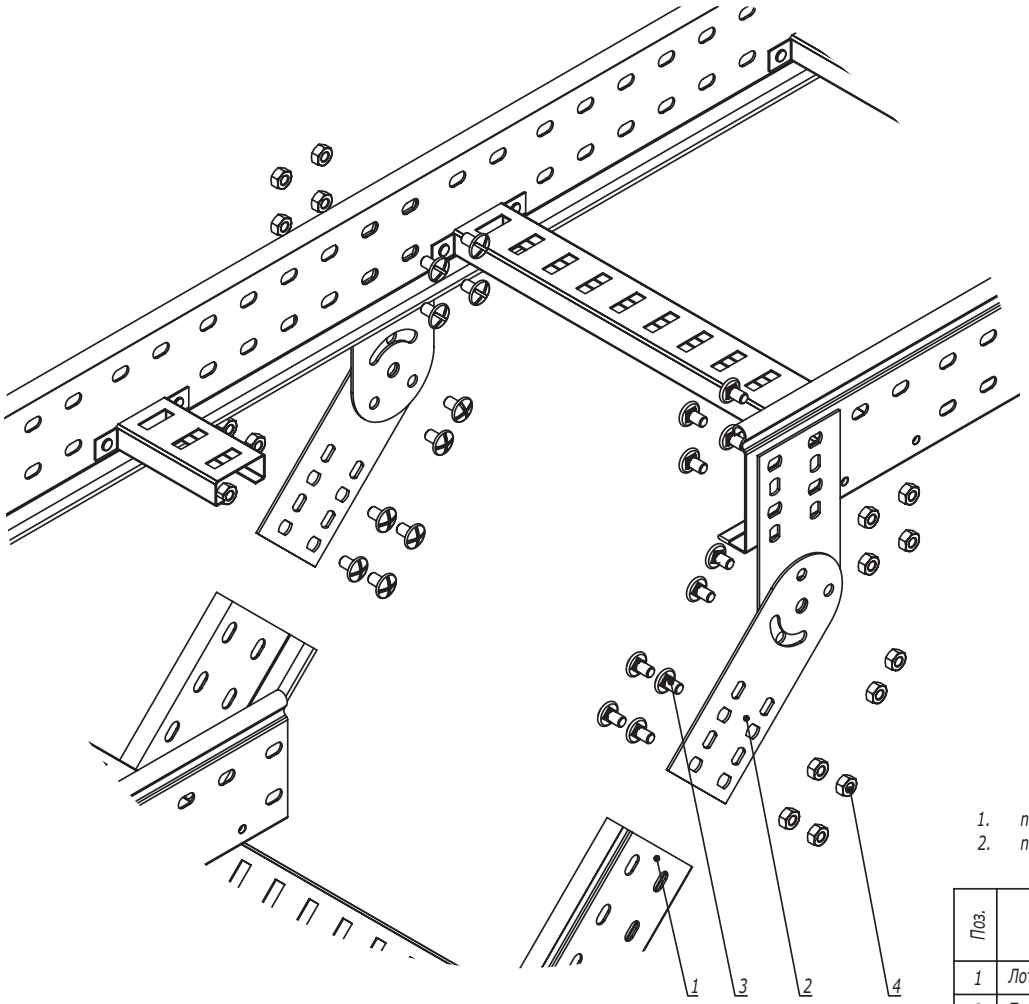

1. n=1 для высоты борта 50 мм.
2. n=2 для высоты борта 80, 100 мм.

Поз.	Наименование	Код	Кол.	Примечание
1	Лоток лестничный, прямой элемент			
2	Пластина крепежная GSV		4	Пластина GSV поставляется в комплекте с метизами
3	Винт М6х10	CM010610	n·8+4	
4	Гайка шестигранная М6 DIN 934	CM110600	n·8+4	

Изм.	Кол.уч.	Лист	№док.	Подпись	Дата	DKC-2018.L5.08			
Разработал		Тиунов И.А.			09.18	Вертикальное ответвление от трассы лестничных лотков	Стадия	Лист	Листов
Проверил		Чередниченко Г.А.			09.18				1
Утвердил		Дядичко А.В.			09.18		DKC		

Взаим. инв. №

Подпись и дата

Инв. № подл.

Поворот при помощи пластин GSV

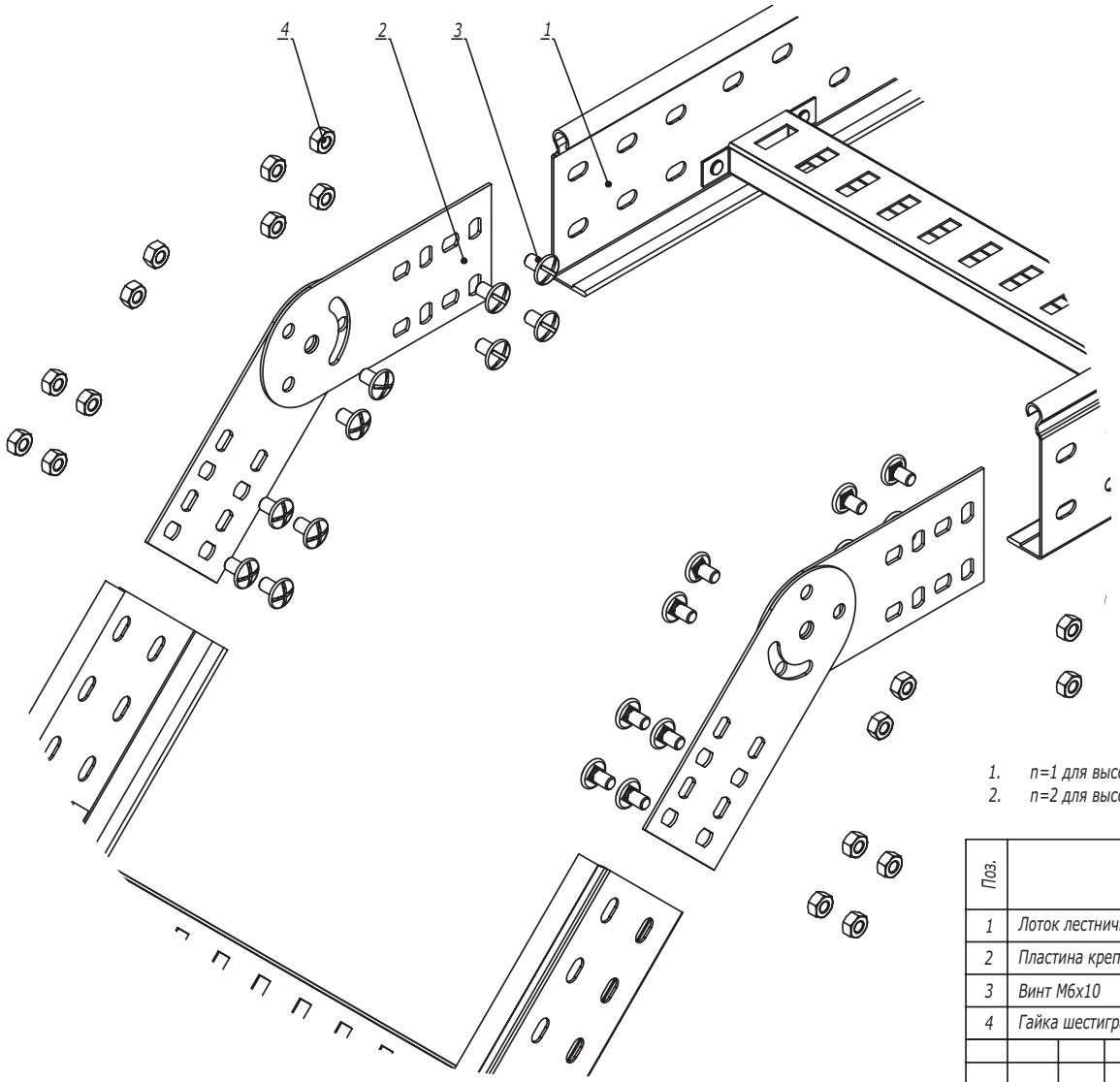

1. n=1 для высоты борта 50 мм.
2. n=2 для высоты борта 80, 100 мм.

Поз.	Наименование	Код	Кол.	Примечание
1	Лоток лестничный, прямой элемент			
2	Пластина крепежная GSV		4	Пластина GSV поставляется в комплекте с метизами
3	Винт М6х10	CM010610	n·8+4	
4	Гайка шестигранная М6 DIN 934	CM110600	n·8+4	

Изм.	Кол.уч.	Лист	№док.	Подпись	Дата	DKC-2018.L5.09		
Разработал		Тиунов И.А.			09.18	Вертикальный угол	Стадия	Лист	Листов
Проверил		Чередниченко Г.А.			09.18			1	2
Утвердил		Дядичко А.В.			09.18		DKC		

Взаим. инв. №

Подпись и дата

Инв. № подл.

Пластина горизонтальная

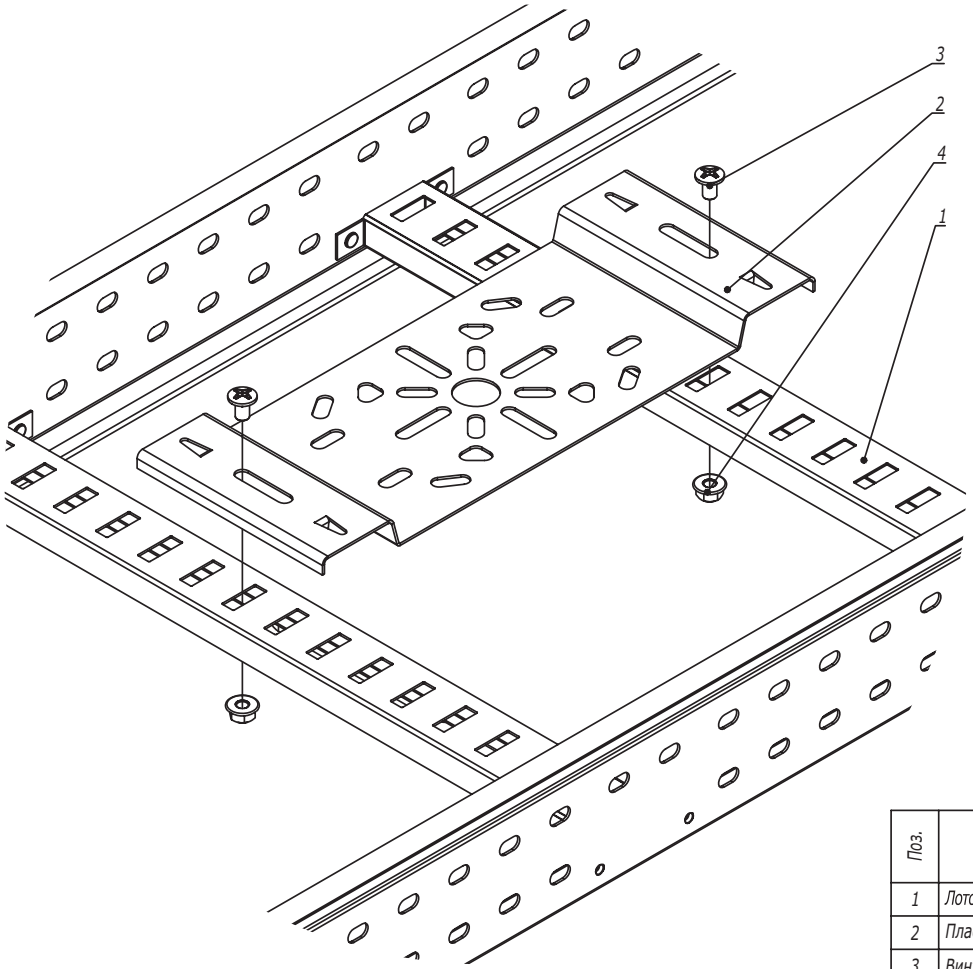

Поз.	Наименование	Код	Кол.	Примечание
1	Лоток лестничный, прямой элемент			
2	Пластина монтажная горизонтальная	LP4000	1	
3	Винт М6х10	CM010610	2	
4	Гайка с насечкой М6 DIN 6923	CM100600	2	

Изм.	Кол.уч.	Лист	№док.	Подпись	Дата	DKC-2018.L5.10		
Разработал		Тиунов И.А.			09.18	Крепление монтажной пластины	Стадия	Лист	Листов
Проверил		Чередниченко Г.А.			09.18			1	2
Утвердил		Дядичко А.В.			09.18		DKC		

Взаим. инв. №

Подпись и дата

Инв. № подл.

Пластина вертикальная

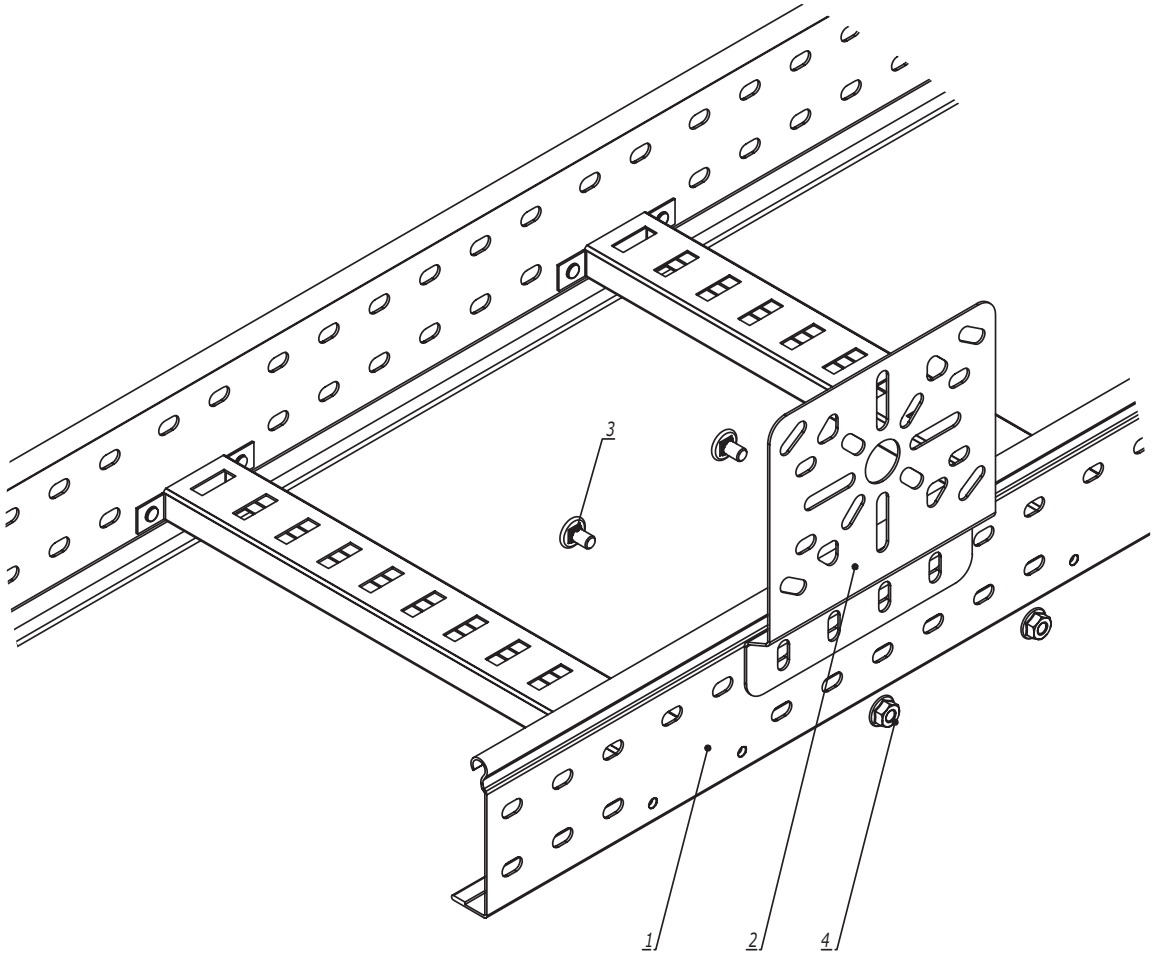

Поз.	Наименование	Код	Кол.	Примечание
1	Лоток лестничный, прямой элемент			
2	Пластина монтажная горизонтальная	LP3000	1	
3	Винт М6х10	CM010610	2	
4	Гайка с насечкой М6 DIN 6923	CM100600	2	

Изм.	Кол.уч.	Лист	№док.	Подпись	Дата	DKC-2018.L5.10	Лист 2

Взаим. инв. №

Подпись и дата

Инв. № подл.