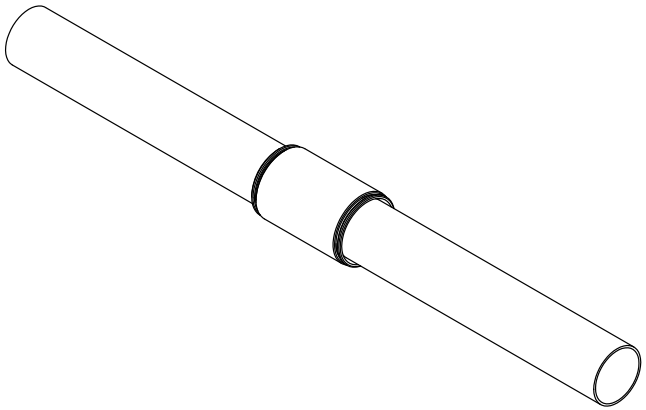

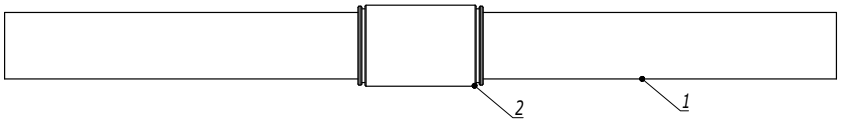

Таблица подбора аксессуаров
для оцинкованных жестких металлических труб

Внешний диаметр Ø, мм	Код (Сталь, оцинкованная по методу Сендзимира)	Муфта соединительная "труба-труба"
16	6008-16L3	6110-16N
20	6008-20L3	6110-20N
25	6008-25L3	6110-25N
32	6008-32L3	6110-32N
40	6008-40L3	6110-40
50	6008-50L3	6110-50
63	6008-63L3	6110-63N

Таблица подбора аксессуаров
для нержавеющих жестких металлических труб

Диаметр стальной трубы, мм	Труба жесткая стальная AISI 304	Труба жесткая стальная AISI 316L	Муфта соединительная "труба-труба" AISI 303
16	6700-16L3	6700A-16L3	6110-16X
20	6700-20L3	6700A-20L3	6110-20X
25	6700-25L3	6700A-25L3	6110-25X
32	6700-32L3	6700A-32L3	6110-32X
40	6700-40L3	6700A-40L3	6110-40X
50	6700-50L3	6700A-50L3	6110-50X

Инструкция по монтажу аксессуаров на трубу.

1. Подготовить аксессуары и трубу необходимого размера. Есть два способа разрезать трубу:
   - при помощи ножовки по металлу или сабельной пилы;
   - использовать труборез.

   (Обращаем ваше внимание, что применение УШМ влечет за собой нагрев и разрушение зашитого покрытия трубы)
2. Обработать трубу от заусенцев
3. Надеть соединительную муфту на трубу простым защелкиванием
4. Выполнить стыковку аксессуара с трубой или монтажной коробкой

Поз.	Наименование	Код	Кол.	Примечание
1	Труба жесткая оцинкованная	6008-**L3	1	
2	Муфта "труба-труба", IP66/IP67, никелированная латунь	6110-**N	1	

Взаим. инв. № | Подпись и дата | Инв. № подл.

Изм.	Кол.уч.	Лист	№док.	Подпись	Дата

DKC-2024.CMS.01

Соединение "труба-труба"

Стадия	Лист	Листов
		1

DKC

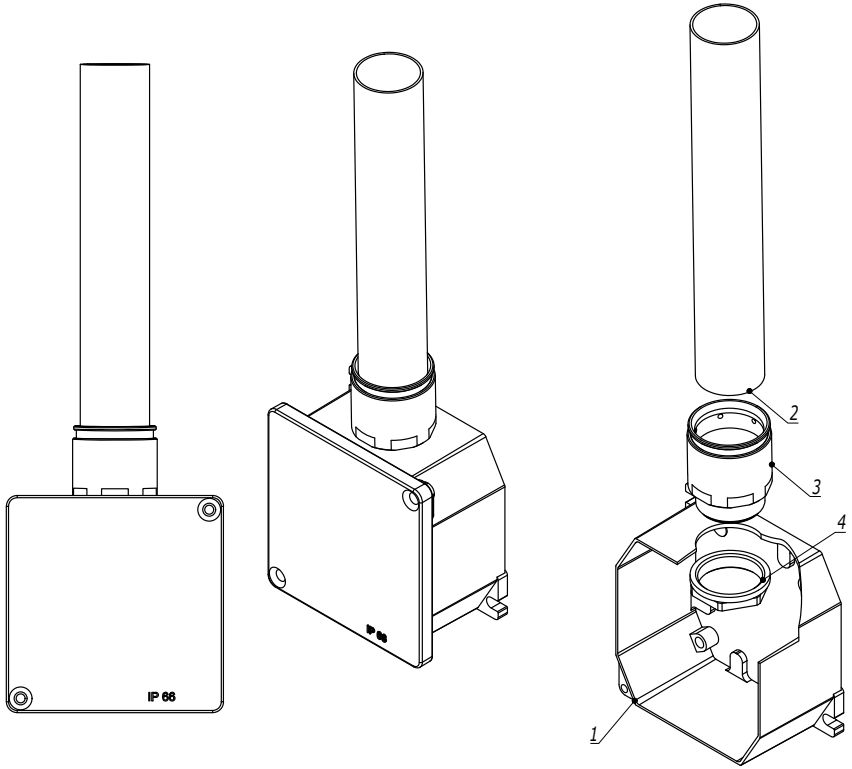

Таблица подбора аксессуаров
для оцинкованных жестких металлических труб

Диаметр стальной трубы, мм	Труба жесткая стальная "Сталь, оцинкованная по методу Сендзимира"	Муфта "труба-коробка", с наружной резьбой	Муфта "труба-коробка" внутренней резьбой
16	6008-16L3	6111-A16N	6112-A16
20	6008-20L3	6111-A20N	6112-A20
25	6008-25L3	6111-A25N	6112-A25
32	6008-32L3	6111-A32N	6112-A32
40	6008-40L3	6111-A40	6112-A40
50	6008-50L3	6111-A50	6112-A50
63	6008-63L3	6111-A63N	6112-A63N

Таблица подбора аксессуаров
для нержавеющих жестких металлических труб

Диаметр стальной трубы, мм	Труба жесткая стальная AISI 304	Труба жесткая стальная AISI 316L	Муфта "труба-коробка", с наружной резьбой (AISI 303)	Муфта "труба-коробка" внутр. резьбой (AISI 303)
16	6700-16L3	6700A-16L3	6111-16X	6112-16X
20	6700-20L3	6700A-20L3	6111-20X	6112-20X
25	6700-25L3	6700A-25L3	6111-25X	6112-25X
32	6700-32L3	6700A-32L3	6111-32X	6112-32X
40	6700-40L3	6700A-40L3	6111-40X	6112-40X
50	6700-50L3	6700A-50L3	6111-50X	6112-50X

1. Муфту "труба-коробка", можно дополнительно укомплектовать уплотнительной прокладкой IP67 код 6060-****

Поз.	Наименование	Код	Кол.	Примечание
1	Коробка ответвительная алюминиевая окрашенная, IP66/IP67, RAL 9006	6530*	1	
2	Труба жесткая оцинкованная	6008-**L3	1	
3	Муфта "труба-коробка", IP66/IP67, никелированная латунь	6111-A**	1	
4	Гайка никелированная латунь	6006-**A	1	

Взаим. инв. №
Подпись и дата
Инв. № подл.

Изм.	Кол.уч.	Лист	№док.	Подпись	Дата

DKC-2024.CMS.02

Соединение "труба-коробка"

Стадия	Лист	Листов
		1

DKC

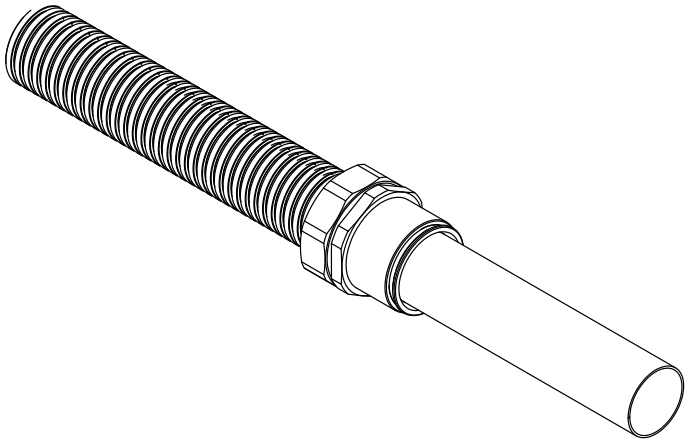

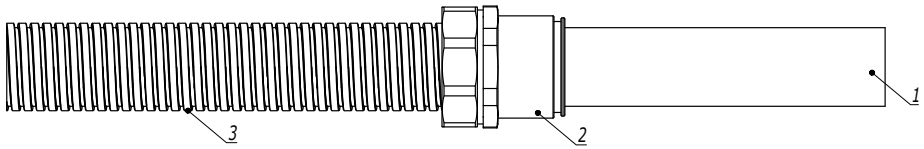

Таблица подбора переходников с металлорукава на жесткую металлическую трубу

Номинальный диаметр трубы, мм	Номинальный диаметр металлорукава, мм	Никелированная латунь	Нержавеющая сталь AISI 303
16	10	6117-10N	-
16	12	6117-12N	-
16	15	6117-16N	-
20	15	6117-20N	6117X20N
20	20	6117-2020	-
25	20	6117-25N	6117X25N
25	26	6117-2527	-
32	26	6117-32N	6117X32N
32	35	6117-3235	-
40	35	6117-4035	6117X4035
40	40	6117-40	-
50	40	6117-5040	6117X5040
50	50	6117-50	-
63	50	6117-63N	-

Инструкция по монтажу аксессуаров на металлорукав.

1. Вначале наденьте на металлорукав зажимную гайку, затем зажимное уплотнительное кольцо красного цвета. Уплотнительное кольцо надевается стороной с утолщением под зажимную гайку
2. Ввинтите в металлорукав втулку по часовой стрелке до упора
3. Сдвиньте гайку и уплотнительное кольцо на край металлорукава
4. Соедините зажимную гайку и корпус муфты. Надежно затяните с помощью ключей гайку и корпус для получения заявленной степени IP

Поз.	Наименование	Код	Кол.	Примечание
1	Труба жесткая оцинкованная	6008-**L3	1	
2	Муфта "металлорукав-труба", IP66/IP67, никелированная латунь	6117-**N	1	
3	Металлорукав		1	

Взаим. инв. № | Подпись и дата | Инв. № подл.

Изм.	Кол.уч.	Лист	№док.	Подпись	Дата

DKC-2024.CMS.03

Соединение "металлорукав-труба"

Стадия	Лист	Листов
		1

DKC

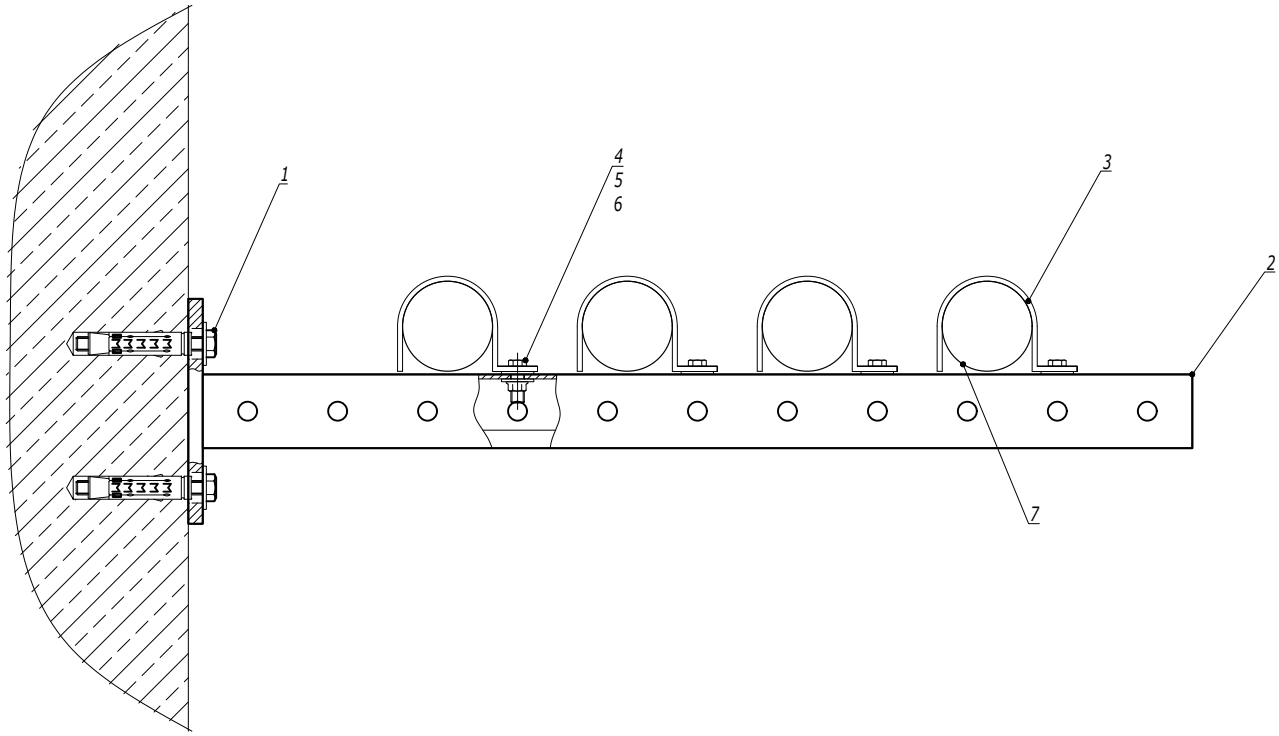

Таблица подбора односторонних держателей для жестких металлических труб

Внешний диаметр Ø, мм	Код (Сталь, оцинкованная по методу Сендзимира)	Держатель оцинкованный односторонний
16	6008-16L3	53332
20	6008-20L3	53333
25	6008-25L3	53334
32	6008-32L3	53346
40	6008-40L3	53347
50	6008-50L3	53348

Поз.	Наименование	Код	Кол.	Примечание
1	Анкер стандартный М10			DKC-2018.M5.01
2	Консоль из С-образного профиля			
3	Держатель оцинкованный односторонний	533**	n	
4	Болт с шестигранной головкой М6х20	CM020620	n*1	
5	Шайба М6 кузовная DIN9021	CM120600	n*2	
6	Гайка с насечкой, препятствующей откручиванию М6	CM100600	n*1	
7	Труба стальная жесткая	6008-**L3		

Взаим. инв. №

Подпись и дата

Инв. № подл.

Изм.	Кол.уч.	Лист	№док.	Подпись	Дата

DKC-2024.CMS.09

Узел по организации прокладки стальных труб с помощью держателя одностороннего на консоли

Стадия	Лист	Листов
		1

DKC

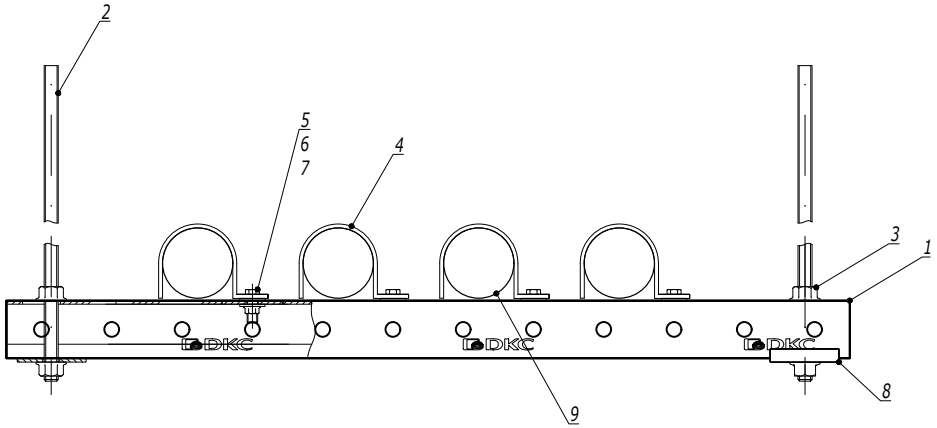

Таблица подбора односторонних держателей для жестких металлических труб

Внешний диаметр Ø, мм	Код (Сталь, оцинкованная по методу Сендзимира)	Держатель оцинкованный односторонний
16	6008-16L3	53341
20	6008-20L3	53342
25	6008-25L3	53344
32	6008-32L3	53345
40	6008-40L3	53346
50	6008-50L3	53347

Поз.	Наименование	Код	Кол.	Примечание
1	Профиль С-образный	BPM41**		
2	Шпилька резьбовая	CM20****		
3	Гайка с насечкой DIN 6923	CM10****		
4	Держатель оцинкованный односторонний	533**	n	
5	Болт с шестигранной головкой М6х20	CM020620	n*1	
6	Шайба М6 кузовная DIN9021	CM120600	n*2	
7	Гайка с насечкой, препятствующей откручиванию М6	CM100600	n*1	
8	Опорная пластина для С-образного профиля	BHM4141		
9	Труба стальная жесткая	6008-**L3		

1. Монтаж к опорной поверхности согласно DKC-2018.M5.01, DKC-2018.M5.03, DKC-2018.M5.04

Изм.	Кол.уч.	Лист	№док.	Подпись	Дата

DKC-2024.CMS.10

Узел по организации прокладки стальных труб с помощью держателя одностороннего на подвесе

Стадия	Лист	Листов
		1

DKC

Взаим. инв. №

Подпись и дата

Инв. № подл.

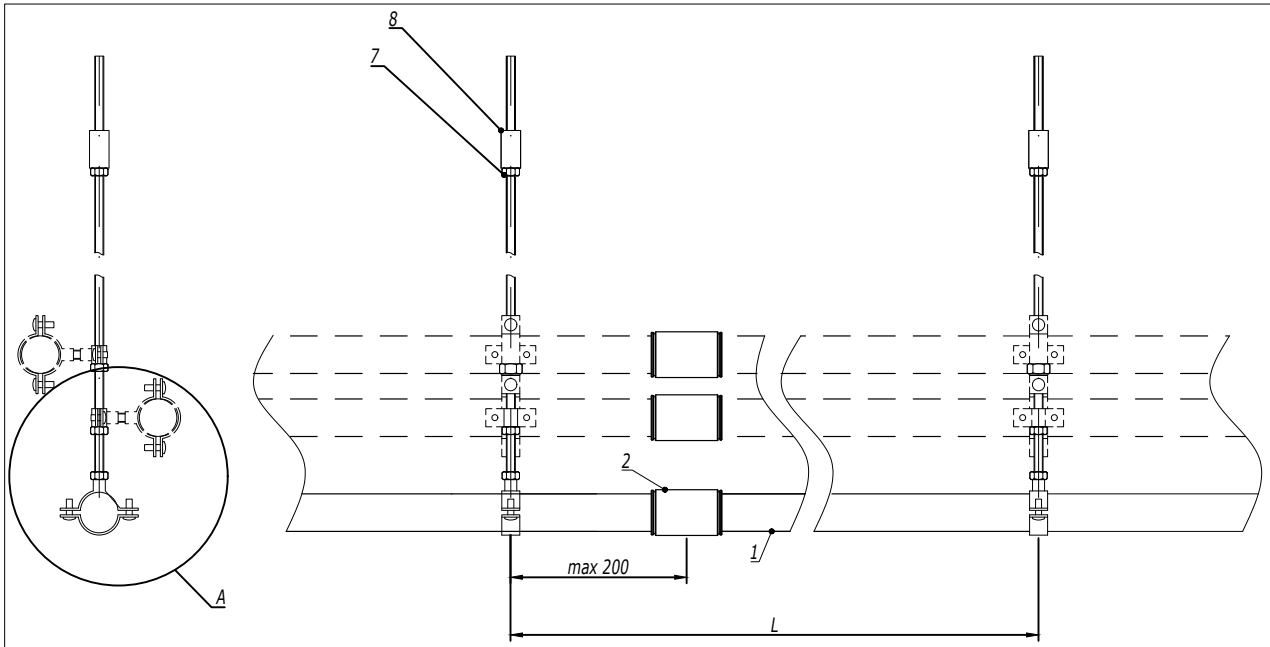

Таблица подбора хомута для оцинкованных жестких металлических труб

Внешний диаметр Ø, мм	Код (Сталь, оцинкованная по методу Сендзимира)	Хомут стальной с приварной гайкой
16	6008-16L3	6040-P12
20	6008-20L3	6040-P12
25	6008-25L3	6040-P34
32	6008-32L3	6040-P01
40	6008-40L3	6040-P114
50	6008-50L3	6040-P112
63	6008-63L3	6040-P02

Таблица подбора хомута для нержавеющих жестких металлических труб

Диаметр стальной трубы, мм	Труба жесткая стальная AISI 304	Труба жесткая стальная AISI 316L	Хомут для тяжелых нагрузок из нержавеющей стали	
			(AISI 304)	(AISI 316L)
16	6700-16L3	6700A-16L3	6040-038	-
20	6700-20L3	6700A-20L3	6040-012	6040-012X
25	6700-25L3	6700A-25L3	6040-034	6040-034X
32	6700-32L3	6700A-32L3	6040-001	6040-001X
40	6700-40L3	6700A-40L3	6040-114	6040-114X
50	6700-50L3	6700A-50L3	6040-112	6040-112X

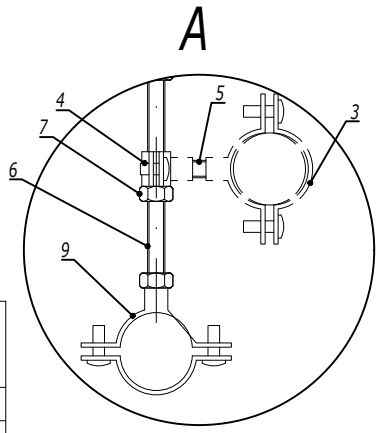

1. Монтаж к опорной поверхности согласно DKC-2018.M5.01, DKC-2018.M5.03, DKC-2018.M5.04
2. Расстояние L необходимо уточнить в соответствующем ТРМ
3. Поз.7-8 применяются для соединения шпилек
4. Количество элементов в спецификации указано на один подвес

Поз.	Наименование	Код	Кол.	Примечание
1	Труба стальная жесткая	6008-**L3		
2	Муфта соединительная "труба-труба"	6110-**		
3	Хомут стальной с внутренней резьбой	580**	n	
4	Хомут стальной с внутренней резьбой Ø6мм	58006	n	
5	Шпилька M6 DIN975/976	CM2006**		
6	Шпилька DIN975/976	CM20****	1	
7	Гайка шестигранная DIN934	CM11****	n+1	
8	Гайка соединительная DIN6334	CM21****	1	
9	Хомут стальной с приварной гайкой	6040-P**	1	

Взаим. инв. №
Подпись и дата
Инв. № подл.

Изм.	Кол.уч.	Лист	№док.	Подпись	Дата

DKC-2024.CMS.11

Узел по организации прокладки стальных труб с помощью хомута с приварной гайкой

Стадия	Лист	Листов
		1

DKC

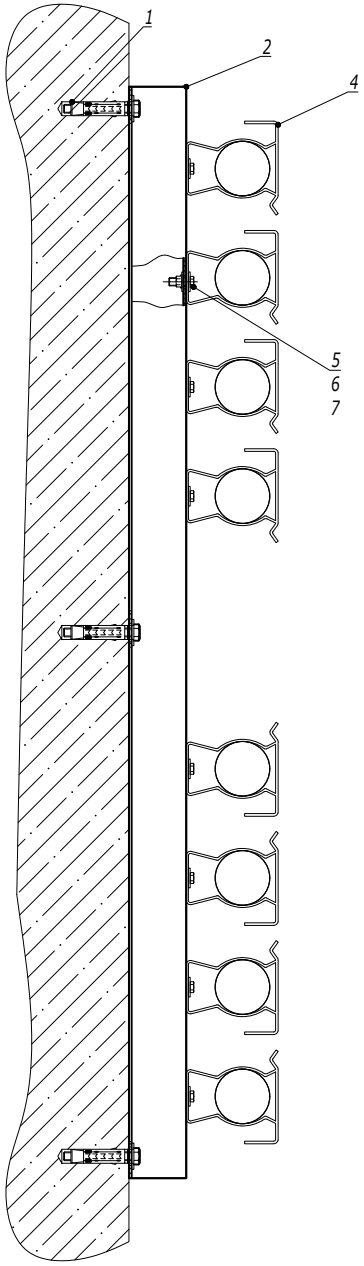

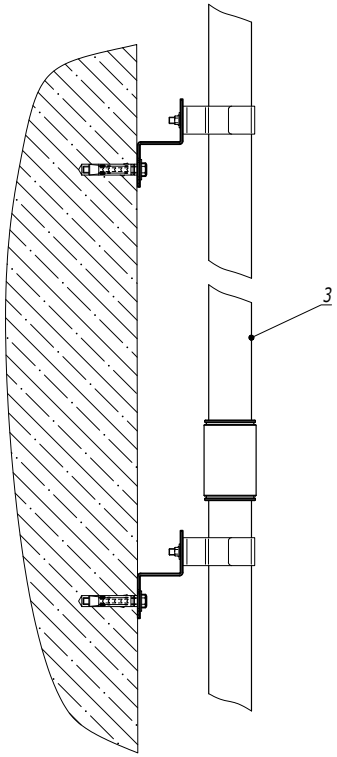

Таблица подбора держателя с крышкой
для оцинкованных жестких металлических труб

Внешний диаметр Ø, мм	Код (Сталь, оцинкованная по методу Сендзимира)	Держатель с крышкой, оцинкованная сталь
16	6008-16L3	6044-A16
20	6008-20L3	6044-A20
25	6008-25L3	6044-A25
32	6008-32L3	6044-A32
40	6008-40L3	6044-A40
50	6008-50L3	6044-A50

Таблица подбора держателя с крышкой для
нержавеющихжестких жестких металлических труб

Диаметр стальной трубы, мм	Труба жесткая стальная AISI 304	Держатель с крышкой, оцинкованная сталь AISI 304
16	6700-16L3	-
20	6700-20L3	6044-XA20
25	6700-25L3	6044-XA25
32	6700-32L3	6044-XA32
40	6700-40L3	-
50	6700-50L3	-

Поз.	Наименование	Код	Кол.	Примечание
1	Анкер стандартный M10			DKC-2018.M5.01
2	Профиль Z-образный			
3	Труба стальная жесткая	6008-**L3		
4	Держатель с крышкой	6044-A**	n	
5	Болт с шестигранной головкой M6x20	CM020620	n*1	
6	Шайба M6 кузовная DIN9021	CM120600	n*2	
7	Гайка с насечкой, препятствующей откручиванию M6	CM100600	n*1	

Изм.	Кол.уч.	Лист	№док.	Подпись	Дата

DKC-2024.CMS.12

Узел по организации прокладки
стальных труб
с помощью держателя с крышкой

Стадия	Лист	Листов
		1

DKC

Взаим. инв. №

Подпись и дата

Инв. № подл.

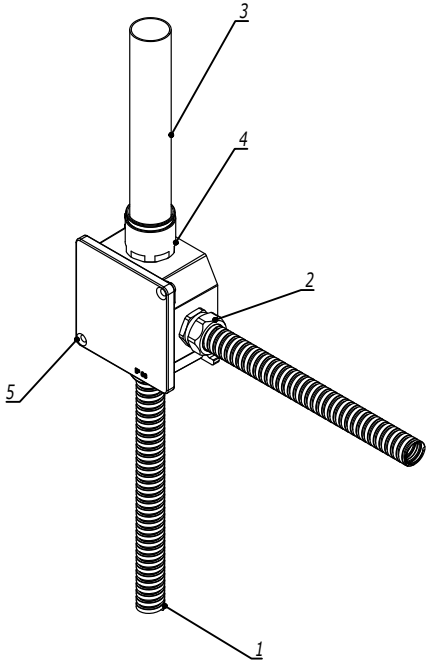

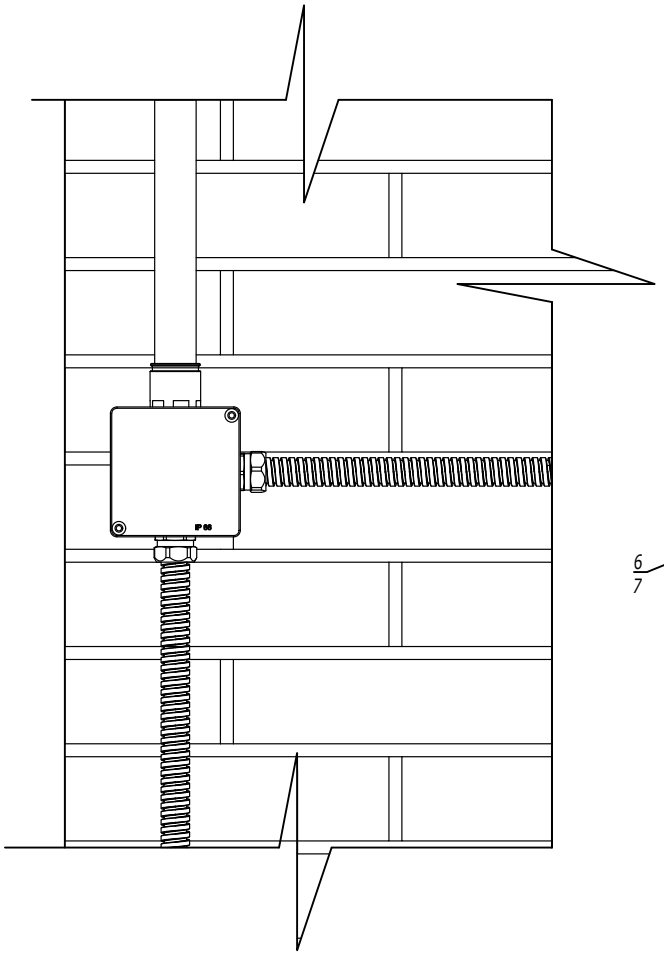

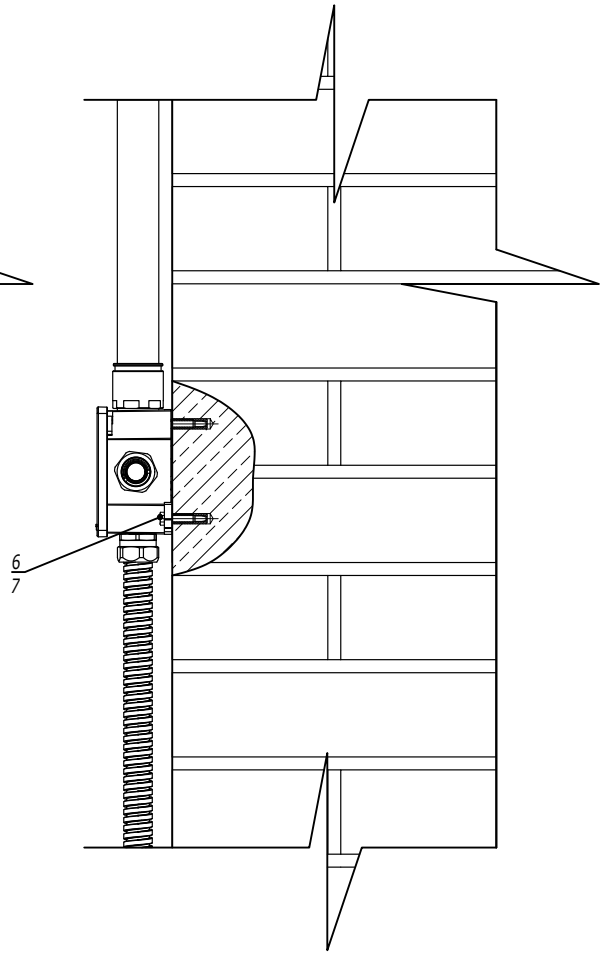

Поз.	Наименование	Код	Кол.	Примечание
1	Металлорукав		2	
2	Муфта "металлорукав-коробка"	6014-****	2	
3	Труба жесткая оцинкованная	6008-**L3	1	
4	Муфта "труба-коробка"	6111-A**	1	
5	Коробка ответвительная алюминиевая окрашенная, IP66/IP67, RAL 9006	6530*	n	
6	Болт с шестигранной головкой M6x25	CM080625	n*2	
7	Забивной анкер M6	CM400625	n*2	DKC-2018.M5

1. Муфты дополнительно укомплектовать гайкой 6006-**A и при необходимости уплотнительной прокладкой IP67 код 6060-****
2. n=1 для коробки 65300
3. n=2 для коробки 65301...65306

Изм.	Кол.уч.	Лист	№док.	Подпись	Дата

DKC-2024.CMS.14

Узел по организации соединения распределительной коробки на кирпичном основании

Стадия	Лист	Листов
		1

DKC

Взаим. инв. №

Подпись и дата

Инв. № подл.

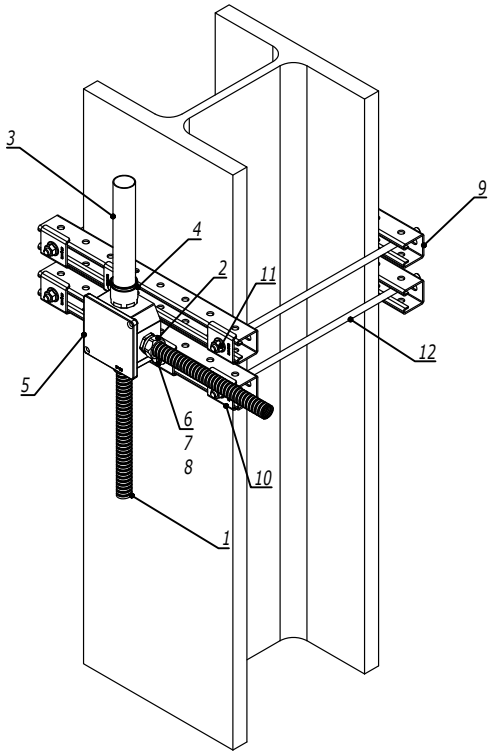

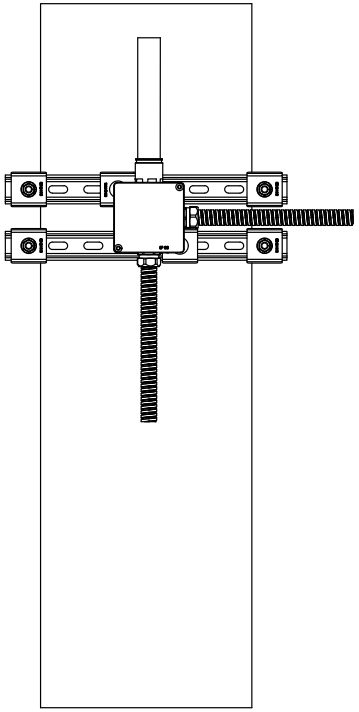

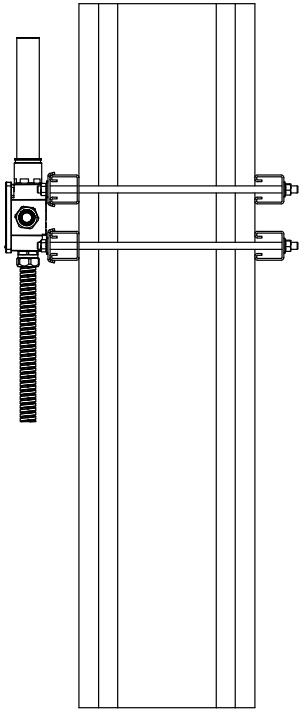

Поз.	Наименование	Код	Кол.	Примечание
1	Металлорукав		2	
2	Муфта "металлорукав-коробка"	6014-****	2	
3	Труба жесткая оцинкованная	6008-**L3	1	
4	Муфта "труба-коробка"	6111-A**	1	
5	Коробка ответвительная алюминиевая окрашенная, IP66/IP67, RAL 9006	6530*	n	
6	Болт с шестигранной головкой M6x25	CM080625	n*2	
7	Шайба M6 кузовная DIN9021	CM120600	n*2	
8	Гайка для подвешивания профиля M6x40	CM140600	n*2	
9	Профиль BPM-41	BPM41**	4	
10	Опорная пластина для С-образных профилей BHM-41	BHM4141	6	
11	Гайка с насечкой M10 DIN 6923	CM101000	8	
12	Шпилька резьбовая M10 DIN 975 /976	CM201001	4	

1. Муфты дополнительно укомплектовать гайкой 6006-**A и при необходимости уплотнительной прокладкой IP67 код 6060-****
2. n=1 для коробки 65300
3. n=2 для коробки 65301...65306

Взаим. инв. №

Подпись и дата

Инв. № подл.

Изм.	Кол.уч.	Лист	№док.	Подпись	Дата

DKC-2024.CMS.15

Узел по организации соединения распределительной коробки на металлической балке

Стадия	Лист	Листов
		1

DKC