V-образное крепление к профнастилу

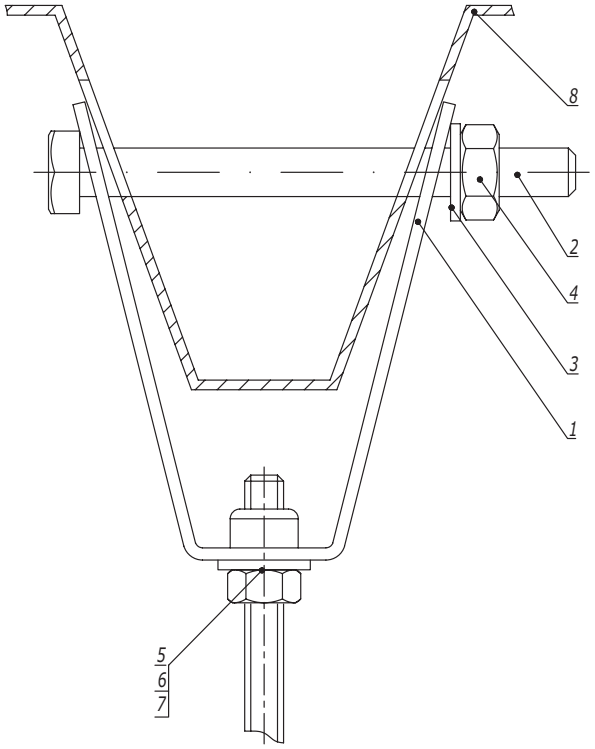

Таблица 1
Выбор болта

Поз.	Наименование	Ширина профнастила	
		50 мм	100 мм
2	Болт M10 DIN 933	CM081070	CM081012

1. Порядок крепления:
   а) Просверлить отверстия в профнастиле диаметром 12 мм;
   б) Установить болт в отверстия крепления и профнастила;
   в) Затянуть гайку до прилегания крепления к профтастилу.
2. Используется с профнастилом шириной 50-100 мм.

Таблица 2
Выбор шпильки

Поз.	Наименование	Код	
		Для крепления M8 (CM330800)	Для крепления M10 (CM331000)
5	Шайба кузовная DIN 9021	CM240800	CM241000
6	Гайка шестигранная DIN 934	CM110800	CM111000
7	Шпилька DIN 975/976	CM200801	CM201001

Поз.	Наименование	Код	Кол.	Примечание
1	Крепление к профнастилу V-образное	CM33****	1	
2	Болт M10 DIN 933	CM0810**	1	См. табл. 1
3	Шайба кузовная Ø10 DIN 9021	CM121000	1	
4	Гайка M10 DIN 934	CM111000	1	
5	Шайба с узкими полями DIN 125	CM24****	1	См. табл. 2
6	Гайка DIN 934	CM11****	1	
7	Шпилька DIN 975/976	CM20****	1	
8	Профнастил			

Изм.	Кол.уч.	Лист	№док.	Подпись	Дата	DKC-2018.M5.03		
Разработал		Тиунов И.А.			09.18	Крепление к профнастилу	Стадия	Лист	Листов
Проверил		Чередниченко Г.А.			09.18			1	2
Утвердил		Дядичко А.В.			09.18		DKC		

Взаим. инв. №
Подпись и дата
Инв. № подл.

Крепление к профнастилу потолочное

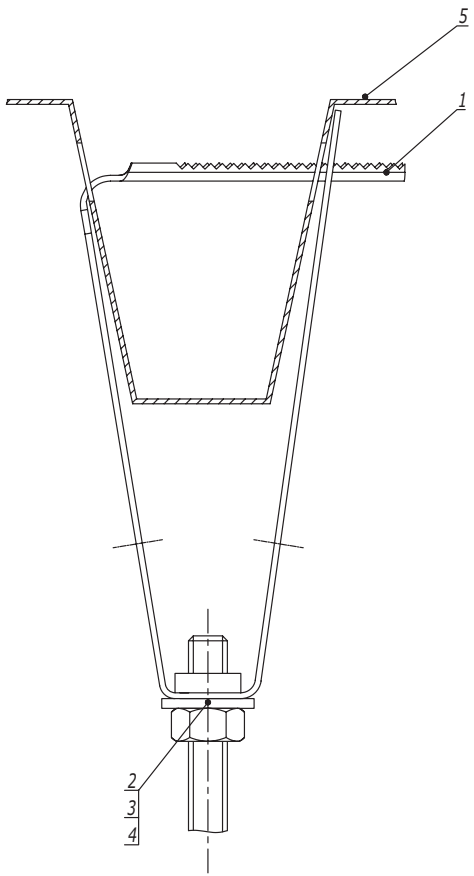

Таблица 1
Выбор болта

Поз.	Наименование	Код	
		Для крепления М8 (СМ310800)	Для крепления М10 (СМ311000)
2	Шайба кузовная DIN 9021	СМ240800	СМ241000
3	Гайка шестигранная DIN 934	СМ110800	СМ111000
4	Шпилька DIN 975/976	СМ200801	СМ201001

1. Порядок крепления:
   а) Просверлить отверстия в профнастиле диаметром 12 мм;
   б) Установить крепление в отверстия;
   в) Защелкнуть крепление до прилегания к профтастилу.
2. Используется с профнастилом шириной 50 мм.

Поз.	Наименование	Код	Кол.	Примечание
1	Крепление к профнастилу потолочное	СМ31****	1	
2	Шайба DIN 125	СМ24****	1	См. табл. 1
3	Гайка DIN 934	СМ11****	1	
4	Шпилька DIN 975/976	СМ20****	1	
5	Профнастил			

Изм.	Кол.уч.	Лист	№док.	Подпись	Дата

DKC-2018.M5.03

Лист 2

Взаим. инв. №
Подпись и дата
Инв. № подл.

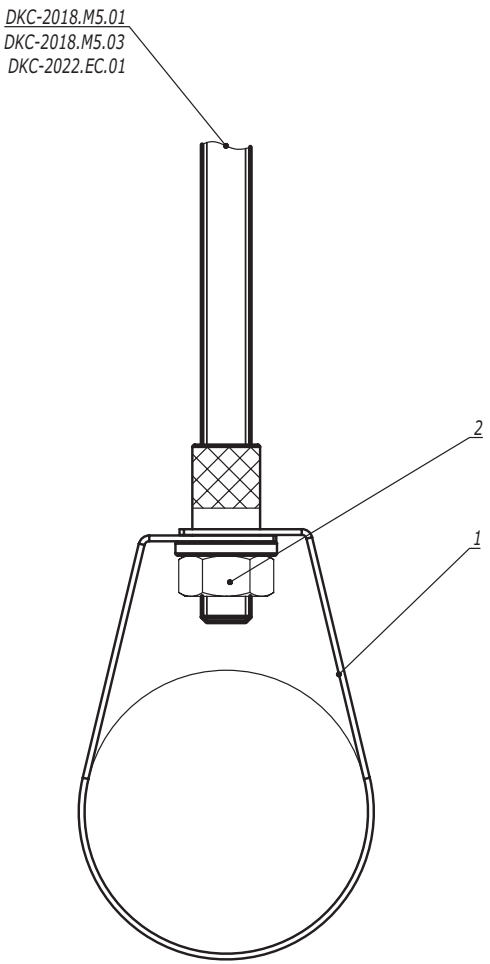

Поз.	Наименование	Код	Кол.	Примечание
1	Хомут для сплинкерных систем BHS			
2	Гайка шестигранная DIN 934	CM11****		

Изм.	Кол.уч.	Лист	№док.	Подпись	Дата	DKC-2022.EC.10		
Разработал		Тиунов И.А.			01.22	Прокладка инженерных коммуникаций в хомутах для сплинкерных систем BHS	Стадия	Лист	Листов
Проверил		Чередниченко Г.А.			01.22				1
Утвердил		Дядичко А.В.			01.22		DKC		

Взаим. инв. №

Подпись и дата

Инв. № подл.

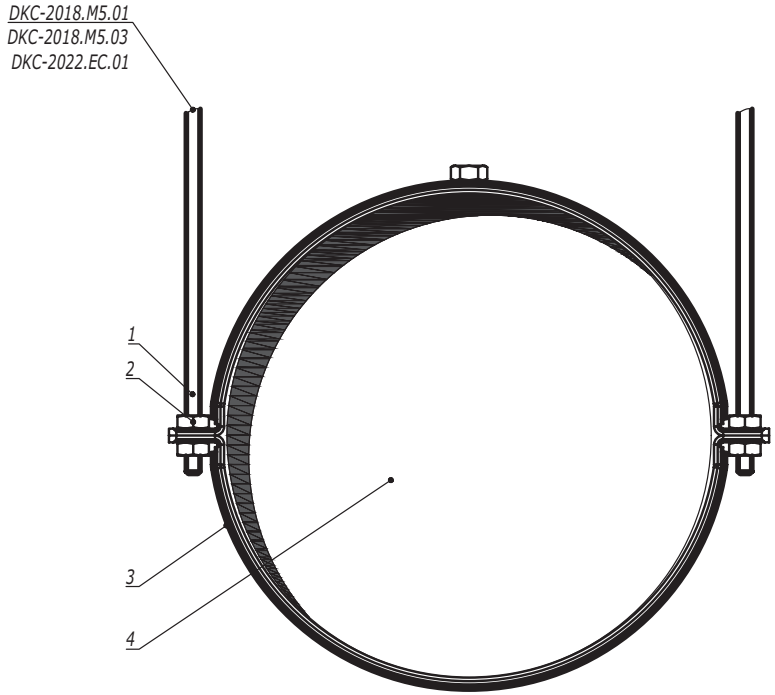

Поз.	Наименование	Код	Кол.	Примечание
1	Шпилька резьбовая	CM20****		Типоразмер шпильки выбирается в зависимости от хомута
2	Гайка шестигранная DIN 934	CM11****		
3	Хомут BHV			
4	Воздуховод			

Изм.	Кол.уч.	Лист	№док.	Подпись	Дата	DKC-2022.EC.17	Лист 2

Взаим. инв. №

Подпись и дата

Инв. № подл.