Крепление к профнастилу потолочное

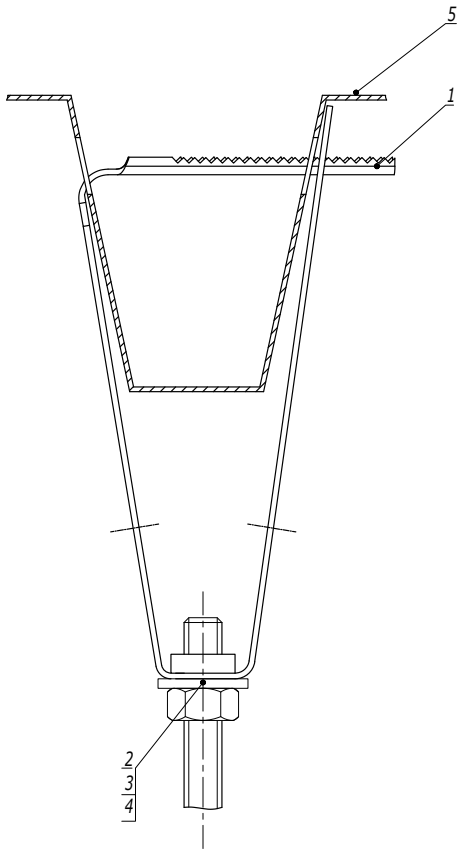

Таблица 1
Выбор болта

Поз.	Наименование	Код	
		Для крепления М8 (СМ310800)	Для крепления М10 (СМ311000)
2	Шайба кузовная DIN 9021	СМ240800	СМ241000
3	Гайка шестигранная DIN 934	СМ110800	СМ111000
4	Шпилька DIN 975/976	СМ200801	СМ201001

1. Порядок крепления:
   а) Просверлить отверстия в профнастиле диаметром 12 мм;
   б) Установить крепление в отверстия;
   в) Защелкнуть крепление до прилегания к профтастилу.
2. Используется с профнастилом шириной 50 мм.

Поз.	Наименование	Код	Кол.	Примечание
1	Крепление к профнастилу потолочное	СМ31****	1	
2	Шайба DIN 125	СМ24****	1	См. табл. 1
3	Гайка DIN 934	СМ11****	1	
4	Шпилька DIN 975/976	СМ20****	1	
5	Профнастил			

Изм.	Кол.уч.	Лист	№док.	Подпись	Дата

DKC-2018.M5.03

Лист 2

Взаим. инв. № | Подпись и дата | Инв. № подл.

Стойка из I-образного профиля
Консоль ВВН-75

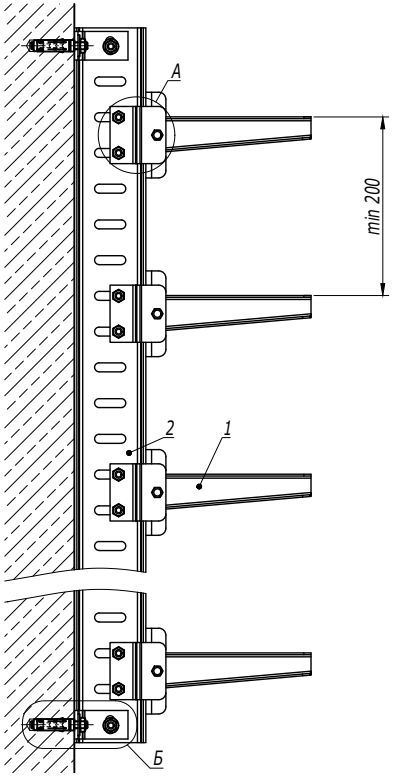

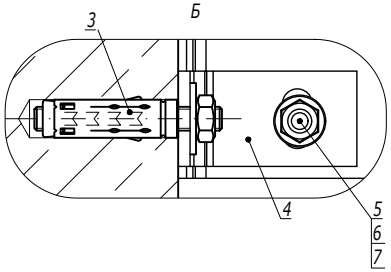

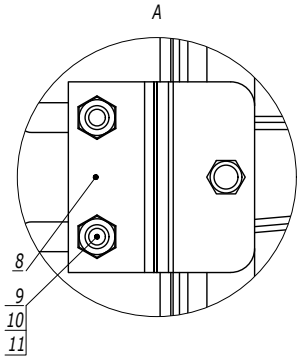

Поз.	Наименование	Код	Кол.	Примечание
1	Консоль ВВН-75	ВВН75**	n	
2	Профиль ВРМ-50	ВРМ50**	1	
3	Анкер стандартный со шпилькой М10	CM441060	4	DKC-2018.M5.01
4	Пластина для крепления I-образного профиля к стене	BMD2032HDZ	4	
5	Болт с шестигранной головкой М12х40 DIN 933	CM081240HDZ	2	
6	Гайка с насечкой М12 DIN 6923	CM101200HDZ	2	
7	Шайба М12 DIN 125	CM241200	2	
8	Соединительная пластина для консоли ВВН-75		n	Поставляется в комплекте с консолью
9	Болт с шестигранной головкой М10х35 DIN 933		n·3	
10	Гайка шестигранная М10 DIN 934		n·3	
11	Шайба М10 DIN 125		n·3	

Изм.	Кол.уч.	Лист	№док.	Подпись	Дата

DKC-2018.B5.21

Лист 3

Взаим. инв. №
Подпись и дата
Инв. № подл.

Стойка из I-образного профиля
Консоль BBD-41

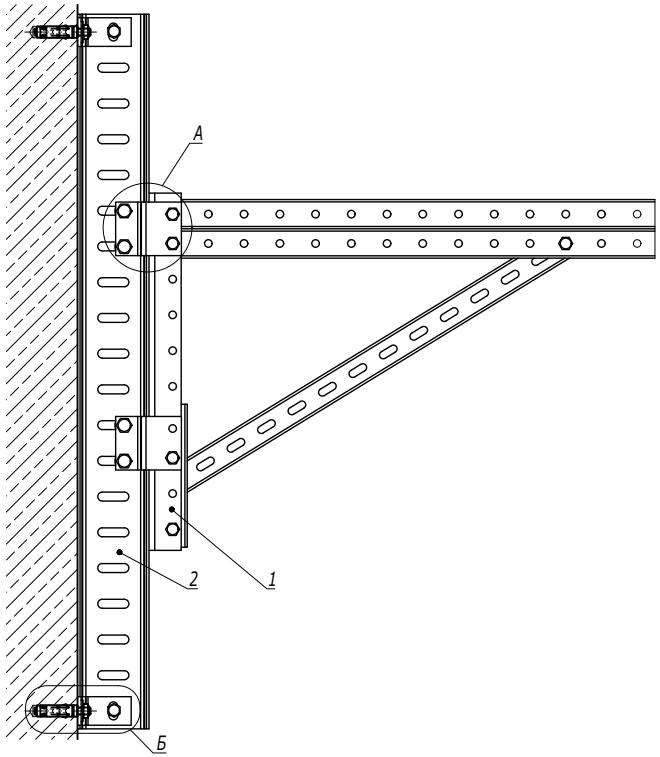

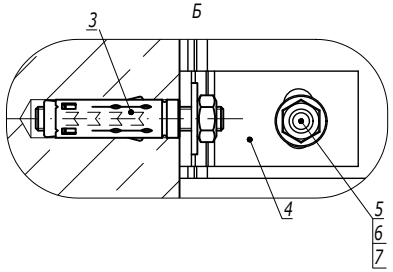

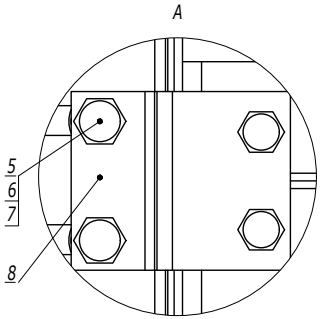

Поз.	Наименование	Код	Кол.	Примечание
1	Консоль BBD-41	BBD41**	1	
2	Профиль BPM-50	BPM50**	1	
3	Анкер стандартный со шпилькой M10	CM441060	4	DKC-2018.M5.01
4	Пластина для крепления I-образного профиля к стене	BMD2032HDZ	4	
5	Болт с шестигранной головкой M12x40 DIN 933	CM081240HDZ	6	
6	Гайка с насечкой M12 DIN 6923	CM101200HDZ	6	
7	Шайба M12 DIN 125	CM241200	6	
8	Соединительная пластина для консоли BBD-41	BMD2001HDZ	2	

Изм.	Кол.уч.	Лист	№док.	Подпись	Дата	DKC-2018.B5.21	Лист 4

Взаим. инв. № | Подпись и дата | Инв. № подл.