# СКОБА МЕТАЛЛИЧЕСКАЯ ДВУХКОМПОНЕНТНАЯ С РЕЗИНОВЫМ УПЛОТНИТЕЛЕМ

**Краткое руководство по эксплуатации**

RU

## Основные сведения об изделии

Скоба металлическая двухкомпонентная с резиновым уплотнителем серии ELASTA товарного знака IEK (далее – скоба) предназначена для крепления гофрированных и гладких пластиковых труб, а также металлорукавов и стальных труб при организации кабельной трассы.

Скоба предназначена для установки внутри жилых, общественных, производственных и подсобных помещений на вертикальных и горизонтальных поверхностях из негорючих материалов любого типа.

## Технические данные

Основные технические данные скобы приведены в таблице 1.

Классификационный код скобы в соответствии с ГОСТ Р МЭК 61386.25 приведен в таблице 2.

Габаритные и установочные размеры скоб приведены на рисунке 1 и в таблице 3.

## Комплектность

В комплект поставки входят скоба без индивидуальной упаковки.

## Меры безопасности

Все работы по монтажу и техническому обслуживанию аксессуаров должны производиться в обесточенном состоянии электрической сети специально обученным персоналом с соблюдением требований нормативно-технической документации в области электротехники и строительства.

Все работы по монтажу скобы должны производиться специально обученным персоналом с соблюдением требований охраны труда.

При обнаружении неисправности по истечении гарантийного срока, скобу утилизировать.

По истечении срока службы скобу утилизировать.

## Правила монтажа

Монтаж должен осуществляться при температуре от минус 40 °С до плюс 30 °С.

Для крепления скобы на нижнее полукольцо скобы приварена подвесная гайка М8 по ГОСТ 5915 или ГОСТ 5927.

Порядок монтажа:

– осуществить разметку кабельной трассы в соответствии с проектом работ. Количество скоб на 1 метр трубы определяется проектом работ;

– установить скобу с помощью подвесной гайки (см. рисунок 1) на крепежный элемент, имеющий в качестве присоединительного размера внешнюю резьбу М8. Крепежный элемент выбрать в зависимости от типа монтажной поверхности.

EN

## Basic product data

Metal two-piece clip with rubber gasket ELASTA series IEK trademark (hereinafter - the clip) is designed for fastening corrugated and plain plastic conduits, as well as metal hoses and steel conduits when organizing a cable runway.

The clip is designed for installation inside residential, public, production and utility premises on vertical and horizontal surfaces made of non-combustible materials of any type.

## Technical data

The main technical data of the clip are given in Table 1.

The classification code of the clip in accordance with IEC 61386.25 is given in table 2.

Overall and mounting dimensions of the clips are shown in figure 1 and table 3.

## Completeness of set

Delivery set includes clip without individual packaging.

**Safety precautions**

All installation work of the clip should be carried out by specially trained personnel in compliance with occupational safety requirements.

If a malfunction is detected after the warranty period has expired, dispose of the clip.

Dispose of the clip at the end of its service life.

**Installation rules**

Installation should be carried out at temperatures from minus 40 °C to plus 30 °C.

To fasten the clip, a M8 suspension nut according to ISO 4032 or ISO 8673 is welded to the lower half-ring of the clip.

Installation procedure:

— mark the cable runway in accordance with the project of works. The number of clips per 1 meter of conduit is determined by the project of works;

— install the clip using the suspension nut (see figure 1) on the fastening element with M8 external thread as the connection size. Select the fastening element depending on the type of mounting surface.

KZ

**Бұйым туралы негізгі ақпарат**

IEK тауар белгісінің ELASTA сериясының резеңкелі тығыздағышы бар екі құрамдасты металл қапсырмасы (бұдан әрі – қапсырма) кеңірдектелген және тегіс пластикалық құбырларды, сондай-ақ кабель трассасын ұйымдастырған кезде металл жеңдер мен болат құбырларды бекітуге арналған.

Қапсырма тұрғын, қоғамдық, өндірістік және қосалқы үйжайлардың ішінде кез келген түрдегі жанбайтын материалдардан жасалған тік және көлбеу беттерде орнатуға арналған.

**Техникалық деректер**

Қапсырманың негізгі техникалық деректері 1 кестеде келтірілген.

Қапсырманың жіктеу коды МЕМСТ Р МЭК 61386.25 сәйкес 2 кестеде келтірілген.

Қапсырмалардың габариттік және орнату өлшемдері 1 суретте және 3 кестеде келтірілген.

**Жиынтықтылығы**

Жеткізілім жиынтығына жеке қаптамасыз қапсырма кіреді.

**Қауіпсіздік шаралары**

Қапсырманы барлық монтаждау жұмыстарын еңбекті қорғау талаптарын сақтай отырып, арнайы оқытылған персонал жүргізуі тиіс.

Кепілдік мерзімі өткеннен кейін ақау анықталған кезде қапсырманы кәдеге жарату керек.

Қызмет мерзімі өткеннен кейін қапсырманы кәдеге жарату қажет.

**Монтаждау ережелері**

Монтаждау минус 40 °С-ден плюс 30 °С-ге дейінгі температурада жүзеге асырылуы тиіс.

Қапсырманы бекіту үшін қапсырманың астыңғы жартылай сақинасына МЕМСТ 5915 немесе МЕМСТ 5927 бойынша М8 ілмелі сомын жапсырылған.

Монтаждау тәртібі:

– жұмыстар жобасына сәйкес кабель трассасын белгілеп алу керек. Құбырдың 1 метріне қапсырмалардың саны жұмстар жобасымен анықталады;

– қапсырманы ілмелі сомынның (1 суретті қара) көмегімен жалғастыру өлшемі ретінде М8 сыртқы бұрандасы бар бекіту элементіне орнату керек. Бекіту элементін монтаждау бетінің түріне қарай таңдау қажет.

Таблица 1 / Table 1 / 1 кесте

| Наименование показателя / Parameter denomination / Көрсеткіштің атауы | | Значение / Value / Мәні |
|---|---|---|
| Материал / Material / Материалы | | Скоба – сталь оцинкованная / Clip – galvanized steel / Қапсырма – мырышталған болат<br>Уплотнитель – резина / Gasket – rubber / Нығыздаыш – резеңке |
| Цвет / Color / Түсі | | Скоба – светло-серый или серебристо-серый с голубоватым оттенком / Clip - light gray or silver gray with a bluish tint / Қапсырма – көгілдір реңкті ақшыл-сұр не боз-сұр<br>Уплотнитель – черный с зеленой полосой / Gasket – black with green stripe / Нығыздағыш – қара жасыл жолақпен |
| Условия эксплуатации / Operating conditions / Пайдалану шарттары | Температура окружающей среды / Ambient temperature / Қоршаған ортаның температурасы | От минус 40 °С до плюс 30 °С / From minus 40 °C to plus 30 °C / Минус 40 °С-ден плюс 30 °С-ге дейін |
| | Относительная влажность / Relative humidity / Салыстырмалы ылғалдылығы | Не более 50 % при температуре до плюс 40 °С; допускается относительная влажность до 90 % при температуре плюс 20 °С / Not more than 50 % at temperature up to plus 40 °C; relative humidity up to 90 % at temperature plus 20 °C is allowed / Плюс 40 °С-ге дейінгі температурада 50 %-дан аспайды; плюс 20 °С температурада 90 %-ға дейін салыстырмалы ылағалдылыққа рұқсат етіледі |
| | Характеристики окружающей среды / Environmental Characteristics / Қоршаған ортаның сипаттамалары | Не содержащая агрессивных газов и паров, разрушающих полимерные материалы / Not containing aggressive gases and vapors destroying polymeric materials / Құрамында полимер материалдарды бұзатын жемір газдар мен булар жоқ |
| Транспортирование / Transportation / Тасымалдау | Температура / Temperature / Температурасы | От минус 40 °С до плюс 30 °С / From minus 40 °C to plus 30 °C / Минус 40 °С-ден плюс 30 °С-ге дейін |
| | Условия / Conditions / Шарттары | В упаковке изготовителя любым видом крытого транспорта, обеспечивающим предохранение упакованных изделий от механических повреждений, загрязнения и попадания влаги / In the manufacturer's packaging by any type of covered transport ensuring protection of the packed products from mechanical damage, dirt and moisture ingress / Буып-түйілген бұйымдарды механикалық зақымдалудан, былғанудан және ылғалдың түсуінен сақтауды қамтамасыз ететін жабық көліктің кез келген түрімен дайындаушының қаптамасында |
| Хранение / Storage / Сақтау | Температура / Temperature / Температурасы | От минус 40 °С до плюс 30 °С / From minus 40 °C to plus 30 °C / Минус 40 °С-ден плюс 30 °С-ге дейін |
| | Условия / Conditions / Шарттары | Неотапливаемые хранилища / Unheated storage facilities / Жылытылмайтын үйжайлар |
| | Относительная влажность / Relative humidity / Салыстырмалы ылғалдылық | 75 % при температуре плюс 15 °С; допускается относительная влажность до 98 % при температуре плюс 25 °С / 75 % at temperature plus 15 °C; relative humidity up to 98 % at temperature plus 25 °C is allowed / Плюс 15 °С температурада 75 %; плюс 25 °С температурада 98 %-ға дейін салыстырмалы ылғалдылыққа рұқсат етіледі |
| Ремонтопригодность / Repairability / Жөндеуге жарамдылығы | | Неремонтопригодна / Non repairable / Жөндеуге жарамайды |
| Утилизация / Disposal / Кәдеге жарату | | Для утилизации передать в организации, занимающиеся вторичной переработкой / Hand over to recycling organizations for disposal / Кәдеге жарату үшін қайтамала қайта өңдеумен айналысатын ұйымдарға өткізу керек |
| Гарантийный срок эксплуатации со дня продажи при условии соблюдения потребителем правил эксплуатации, транспортирования и хранения / Warranty period of operation from the date of sale provided that the consumer observes the rules of operation, transportation and storage / Тұтынушы пайдалану, тасыммалдау және сақтау қағидаларын сақтаған жағдайда сатылған күннен бастап кепілді пайдалану мерзімі | | 1 год / 1 year / 1 жыл |
| Срок службы, лет / Service life, years / Қызмет мерзімі, жыл | | 25 |

Таблица 2 – Классификационный код скобы / Table 2 - Classification code of the clip / 2 кесте – апсырманы жіктеу коды

| Наименование показателя и номер пункта по ГОСТ Р МЭК 61386.25/ Parameter denomination and clause number according to IEC 61386.25 / Көрсеткіштің атауы мен МЕМСТ Р МЭК 61386.25 бойынша тармақтың нөмірі | Значение характеристики / Characteristic value / Сипаттаманың мәні | Код / Code / Коды |
|---|---|---|
| Степень сопротивления удару / Degree of impact resistance / Соққыға қарсыласу дәрежесі (6.1.2) | средняя / medium | 3 |
| Нижний предел диапазона температур / Lower limit of temperature range / Температуралар ауқымының төменгі шегі (6.2.1) | минус 25 °C / minus 25 °C | 4 |
| Верхний предел диапазона температуры / Upper limit of temperature range / Температуралар ауқымының жоғарғы шегі (6.2.2) | плюс 40 °C / plus 40 °C | 0 |
| Коррозионная стойкость / Corrosion resistance / Таттануға төзімділік (6.4.3) | средняя защита, внутри снаружи / medium protection, inside and outside / орташа қорғаныш, ішінен сыртынан | 2 |
| Сопротивление распространению горения / Resistance to fire propagation / Жанудың таралуына қарсылық (6.5) | распространяющие / spreading / таралатын | 2 |
| Степень сопротивления осевой нагрузке / Degree of axle load resistance / Осьтік жүктемеге қарсылық дәрежесі (6.1.102) | не регламентирована / not regulated / регламенттелмеген | 1 |

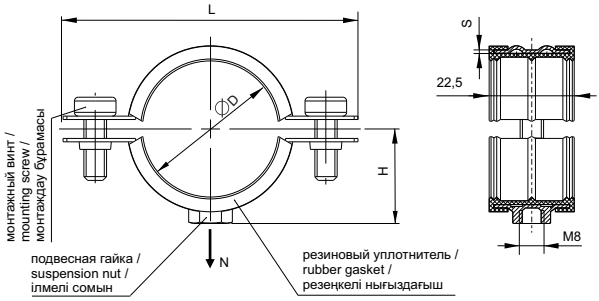


Рисунок 1 / Figure 1 / 1 сурет

Таблица 3 / Table 3 / 3 кесте

| Наименование / Denomination / Атауы | Размеры, мм / Dimensions, mm / Өлшемдері, мм | | | | N, кН/kN | Масса, г / Weight, g / Салмағы, г |
|---|---|---|---|---|---|---|
| | D | H | s | L | | |
| ELASTA Скоба металлическая двухкомпонентная с резиновым уплотнителем d=11-15мм IEK / ELASTA Metal two-piece clip with rubber gasket d=11-15mm IEK | 11–15 | 14 | 0,9 | 53 | 1,15 | 33±3,3 |
| ELASTA Скоба металлическая двухкомпонентная с резиновым уплотнителем d=16-20мм IEK / ELASTA Metal two-piece clip with rubber gasket d=16-20mm IEK | 16–19 | 17 | 0,9 | 58 | | 37±3,7 |
| ELASTA Скоба металлическая двухкомпонентная с резиновым уплотнителем d=20-24мм IEK / ELASTA Metal two-piece clip with rubber gasket d=20-24mm IEK | 20–24 | 19 | 0,9 | 64 | | 38±3,8 |
| ELASTA Скоба металлическая двухкомпонентная с резиновым уплотнителем d=25-28мм IEK / ELASTA Metal two-piece clip with rubber gasket d=25-28mm IEK | 25–28 | 22 | 0,9 | 70 | | 44±4,4 |
| ELASTA Скоба металлическая двухкомпонентная с резиновым уплотнителем d=32-35мм IEK/ ELASTA Metal two-piece clip with rubber gasket d=32-35mm IEK | 32–35 | 25 | 0,9 | 77,5 | | 47±4,7 |

Продолжение таблицы 3

| Наименование / Denomination / Атауы | Размеры, мм / Dimensions, mm / Өлшемдері, мм | | | | N, кН/kN | Масса, г / Weight, g / Салмағы, г |
|---|---|---|---|---|---|---|
| | D | H | s | L | | |
| ELASTA Скоба металлическая двухкомпонентная с резиновым уплотнителем d=39-46мм IEK / ELASTA Metal two-piece clip with rubber gasket d=39-46mm IEK | 39–46 | 30 | 1,0 | 87 | 1,3 | 64±6,4 |
| ELASTA Скоба металлическая двухкомпонентная с резиновым уплотнителем d=48-53мм IEK/ ELASTA Metal two-piece clip with rubber gasket d=48-53mm IEK | 48–53 | 33 | 1,0 | 96 | | 64±6,4 |
| ELASTA Скоба металлическая двухкомпонентная с резиновым уплотнителем d=60-65мм IEK / / ELASTA Metal two-piece clip with rubber gasket d=60-65mm IEK | 60–65 | 39 | 1,0 | 108 | | 69±7,0 |