# NESTA
# АКСЕССУАРЫ ПРОВОЛОЧНОГО ЛОТКА
**Краткое руководство по эксплуатации**

1

RU

## Основные сведения об изделии

Аксессуары проволочного лотка серии NESTA товарного знака IEK (далее – изделия) предназначены для монтажа кабельных трасс.

В зависимости от исполнения изделия могут применяться внутри общественных, производственных зданий, сооружений и объектов розничной торговли, вне помещений под навесом, на открытом воздухе, а также в помещениях с повышенной влажностью.

## Технические данные

Основные технические данные изделий приведены в таблице 1.

Общие виды изделий представлен на рисунке 1.

Габаритные размеры изделий представлены на рисунках 2–5.

Масса изделий приведена в таблице 2.

Аксессуары – штампованные металлические изделия, которые имеют вид, как профильной детали, так и плоской пластины.

## Комплектность

Комплект поставки изделий приведен в таблице 3.

## Меры безопасности

Перед началом эксплуатации изделий необходимо ознакомиться с руководствами по эксплуатации CLM30.001.

Все работы по монтажу и обслуживанию изделий должны производиться исправным инструментом с соблюдением правил техники безопасности, специально обученным персоналом в соответствии с требованиями нормативно-технической документации в области электротехники.

## Правила монтажа и эксплуатации

Изделия должны эксплуатироваться в условиях и по назначению, отвечающих их конструктивному исполнению.

Монтаж изделий выполнять в соответствии с требованиями руководства по эксплуатации CLM30.001.

Изделия не требуют специального обслуживания в процессе эксплуатации.

Аксессуары являются законченными изделиями и ремонту не подлежат, при выходе из строя – утилизировать. По истечении срока службы изделия утилизировать.

Диапазон температуры окружающей среды – от минус 50 °С до плюс 40 °С.

Максимальное среднегодовое значение относительной влажности воздуха – 75 % при температуре плюс 15 °С. Допускается влажность 100 % при температуре плюс 25 °С

## Транспортирование, хранение и утилизация

Транспортирование изделий допускается любым видом крытого транспорта, обеспечивающим защиту от механических повреждений, загрязнения и попадания влаги. Условия транспортирования – средние (С) по ГОСТ 23216.

Условия транспортирования и хранения изделий в части воздействия климатических факторов

Запрещается хранить и транспортировать любой груз на поверхности упакованных компонентов систем лотков проволочных.

Запрещается ходить по компонентам систем лотков проволочных.

Запрещается хранение компонентов систем на открытых площадках и транспортирование на открытых грузовых платформах транспорта.

После вывода из эксплуатации изделия утилизируются путём передачи организациям, занимающимся приёмом и переработкой чёрных металлов.

### Срок службы и гарантия изготовителя

Гарантийный срок эксплуатации изделий – 36 месяцев со дня продажи при условии соблюдения потребителем правил транспортирования, хранения, монтажа и эксплуатации.

Срок хранения до ввода в эксплуатацию – 36 месяцев.

Срок службы изделий – 20 лет.

# NESTA
# ACCESSORIES OF WIRE MESH CABLE TRAY

EN

### Basic product data

Accessories of wire mesh cable tray NESTA series IEK trademark (hereinafter – the products) are designed for mounting cable runways.

Depending on the design, the products can be used inside public and industrial buildings, facilities and retail facilities, outside under a canopy, outdoors, as well as in rooms with high humidity.

### Technical data

The main technical data of the products are given in the table 1.

The general views of the products is shown in figure 1.

Overall dimensions of the products are presented in figures 2–5.

Weight of the products is given in table 2.

Accessories – pressed metal products, which have the form of both a profile part and a flat plate.

### Completeness of set

The delivery set of products is given in table 3.

### Safety measures

Before starting operation of products, please, familiarize yourself with the CLM30.001 operating manual.

All installation and maintenance works of products should be carried out with a serviceable tool, with observing safety rules, by specially trained personnel in accordance with the requirements of reference documentation in the field of electrical engineering.

### Installation and operation rules

Products should be operated under the conditions corresponding to their design.

Mount products according to the CLM30.001 operating manual.

Products do not require special maintenance during operation.

Accessories of wire mesh cable tray are non-repairable finished products. Dispose of them in case of failure. At the end of the service life, products should be disposed of.

Ambient temperature range is from minus 50 °C to plus 40 °C.

Maximum annual average value of relative air humidity is 75 % at the temperature of plus 15 °C. Humidity of 100 % at the temperature of plus 25 °C is allowed.

### Transportation, storage and disposal

Transportation of products is allowed by any type of covered transport ensuring protection from mechanical damage, dirt and moisture ingress.

Transportation and storage conditions of products in terms of the environment climatic factors' impact is from minus 50 °C to plus 50 °C.

It is forbidden to store and transport any load on the surface of the packed components of the wire mesh cable tray systems.

It is forbidden to walk on the components of the wire mesh cable tray systems.

It is forbidden to store products in open areas and transport on open cargo platforms of vehicles.

After decommissioning, products are disposed of by handing them over to organizations engaged in the reception and recycling of ferrous metals.

### Service life and manufacturer's warranties

The warranty period of products' operation – 36 months from the date of sale provided that the consumer complies with the rules of transportation, storage, installation and operation.

Service life before commissioning of products – 36 months.

Service life of products – 20 years.

## NESTA
## СЫМДЫ НАУАСЫНЫҢ КЕРЕК-ЖАРАҚТАРЫ

KZ

### Бұйым туралы негізгі ақпарат

IEK тауар белгісінің NESTA сериясының сымды науасының керек-жарақтары (бұдан әрі – бұйымдар) кабель трассаларын монтаждауға арналған.

Орындалуына қарай бұйымдар қоғамдық, өндірістік ғимараттардың, үймереттер мен бөлшек сауда объектілерінің ішінде, үйжайлардан тыс бастырманың астында, ашық ауада, сондай-ақ ылғалдылығы жоғары үйжайларда қолданылуы мүмкін.

### Техникалық деректер

Техникалық деректер 1-кестеде келтірілген.

Бұйымдардың жалпы көрінісі 1–13-суреттерде көрсетілген.

Бұйымдардың габариттік өлшемдері 2–5 суреттерде ұсынылған.

Бұйымдардың салмағы 2 кестеде келтірілген.

Керек-жарақтар – таңбаланған металл бұйымдар, олар профильді бөлшек және жалпақ тілімше тәрізде түрге ие.

### Жиынтықтылығы

Бұйымдардың жеткізілім жиынтығы 3-кестеде келтірілген.

### Қауіпсіздік шаралары

Бұйымдарды пайдалануды бастамас бұрын CLM30.001 пайдалану жөніндегі нұсқаулықпен танысу қажет.

Бұйымдарды монтаждау және қызмет көрсету бойынша барлық жұмыстар қауіпсіздік техникасы ережелерін сақтай отырып, жарамды құралмен, электротехника саласындағы нормативтік-техникалық құжаттаманың талаптарына сәйкес арнайы оқытылған персоналмен жүргізілуі тиіс.

### Монтаждау және пайдалану ережелері

Бұйымдарды орнату CLM30.001 пайдалану жөніндегі нұсқаулықтың талаптарына сәйкес жүзеге асырылады.

Бұйымдар жұмыс кезінде арнайы техникалық қызмет көрсетуді қажет етпейді.

Сымды науасының керек-жарақтары дайын бұйымдар болып табылады және жөндеуге

жатпайды, істен шыққан кезде-кәдеге жарату. Бұйымдарды қызмет ету мерзімі аяқталғаннан кейін тастаңыз.

Қоршаған орта температурасының диапазоны минус 50 °С-тан плюс 40 °С-қа дейін.

Ауаның салыстырмалы ылғалдылығының максималды жылдық орташа мәні 75 %, плюс 15 °С температурада. Плюс 25 °С температурада 100 % ылғалдылыққа рұқсат етіледі.

### Тасымалдау, сақтау және кәдеге жарату

Бұйымдарды тасымалдауға механикалық зақымданудан, ластанудан және ылғалдың түсуінен қорғауды қамтамасыз ететін жабық көліктің кез келген түрімен жол беріледі. Тасымалдау шарттары – МЕМСТ 23216 бойынша орташа (С).

Сыртқы ортаның климаттық факторларының әсеріне қатысты бұйымдарды тасымалдау және сақтау шарттары минус 50 °С-тан плюс 50 °С-қа дейін.

Сымды науалар жүйелерінің буып-түйілген құрамдастарының бетінде кез келген жүкті сақтауға және тасымалдауға тыйым салынады.

Сымды науалар жүйелері құрамдастарының үстімен жүруге тыйым салынады.

Аксессуарларды ашық алаңдарда сақтауға және көліктің ашық жүк платформаларында тасымалдауға тыйым салынады.

Пайдаланудан шығарылғаннан кейін бұйымдар қара металдарды қабылдаумен және өңдеумен айналысатын ұйымдарға беру арқылы кәдеге жаратылады.

### Өндірушінің қызмет ету мерзімі және кепілдіктері

Пайдаланудың кепілдік мерзімі – тұтынушы тасымалдау, сақтау, монтаждау және пайдалану ережелерін сақтаған жағдайда сатылған күннен бастап 36 ай.

Пайдалануға берілгенге дейін сақтау мерзімі – 36 ай.

Қызмет ету мерзімі – 20 жыл.

Таблица / Table / Кесте 1

| Наименование показателя / Parameter denomination / Көрсеткіштің атауы | Значение для исполнения / Value for the version / Орындалым үшін мәні | | |
|---|---|---|---|
| | стандарт / standard | HDZ | INOX |
| Климатическое исполнение по ГОСТ 15150 / Climatic category / МЕМСТ 15150 бойынша климаттық орындау | УХЛ2, ОМ2 / NF2, MU2 | УХЛ1, ОМ1 / NF1, MU1 | |
| Материал / Material / Материалы | Сталь листовая оцинкованная по ГОСТ 14918 / Galvanized sheet steel / МЕМСТ 14918 бойынша мырышпен қапталған табақшалы болат | Сталь углеродистая по ГОСТ 16523 / Carbon steel / МЕМСТ 16523 бойынша көміртекті болат | Сталь тонколистовая коррозионно-стойкая по ГОСТ 5582 / Corrosion resistant sheet steel / МЕМСТ 5582 бойынша жұқа табақшалы тоттануға төзімді болат |
| Покрытие / Coating / Қамту | По методу Сендзимира / According to Sendzimir coating process / Сендзимир әдісі бойынша | Гор. Ц55 по ГОСТ 9.307 / Hot-galvanizing / МЕМСТ 9.307 бойынша Гор. Ц55 | – |
| Толщина цинкового покрытия, мкм, не менее / Thickness of zinc coating, μm, not less / Мырышы жабынның қалыңдығы, мкм, кем емес | 5 | 55 | – |

Продолжение таблицы / Continuation of the table / Кестенің жалғасы 1

| Наименование показателя / Parameter denomination / Көрсеткіштің атауы | Значение для исполнения / Value for the version / Орындалым үшін мәні | | |
|---|---|---|---|
| | стандарт / standard | HDZ | INOX |
| Класс стойкости к коррозии по ГОСТ Р 52868-2021 (МЭК 61537) / Corrosion resistance class according to IEC 61537 / МЭК 61537 бойынша коррозияға төзімділік класы | 1 | 6 | A |
| Ударная прочность по ГОСТ Р 52868-2021 (МЭК 61537), Дж / Impact resistance according to IEC 61537, J / МЭК 61537 бойынша соққы беріктігі, Дж | 10 | | |

Таблица 2 – Масса изделий / Table 2 - Weight of products / 2 кесте – Бұйымдардың салмағы

| Наименование / Denomination / Атауы | Масса, кг / Weight, kg |
|---|---|
| Соединитель безвинтовой | 0,095 |
| Соединитель перфорированный | 0,045 |
| Площадка фиксаторная | 0,042 |
| Фиксатор вертикальный | 0,031 |

Таблица 3 – Комплект поставки аксессуаров / Table 3 - Delivery set of the accessories / 3 кесте – Керек-жарақтар жеткізілім жиынтығы

| Наименование / Denomination / Атауы | Комплект поставки, шт. / Delivery set, pcs / Жеткізілім жиынтығы, дана |
|---|---|
| Соединитель безвинтовой / Screwless connector / Бұрамасыз жалғағыш | 20 |
| Соединитель перфорированный / Perforated connector / Тесілген жалғағыш | 20 |
| Площадка фиксаторная / Fixing plate / Бекіту алаңқайы | 20 |
| Фиксатор вертикальный / Vertical retainer / Вертикалды бекіткіш | 20 |

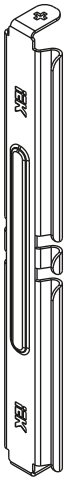

Соединитель безвинтовой / Screwless connector / Бұрамасыз жалғағыш

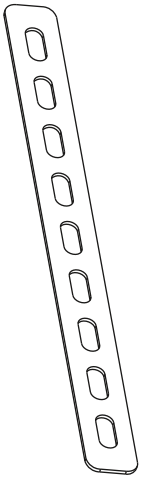

Соединитель перфорированный / Perforated connector / Тесілген жалғағыш

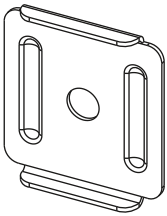

Площадка фиксаторная / Fixing plate / Бекіту алаңқайы

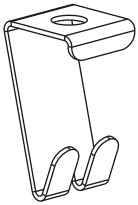

Фиксатор вертикальный / Vertical retainer / Вертикалды бекіткіш

Рисунок 1 / Figure 1 / 1 сурет

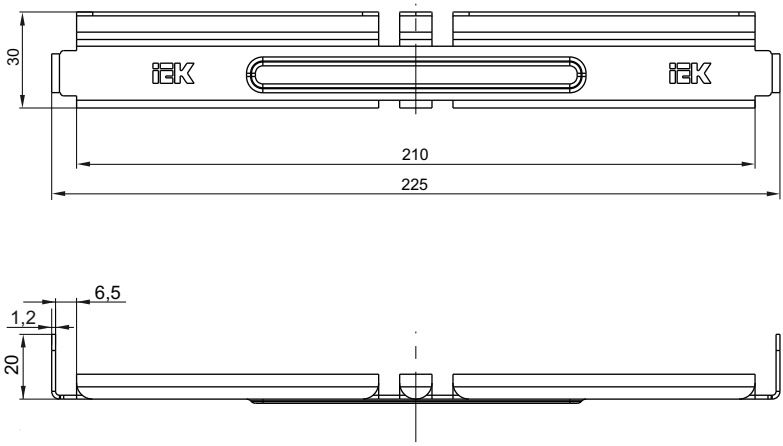


Рисунок 2 – Соединитель безвинтовой / Figure 2 – Screwless connector / 2 сурет – Бұрамасыз жалғағыш

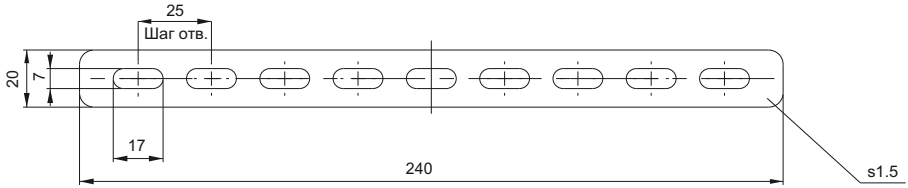


Рисунок 3 – Соединитель перфорированный / Figure 3 – Perforated connector / 3 сурет – Тесілген жалғағыш

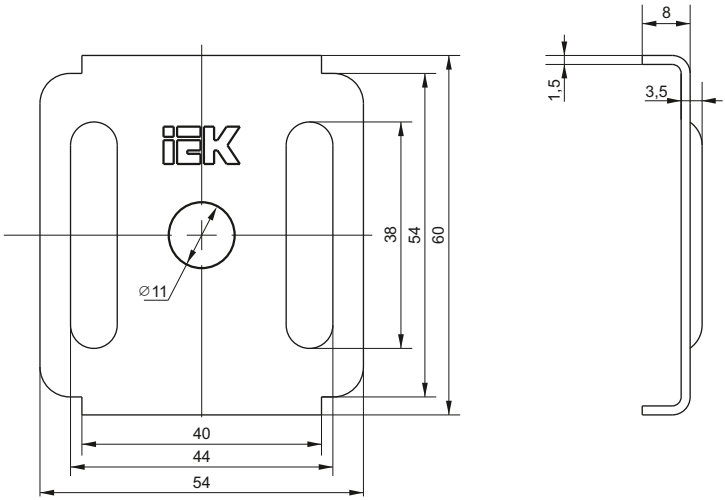


Рисунок 4 – Площадка фиксаторная / Figure 4 – Fixing plate / 4 сурет – Бекіту алаңқайы

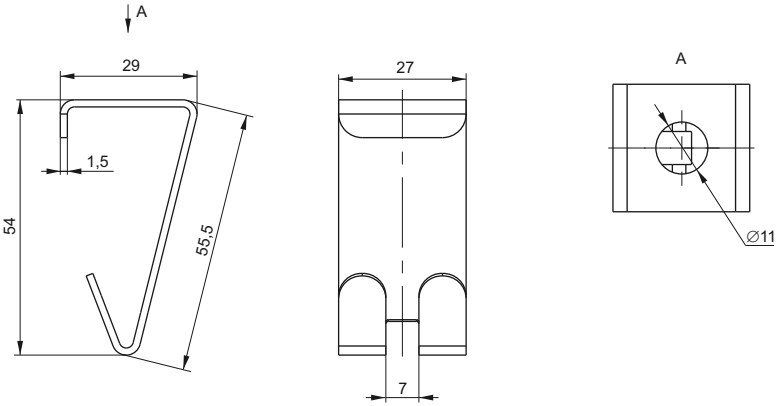


Рисунок 5 – Фиксатор вертикальный / Figure 5 – Vertical retainer / 5 сурет – Вертикалды бекіткіш