PRO БЕЗОПАСНОСТЬ IEK

ДПА 060, ДПА 140, ДПА 3000

СВЕТИЛЬНИК АВАРИЙНЫЙ СВЕТОДИОДНЫЙ

Руководство по эксплуатации

LDPA.001

1 Основные сведения об изделии

1.1 Светильник аварийный светодиодный типа ДПА 060, ДПА 140, ДПА 3000 товарного знака IEK (далее - светильник) применяется для обеспечения аварийно-эвакуационного освещения на объектах промышленного и гражданского назначения..

1.2 Светильник соответствует требованиям ТР ТС 004/2011, ТР ТС 020/2011, ТР ЕАЭС 037/2016.

2 Технические данные

2.1 Основные технические данные светильника приведены в таблице 1.

Таблица 1

Наименование показателя		Значение для светильника		
		ДПА 060	ДПА 140	ДПА 3000
Тип действия		Непостоянный		Постоянный/ непостоянный
Режим работы	Основное освещение	–		От сети 230В ~
	Аварийный режим работы	От аккумулятора		
Зарядка аккумулятора		От сети 230 В~, 50 Гц		
Продолжительность работы от аккумулятора, ч*		3		
Максимальная потребляемая мощность, Вт		3	2	2,5
Номинальный ток, мА		13	8	10
Источник света		SMD5050	SMD5050	SMD 4014
Световой поток, лм		300	150	100
Цветовая температура, К		6500		
Индекс цветопередачи, Ra		≥ 70		
Степень защиты по ГОСТ 14254 (IEC 60529)		IP20		

Продолжение таблицы 1

Наименование показателя		Значение для светильника		
		ДПА 060	ДПА 140	ДПА 3000
Класс защиты по ГОСТ IEC 60598-1		II		
Класс энергоэффективности		A		
Тип аккумулятора		LiFePO4		
Номинальное напряжение, В		3,2		
Емкость, А·ч		3,0	1,5	
Максимальное время зарядки аккумулятора (при полной разрядке аккумулятора), ч		24		
Климатическое исполнение и категория размещения по ГОСТ 15150		УХЛ4		
Материал рассеивателя		Поликарбонат		
Материал корпуса светильника		ABS Пластик		
Цвет корпуса		Белый		
Температура эксплуатации, °С		От 5 до плюс 40		
Срок службы светильника, ч		50000		
Срок службы аккумулятора, лет		4		
Гарантийный срок службы (со дня продажи), лет**	светильник	4		
	аккумулятор	2		

* С течением времени происходит снижение ёмкости аккумулятора, и как следствие продолжительности работы светильника, что не является дефектом.

2.2 Габаритные размеры светильника приведены на рисунках 1, 2 и 3.

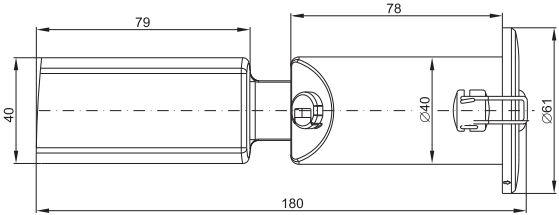

Рисунок 1 – ДПА 060

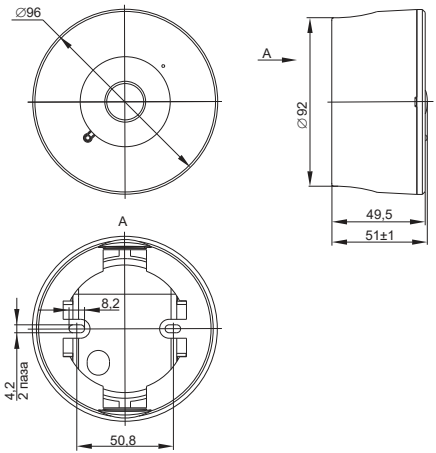

а) ДПА 140 для накладного монтажа

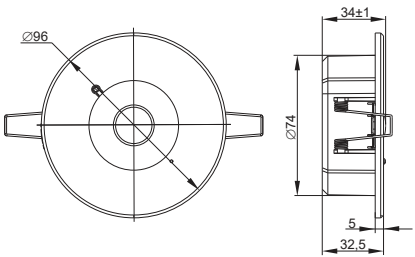

б) ДПА 140 для встраиваемого монтажа

Рисунок 2 – ДПА 140

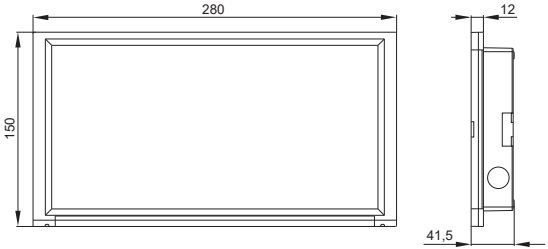

Рисунок 3 – ДПА 3000

3 Меры безопасности

ЗАПРЕЩАЕТСЯ

Эксплуатировать светильник с механическими повреждениями.
Подключать светильник к неисправной электропроводке.
Устанавливать светильник на воспламеняемые и легковоспламеняемые материалы, например, такие как древесный шпон и материалы на основе дерева толщиной менее 2 мм.

ВНИМАНИЕ

Все работы по монтажу и обслуживанию светильника производить только при отключённом напряжении сети. При использовании светильника для указания направления эвакуации пиктограммы не должны закрывать индикаторы режима работы светильника.

3.1 Работы по монтажу и техническому обслуживанию светильника должны проводиться квалифицированным персоналом.

4 Правила монтажа и эксплуатации

4.1 Эксплуатацию изделия производить в соответствии с действующими требованиями правил по электробезопасности, а также другой нормативно-технической документации, регламентирующей эксплуатацию и наладку электротехнического оборудования.

4.2 На корпусе светильника расположены следующие элементы управления:

– световой индикатор (зеленый) – индикация режима зарядки аккумулятора;

– кнопка «ТЕСТ» – для проверки работоспособности светильника в аварийном режиме от аккумулятора. Однократное нажатие кнопки «ТЕСТ» переключает светильник на питание от встроенного аккумулятора, при этом светильник должен включиться.

4.3 Светильник подключается к некоммутируемой сети аварийного освещения (т.е. между источником переменного напряжения 230 В~ и светильником не должно быть никаких выключателей, кроме устройств защитного отключения).

4.4 В зависимости от типа помещения, в котором монтируется светильники ДПА 060 и ДПА 140, необходимо установить соответствующую вторичную оптику (рисунок 4 и 5). Линзы входят в комплект поставки.

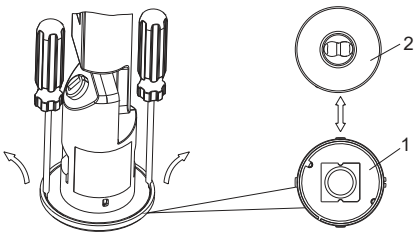

1 – Линза для открытых пространств (кривая силы света – Д, угол раскрытия светового потока 160°);
2 – Линза для коридора (кривая силы света – Ш, угол раскрытия светового потока 150°)

Рисунок 4 – Замена линзы ДПА 060

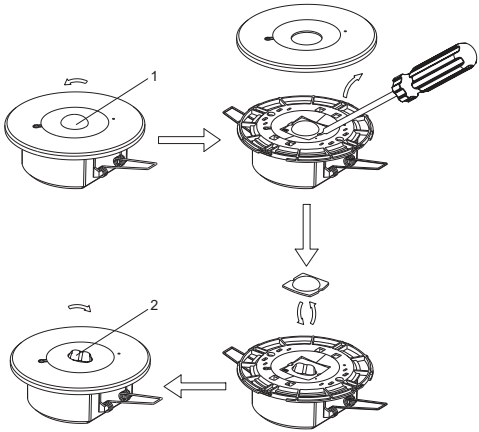

1 – Линза для открытых пространств (кривая силы света – Д, угол раскрытия светового потока 160°);
2 – Линза для коридора (кривая силы света – Ш, угол раскрытия светового потока 150°)

Рисунок 5 – Замена линзы ДПА 140

4.5 Правила монтажа

4.5.1 Встраиваемый монтаж светильника производить в предварительно подготовленное отверстие (нишу) в подвесных или в подшивных потолках.

Возможен накладной монтаж ДПА 3000 на стену с креплением через корпус. Для накладного монтажа необходимо просверлить в корпусе ДПА 3000 крепежные отверстия (рисунок 10).

4.5.2 Встраиваемый монтаж и подключение светильников ДПА 060 и ДПА 140 к сети 230 В~ приведен на рисунках 6 и 7.

4.5.3 Подключение сетевого кабеля к питающей сети производить согласно цветовой маркировке: коричневый проводник (L) к фазному проводнику сети, синий проводник (N) к нейтральному проводнику сети.

4.5.4 Возможен накладной монтаж ДПА 140 на стену, потолок с креплением через корпус (рисунок 8).

4.5.5 После монтажа и подключения светильника проконтролировать свечение индикатора зарядки аккумулятора и проверить работоспособность светильника в аварийном режиме кнопкой «ТЕСТ» (4.2).

4.5.6 Для монтажа и подключения светильника ДПА 3000 к сети 230 В~ необходимо (рисунок 9):

– отключить напряжение сети;

– открыть светильник;

– завести сетевой кабель внутрь корпуса светильника;

– подключить подготовленные концы сетевого кабеля к контактным зажимам клеммной колодки согласно маркировке:

1) зажим (L) – фазный проводник сети;

2) зажим (N) – нейтральный проводник сети;

– собрать светильник в рабочее положение;

– отжав две пружинные защёлки на корпусе светильника установить светильник в нишу на потолке;

– подать напряжение питания на светильник, проконтролировать свечение индикатора зеленого цвета;

– проверить работоспособность светильника в аварийном режиме кнопкой «ТЕСТ» (4.2).

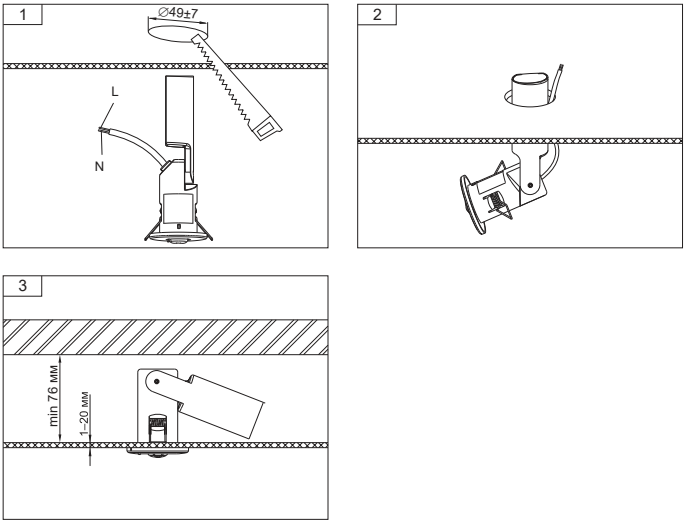

Рисунок 6 – Монтаж ДПА 060

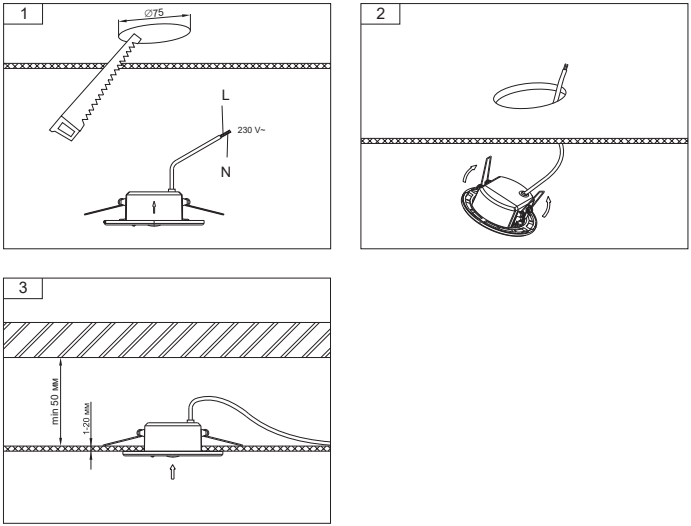

Рисунок 7 – Встраиваемый монтаж ДПА 140

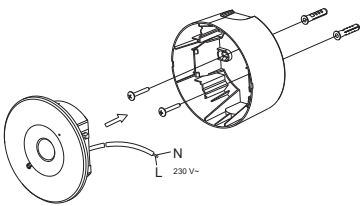

Рисунок 8 – Накладной монтаж ДПА 140

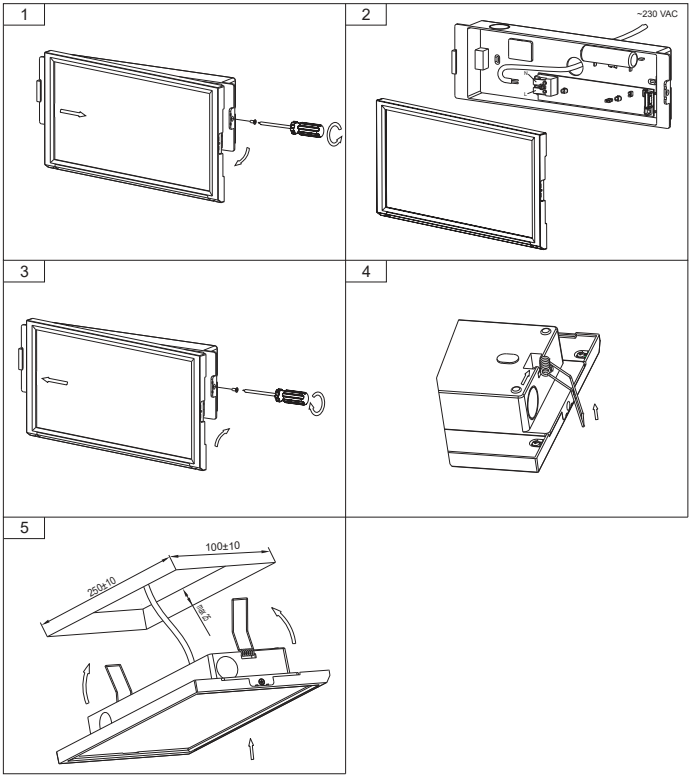

Рисунок 9 – Монтаж ДПА 3000

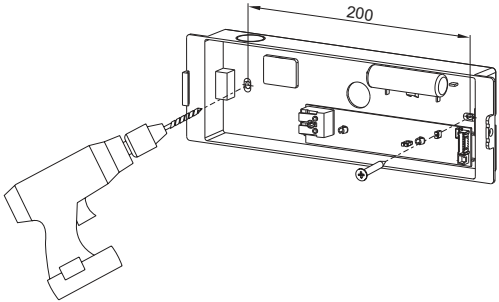

Рисунок 10 – Накладной монтаж ДПА 3000

4.6 Включение светильника в аварийном режиме

4.6.1 Светильник включается в аварийном режиме автоматически в течение 5 секунд после отключения сетевого напряжения 230 В~, либо при падении напряжения до 115 В~.

4.7 Зарядка аккумулятора

4.7.1 При длительной работе светильника от аккумулятора, аккумулятору необходима подзарядка в течение времени, указанного в таблице 1.

4.7.2 Процесс заряда аккумуляторной батареи происходит автоматически при первом подключении светильника к сети 230 В~ или после длительной работы светильника в аварийном режиме.

В процессе зарядки аккумуляторной батареи на корпусе светильника горит зеленый индикатор.

4.7.3 В светильнике реализована защита от перезаряда и сверх разряда аккумулятора элементами электрической схемы.

5 Обслуживание

5.1 Источник света (светодиоды), а также аккумуляторная батарея (ДПА 3000) замене не подлежат.

5.2 Для увеличения срока службы аккумуляторной батареи рекомендуется не менее двух раз в год переводить светильник в аварийный режим.

5.3 Замену аккумуляторной батареи производить следующим образом (рисунок 11, рисунок 12):

– отключить светильник от сети;

– демонтировать светильник;

– отщелкнуть и выдвинуть из торца корпуса светильника батарейный отсек;

– заменить аккумуляторную батарею на новую с техническими параметрами согласно таблице 1;

– установить батарейный отсек в корпус до щелчка;

– установить светильник на рабочую поверхность;

– подать напряжение питания на светильник, проконтролировать свечение индикатора, сигнализирующего о заряде батареи;

– проверить работоспособность светильника в аварийном режиме кнопкой «ТЕСТ» (4.2).

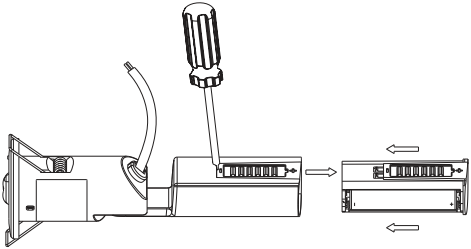

Рисунок 11 – Замена аккумуляторной батареи ДПА 060

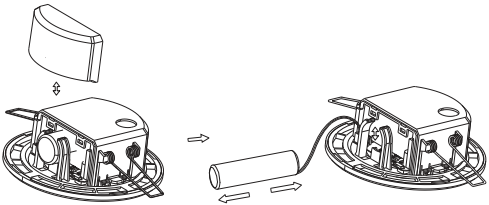

Рисунок 12 – Замена аккумуляторной батареи ДПА 140

5.4 Удаление загрязнений с поверхности изделия следует проводить мягкой сухой тканью без применения абразивных составов и растворителей.

5.5 Светильник ремонту не подлежит. При обнаружении неисправности по истечении гарантийного срока изделие подлежит утилизации.

5.6 При обнаружении неисправности в период действия гарантийных обязательств обращаться к продавцу или организации, указанные на сайте iek.ru.

5.7 По истечении срока службы изделие утилизировать.

6 Транспортирование, хранение и утилизация

6.1 Транспортирование светильника допускается при температуре окружающего воздуха от минус 45 °С до плюс 50 °С любым видом крытого транспорта, обеспечивающим предохранение упакованного светильника от повреждений.

6.2 Хранение светильника осуществляется в упаковке изготовителя в закрытых помещениях с естественной вентиляцией при температуре окружающего воздуха от плюс 5 °С до плюс 40 °С и относительной влажности 60 % при плюс 25 °С.

6.3 В состав светильника входит герметичный литий-железо-фосфатный аккумулятор, представляющий опасность для здоровья человека и окружающей среды при неправильной утилизации.

6.4 Извлеките элемент питания перед утилизацией светильника.

ЗАПРЕЩАЕТСЯ

Выбрасывать аккумулятор в мусоропровод жилых и общественных зданий.

6.5 Отработавшие свой срок службы аккумуляторы должны быть переданы на утилизацию в специализированные предприятия, имеющие соответствующую I классу опасности отходов лицензию и сертификаты на их переработку.

6.6 Утилизацию светильника производить путем передачи в специализированные предприятия по переработке вторичного сырья в соответствии с требованиями законодательства на территории реализации.

Издание 7