Текстовая панель оператора ONI TD

Краткая инструкция

Общие указания по безопасности

⚠ ВНИМАНИЕ!

Для питания устройств и цепей низкого напряжения не допускается применений источников питания, не имеющих гальванической развязки с сетью переменного тока. В противном случае, возможно появление опасных напряжений, в цепях, которые считаются безопасными для прикосновения. Номинальное выходное напряжение источника питания должно соответствовать напряжению, заявленному в технических характеристиках устройства.

⚠ ВНИМАНИЕ!

Необходимо всегда предусматривать систему заземления, которая должна обеспечивать надежное подключение всех общих клемм и клемм заземления устройств к одной точке, обеспечивающей надежный контакт с системной землей. Заземляющие проводники должны быть минимально короткими и иметь рекомендуемое сечение 1,5-2,5 мм2. Отсутствие надлежащего заземления может привести к искажению сигналов или сбоям в работе оборудования.

⚠ ВНИМАНИЕ!

Всегда необходимо предусматривать функции аварийного отключения, контроля и блокировки, не зависящие от работоспособности устройств управления. Это позволит избежать неконтролируемой работы и нештатного поведения оборудования.

Указания по безопасности при монтаже

⚠ ВНИМАНИЕ!

Монтаж/демонтаж панелей оператора, подключение/отключение внешних устройств необходимо производить строго при отключенном питающем напряжении для исключения повреждений оборудования и опасности поражения электрическим током.

⚠ ВНИМАНИЕ!

При монтаже необходимо контролировать надежность крепления и соединения модулей, исключить попадание посторонних предметов внутрь устройств через вентиляционные отверстия.

Не допускается подвергать узлы крепления устройств избыточным механическим нагрузками, устанавливать устройства в зоне действия вибраций от работающего оборудования.

⚠ ВНИМАНИЕ!

В процессе подключения необходимо проверять целостность всех клемм, разъемов, штекеров и в случае выявления неисправных, произвести их замену.

Необходимо контролировать надежность фиксации клемм, проводников и затяжку винтовых соединений.

Оглавление

1. Общая техническая информация 5
2. Варианты исполнения 5
3. Технические характеристики 7
4. Монтаж 8
5. Схемы подключения 9
5.1. Назначение контактов в разъемах последовательных интерфейсов COM0-COM1 9
6. Габаритные размеры 10
7. Дальнейшая информация 11

1. Общая техническая информация

<table>
<tr><th>Параметр</th><th colspan="4">Значение</th><th>Стандарт</th></tr>
<tr><td>Напряжение питания</td><td colspan="4">DC 12/24В (DC 9-36В)</td><td></td></tr>
<tr><td>Потребляемая мощность</td><td colspan="4"><4 Вт</td><td></td></tr>
<tr><td>Температура применения</td><td colspan="4">0…+ 45 °C</td><td></td></tr>
<tr><td>Температура хранения</td><td colspan="4">-20…+ 70 °C</td><td></td></tr>
<tr><td>Влажность воздуха</td><td colspan="4">10 - 90% относительной влажности, без образования конденсации</td><td></td></tr>
<tr><td rowspan="2">Вибрация</td><td>Частота</td><td>Ускорение</td><td>Перемещение</td><td>Кол-во раз</td><td rowspan="2"></td></tr>
<tr><td>10 ≤ f <25 Гц</td><td>19,6 м/с2</td><td>-</td><td>30 минут непрерывного воздействия по каждой из трех осей X, Y, Z</td></tr>
<tr><td rowspan="4">ЭМС</td><td rowspan="2">Электро-статический разряд</td><td colspan="3">4кВ (контактный разряд)</td><td>IEC61000-4-2</td></tr>
<tr><td colspan="3">8кВ (воздушный разряд)</td><td>IEC61000-4-2</td></tr>
<tr><td rowspan="2">Нано-секундная импульсная помеха</td><td colspan="2">Линии питания</td><td>Интерфейс связи</td><td rowspan="2">IEC61000-4-4</td></tr>
<tr><td colspan="2">+/- 2кВ</td><td>+/- 1кВ</td></tr>
<tr><td>Рабочая среда</td><td colspan="4">Степень загрязнения 2, без коррозионно-активных веществ и чрезмерного содержания пыли</td><td></td></tr>
<tr><td>Способ охлаждения</td><td colspan="4">Естественное охлаждение окружающим воздухом</td><td></td></tr>
<tr><td>Класс защиты</td><td colspan="4">IP65 с лицевой стороны, IP20 со стороны разъемов</td><td>IEC60529</td></tr>
</table>

2. Варианты исполнения

Артикул	Диагональ	Возможности коммуникации					
		USB-Host	USB-Device	Ethernet	RS232/ RS485	RS232	SD Card
TD-MP-043	4.3’’	-	1x2.0	-	1	1	-

3. Технические характеристики

	Устройство
	Текстовая панель оператора TD-MP-043
Диагональ экрана	4.3’’
Разрешение	192x64
Цветопередача	Монохромная
Яркость	60 кд/м^2
Тип подсветки	светодиодная
Срок службы	50000 часов
Количество клавиш	19
CPU	ARM RISC 32 Bit 72MHz
Память ROM/RAM	256K Flash / -
Потребляемая мощность	< 4 Вт
Материал корпуса	Пластик
Вес	300 г

4. Монтаж

1. Выполните необходимое для установки отверстие в соответствии с монтажными размерами выбранного устройства.

2. Установите устройство в монтажный вырез.

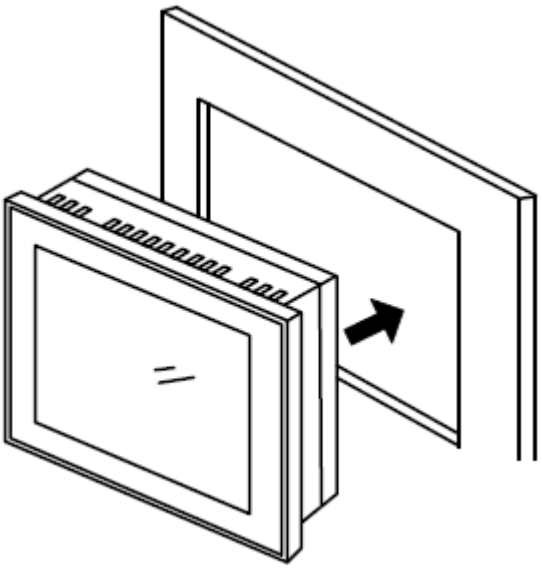

3. Вставьте металлические фиксаторы из монтажного комплекта в отверстия на корпусе устройства и затяжкой винтов зафиксируйте монтируемое устройство.

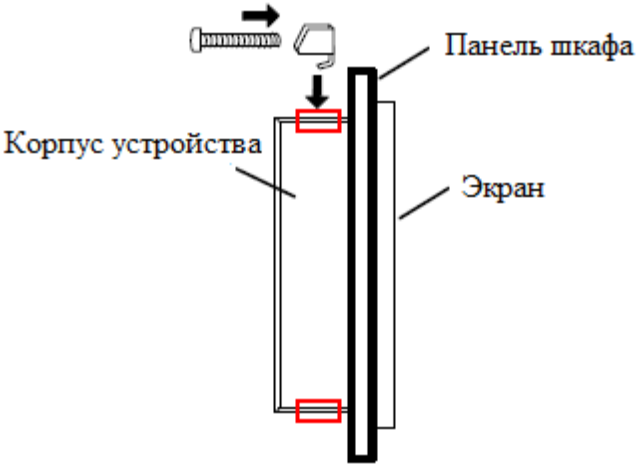

5. Схемы подключения

5.1. Назначение контактов в разъемах последовательных интерфейсов COM0-COM1

Порты COM0 и COM1 объединены в один разъем DB9M, назначение контактов которого предоставлено в таблице.

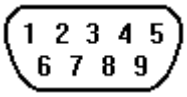

Номер контакта	Сигнал	COM0 RS422	COM0 RS485	COM0 RS232	COM1 RS232
1	TX+	RS422 TX+			
2	RxD			RS232 RxD	
3	TxD			RS232 TxD	
4	TxD				RS232 TxD
5	GND	Общий			
6	TX-	RS422 TX-			
7	RxD				RS232 RxD
8	RX- (B)	RS422 RX-	RS485 B(-)		
9	RX+ (A)	RS422 RX+	RS485 A(+)		

6. Габаритные размеры

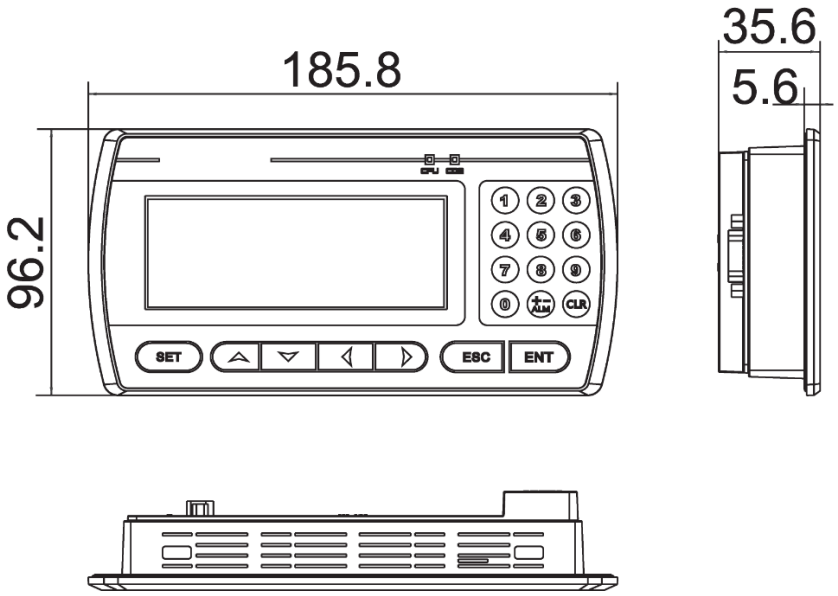

Размер монтажного отверстия и вид сзади

165 x 86 мм

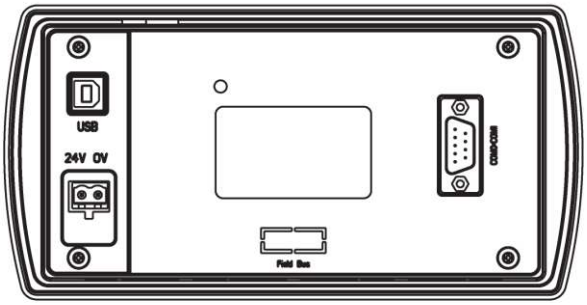

7. Дальнейшая информация

По всем возникающим вопросам Вы можете обращаться по адресам:

info@oni-systems.com – отдел продаж оборудования ONI
support@oni-systems.com – техническая поддержка продукции ONI

либо по телефону +7 (495) 502-79-81