ШИНОПРОВОД ОСВЕТИТЕЛЬНЫЙ ОДНОФАЗНЫЙ И АКСЕССУАРЫ

Руководство по эксплуатации

1 Основные сведения об изделии

1.1 Шинопровод осветительный однофазный и аксессуары: профиль для шинопровода (далее – шинопровод, профиль), соединитель прямой внутренний, соединитель L-образный внутренний, соединитель гибкий внутренний, для однофазного шинопровода осветительного (далее – соединитель), комплект подвеса для шинопровода с тросом (далее – комплект подвеса) товарного знака IEK предназначены для создания трековой осветительной установки (ТОУ) акцентного, декоративного освещения в жилых, общественных и торговых помещениях.

Шинопровод осветительный однофазный (арт. LSB0D-SPD-1-01-K02, LSB0D-SPD-1-01-K01, LSB0D-SPD-1-02-K02, LSB0D-SPD-1-02-K01, LSB0D-SPD-1-03-K02, LSB0D-SPD-1-03-K02) применяется для навесного монтажа и подключения светильника к электрической сети переменного тока 230 В.

Профиль для шинопровода (арт. LSB0D-PRO-2-K01) применяется для установки шинопровода осветительного в натяжной потолок. Профиль имеет полость, в которую устанавливается шинопровод и посадочные места под гарпуны, фиксирующие натяжной потолок в профиле.

Соединитель прямой внутренний (арт. LT-SO0D-SPV-1-K01;

LT-SO0D-SPV-1-K02) применяется для соединения двух элементов осветительного шинопровода между собой при его монтаже в линию.

Соединитель L-образный внутренний (арт. LT-SO0D-SLV-1-K01; LT-SO0D-SLV-1-K02) применяется для соединения двух элементов осветительного шинопровода под углом 90°.

Соединитель гибкий внутренний (арт. LT-SO0D-SGV-1-K01; LT-SO0D-SGV-1-K02) применяется для соединения двух элементов осветительного шинопровода под любым удобным для монтажа углом от 0° до 180°.

Комплект подвеса (арт.LT-SO0D-KPT-D15-K01; LT-SO0D-KPT-D15-K02) применяется для подвесного монтажа трековой осветительной установки.

1.2 Шинопровод, соединитель соответствуют требованиям ТР ТС 004/2011, ТР ЕАЭС 037/2016.

2 Технические данные

2.1 Основные технические данные шинопровода приведены в таблице 1.

Таблица 1 – Технические данные шинопровода

Наименование показателя	Значение для шинопровода					
	LSB0D-SPD-1-01-K02	LSB0D-SPD-1-01-K01	LSB0D-SPD-1-02-K02	LSB0D-SPD-1-02-K01	LSB0D-SPD-1-03-K02	LSB0D-SPD-1-03-K01
Номинальное напряжение, В	230 ± 10 %					
Номинальная частота, Гц	50					
Максимально допустимый ток, А	10					
Степень защиты по ГОСТ 14254 (IEC 60529)	IP20*					
Класс защиты по ГОСТ IEC 60598-1	I*					
Сечение подключаемых проводников, мм^2	0,75–2,5					
Материал корпуса шинопровода	Алюминиевый сплав					
Материал корпуса кабельного ввода и заглушки	Поликарбонат					
Цвет	Черный/белый					
Температура эксплуатации, °С	От минус 20 до плюс 40					
Относительная влажность воздуха	До 98 % при плюс 25 °С					
Срок службы, ч	50000					
Гарантийный срок (со дня продажи), лет**	2					

* Класс защиты и степень защиты достигается в рабочем положении изделия, когда аксессуары установлены в осветительный шинопровод.

** Гарантия сохраняется при соблюдении покупателем правил эксплуатации, транспортирования и хранения.

2.2 Шинопровод однофазный представляет собой алюминиевый профиль с латунными шинами внутри и изолятором, выполняющим функцию диэлектрика между токоведущими проводниками и профилем.

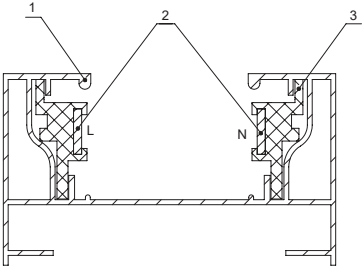

1 – алюминиевый профиль
2 – шины токоведущие
3 – изолятор

Рисунок 1

2.3 Габаритные размеры шинопровода приведены на рисунке 2.

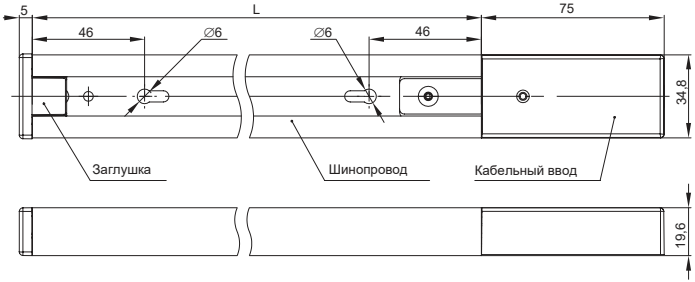

Артикул	L, мм
LSB0D-SPD-1–01-K02	920±2
LSB0D-SPD-1–01-K01	920±2
LSB0D-SPD-1–02-K02	1920±2
LSB0D-SPD-1–02-K01	1920±2
LSB0D-SPD-1–03-K02	2920±2
LSB0D-SPD-1–03-K01	2920±2

Рисунок 2 – Габаритные размеры шинопровода

2.3 Основные технические характеристики профиля приведены в таблице 2.

Таблица 2 – Технические данные профиля.

Наименование показателя	Значение для профиля
	LSB0D-PRO-2-K01
Материал	Алюминий
Цвет	Белый
Толщина стенок, мм	0,6–0,8
Степень защиты по ГОСТ 14254 (IEC 60529)	IP20
Температура эксплуатации, °С	От минус 20 до плюс 40
Относительная влажность воздуха	До 98 % при плюс 25 °С
Срок службы, ч	50000
Гарантийный срок (со дня продажи), лет*	2

* Гарантия сохраняется при соблюдении покупателем правил эксплуатации, транспортирования и хранения.

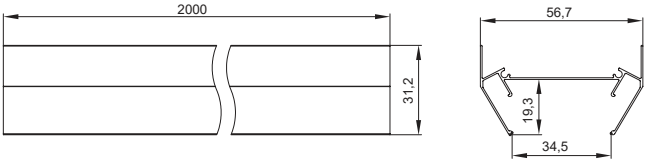

Рисунок 3 – Габаритные размеры профиля

2.4 Основные технические данные соединителя приведены в таблице 3.

Таблица 3 – Технические данные соединителя

Наименование показателя	Значение для соединителя		
	Соединитель L –образный внутренний	Соединитель гибкий внутренний	Соединитель внутренний прямой
	LT-SO0D-SLV-1-K01; LT-SO0D-SLV-1-K02	LT-SO0D-SGV-1-K01; LT-SO0D-SGV-1-K02)	LT-SO0D-SPV-1-K01; LT-SO0D-SPV-1-K02
Номинальное напряжение, В	230		
Частота сети, Гц	50		
Максимально допустимый ток, А	10		
Степень защиты по ГОСТ 14254 (IEC 60529)	IP20*		
Класс защиты по ГОСТ IEC 60598-1	I*		
Сечение подключаемых проводников, мм^2	1,5–2,5		
Материал корпуса соединителя	Пластмасса		
Цвет	Черный/белый		
Температура эксплуатации, °С	От минус 20 до плюс 40		
Относительная влажность воздуха	До 98 % при плюс 25 °С		
Срок службы, ч	50000		
Гарантийный срок (со дня продажи), лет**	2		

* Класс защиты и степень защиты достигается в рабочем положении изделия, когда аксессуары установлены в осветительный шинопровод.

** Гарантия сохраняется при соблюдении покупателем правил эксплуатации, транспортирования и хранения.

2.5 Габаритные размеры соединителя приведены на рисунке 4.

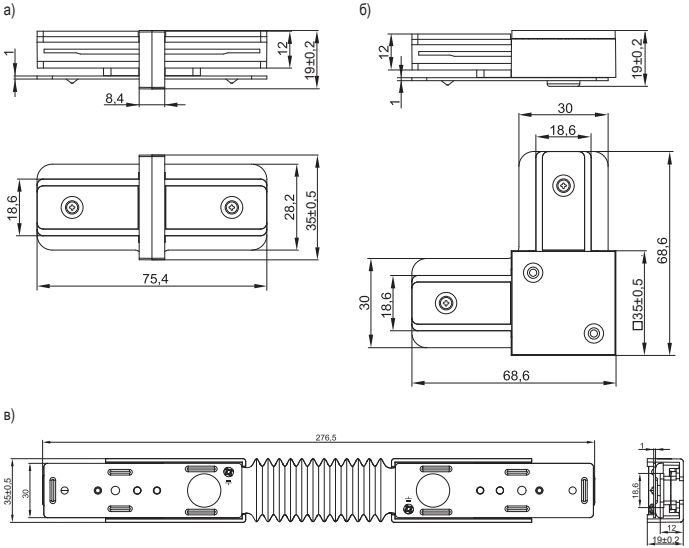

а) соединитель L-образный внутренний
б) соединитель прямой внутренний
в) соединитель гибкий внутренний

Рисунок 4 – Габаритные размеры соединителя

3 Меры безопасности

ВНИМАНИЕ

Монтаж и техническое обслуживание производить только при отключённом напряжении сети.

ЗАПРЕЩАЕТСЯ

Подключение шинопровода к неисправной электропроводке. Монтаж шинопровода во влажных помещениях. Эксплуатация шинопровода без защитного заземления. Эксплуатация изделий с механическими повреждениями.

3.1 Работы по монтажу и техническому обслуживанию ТОУ должны проводиться квалифицированным персоналом.

3.2 Шинопровод не предназначен для подключения индуктивных нагрузок.

3.3 В состоянии поставки на секцию однофазного шинопровода предварительно установлены кабельный ввод и торцевая заглушка (рисунок 2).

4 Правила монтажа и эксплуатации

4.1 Эксплуатацию изделий, входящих в ТОУ, производить в соответствии с действующими требованиями правил по электробезопасности, а также другой нормативно-технической документации, регламентирующей эксплуатацию и наладку электротехнического оборудования.

4.2 В случае превышения значения максимально допустимого тока (10 А) следует разбить ТОУ на группы с отдельными токовводами.

4.3 Шинопровод с соединителем (прямым, L-образным, гибким) позволяют создать любую конфигурацию ТОУ.

4.4 Монтаж шинопровода производить непосредственно на поверхность потолка или стены с креплением шинопровода через отверстия в корпусе с помощью комплекта крепежа (саморезы, дюбеля пластмассовые), входящего в комплект поставки шинопровода.

4.5 Монтаж шинопровода на подвесе (рисунок 5) производить при помощи двух комплектов подвеса для шинопровода с тросом IEK® (1) следующим образом:

– снять торцевую заглушку (13) с шинопровода осветительного (2);

– кронштейн (4) установить в пазы шинопровода осветительного (2) и зафиксировать его винтом М6 (5);

– установить на место торцевую заглушку (13);

– при помощи двух дюбелей (11) и винтов самонарезающих (9) закрепить кронштейн (10) на потолке;

– закрыть кронштейн (10) защитным колпаком (8) и зафиксировать колпак винтом 3 (12);

– отрегулировать длину троса (7) цанговым зажимом (6).

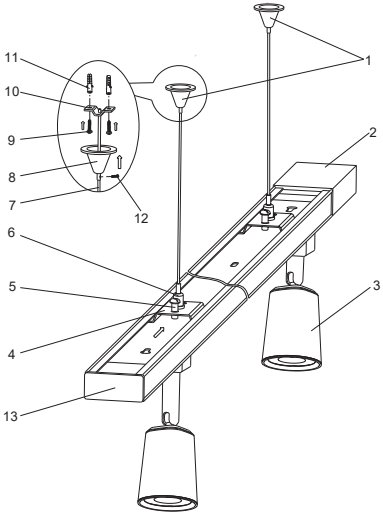

1 – комплект подвеса для шинопровода с тросом 1,5 м (арт.LT-SO0D-KPT-D15-K01 или LT-SO0D-KPT-D15-K02);
2 – шинопровод осветительный однофазный;
3 – светильник светодиодный трековый ДТО;
4 – кронштейн;
5 – винт М6×14;
6 – цанговый зажим;
7 – трос;
8 – колпак декоративный;
9 – винт самонарезающий 3,5×22;
10 – кронштейн;
11 – дюбель 6×25;
12 – винт самонарезающий 3×6;
13 – заглушка

Рисунок 5

4.6 Подключение ТОУ к сети питания осуществлять через кабельный ввод шинопровода. Для подключения к сети необходимо:

– выкрутить винт и снять верхнюю крышку с корпуса кабельного ввода шинопровода;

– завести сетевой кабель внутрь кабельного ввода;

– поочередно присоединить подготовленные концы проводов к винтовым контактным зажимам L, N и ⏚, согласно маркировке на корпусе;

– затянуть винты контактных зажимов;

– проверить качество удерживания каждого провода в контактном зажиме;

– установить крышку обратно на корпус кабельного ввода, закрепить ее винтом.

4.7 Монтаж трекового светильника в ТОУ производить установкой адаптера светильника внутрь шинопровода с креплением согласно эксплуатационной документации на светильник.

ВНИМАНИЕ

Установка на шинопровод светильников, конструкция адаптера которых не соответствует конструкции шинопровода не допускается.

Монтаж профиля производить согласно схеме, приведенной на рисунке 6, в следующем порядке:

– закрепить профиль на поверхности потолка с помощью крепежа;
– установить шинопровод в корпус профиля;
– используя гарпуны, закрепить полотно натяжного потолка на профиле.

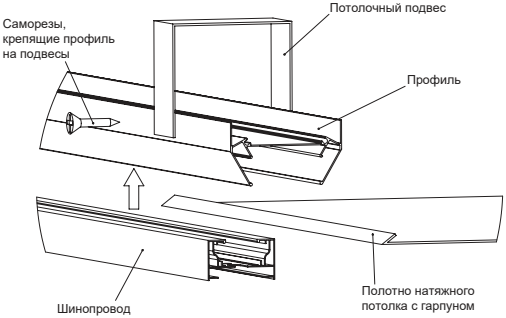

Рисунок 6 – Схема установки профиля

5 Обслуживание

5.1 Техническое обслуживание шинопровода, соединителя, профиля, комплекта подвеса не требуется, за исключением чистки от загрязнений. Чистку производить мягкой сухой тканью без применения растворителей и других агрессивных моющих средств.

6 Транспортирование, хранение и утилизация

6.1 Транспортирование изделий допускается при температуре от минус 10 °С до плюс 40 °С любым видом крытого транспорта, обеспечивающего предохранение упакованных изделий от повреждений.

6.2 Хранение изделий осуществляется в упаковке изготовителя в закрытых помещениях с естественной вентиляцией при температуре окружающей среды от минус 10 °С до плюс 40 °С и относительной влажности 98 % при плюс 25 °С.

6.3 Утилизацию производить путем передачи изделия в специализированное предприятие для переработки вторичного сырья в соответствии с требованиями законодательства на территории реализации.

6.4 Шинопровод, соединитель, профиль и комплект подвеса ремонту не подлежат. При обнаружении неисправности по истечении гарантийного срока изделие подлежит утилизации.

6.5 При обнаружении неисправности в период действия гарантийных обязательств обращаться к продавцу или организации, указанные на сайте: iek.ru.

6.6 По истечении срока службы изделие утилизировать.

Издание 4