РОЗЕТКА ИНФОРМАЦИОННАЯ (ТЕЛЕФОННАЯ, КОМПЬЮТЕРНАЯ, КОМПЬЮТЕРНАЯ/ТЕЛЕФОННАЯ)

Краткое руководство по эксплуатации
672.06.00155.PS

RU

Розетка информационная (телефонная, компьютерная, компьютерная/телефонная,) серии IEKETIKA товарного знака IEK (далее – розетка) предназначена:

– телефонная – для подключения устройств абонентской телефонной техники;
– компьютерная – для подключения оборудования к компьютерной сети.

Механизмы поставляются с лицевыми панелями и суппортами. Для полной комплектации устройства необходимо заказать одноместные и/или многоместные рамки.

Розетка предназначена для скрытой и открытой установки внутри помещений, устанавливается в стандартные монтажные коробки диаметром 55-60 мм, глубиной 40 мм.

Монтаж открытого типа осуществляется в коробки артикулов 6725071, 6725171, 6725571, 6725871.

Розетка соответствует требованиям ТР ЕАЭС 037/2016.

ЗАПРЕЩАЕТСЯ

Эксплуатация розетки при повреждениях корпуса или лицевой панели. Осуществлять монтаж при включенном электропитании.

ВНИМАНИЕ

При монтаже розетки необходимо убедиться в том, что монтажная коробка надежно закреплена в стене. При установке розетки в коробку нужно строго следить за тем, чтобы провода не попадали под распорные лапки.

Правила монтажа: для монтажа в монтажную коробку обеспечить минимальное расхождение распорных лапок путём выкручивания двух винтов, крепящих распорные лапки, старайтесь не выводить винты из зацепления с гайкой. Установка производится в монтажные коробки после окончания всех отделочных работ, при этом монтажные коробки должны быть очищены от остатков штукатурки, раствора и строительной пыли.

Монтажные коробки должны быть установлены вровень с поверхностью стены или с небольшим заглублением, чтобы суппорт механизма плотно прилегал к ровной поверхности стены. Если предполагается крепление розетки в монтажной коробке распорными лапками, а также при монтаже двойной розетки, необходимо предварительно снять лицевую панель с помощью плоской отвертки (рисунок 1).

Методика и порядок подключения телефонной розетки RJ11 представлен на рисунке 2. Конструкция зажимов розетки предусматривает возможность параллельного подключения нескольких механизмов.

Методика и порядок подключения компьютерной розетки RJ45 представлен на рисунке 3.

Перед подключением кабелей к двойным розеткам необходимо извлечь механизмы из суппорта (рисунок 4).

После подключения кабелей установить механизм в монтажную коробку с помощью самонарезающих винтов и/или закрутить два винта до надёжной фиксации распорными лапками. Винты необходимо завинчивать поочередно и равномерно, не допуская деформации суппорта и повреждения его крепёжных отверстий (момент затяжки самонарезающих винтов и винтов лапок не должен превышать 0,6 Н·м). Установить лицевую панель и декоративную рамку на механизм.

EN

The telecommunication outlet (telephone, computer, computer/telephone) of the IEKETIKA series by IEK (hereinafter referred to as the socket-outlet) is designed for:

– telephone outlet: for connecting subscriber telephone equipment;

– computer outlet: for connecting equipment to a computer network.

Mechanisms are supplied with front panels and supports. For complete assembly of the device, it is necessary to order single or multi-gang frames.

The socket-outlet is designed for both flush and surface mounting indoors and is installed in standard mounting boxes with a diameter of 55-60 mm and a depth of 40 mm. Surface mounting is carried out in boxes with order codes 6725071, 6725171, 6725571, 6725871.

IT IS FORBIDDEN TO

Use the socket-outlet with a damaged housing or front panel.
Install with power supply connected.

WARNING

When installing the socket-outlet, ensure that the mounting box is securely fixed in the wall. When installing the socket-outlet in the box, be careful not to allow any wires to get caught under the mounting lugs.

Installation rules

To install into the mounting box, ensure minimal spread of the mounting lugs by unscrewing two screws securing the mounting lugs. Try not to disengage the screws from the nut. Install the dimmer in the mounting box after all finishing work is complete. The mounting box must be cleaned of any plaster, mortar or construction dust.

The mounting box must be installed flush with the wall surface or slightly recessed so that the mechanism support fits snugly against the smooth wall surface.

If the socket-outlet is to be mounted in a mounting box, using mounting lugs, and also when installing a double socket-outlet, it is necessary to first remove the front panel, using a flat screwdriver (figure 1). The method and procedure for connecting the RJ11 telephone socket-outlet is shown in figure 2. The design of the socket-outlet terminals provides the possibility of parallel connection of several mechanisms.

The method and procedure for connecting the RJ45 computer socket-outlet is shown in figure 3. Before connecting cables to double socket-outlet, it is necessary to remove the mechanisms from the support (figure 4).

After connecting cables, install the mechanism into the mounting box, secure it with self-tapping screws and/or tighten two screws until the mounting lugs are securely fixed. Screws should be tight-ened alternately and evenly to avoid deformation of the support and damage to its mounting holes (the tighten-ing torque of self-tapping screws and lug screws should not exceed 0.6 N·m). Install the front panel and decorative frame onto the mechanism.

KZ

IEK тауар белгісі IEKETIKA сериясының ақпараттық (телефон, компьютерлік, компьютерлік/телефон) розеткасы (бұдан әрі – розетка) келесілерге арналған:

– телефон – абоненттік телефон техникасы құрылғыларын жалғауға арналған;

– компьютерлік – жабдықтарды компьютер желісіне жалғауға арналған;

Механизмдер беткі панелдермен және суппортпен бірге жеткізіледі. Құрылғыны толық жабдықтау үшін бір орынды және/немесе көп орынды жақтауларға тапсырыс беру керек.

Розетка үйжайлардың ішіне жасырын және ашық орнатуға арналған, диаметрі 55-60 мм, тереңдігі 40 мм стандартты монтаждау қораптарына орнатылады.

Ашық түрде монтаждау 6725071, 6725171, 6725571, 6725871 артикулдарының қораптарына жүргізіледі.

Розетка ЕАЭО 037/2016 ТР-нің талаптарына сәйкес келеді.

Корпусы немесе беткі панелі зақымдалған кезде розетканы пайдалануға. Электр қоректендіруі қосулы кезде монтаждау жүргізуге <u>ТЫЙЫМ САЛЫНАДЫ.</u>

<u>НАЗАР АУДАРЫҢЫЗ</u>

Розетканы монтаждаған кезде монтаждау қорабының қабырғаға берік бекітілгеніне көз жеткізу керек. Розетканы қорапқа орнатқанда сымдардың кергіш тетіктердің астында қалмауын қатаң қадағалау керек.

Монтаждау қағидалары: монтаждау қорабына монтаждау үшін кергіш тетіктерді бекітетін екі бұраманы бұрап шығару арқылы кергіш тетіктердің минималды алшақтауын қамтамасыз ету керек, бұрамаларды сомынмен ілінісуінен

шығарып алмауға тырысыңыз. Орнату барлық әрлеу жұмыстары аяқталғаннан кейін монтаждау қораптарына жүргізіледі, бұл ретте монтаждау қораптары сылақтың, ерітінді мен құрылыс шаңының қалдықтарынан тазартылуы тиіс.

Монтаждау қораптары қабырғаның бетімен бірдей немесе механизмнің суппорты қабырғаның тегіс бетіне тығыз жататындай етіп, аздап тереңдетіп орнатылуы тиіс. Егер розетканы монтаждау қорабына кергіш тетіктермен бекіту көзделсе, сондай-ақ қосарлы розетканы монтаждағанда, жалпақ бұрауыштың көмегімен беткі панелді шешіп алу керек (1 сурет). RJ11 телефон розеткасын жалғау әдістемесі мен тәртібі 2 суретте ұсынылған. Розетка қысқыштарының құрылмасы бірнеше механизмдерді қабат жалғау мүмкіндігін қарастырады.

RJ45 компьютер розеткасын жалғау әдістемесі мен тәртібі 3 суретте ұсынылған.

Кабелдерді қосарлы розеткаларға жалғау алдында механизмннен суппорттарды шығару керек (4 сурет).

Кабелдер жалғанғаннан кейін механизмді монтаждау қорабына орнатып, өздігінен оятын бұрандалардың көмегімен бекітіңіз және/немесе екі бұраманы кергіш тетіктермен мықтап бекітілгенге дейін бұраңыз. Суппортты деформацияламай және оның бекітпе саңылауларын зақымдап алмай, бұрамаларды алма кезек және біркелкі бұрау керек (өздігінен оятын бұрамалар мен тетіктердің бұрамаларын қатайту моменті 0,6 Н·м-нен аспауы тиіс). Механизмге беткі панель мен әшекейлі жақтауды орнату керек.

RO

Priza informațională (telefon, computer, computer/telefon) din seria IEKETIKA a mărcii comerciale IEK (denumită în continuare priză) este destinată:

– telefon – pentru conectarea echipamentelor telefonice ale abonatului;

– computer – pentru conectarea echipamentelor la o rețea de computere;

Mecanismele sunt furnizate cu plăci frontale și suporturi. Pentru a completa dispozitivul, trebuie comandate rame individuale și/sau multiple.

Priza este concepută pentru montaj îngropat și aparent în interior și se instalează în cutii de montaj standard cu diametrul de 55-60 mm și o adâncime de 40 мм.

Montajul de tip aparent se realizează în cutii corespunzătoare articolelor 6725071, 6725171, 6725571, 6725871.

SE INTERZICE

Nu utilizați priza dacă carcasa sau panoul frontal sunt deteriorate. Montajul cu alimentarea electrică conectată.

ATENȚIE

La montajul prizei trebuie verificată fixarea sigură a cutiei de montaj în perete. La instalarea prizei în cutie, trebuie urmărit ca firele să nu ajungă sub clemele de prindere.

Instrucțiuni de instalare: Pentru instalarea într-o cutie de montaj, asigurați o divergență minimă a clemelor de prindere prin desfiletarea celor două șuruburi care fixează clemele. Încercați să nu scoateți șuruburile din îmbinarea cu piulița. Instalarea se face în cutiile de montaj după finalizarea tuturor lucrărilor de finisaj, iar cutiile trebuie curățate de resturi de tencuială, mortar și praf de construcție.

Cutiile de montaj trebuie să fie instalate la nivel cu suprafața peretelui sau cu o mică adâncire, astfel încât suportul mecanismului să se sprijine ferm pe suprafața plană a peretelui. Dacă se prevede fixarea prizei în cutia de montaj cu clemele de prindere, precum și la montarea unei prize duble, este necesară demontarea prealabilă a plăcii frontale cu ajutorul unei șurubelnițe plate (figura 1). Metodica și ordinea de conectare a prizei telefonice RJ11 sunt prezentate în figura 2. Construcția clemelor prizei permite conectarea paralelă a mai multor mecanisme.

Metodica și ordinea de conectare a prizei pentru computer RJ45 sunt prezentate în figura 3.

Înainte de conectarea cablurilor la prizele duble, este necesară extragerea mecanismelor din suport (figura 4). După conectarea cablurilor, instalați mecanismul în cutia de montaj cu ajutorul șuruburilor autofiletante și/sau strângeți cele două șuruburi până la fixarea sigură a clemelor de prindere. Șuruburile trebuie strânse alternativ și uniform, evitând deformarea suportului și deteriorarea orificiilor de fixare (cuplul de strângere pentru șuruburile autofiletante și șuruburile cu distanțiere nu trebuie să depășească 0,6 N·m). Montați placa frontală și rama decorativă pe mecanism. Instalați placa frontală și rama decorativă pe mecanism.).

UZ

IEK savdo belgisining IEKETIKA seriyali axborot rozetkasi (telefon, kompyuter, kompyuter/telefon) (keyingi o‘rinlarda – rozetka) quyidagilar uchun mo‘ljallangan:

– telefon rozetkasi – abonent telefon texnikasi qurilmalarini ulash uchun;

– kompyuter rozetkasi – uskunalarni kompyuter tarmog‘iga ulash uchun;

Mexanizmlar old panellar va supportlar bilan birga yetkazib beriladi. Qurilmani to‘liq komplektlash uchun bir va/yoki ko‘p o‘rinli ramkalarga buyurtma berish kerak.

Rozetka xona ichida yashirin va ochiq usulda o‘rnatish uchun mo‘ljallangan bo‘lib, diametri 55-60 mm, chuqurligi 40 mm bo‘lgan standart montaj qutilariga o‘rnatiladi.

Ochiq usuldagi montaj quyidagi artikulli qutilarda amalga oshiriladi: 6725071, 6725171, 6725571, 6725871.

TAQIQLANADI

Korpus yoki old panel shikastlangan bo‘lsa, rozetkadan foydalanish. Elektr ta’minoti yoqilgan holatda montaj ishlarini bajarish.

DIQQAT

Rozetkani montaj qilishda montaj qutisi devorga mustahkam qotirilganiga ishonch hosil qilish kerak. Rozetkani qutiga o‘rnatishda simlar tirgak oyoqchalari ostiga tushib qolmasligini qat’iy nazorat qilish lozim.

O‘rnatish qoidalari: Montaj qutisiga o‘rnatish uchun, tirak panjalarni mahkamlovchi ikkita vintni bo‘shatib, ularning minimal darajada ochilishini ta’minlang. Bu jarayonda vintlarni gaykadan butunlay chiqarib yubormaslikka harakat qiling. O‘rnatish ishlari barcha pardozlash ishlari tugagandan so‘ng amalga oshiriladi, bunda montaj qutilari suvoq, qorishma va qurilish changi qoldiqlaridan tozalangan bo‘lishi kerak.

Mexanizm supporti devorning tekis yuzasiga zich yopishishi uchun montaj qutilari devor yuzasi bilan bir tekisda yoki biroz ichkariga o‘rnatilishi lozim. Agar rozetkani montaj qutisiga tirak panjalar yordamida mahkamlash rejalashtirilsa, shuningdek, qo‘shaloq rozetkani o‘rnatishda, yassi otvyortka yordamida old panelni yechib olish kerak (1-rasm). RJ11 telefon rozetkasini ulash uslubi va tartibi 2-rasmda ko‘rsatilgan. Rozetka qisqichlarining konstruksiyasi bir nechta mexanizmni parallel ulash imkonini beradi.

RJ45 kompyuter rozetkasini ulash uslubi va tartibi 3-rasmda ko‘rsatilgan.

Kabellarni qo‘shaloq rozetkalarga ulashdan oldin, mexanizmlarni supportdan chiqarib olish kerak (4-rasm).

Kabellar ulangach, mexanizmni montaj qutisiga samorezli vintlar yordamida va/yoki tirgak oyoqchalari bilan mahkam qotguncha ikkita vintni burab o‘rnating. Supportning deformatsiyalanishiga va uning mahkamlash teshiklarining shikastlanishiga yo‘l qo‘ymaslik uchun vintlarni navbatma-navbat va bir tekisda burash lozim (samorezli vintlar va tirgak oyoqchalari vintlarining siqish momenti 0,6 N·m dan oshmasligi kerak). Mexanizmga old panel va dekorativ ramkani o‘rnating.

Таблица 1 – Технические данные телефонной розетки / Table 1 – Technical data of the telephone socket-outlet / 1 кесте - Телефон розеткасының техникалық деректері / Tabelul 1 – Date tehnice ale prizei telefonice / 1-jadval – Telefon rozetkasining texnik xususiyatlari

Наименование показателя / Parameter denomination / Көрсеткіштің атауы / Denumirea parametrului / Ko'rsatkich nomi	Розетка телефонная / Telephone socket-outlet / Телефон розеткасы / Priză telefonică / Telefon rozetkasi RJ11
Число контактов / Number of contacts / Түйіспелер саны / Număr de contacte / Kontaktlar soni, pcs	4
Тип розетки / Socket-outlet type / Розетка түрі / Tipul de priză / Rozetka turi	RJ11/6P4C
Сечение провода / Cross-section of wire / Сымның қимасы / Secţiune fire / Simning ko'ndalang kesimi, mm²	0,14…0,38
Максимальный диаметр изоляции провода / Maximum diameter of product insulation / Сым оқшауламасының максималды диаметрі / Maxim diametru izolaţie fire / Sim izolyatsiyasining maksimal diametri, mm	1,4

Таблица 2 – Технические данные компьютерной розетки / Table 2 – Technical data of the RJ45 computer socket-outlet / 2 кесте- Компьютерлік розетканың техникалық деректері / Tabelul 2 – Date tehnice ale prizei pentru computer / 2-jadval – Kompyuter rozetkasining texnik xususiyatlari

Наименование показателя / Parameter denomination / Көрсеткіштің атауы / Denumirea parametrului / Ko'rsatkich nomi	Розетка / Socket-outlet / Розеткасы / Priză / Rozetkasi RJ45 cat.5e UTP	Розетка двойная / Double socket-outlet / Қосарлы розеткасы / Priză dublă / Qo'shaloq rozetka RJ45 cat.5e UTP	Розетка / Socket-outlet / Розеткасы / Priză / Rozetkasi RJ45 cat.6 UTP	Розетка двойная / Double socket-outlet / Қосарлы розеткасы / Priză dublă / Qo'shaloq rozetka RJ45 cat.6 UTP
Число контактов / Number of contacts / Түйіспелер саны / Număr de contacte / Kontaktlar soni, pcs	8			
Тип розетки / Socket-outlet type / Розетка түрі / Tipul de priză / Rozetka turi	RJ45/8P8C			
Сечение провода / Cross-section of wire / Сымның қимасы / Secţiune fire / Simning ko'ndalang kesimi, mm²	0,4…0,65			
Максимальный диаметр изоляции провода / Maximum diameter of product insulation / Сым оқшауламасының максималды диаметрі / Maxim diametru izolaţie fire / Sim izolyatsiyasining maksimal diametri, mm	1,7			
Количество розеток / Number of contacts / Розетканың саны / Număr de prize / Rozetkalar soni, pcs	1	2	1	2
Категория по / Category according to / Бойынша санаты / Categorie conform / Bo'yicha kategoriya ISO/IEC 11801	5e		6	
Рабочая частота / Operating frequency / Жұмыс жиіліті / Frecvenţa de funcţionare / Ishchi chastotasi, MHz	<125		<250	

Таблица 3 – Технические данные розетки двойной компьютерной/телефонной / Table 3 – Technical data of the double computer and telephone socket-outlet / 3 кесте – Қосарлы компьютерлік/телефон розеткасының техникалық деректері / Tabelul 3 – Date tehnice ale prizei duble pentru computer/telefon / 3-jadval – Qo'shaloq kompyuter/telefon rozetkasining texnik xususiyatlari

Наименование показателя / Parameter denomination / Көрсеткіштің атауы / Denumirea parametrului / Ko'rsatkich nomi	Розетка двойная / Double socket-outlet / Қосарлы розеткасы / Priză dublă / Qo'shaloq rozetka RJ11+RJ45 cat. 5e UTP	
	компьютерная / computer / компьютерная / calculator / kompyuterniki	телефонная / telephone / телефонная / telefon / telefonniki
Число контактов / Number of contacts / Туйіспелер саны / Număr de contacte / Kontaktlar soni, pcs	8	4
Тип розетки / Socket-outlet type / Розетканың саны / Tipul de priză / Rozetka turi	RJ45/8P8C	RJ11/6P4C
Сечение провода / Cross-section of wire / Сымның қимасы / Secțiune fire / Simning ko'ndalang kesimi, mm^2	0,4…0,65	0,14…0,38
Максимальный диаметр изоляции провода / Maximum diameter of product insulation / Сым оқшауламасының максималды диаметрі / Maxim diametru izolație fire / Sim izolyatsiyasining maksimal diametri, mm	1,7	1,4
Категория по / Category according to / Бойынша санаты / Categorie conform / Bo'yicha kategoriya ISO/IEC 11801	5e	-
Рабочая частота / Operating frequency / Жұмыс жиілігі / Frecvența de funcționare / Ishchi chastotasi, MHz	<125	-

Таблица 4 – Розетки информационные / Table 4 – Telecommunication outlets / 4 кесте – Ақпарат розеткалары / Tabelul 4 – Prize informaționale / 4-jadval – Axborot rozetkalari

Цвет / Color / Түсі / Culoare / Rangi Наименование/ Denomination / Атауы / Denumire / Nomlanishi	Белый / White / Ақ / Alb / Oq	Слоновая кость / Ivory / Піл сүйегі / Ivory / Fil suyagi	Алюминий / Aluminum / Алюминий / Aluminiu / Ayuminiy	Антрацит / Anthracite-colored / Антрацит / Antracit / Antrasit	Молочный / Milk-white / Сарғылтым / Milky / Sut rang	Песочный / Sand-colored / Құмғылтым / Nisip / Qum rang	Графит / Graphite / Графит / Grafit / Grafit	Капучино / Cappuccino / Капучино / Cappuccino / Kapuchino	Мокрый асфальт / Dark-grey / Дымқыл асфальт / Asfalt umed / Ho'l asfalt	Галька / Pebble-colored / Малтатас / Pietricele / Toshchalar
Розетка компьютерная / Computer socket-outlet / Компьютер розеткасы / Priză pentru computer / Kompyuter rozetkasi RJ45 cat.5e UTP	6722411	6723411	6724411	6726411	6710411	6711411	6712411	6714411	6715411	6716411
Розетка компьютерная / Computer socket-outlet / Компьютер розеткасы / Priză pentru computer / Kompyuter rozetkasi RJ45 cat. 6 UTP	6722531	6723531	6724531	6726531	6710531	6711531	6712531	6714531	6715531	6716531

Продолжение таблицы 4 / Continuation of table 4 / 4-кестенің жалғасы / Continuarea tabelului 4 / 4-jadvalning davomi

Цвет / Color / Түсі / Culoare / Rangi Наименование/ Denomination / Атауы / Denumire / Nomlanishi	Белый / White / Ақ / Alb / Oq	Слоновая кость / Ivory / Піл сүйегі / Ivory / Fil suyagi	Алюминий / Aluminum / Алюминий / Aluminiu / Alyumniy	Антрацит / Anthracite-colored / Антрацит / Antracit / Antratsit	Молочный / Milk-white / Сарғыптық / Milky / Sut rang	Песочный / Sand-colored / Қызғылтым / Nisip / Qum rang	Графит / Graphitic / Графит / Grafit / Grafit	Капучино / Cappuccino / Капучино / Cappuccino / Kapuchino	Мокрый асфальт / Dark-grey / Дымқыл асфальт / Asfalt umed / Ho'l asfalt	Галька / Pebble-colored / Малтатас / Pietricele / Toshchalar
Розетка компьютерная двойная / Double computer socket-outlet / Қосарлы компьютер розеткасы / Priză dublă pentru computer / Qo'shaloq kompyuter rozetkasi RJ45 cat. 5e UTP	6722551	6723551	6724551	6726551	6710551	6711551	6712551	6714551	6715551	6716551
Розетка компьютерная двойная / Double computer socket-outlet / Қосарлы компьютер розеткасы / Priză dublă pentru computer / Qo'shaloq kompyuter rozetkasi RJ45 cat. 6 UTP	6722541	6723541	6724541	6726541	6710541	6711541	6712541	6714541	6715541	6716541
Розетка двойная / Double socket-outlet / Қосарлы розеткасы / Priză dublă / Qo'shaloq rozetka RJ11+RJ45 cat. 5e UTP	6722521	6723521	6724521	6726521	6720521	6711521	6712521	6729521	6715521	6716521
Розетка телефонная / Telephone socket-outlet / Телефон розеткасы / Priză telefonică / Telefon rozetkasi RJ11	6722401	6723401	6724401	6726401	–	–	–	–	–	–

Таблица 5 – Общие технические данные розеток / Table 5 – General technical data of socket-outlets / 5 кесте – Розеткалардың жалпы техникалық деректері / Tabelul 5 – Date tehnice generale ale prizelor / 5-jadval – Rozetkalarning umumiy texnik tavsiflari

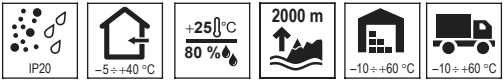

Наименование показателя / Parameter denomination / Көрсеткіштің атауы / Denumirea parametrului / Ko'rsatkich nomi	Значение / Value / Мәні / Semnificaţie / Qiymati
Срок службы, лет / Service life, years / Қызмет ету мерзімі, жылдар / Durată de viaţă, ani / Xizmat muddati, yillar	10
Гарантия (со дня продажи), лет / Warranty (from the date of sale), years / Кепілдік (сату күнінен бастап), жыл / Garanţie (din ziua vânzării), ani / Kafolat (sotilgan kundan boshlab), yillar	5
Ремонтопригодность / Reparability / Жөндеуге жарамдылығы / Mentenabilitatea / Ta'mirga yaroqliligi	Неремонтопригодны / Non-repairable / Жөндеуге жарамайды / Nereparabil / Ta'mirga yaroqsiz
Утилизация / Disposal / Кәдеге жарату / Utilizare / Utilizatsiya qilish	По требованиям законодательства стран реализации / According to the legislation of the countries of sale / Өткерілетін елдер заңнамасының талаптары бойынша / Conform legislaţiei ţărilor de comercializare / Sotuv mamlakatlari qonunchiligi talablariga muvofiq

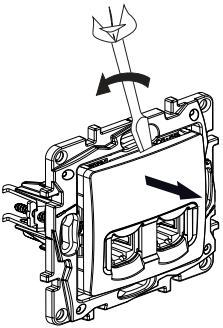

Рисунок 1 – Снятие лицевой панели / Figure 1 – Removing the front panel / 1 сурет – Беткі панелді шешіп алу / Figura 1 – Îndepărtarea panoului frontal / 1-rasm – Old panelni yechish

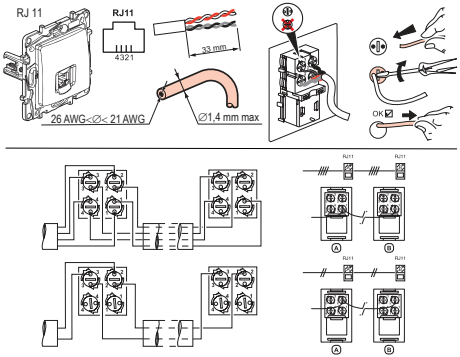

Рисунок 2 – Подключение телефонных розеток RJ11 / Figure 2 – RJ11 telephone socket-outlet connection / 2 сурет – RJ11 телефон розеткаларын жалғау / Figura 2 – Conectarea prizelor telefonice RJ11 / 2-rasm – RJ11 telefon rozetkalarini ulash

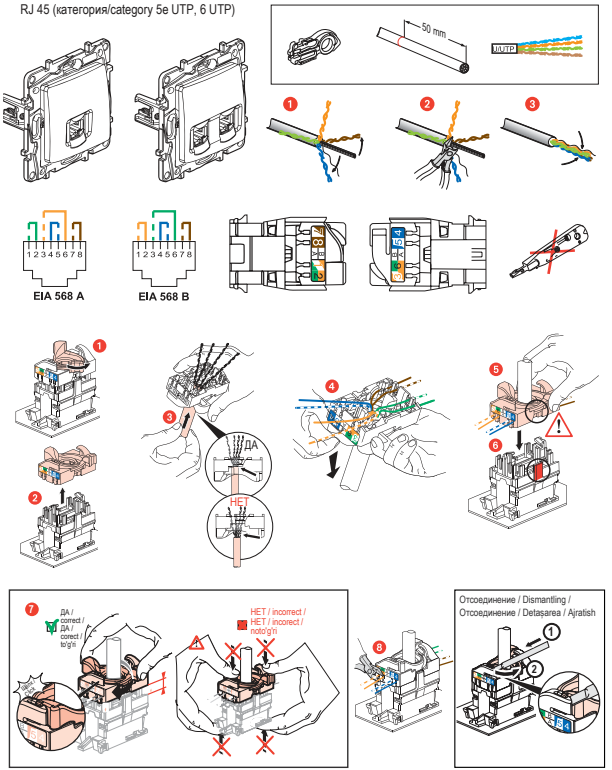

Рисунок 3 – Подключение компьютерных розеток RJ45 / Figure 3 – RJ45 computer socket-outlet connection / 3 сурет – RJ45 компьютерлік розеткаларды жалғау / Figura 3 – Conectarea prizelor pentru computer RJ45 / 3-rasm – RJ45 kompyuter rozetkalarini ulash

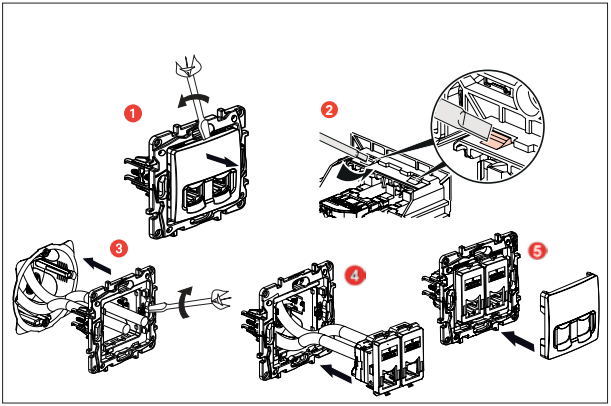

Рисунок 4 – Порядок подключения двойной розетки / Figure 4 – Installation procedure for double socket-outlet / 4 сурет – Қосарлы розетканы жалғау тәртібі / Figura 4 – Procedura de conectare cu priză dublă / 4-rasm – Qo'shaloq rozetkani ulash tartibi

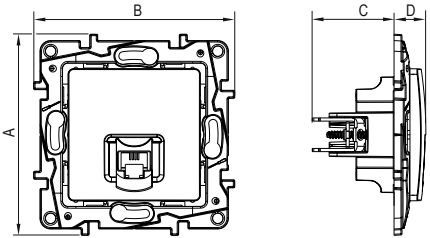

A	B	C	D
76	76	41	10

Рисунок 5 – Габаритные размеры информационных розеток / Figure 5 – Overall dimensions / 5 сурет – Ақпараттық розеткалардың габариттік өлшемдері / Figura 5 – Dimensiuni totale ale prizelor informaționale / 5-rasm – Axborot rozetkalarining gabarit o'lchamlari

Издание / Version / Басылым / Ediția / Nashr 1

Дкр