ПРОФИЛЬ ПЕРФОРИРОВАННЫЙ STRUT

Краткое руководство по эксплуатации
CLP1S.001.1

RU

Основные сведения об изделии
Профиль перфорированный STRUT товарного знака IEK (далее – профиль) – универсальный крепежный элемент, предназначенный для прокладки кабеля и коммуникационных сетей в системах кабельных лотков и кабельных лестниц.

В зависимости от исполнения профиль может применяться внутри общественных, производственных зданий, сооружений и объектов розничной торговли, вне помещений под навесом, на открытом воздухе, а также в помещениях с повышенной влажностью.

Монтаж осуществляется при помощи комплекта соединительного (приобретаемого отдельно).

Профиль выпускается по ТУ 27.33.13-002-83135016-2017.

Технические данные
Профиль двойной – сварное металлическое изделие, которое состоит из двух одинаковых профилей перфорированных STRUT.

Основные технические данные профиля представлены в таблице 1.

Общий вид профиля представлен на рисунке 1.

Габаритные размеры и масса профиля представлены в таблицах 2, 3, 4, 5, 6.

На основании профилей присутствуют отверстия перфорации овальной формы, равномерно расположенные по всей длине. Размер отверстий и шаг перфорации представлены на рисунке 2.

Комплектность
Комплект поставки профиля приведён в таблице 1.

Меры безопасности
Перед началом эксплуатации профиля необходимо ознакомиться с руководством по эксплуатации CLN/P.001.

Все работы по монтажу и обслуживанию профиля должны проводиться исправным инструментом с соблюдением правил техники безопасности, специально обученным персоналом в соответствии с требованиями нормативно-технической документации в области электротехники.

Правила монтажа и эксплуатации
Профиль должен эксплуатироваться в условиях и по назначению, отвечающих его конструктивному исполнению.

Монтаж профиля выполнять в соответствии с требованиями руководства по эксплуатации CLN/P.001.

Профиль не требует специального обслуживания в процессе эксплуатации.

Профиль является законченным изделием и ремонту не подлежит, при выходе из строя – утилизировать. По истечении срока службы профиль утилизировать.

Диапазон температуры окружающей среды от минус 50 °С до плюс 40 °С. Диапазон температуры окружающей среды для монтажа изделий в исполнении GS от минус 50 °С до плюс 50 °С.

Максимальное среднегодовое значение относительной влажности воздуха 75 % при температуре плюс 15 °С. Допускается влажность 100 % при температуре плюс 25 °С.

Транспортирование, хранение и утилизация
Транспортирование профиля допускается любым видом крытого транспорта, обеспечивающим защиту от механических повреждений, загрязнения и попадания влаги. Условия транспортирования – средние (С) по ГОСТ 23216.

Условия транспортирования и хранения профиля в части воздействия климатических факторов внешней среды от минус 50 °С до плюс 40 °С, для профиля в исполнении GS от минус 50 °С до плюс 50 °С.

Запрещается хранение и транспортирование любых грузов на поверхности упакованных компонентов систем кабельных лотков.

Запрещается хождение по компонентам систем кабельных лотков.

Запрещается хранение компонентов систем на открытых площадках и транспортирование на открытых грузовых платформах транспорта.

После вывода из эксплуатации профиль утилизируется путём передачи организациям, занимающимся приёмом и переработкой чёрных металлов.

Гарантии изготовителя

Гарантийный срок эксплуатации профиля – 3 года со дня продажи при условии соблюдения потребителем правил транспортирования, хранения, монтажа и эксплуатации.

Срок хранения до ввода в эксплуатацию профиля – 3 года.

Срок службы профиля – 20 лет.

EN

Basic product data

IEK trade mark STRUT perforated profile (hereinafter referred to as the profile) is a multi-purpose fixture element, designed for laying cables and communication networks in cable trays systems and cable ladders.

Depending on the version, the accessories can be used inside public, industrial buildings, structures and retail facilities, outdoors under a canopy, in the open air, as well as in rooms with high humidity.

The mounting is carried out using a connection kit (purchased separately).

Technical data

Double profile is a welded metal assembly, consisting of two similar STRUT perforated profiles.

The main technical data of the profile are given in Table 1.

The general view of the profile is shown in Figure 1.

Overall dimensions and weight of the profile are given in Tables 2, 3, 4, 5, 6.

The profile basis includes oval-shaped perforation holes, evenly distributed across the entire length. Hole size and perforation step are shown in Figure 2.

Completeness of set

The delivery set of the profile are given in Table 1.

Safety measures

Before using the profile, read the CLN/P.001 operating manual.

All installation and maintenance works of product should be carried out by the specially trained personnel using serviceable tools in accordance with safety rules and the requirements of regulatory and technical documents in the field of electrical engineering.

Installation and operation rules

The profile should be operated under the conditions corresponding to its design.

Mount the profile according to the CLN/P.001 operating manual.

The profile does not require special maintenance during operation.

The profile is a non-repairable finished product and must be disposed in case of its failure. Dispose the profile at the end of its service life.

The ambient temperature range is from minus 50 °C to plus 40 °C. The ambient temperature during installation of GS version products is from minus 50 °C to plus 50 °C

Maximum annual average value of relative air humidity is 75 % at a temperature of plus 15 °C.

Humidity of 100 % at a temperature plus 25 °C is allowed.

Transportation, storage and disposal

The profile may be transported by any covered vehicles ensuring protection from mechanical damage, dirt and moisture ingress.

The profile transportation and storage conditions in terms of the environment climatic factors' impact is from minus 50 °C to plus 40 °C, from minus 50 °C to plus 50 °C for GS version profiles.

It is forbidden to store and transport any loads on the surface of the packed components of cable tray systems.

Do not walk on the components of cable tray systems.

Accessories may not be stored in open areas or transported on open cargo platforms of vehicles.

After decommissioning, the profile shall be disposed of by handing it over to organizations engaged in receipt and recycling of ferrous metals.

Service life and manufacturer's warranties

The profile operation warranty period is 3 years from the date of sale provided that the consumer complies with the rules of transportation, storage, installation and operation.

Service life before commissioning of the profile is 3 years.

Service life of the profile is 20 years.

KZ

Бұйым туралы негізгі ақпарат

IEK тауар белгісінің STRUT тесікті жолағы (бұдан әрі – профиль) – кабель науалары мен кабель баспалдақтары жүйелерінде кабельді және коммуникациялық желілерді төсеуге арналған әмбебап бекіту элементі.

Профиль орындалуына байланысты қоғамдық, өндірістік ғимараттардың, құрылыстардың және бөлшек сауда объектілерінің ішінде, шатыр астындағы үй-жайлардан тыс жерлерде, ашық ауада, сондай-ақ ылғалдылығы жоғары үй-жайларда қолданылуы мүмкін.

Монтаждау жалғау жиынтығының (бөлек сатып алынады) көмегімен жүргзіледі.

Профиль ТУ 27.33.13-002-83135016-2017 бойынша шығарылады.

Техникалық деректер

Қосарлы профиль – екі бірдей тесілген STRUT профилінен құралған пісірмелі металл бұйым.

Техникалық деректер 1 кестеде келтірілген.

Профилдің жалпы көрінісі 1 суретте көрсетілген.

Профилдің габариттік өлшемдері мен салмағы 2, 3, 4, 5, 6 кестелерде келтірілген.

Профилдердің негізінде бүкіл ұзындығын бойлай біркелкі орналасқан сопақша пішінді тесік қуыстар болады. Қуыстардың өлшемі мен тесіктің қадамы 2 суретте ұсынылған.

Жиынтықтылығы

Профилдің жеткізілім жиынтығы 1 кестеде келтірілген.

Қауіпсіздік шаралары

Профилді пайдалануды бастамас бұрын CLN/P.001.IV пайдалану жөніндегі нұсқаулықпен танысу қажет.

Профилді монтаждау және қызмет көрсету бойынша барлық жұмыстарды қауіпсіздік техникасы қағидаларды сақтай отырып, түзік сайманмен, электр техникасы саласындағы нормативтік-техникалық құжаттаманың талаптарына сәйкес арнайы оқытылған персонал жүргізуі тиіс.

Монтаждау және пайдалану ережелері

Профиль орнату CLN/P.001 пайдалану жөніндегі нұсқаулықтың талаптарына сәйкес жүзеге асырылады.

Профиль жұмыс кезінде арнайы техникалық қызмет көрсетуді қажет етпейді.

Профиль дайын бұйымдар болып табылады және жөндеуге жатпайды, істен шыққан кезде кәдеге жарату керек. Бұйымдарды қызмет ету мерзімі аяқталғаннан кейін тастаңыз.

Қоршаған орта температурасының диапазоны минус 50 °С-тан плюс 40 °С-қа дейін. GS орындалымдағы бұйымдарды монтаждау үшін қоршаған орта температурасының диапазоны минус 50 °С-ден плюс 50 °С-ге дейін.

Ауаның салыстырмалы ылғалдылығының максималды жылдық орташа мәні 75 %, плюс 15 °С температурада. Плюс 25 °С температурада 100 % ылғалдылыққа рұқсат етіледі.

Тасымалдау, сақтау және кәдеге жарату

Профилді тасымалдауға механикалық зақымданудан, ластанудан және ылғалдың түсуінен қорғауды қамтамасыз ететін жабық көліктің кез келген түрімен жол беріледі. Тасымалдау шарттары –23216 МЕМСТ бойынша орташа (С).

Сыртқы ортаның климаттық факторларының әсеріне қатысты бұрманы тасымалдау және сақтау шарттары минус 50 °С-тан плюс 50 °С-қа дейін, GS орындалымдағы профиль үшін: -50 °С-тан плюс 50 °С-қа дейін.

Кез келген жүктерді буып-түйілген кабель науалары жүйелері құрамдастарының бетінде сақтауға және тасымалдауға тыйым салынады.

Кабель науалары жүйелерінің құрамдастарының үстімен жүруге тыйым салынады.

Аксессуарларды ашық алаңдарда сақтауға және көліктің ашық жүк платформаларында тасымалдауға тыйым салынады.

Профиль шығарылғаннан кейін бұрма қара металдарды қабылдаумен және өңдеумен айналысатын ұйымдарға беру арқылы кәдеге жаратылады.

Өндірушінің қызмет ету мерзімі және кепілдіктері

Пайдаланудың кепілдік мерзімі – тұтынушы тасымалдау, сақтау, монтаждау және пайдалану ережелерін сақтаған жағдайда сатылған күннен бастап 3 жыл.

Пайдалануға берілгенге дейін сақтау мерзімі – 3 жыл.

Бұйымның қызмет ету мерзімі – 20 жыл.

Таблица / Table / Кесте 1

Наименование показателя / Parameter denomination / Көрсеткіштің атауы	Значение для исполнения / Value for the version / Орындалым үшін мәні		
	стандарт / standard	HDZ	GS
Климатическое исполнение по ГОСТ 15150 / Climatic category / 15150 МЕМСТ бойынша климаттық орындау	УХЛ2, ОМ2 / NF2, MU2	УХЛ1, ОМ1 / NF1, MU1	УХЛ1, ОМ1 / NF1, MU1
Материал (STRUT-профиль) / Material (STRUT profile) / Материалы (STRUT-профиль)	Сталь листовая оцинкованная по ГОСТ 14918 / Galvanized sheet steel / 14918 МЕМСТ бойынша мырышталған табақ шалы болат	Сталь углеродистая по ГОСТ 16523 / Carbon steel / 16523 МЕМСТ бойынша кө міртекті болат	–
Материал (STRUT-профиль двойной) / Material (STRUT double profile) / Материалы (қосарлы STRUT-профиль)	Сталь углеродистая по ГОСТ 16523 / Carbon steel / 16523 МЕМСТ бойынша көміртекті болат		
Цинковое покрытие (STRUT-профиль) / Zinc coating (STRUT profile) / Мырышты жамылғы (STRUT-профиль)	Цинкование по методу Сендзимира по ГОСТ 14918 / Galvanazing according to Sendzimir method / 14918 МЕМСТ бойынша Сендземир ә дісі бойынша мырышпен қ аптау	Гор. Ц55 по ГОСТ 9.307 / Hot-galvanizing Zn55 / 9.307 МЕМСТ бойынша Гор. Ц55	–
Цинковое покрытие (STRUT-профиль двойной) / Zinc coating (STRUT double profile) / Мырышты жамылғы (қосарлы STRUT-профиль)	Гальв. Ц9. Хр. ГОСТ 9.303 / Galvanic coating Zn 9 CR passivating / 9.303 МЕМСТ бойынша Ц9. Хр		Ц8-20. хр. бцв ГОСТ 9.306 + силер / zinc plating, 8-20 μm thick, with colorless chromate and sealer coat / Ц8-20. хр. бцв 9.306 МЕМСТ + силер
Толщина цинкового покрытия / Thickness of zinc coating / Мырыш жабынының қалыңдығы, μm	5	55	8
Класс стойкости к коррозии по ГОСТ Р 52868-2021 (МЭК 61537) / Corrosion resistance class according to IEC 61537 / МЭК 61537 бойынша тоттануға төзімділік санаты	1	6	8
Электропроводный компонент / Electrically conductive component / Электр өткізгіш құрамдасы	Да / Yes / Иә		
Комплект поставки, шт. / Supply set, pcs / Жеткізілім жиынтығы, дн.	1		

Таблица / Table / Кесте 2 – Профиль перфорированный STRUT, исполнение стандарт / STRUT perforated profile, standard version / STRUT тесілген профилі, стандартты орындалым

Типоразмер (ширина×высота) / Size (width×height) / Типтік өлшемі (ені×биіктігі)	L, mm	Ширина / Width / Ені, mm	Высота / Height / Биіктігі, mm	Масса погонного метра / Linear meter weight / Қума метрдің салмағы, kg		
				s=1,5 mm	s=2,0 mm	s=2,5 mm
41×21	300…6000 с шагом / with step of / қадаммен 100 mm	41	21	1,13	1,44	1,72
41×41		41	41	1,55	1,99	2,41
41×21 двойной / double / қосарлы		41	42	2,26	2,88	3,44
41×41 двойной / double / қосарлы		41	82	3,09	3,99	4,81

Таблица / Table / Кесте 3 – Профиль перфорированный STRUT, исполнение HDZ / STRUT perforated profile, HDZ version / STRUT тесілген профилі, стандартты орындалым

Типоразмер (ширина×высота) / Size (width×height) / Типтік өлшемі (ені×биіктігі)	L, mm	Ширина / Width / Ені, mm	Высота / Height / Биіктігі, mm	Масса погонного метра / Linear meter weight / Қума метрдің салмағы, kg		
				s=1,5 mm	s=2,0 mm	s=2,5 mm
41×21	300…6000 с шагом / with step of / қадаммен 100 mm	41	21	1,21	1,51	1,79
41×41		41	41	1,65	2,09	2,50
41×21 двойной / double / қосарлы		41	42	2,42	3,03	3,58
41×41 двойной / double / қосарлы		41	82	3,31	4,19	5,00

Таблица / Table / Кесте 4 – Профиль перфорированный STRUT серия EA, исполнение стандарт / STRUT perforated profile, EA series, standard version / STRUT тесілген профилі, EA сериясы, стандартты орындалым

Типоразмер (ширина×высота) / Size (width×height) / Типтік өлшемі (ені×биіктігі)	L, mm	Ширина / Width / Ені, mm	Высота / Height / Биіктігі, mm	Масса погонного метра / Linear meter weight / Қума метрдің салмағы, kg		
				s=1,5 mm	s=2,0 mm	s=2,5 mm
41×21	300…6000 с шагом / with step of / қадаммен 100 mm	41	21	1,13	1,44	1,72
41×41		41	41	1,55	1,99	2,41
41×21 двойной / double / қосарлы		41	42	2,26	2,88	3,44
41×41 двойной / double / қосарлы		41	82	3,09	3,99	4,81

Таблица / Table / Кесте 5 – Профиль перфорированный STRUT серия EA, исполнение HDZ / STRUT perforated profile, EA series, HDZ version / STRUT тесілген профилі, EA сериясы, HDZ орындалымы

Типоразмер (ширина×высота) / Size (width×height) / Типтік өлшемі (ені×биіктігі)	L, mm	Ширина / Width / Ені, mm	Высота / Height / Биіктігі, mm	Масса погонного метра / Linear meter weight / Қума метрдің салмағы, kg		
				s=1,5 mm	s=2,0 mm	s=2,5 mm
41×21	300…6000 с шагом / with step of / қадаммен 100 mm	41	21	1,21	1,51	1,79
41×41		41	41	1,65	2,09	2,50
41×21 двойной / double / қосарлы		41	42	2,42	3,03	3,58
41×41 двойной / double / қосарлы		41	82	3,31	4,19	5,00

Таблица / Table / Кесте 6 – Профиль перфорированный STRUT, исполнение GS / STRUT perforated profile, GS version / STRUT тесілген профилі, CS орындалымы

Типоразмер (ширина×высота) / Size (width×height) / Типтік өлшемі (ені×биіктігі)	L, mm	Ширина / Width / Ені, mm	Высота / Height / Биіктігі, mm	Масса погонного метра / Linear meter weight / Қума метрдің салмағы, kg		
				s=1,5 mm	s=2,0 mm	s=2,5 mm
41×21 двойной / double / қосарлы	300…1400 с шагом / with step of / қадаммен 100 mm	41	42	2,26	2,88	3,44
41×41 двойной / double / қосарлы		41	82	3,09	3,99	4,81

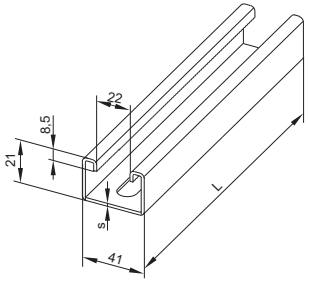

Профиль / Profile 41×21

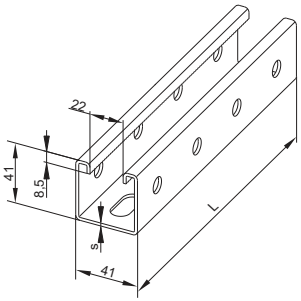

Профиль / Profile 41×41

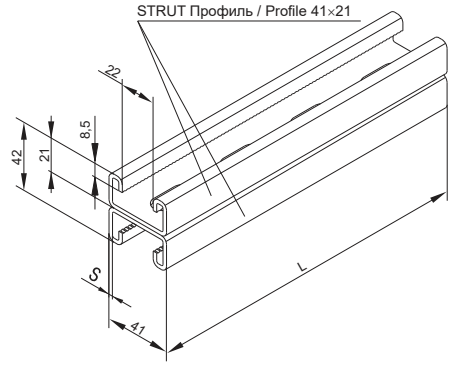

Профиль двойной / Double profile /
Қосарлы профиль 41×21

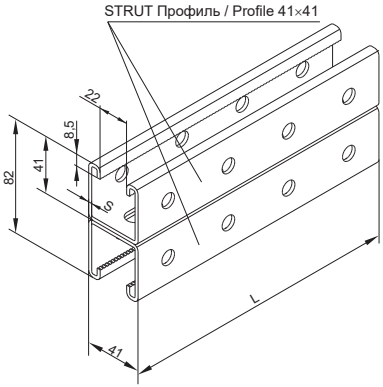

Профиль двойной / Double profile /
Қосарлы профиль 41×41

Рисунок / Figure / Сурет 1

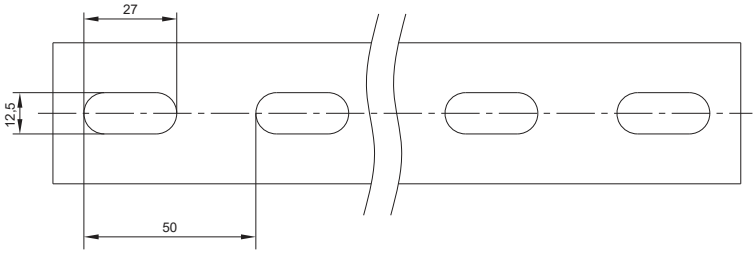

Рисунок / Figure / Сурет 2 – Профиль. Вид снизу / Profile. Bottom view / Профиль. Астынан көрінісі