GENERICA

СВЕТИЛЬНИК АВАРИЙНО-ЭВАКУАЦИОННЫЙ ТИПА ССА10Х

Руководство по эксплуатации

LSSA0.101.G.001

1 Основные сведения об изделии

1.1 Светильник аварийно-эвакуационный типа ССА10Х товарного знака GENERICA (далее – светильник) предназначен для работы в однофазных сетях напряжением 230 В частотой 50 Гц.

1.2 Область применения светильника – аварийно-сигнального обозначения выходов в промышленных, общественных и бытовых помещениях.

1.3 Светильник соответствует требованиям ТР ТС 004/2011, ТР ТС 020/2011, ТР ЕАЭС 037/2016.

1.4 Классификация светильника в соответствии с Приложением В ГОСТ IEC 60598-2-22 показана на рисунке 1.

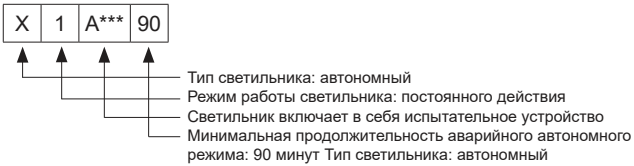

Рисунок 1

2 Технические данные

2.1 Основные технические данные светильника приведены в таблице 1.

Таблица 1

Наименование показателя		Значение для светильника	
		ССА101	ССА102
Номинальное рабочее напряжение, В		230	
Номинальная рабочая частота, Гц		50	
Диапазон входного напряжения, В		198-253	
Режим работы	Основное освещение	От сети 230 В~	
	Аварийное освещение	От аккумулятора	

GENERICA

Продолжение таблицы 1

Наименование показателя	Значение для светильника	
	CCA101	CCA102
Продолжительность работы от аккумулятора*, ч	1,5	
Тип светильника	Односторонний	
Эвакуационный знак на светильнике	ВЫХОД-EXIT	Без знака
Потребляемая мощность в режиме зарядки, Вт	1,0	
Тип источника света (незаменяемый)	LED	
Номинальный ток, А	0,07	
Яркость любой поверхности, не менее, кд/м^2	2	
Индекс цветопередачи светодиодов, Ra, не менее	78	
Цветовая температура, К	7000	
Дистанция распознавания, м	24	
Зарядка аккумулятора	От сети 230 В~	
Тип аккумулятора	Ni-Cd	
Номинальное напряжение, В	1,2	
Емкость, А·ч	0,6	
Минимальное время зарядки аккумулятора (при полной разрядке аккумулятора), ч**	24	
Класс защиты от поражения электрическим током по ГОСТ IEC 60598-1	I	
Степень защиты от проникновения пыли и влаги по ГОСТ 14254 (IEC 60529)	IP20	
Климатическое исполнение и категория размещения ГОСТ 15150	УХЛ 3.1	
Температура эксплуатации, °С	От минус 10 до плюс 40	
Материал корпуса	Алюминий	
Материал рассеивателя	Стекло	
Цвет корпуса	Серый	
Способ установки	Настенный, подвесной	
Срок службы светодиодов, ч	30000	
Срок службы аккумулятора, лет, не менее	4	
Масса светильника брутто, кг	0,56	
Гарантийный срок, лет ***	2	

* С течением времени происходит снижение ёмкости аккумулятора, и как следствие продолжительности работы светильника, что не является дефектом.

** Зарядка аккумулятора при низкой температуре требует большего времени.

*** Гарантийный срок на аккумулятор не распространяется.

2.2 Габаритные размеры светильника приведены на рисунке 2.

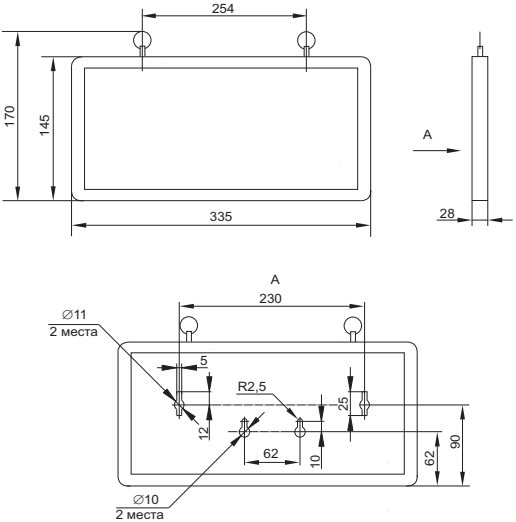

Рисунок 2

3 Меры безопасности

ВНИМАНИЕ

Монтаж, демонтаж и обслуживание светильника производить только при отключённом напряжении сети.

ЗАПРЕЩАЕТСЯ

Эксплуатировать светильник, имеющий механические повреждения. Подключать светильник к неисправной электропроводке. Выбрасывать неисправный аккумулятор в мусоропровод жилых и общественных зданий.

3.1 Все работы по монтажу и обслуживанию изделия должны производиться в обесточенном состоянии специально обученным персоналом с соблюдением требований нормативно-технической документации в области электротехники.

3.2 Светильник ремонту не подлежит. При обнаружении неисправности в период действия гарантийных обязательств обращаться к продавцу или организации, указанные на сайте generica.su.

3.3 По истечении срока службы светильника, аккумулятора или при снижении продолжительности работы светильника от аккумулятора, менее заявленного в таблице 1, необходимо произвести замену светильника.

3.4 По истечении срока службы светильник утилизировать.

4 Правила монтажа и эксплуатации

4.1 Светильник имеет следующие элементы управления и индикации:

– зеленый световой индикатор подключения светильника к сети «Сеть»;

– кнопка «ТЕСТ» для проверки работоспособности светильника в аварийном режиме от аккумулятора.

4.2 Монтаж светильника в подвесном положении осуществлять с помощью двух монтажных колец, расположенных в верхней части корпуса. Светильник возможно монтировать на стену с помощью монтажных отверстий, расположенных на оборотной стороне корпуса.

4.3 Подключение светильника:

– смонтировать светильник в рабочее положение;

– убедиться в отсутствии напряжения в цепи питания 230 В~;

– подключить подготовленные концы сетевого кабеля к питающей сети согласно цветовой маркировке: коричневый проводник (L) – к фазному проводнику сети, синий проводник (N) – к нейтральному проводнику сети, жёлто-зелёный проводник (PE) – к заземляющему проводнику сети;

– подать напряжение питания на светильник, проконтролировать свечение индикатора «Сеть»;

– проверить работоспособность светильника в аварийном режиме кнопкой «ТЕСТ» (п. 4.6).

4.4 При включении в сеть 230 В~ происходит постоянная подзарядка встроенного аккумулятора, о чём свидетельствует свечение индикатора «Заряд» на панели управления.

4.5 Минимальная продолжительность зарядки аккумулятора после первого включения 24 часа.

4.6 Для проверки работы светильника в аварийном режиме от аккумулятора необходимо:

– подключить светильник с сети 230 В~;

– оставить светильник включённым на время не менее 5 минут;

– нажать кнопку «Тест», при этом происходит переключение светильника на питание от встроенного аккумулятора, и исправный светильник продолжает функционировать.

Если при нажатии кнопки «Тест», светильник гаснет, это свидетельствует о неисправности в цепи аварийного питания. Неисправный светильник дальнейшей эксплуатации не подлежит.

5 Обслуживание

5.1 Аккумуляторная батарея, а также источник света замене не подлежат.

5.2 В процессе эксплуатации рекомендуется не реже одного раза в месяц проверять работоспособность светильника в аварийном режиме нажатием кнопки «ТЕСТ».

5.3 Удаление загрязнений с поверхности изделия следует проводить мягкой тканью, слегка смоченной мыльным раствором. Не используйте для очистки корпуса светильника химические составы, которые могут привести к повреждению пластмассовых частей корпуса.

6 Транспортирование, хранение и утилизация

6.1 Транспортирование светильника допускается любым видом крытого транспорта, обеспечивающим предохранение упакованных светильников от повреждений, при температуре от минус 45 °С до плюс 50 °С.

6.2 Хранение светильника осуществляется в упаковке изготовителя в помещениях с естественной вентиляцией и при отсутствии в воздухе кислотных, щелочных и других химически активных примесей. Температура окружающего воздуха от минус 10 °С до плюс 40 °С. Верхнее значение относительной влажности воздуха 98 % при плюс 25 °С.

6.3 В состав светильника входит герметичный никель-кадмиевый аккумулятор, представляющий опасность для здоровья человека и окружающей среды при неправильной утилизации.

6.4 Извлеките элемент питания перед утилизацией светильника.

6.5 Отработавшие свой срок службы аккумуляторы должны быть переданы на утилизацию в специализированные предприятия, имеющие соответствующую классу опасности лицензию и сертификаты на переработку аккумуляторов.

6.6 Корпусные детали светильника утилизируются обычным способом.

Издание 4