АКСЕССУАРЫ

Краткое руководство по эксплуатации
BE35.001.1

Основные сведения об изделии

Аксессуары товарного знака ITK предназначены для обеспечения возможности монтажа оборудования в шкаф и для соединения шкафов серии LINEA N, E в ряд.

Переходник по ширине необходим для тех случаев, когда требуется установить в телекоммуникационный шкаф с монтажной шириной 21" оборудование, имеющее форм-фактор монтажа 19". Установка переходника осуществляется на монтажные направляющие шкафов и телекоммуникационных стоек.

Кронштейн 19" предназначен для крепления выключателя концевого.

Кронштейн крепления между профилем и боковой стенкой предназначен для крепления всех типов вертикальных ITK PDU, включая PDU с мониторингом, вертикальных органайзеров в шкафах шириной 800 мм между 19" монтажным профилем и боковой стенкой.

Кронштейн крепления между профилем и дверью предназначен для крепления всех типов вертикальных ITK PDU, включая PDU с мониторингом, вертикальных органайзеров в шкафах шириной 800 мм между 19" монтажным профилем и дверью.

Соединительный комплект для организации соединения шкафов серии LINEA N, E в ряд. Один комплект предназначен для соединения двух шкафов.

Набор винт-шайба-гайка необходим для крепления оборудования на монтажные профили шкафов и стоек.

Опоры имеют регулировку высоты, с помощью которой можно нивелировать шкаф/стойку на неровном полу. Устанавливаются в нижнем основании шкафа/стойки и вкручиваются в отверстие с резьбой M12.

Накладка на ручку предназначена для осуществления возможности опломбирования замка в шкафах серии LINEA N, с целью предотвращения несанкционированного доступа к оборудованию.

Ролики с тормозом предназначены для обеспечения возможности передвижения шкафов/стоек. Тормоз служит для блокировки вращения колеса и предотвращения внезапного отката шкафа/стойки. Ролики устанавливаются в нижнее основание шкафа/стойки и крепятся болтами и гайками M6 или вкручиваются в отверстие с резьбой M12 (в зависимости от исполнения).

Меры безопасности

ЗАПРЕЩАЕТСЯ

Установка оборудования при включенном электрическом напряжении.

Все работы по монтажу и техническому обслуживанию изделия должны производиться в обесточенном состоянии специально обученным персоналом с соблюдением требований нормативно-технической документации в области электротехники.

Все работы должны проводиться исправным инструментом с соблюдением правил техники безопасности.

При обнаружении неисправности во время гарантийного срока необходимо обратиться в организацию, где было приобретено изделие, или в представительство.

Аксессуары не подлежат ремонту.

Правила монтажа

Монтаж переходника с 21" до 19".

Извлеките переходник из упаковки.

Установите на монтажные направляющие шкафов и телекоммуникационных стоек. Монтаж осуществляется с использованием крепежа винт-шайба-гайка M6 (в комплект не входит).

Монтаж кронштейна 19" для крепления выключателя

Извлеките кронштейн 19" для крепления выключателя из упаковки.

Установите и зафиксируйте выключатель на кронштейне.

Закрепите кронштейн на монтажной направляющей шкафа. Монтаж осуществляется с использованием крепежа винт-шайба-гайка М6.

Монтаж кронштейна крепления между профилем и боковой стенкой/между профилем и дверью

Извлеките кронштейн крепления между профилем и боковой стенкой/кронштейн крепления между профилем и дверью из упаковки (далее – кронштейн).

Зафиксируйте расположение кронштейнов на необходимой высоте вдоль монтажного профиля. Осуществите монтаж с использованием крепежа винт-гайка М6.

Монтаж соединительного комплекта

Извлеките комплект соединительный для шкафа из упаковки (далее – соединитель).

Снимите боковые панели.

Приложите соединитель с внешней стороны первого шкафа к стойке сверху так, чтобы круглые отверстия стойки совпадали с отверстиями соединителя. Монтаж осуществляется с использованием крепежа винт М6 с внутренней стороны шкафа.

Повторите предыдущий пункт для крепления соединителя к стойке первого шкафа снизу.

Зафиксируйте винтами М6 второй шкаф с внутренней стороны вверху и внизу.

Монтаж накладки на ручку

Демонтировать существующий замок. Наложить накладку на замок с тыльной стороны. Установить замок с накладкой в существующее монтажное отверстие в двери. Опломбировать через пазы накладки.

Транспортирование, хранение и утилизация

Транспортирование аксессуаров допускается в упаковке изготовителя любым видом крытого транспорта, обеспечивающим защиту от механических повреждений, загрязнения и попадания влаги, при температуре окружающего воздуха от минус 50 °С до плюс 50 °С.

Хранение аксессуаров осуществляется в упаковке изготовителя в закрытых помещениях с естественной вентиляцией и при отсутствии в воздухе кислотных, щелочных и других химически активных примесей, при температуре окружающего воздуха от минус 50 °С до плюс 50 °С.

Аксессуары утилизировать с металлическим ломом.

Срок службы и гарантия изготовителя

Срок службы аксессуаров – 25 лет.

Гарантийный срок эксплуатации аксессуаров – 1 год со дня продажи при соблюдении потребителем условий транспортирования, хранения, монтажа и эксплуатации.

EN

Basic product data

Accessories of ITK trademark are designed to provide the ability to mount equipment in a cabinet and to connect cabinets of LINEA N, E series in a row.

The width adaptor is required when it is necessary to install equipment that has a 19" mounting form factor into a telecommunication cabinet with a 21" mounting width. Installation of the adapter is carried out on the mounting rails of cabinets and telecommunication racks.

The 19" bracket is designed to mount the limit switch.

Mounting bracket between the profile and the side wall is designed to mount all types of vertical ITK PDU, including PDU with monitoring, vertical organizers in 800 mm wide cabinets between 19" mounting profile and the side wall.

Mounting bracket between the profile and the door is designed to mount all types of vertical ITK PDU, including PDU with monitoring, vertical organizers in 800 mm wide cabinets between 19" mounting profile and the door.

Connecting kit for connecting cabinets of LINEA N, E series in a row. One kit is designed for connecting two cabinets.

Screw-washer-nut set is necessary to fix the equipment to the mounting profiles of cabinets and racks.

Supports have a height adjustment that can be used to level the cabinet/rack on an uneven floor. They are installed in the bottom base of the cabinet/rack and screwed into the M12 threaded hole.

The handle cover plate is designed to enable the lock on the LINEA N series cabinets to be sealed to prevent unauthorized access to the equipment.

Brake rollers are designed to provide the possibility of moving cabinets/ racks. The brake serves to lock the rotation of the wheel and prevent sudden rollback of the cabinet/rack. The rollers are installed in the lower base of the cabinet/rack and are fixed with M6 bolts and nuts or screwed into the M12 threaded hole (depending on the design).

Safety measures

IT IS FORBIDDEN

To install the equipment with electrical voltage on.

All installation and maintenance works of the accessories should be carried out in de-energized state by specially trained personnel in compliance with the requirements of reference documentation in the field of electrical engineering.

All works must be carried out with a serviceable tool in compliance with safety regulations.

If a malfunction is detected during the warranty period, it is necessary to contact the organization where you purchased the products, or a representative at the address given below.

Accessories are non-repairable.

At the end of the service life, dispose of accessories.

Installation rules

Installing an adapter from 21" to 19".

Remove the adapter from the packaging.

Install it on the mounting rails of cabinets and telecommunications racks. Installation is carried out using M6 screw-washer-nut fasteners (not included in the package).

Mounting the 19" bracket for attaching the switch

Remove the 19" switch mounting bracket from the package.

Install and fix the switch on the bracket.

Attach the bracket to the cabinet mounting rail. Installation is carried out using the screw-washer-nut M6 fastener.

Mounting the bracket between the profile and the side wall/between the profile and the door

Remove the mounting bracket between the profile and the side wall / the mounting bracket between the profile and the door from the packaging (hereinafter referred to as the bracket).

Fix the position of the brackets at the required height along the mounting profile. Install the brackets using the M6 screw and nut fasteners.

Installation of the connecting kit

Remove the cabinet connector kit from the packaging (hereinafter referred to as the connector).

Remove the side panels.

Attach the connector to the top of the first cabinet from the outside, ensuring that the round holes on the rack align with the holes on the connector. Use the M6 screw to attach the connector to the inside of the cabinet.

Repeat the previous step to attach the connector to the bottom of the first cabinet.

Use the M6 screws to attach the second cabinet to the inside of the cabinet at the top and bottom.

Mounting the pad on the handle

Remove the existing lock. Attach the cover to the lock from the back. Install the lock with the cover in the existing mounting hole in the door. Seal through the grooves of the cover.

Transportation, storage and disposal

Transportation of accessories is allowed in the manufacturer's package by any type of covered transport ensuring protection from mechanical damage, dirt and moisture ingress, at ambient air temperature from minus 50 °C to plus 50 °C.

Accessories are stored in the manufacturer's package in closed rooms with natural ventilation and absence of acidic, alkaline and other chemically active impurities in the air, at ambient air temperature from minus 50 °C to plus 50 °C.

Dispose of accessories with scrap metal.

Service life and manufacturer's warranties

Service life of accessories is 25 years.

The warranty period of accessories is 1 year from the date of sale provided that the consumer complies with the rules of transportation, storage, installation and operation.

KZ

Бұйым туралы негізгі мәліметтер

ITK сауда маркасының аксессуарлары жабдықты шкафқа орнату мүмкіндігін қамтамасыз етуге және Linea N, E сериялы шкафтарды қатарға қосуға арналған.

Ені бойынша адаптер ені 21" монтаждау форма-факторы 19 бар жабдық " монтаждау ені бар телекоммуникациялық шкафқа орнату қажет болған жағдайларда қажет. Адаптерді орнату шкафтар мен телекоммуникациялық тіректердің монтаждық бағыттағыштарына жүзеге асырылады.

19 дюймдік Кронштейн терминал қосқышын бекітуге арналған.

Профиль мен бүйір қабырға арасындағы бекіту кронштейні 19" монтаждық профиль мен бүйір қабырға арасындағы ені 800 мм шкафтардағы тік ұйымдастырушыларды бақыланатын PDU қоса алғанда, тік ITK PDU барлық түрлерін бекітуге арналған.

Профиль мен есік арасындағы бекіту кронштейні 19" орнату профилі мен есік арасындағы ені 800 мм шкафтардағы тік ұйымдастырушыларды бақыланатын PDU қоса алғанда, тік ITK PDU барлық түрлерін бекітуге арналған.

Linea N, E сериялы шкафтарды қатарға қосуды ұйымдастыруға арналған қосқыш жинақ. Бір жинақ екі шкафты біріктіруге арналған.

Бұрандалы шайба-гайка жиынтығы жабдықты шкафтар мен тіректердің монтаждық профильдеріне бекіту үшін қажет.

Тіректерде биіктігі реттеледі, оның көмегімен тегіс емес едендегі шкафты/тіректі тегістеуге болады. Шкафтың/тіректің төменгі негізіне орнатылады және M12 бұрандалы тесікке бұралады.

Тұтқа төсемі жабдыққа рұқсатсыз кіруді болдырмау мақсатында LINEA N сериялы шкафтарда құлыпты пломбалау мүмкіндігін жүзеге асыруға арналған.

Тежегіш роликтер шкафтардың/тіректердің қозғалу мүмкіндігін қамтамасыз етуге арналған. Тежегіш дөңгелектің айналуын бұғаттауға және шкафтың/тіректің кенеттен оралуын болдырмауға қызмет етеді. Роликтер шкафтың/тіректің төменгі негізіне орнатылады және M6 болттармен және гайкалармен бекітіледі немесе M12 бұрандалы тесікке бұралады (орындалуына байланысты).

Қауіпсіздік шаралары

Электр кернеуі қосылған кезде жабдықты орнату.
ТЫЙЫМ САЛЫНАДЫ.

Электр кернеуі қосылған кезде жабдықты орнату.

Бұйымды монтаждау және техникалық қызмет көрсету бойынша барлық жұмыстарды электротехника саласындағы нормативтік-техникалық құжаттаманың талаптарын сақтай отырып, арнайы оқытылған персонал қуатсыз күйде жүргізуі тиіс.

Барлық жұмыстар қауіпсіздік ережелерін сақтай отырып, жарамды құралмен жүргізілуі керек.

Кепілдік мерзімі кезінде ақаулық анықталған жағдайда, өнім сатып алынған ұйымға немесе өкілдікке жүгіну қажет.

Аксессуарларды жөндеу мүмкін емес.

Орнату ережелері

Адаптерді 21-ден 19-ға дейін орнату.

Адаптерді қаптамадан алыңыз.

Шкафтар мен телекоммуникациялық тіректерді орнату рельстеріне орнатыңыз. Монтаждау М6 бұранда-шайба-гайка бекіткіштерін пайдалану арқылы жүзеге асырылады (жиынтыққа кірмейді).

Ажыратқышты бекіту үшін 19» кронштейнді монтаждау

Ажыратқышты қаптамадан бекіту үшін 19 дюймдік кронштейнді алыңыз.

Коммутаторды кронштейнге орнатыңыз және бекітіңіз.

Кронштейнді шкафтың бекіту рельсіне бекітіңіз. Орнату М6 бұрандалы шайба-гайка бекіткіштерін қолдану арқылы жүзеге асырылады.

Профиль мен бүйір қабырға арасында / профиль мен есік арасында бекіту кронштейнін орнату

Профиль мен бүйір қабырға арасындағы бекіту кронштейнін / профиль мен есік арасындағы бекіту кронштейнін қаптамадан алыңыз (бұдан әрі-кронштейн).

Кронштейндердің орналасуын бекіту профилі бойымен қажетті биіктікте бекітіңіз. М6 бұрандалы гайка бекіткіштерін пайдаланып орнатуды жүзеге асырыңыз.

Байланыстырушы жинақты орнату

Шкафқа арналған қосқыш жинағын қаптамадан (бұдан әрі – қосқыш) алыңыз.

Бүйірлік панельдерді алыңыз.

Коннекторды бірінші шкафтың сыртынан тірекке жоғарыдан бекітіңіз, осылайша тіректің дөңгелек тесіктері қосқыштың тесіктеріне сәйкес келеді. Орнату шкафтың ішкі жағындағы М6 бұрандалы бекіткіштерді қолдану арқылы жүзеге асырылады.

Коннекторды бірінші шкафтың тірегіне төменнен бекіту үшін алдыңғы элементті қайталаңыз.

М6 бұрандаларымен екінші шкафты ішкі жағынан жоғарғы және төменгі жағына бекітіңіз.

Тұтқаны орнату

Бар құлыпты бөлшектеңіз. Артқы жағынан құлыпты жабыңыз. Есіктің қолданыстағы бекіту тесігіне қақпағы бар құлыпты орнатыңыз. Жапсырманың ойықтары арқылы пломбалаңыз.

Тасымалдау, сақтау және кәдеге жарату

Бұйымды минус 50 °С-ден плюс 50 °С-ге дейінгі температурада дайындаушының қаптамасында буып-түйілген бұйымдарды механикалық зақымданулардан, былғану мен ылғалдан сақтауды қамтамасыз ететін жабық көліктің кез келген түрімен тасымалдауға болады.

Аксессуарлар дайындаушының қаптамасында табиғи желдетілетін жабық үйжайларда және ауада қышқыл, сілті және басқа химиялық белсенді қоспалар жоқ жағдайда, айналасындағы ауаның минус 50 °С-ден плюс 50 °С-ге дейінгі температурасында сақталады.

Аксессуарлар металл сынығымен бірге кәдеге жарату керек.

Өндірушінің қызмет ету мерзімі және кепілдіктері

Бұйымның қызмет мерзімі – 25 жыл.

Кепілді пайдалану мерзімі – тұтынушы тасымалдау, сақтау және пайдалану қағидаларын сақтаған кезде сатылған күннен бастап 1 жыл.

Технические данные / Technical data / Техникалық деректер

Основные технические данные / Basic technical data / Негізгі техникалық деректер

Наименование показателя / Parameter denomination / Көрсеткіштің атауы	Значение / Value / Мағынасы
Материал переходника и кронштейнов / Material of adapter and brackets / Жалғастырғыштың және кронштейндердің материалы	Листовая сталь / Sheet steel / Табақшалы болат
Климатическое исполнение по ГОСТ 15150 / Climatic category / МЕМСТ 15150 бойынша	У3 / N3
Температура эксплуатации / Operating temperature / Пайдалану температурасы, °С	–10 …+45
Относительная влажность при плюс 25 °С / Relative humidity at plus 25 °С / Ауаның салыстырмалы ылғалдылығы 25 °С	До / Up to / Дейін 80 %

Переходник с 21” на 19” 1U / Adapter from 21” to 19” 1U / Адаптер 21" – ден 19" 1U-ға дейін

Артикул / Order code	Длина / Length, / Ұзындығы (L), mm	Ширина / Width / Ені (W), mm	Толщина (H), мм / Thickness (H), mm / Қалыңдығы (h), мм
AD35-01U-R	43	45	2
AD05-01U-R			

Примечание / Note / Ескерту:
– 35 –RAL 7035 цвет серый; 05 – RAL 9005 цвет черный. /
Note: 35 is RAL 7035 gray; 05 is RAL 9005 black. /
Ескерту – 35-RAL 7035 түсі сұр; 05-RAL 9005 түсі қара.

Кронштейн 19" для крепления выключателя / 19" bracket for switch mounting / Ажыратқышты бекітуге арналған 19" кронштейн

Артикул / Order code	Длина / Length, / Ұзындығы (L1), mm	Длина / Length, / Ұзындығы (L2), mm
LN35-KRKV-G	42,0	35,0
LN05-KRKV-G		
LN35-KRKV-M	54,5	47,5
LN05-KRKV-M		
LN35-KRKV-P	62,0	55,0
LN05-KRKV-P		

Примечание / Note / Ескерту:
– 35 – RAL 7035 цвет серый; 05 – RAL 9005 цвет черный;
– G – стеклянная дверь; M – металлическая дверь; P – перфорированная дверь. /
– 35 –RAL 7035 gray color; 05 –RAL 9005 black color;
– G – glass door; M – metal door; P – perforated door. /
– 35 –RAL 7035 жабыны сұр түсті; 05 – RAL 9005 жабыны қара түсті;
– G – шыны есік; M – металл есік; P – тесікті есік.

Кронштейн крепления между профилем и дверью/между профилем и боковой стенкой / Mounting bracket between the profile and the door/between the profile and the side wall / Профиль мен есік арасындағы/профиль мен бүйір қабырға арасындағы бекіту кронштейні

Артикул / Order code	Длина / Length, / Ұзындығы (L), mm	Ширина / Width / Ені (W), mm	Высота / Height / Биіктігі (H), mm
LN00-KRVP-A	105,0	65,0	71,5
LN00-KRVP-B	96,6	65,0	45,0

Примечание / Note / Ескерту:
– 00 – оцинкованное покрытие. / 00 – galvanized coating. / 00 – мырышталған жабын.
– A – между профилем и дверью; – A – between the profile and the door; – A-профиль мен есік арасында;
– B – между профилем и боковой стенкой. / – B – between the profile and the side wall. / – B-профиль мен бүйір қабырға арасында.

Комплект соединительный для шкафа / Connecting unit for the cabinet / Шкафқа арналған жалғау жиынтығы

Артикул / Order code	Длина / Length, / Ұзындығы (L), mm	Ширина / Width / Ені (W), mm	Высота / Height / Биіктігі (H), mm
ITK-HP-20	50,0	55,0	23,5

Набор винт-шайба-гайка

Артикул / Order code	Винт / Screw / Бұранда	Гайка с фланцем / Flange nut / Ернемекті сомын	Шайба / Washer / Тығырық
ITK-HP-28	M6x12	M6	M6
ITK-HP-15	M6x15	M6	M6

Регулируемая опора (ножка) / Adjustable support (foot) / Реттемелі тіреу (аяқ)

Артикул / Order code	Резьба / Thread / Бұранда	Габаритные размеры / Overall dimensions / Жалпы өлшемдері, mm	Цвет пластика / Plastic material color / Пластиктің түсі
LF-80	M12	90x34	черный

Накладка на ручку под опломбировку / Handle cover plate for sealing / Пломбалауға арналған тұтқаның жапсырмасы

Артикул / Order code	Глубина / Depth / Тереңдігі, mm	Ширина / Width / Ені (W), mm	Высота / Height / Биіктігі (H), mm
ITK-LN-L	18	163	42,4
ITK-LN-S			

Примечание / Note / Ескерту:
– L – RAL 9005 цвет черный; – S – RAL 7035 цвет серый /
– L – RAL 9005 black color; – S – RAL 7035 gray color /
– L -RAL 9005 түсі қара; – S -RAL 7035 түсі сұр

Ролик с тормозом / Roller with brake / Тежегіш Ролик

Артикул / Order code	Исполнение / Execution / Орындау	Габаритные размеры / Overall dimensions / Габариттік өлшемдері, mm	Цвет пластика / Plastic material color / Пластиктің түсі
ITK-HP-25	С площадкой / With a platform / Алаңмен	115x51x72	Черный / Black / Қара
ITK-HP-M12	С резьбой M12 / With M12 thread / M12 жіппен	105x50x80	Черный / Black / Қара

Комплектность / Completeness of set / Жиынтықтылық

№	Артикул / Order code	Наименование комплектующего / Name of the component / Жиынтықтауыштың атауы	Количество, шт. (экз.) / Quantity, pcs. (copies) / Саны, дн.
1	AD35-01U-R	Переходник / Adapter / Жалғастырғыш	1
	AD05-01U-R	Переходник / Adapter / Жалғастырғыш	
2	LN35-KRKV-G	Кронштейн / Bracket	1
		Крепеж (винт М6х15 (2 шт), гайка закладная М6 (2 шт), шайба 6 (2 шт.)) / Fasteners (M6x15 screw (2 pcs), M6 cap nut (2 pcs), 6 washer (2 pcs)) / Бекіткіштер (м6х15 бұранда (2 дана), М6 ипотекалық гайка (2 дана), 6 шайба (2 дана))	1
	LN05-KRKV-G	Кронштейн / Bracket	1
		Крепеж (винт М6х15 (2 шт), гайка закладная М6 (2 шт), шайба 6 (2 шт.)) / Fasteners (M6x15 screw (2 pcs), M6 cap nut (2 pcs), 6 washer (2 pcs)) / Бекіткіштер (М6х15 бұранда (2 дана), М6 ипотекалық гайка (2 дана), 6 шайба (2 дана))	1
	LN35-KRKV-M	Кронштейн / Bracket	1
		Крепеж (винт М6х15 (2 шт), гайка закладная М6 (2 шт), шайба 6 (2 шт.)) / Fasteners (M6x15 screw (2 pcs), M6 cap nut (2 pcs), 6 washer (2 pcs)) / Бекіткіштер (М6х15 бұранда (2 дана), М6 ипотекалық гайка (2 дана), 6 шайба (2 дана))	1
	LN05-KRKV-M	Кронштейн / Bracket	1
		Крепеж (винт М6х15 (2 шт), гайка закладная М6 (2 шт), шайба 6 (2 шт.)) / Fasteners (M6x15 screw (2 pcs), M6 cap nut (2 pcs), 6 washer (2 pcs)) / Бекіткіштер (М6х15 бұранда (2 дана), М6 ипотекалық гайка (2 дана), 6 шайба (2 дана))	1
	LN35-KRKV-P	Кронштейн / Bracket	1
		Крепеж (винт М6х15 (2 шт), гайка закладная М6 (2 шт), шайба 6 (2 шт.)) / Fasteners (M6x15 screw (2 pcs), M6 cap nut (2 pcs), 6 washer (2 pcs)) / Бекіткіштер (М6х15 бұранда (2 дана), М6 ипотекалық гайка (2 дана), 6 шайба (2 дана))	1
	LN05-KRKV-P	Кронштейн / Bracket	1
		Крепеж (винт М6х15 (2 шт), гайка закладная М6 (2 шт), шайба 6 (2 шт.)) / Fasteners (M6x15 screw (2 pcs), M6 cap nut (2 pcs), 6 washer (2 pcs)) / Бекіткіштер (М6х15 бұранда (2 дана), М6 ипотекалық гайка (2 дана), 6 шайба (2 дана))	1
3	LN00-KRVP-A	Кронштейн крепления между профилем и дверью / Mounting bracket between profile and door / Профиль мен есік арасындағы бекіту кронштейні	2
		Крепеж (винт М6х15 (8 шт), гайка с фланцем М6 (8 шт)) / Fasteners (M6x15 screw (8 pieces), M6 flange nut (8 pieces)) / Бекіткіштер (М6х15 бұранда (8 дана), М6 фланеці бар гайка (8 дана))	1
	LN00-KRVP-B	Кронштейн крепления между профилем и боковой стенкой / Mounting bracket between the profile and the side wall / Профиль мен бүйір қабырға арасындағы бекіту кронштейні	2
		Крепеж (винт М6х15 (8 шт), гайка с фланцем М6 (8 шт)) / Fasteners (M6x15 screw (8 pieces), M6 flange nut (8 pieces)) / Бекіткіштер (М6х15 бұранда (8 дана), М6 фланеці бар гайка (8 дана))	1
4	ITK-HP-20	Кронштейн соединительный / Connecting bracket / Байланыстырушы Кронштейн	2
		Крепеж (винт М6х15 (8 шт)) / Fasteners (M6x15 screw (8 pieces)) / Бекіткіштер (М6х15 бұранда (8 дана))	1

Комплектность (продолжение) / Completeness of set (continuation) / Жиынтықтылық (жалғасы)

№	Артикул / Order code	Наименование комплектующего / Name of the component / Жиынтықтауыштың атауы	Количество, шт. (экз.) / Quantity, pcs. (copies) / Саны, дн.
5	ITK-HP-28	Набор закладных винтов-шкайб-гаек (М6х12) / Set of embedded screws-shack-nuts (М6х12) / Иілгіш бұрандалар жиынтығы-шкайб-гайкалар (М6х12)	1
6	ITK-HP-15	Набор закладных винтов-шкайб-гаек (М6х15) / Set of embedded screws-shack-nuts (М6х15) / Иілгіш бұрандалар жиынтығы-шкайб-гайкалар (М6х15)	1
7	LF-80	Регулируемая опора (ножка) / Adjustable support (foot) / Реттелетін тірек (аяқ)	1
8	ITK-LN-L	Накладка на ручку под опломбировку / Handle cover plate for sealing / Пломбалауға арналған тұтқаның жапсырмасы	1
		Стяжки для опломбировки / Sealing ties / Пломбалауға арналған стяжкалар	2
	ITK-LN-S	Накладка на ручку под опломбировку / Handle cover plate for sealing / Пломбалауға арналған тұтқаның жапсырмасы	1
		Стяжки для опломбировки / Sealing ties / Пломбалауға арналған стяжкалар	2
9	ITK-HP-25	Ролик с тормозом (с площадкой) / Roller with a brake (with a platform) / Тежегіші бар Ролик (платформасы бар)	1
	ITK-HP-M12	Ролик с тормозом (М12) / Brake roller (М12) / Тежегіш Ролик (М12)	1

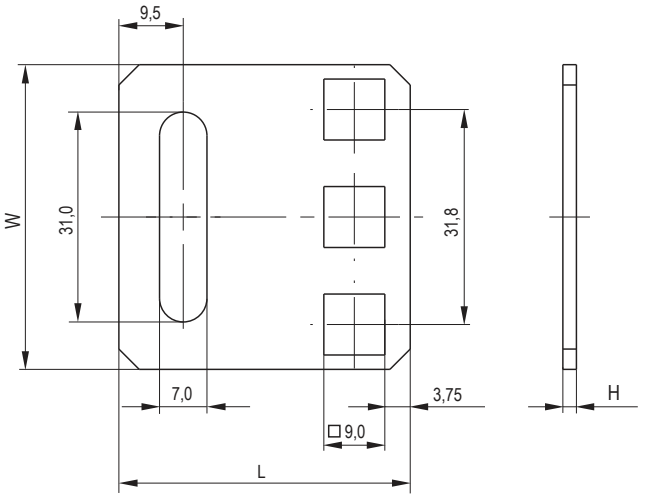

Рисунок / Figure / Сурет 1 – Переходник / Adapter / Жалғастырғыш

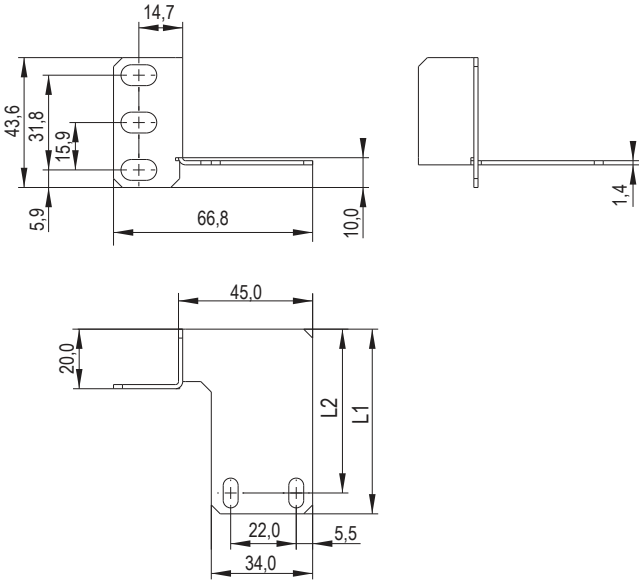

Рисунок / Figure / Сурет 2 – Кронштейн 19" для крепления выключателя / 19" bracket for switch mounting / Ажыратқышты бекітуге арналған 19" кронштейн (LN35-KRKV-G, LN05-KRKV-G, LN35-KRKV-M, LN05-KRKV-M, LN35-KRKV-P, LN05-KRKV-P)

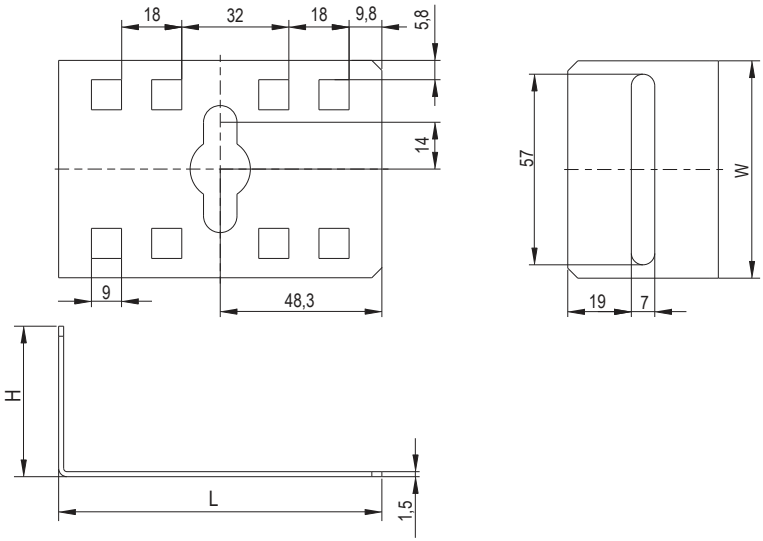

Рисунок / Figure / Сурет 3 – Кронштейн крепления между профилем и дверью / Mounting bracket between profile and door / Профиль мен есік арасындағы бекіту кронштейні (LN00-KRVP-A)

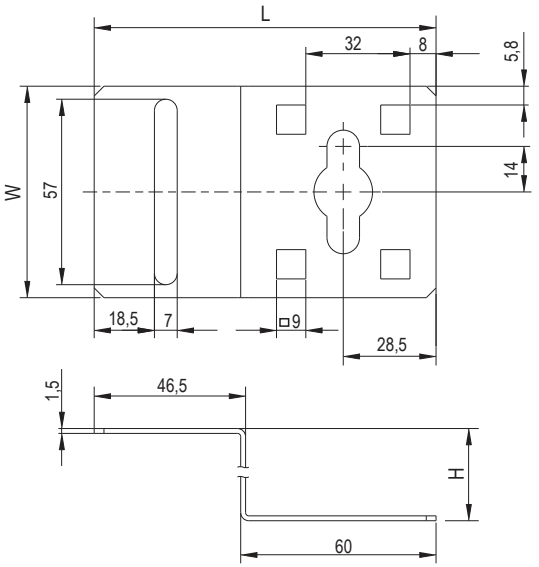

Рисунок / Figure / Сурет 4 – Кронштейн крепления между профилем и боковой стенкой / Mounting bracket between the profile and the side wall / Профиль мен бүйір қабырға арасындағы бекіту кронштейні (LN00-KRVP-B)

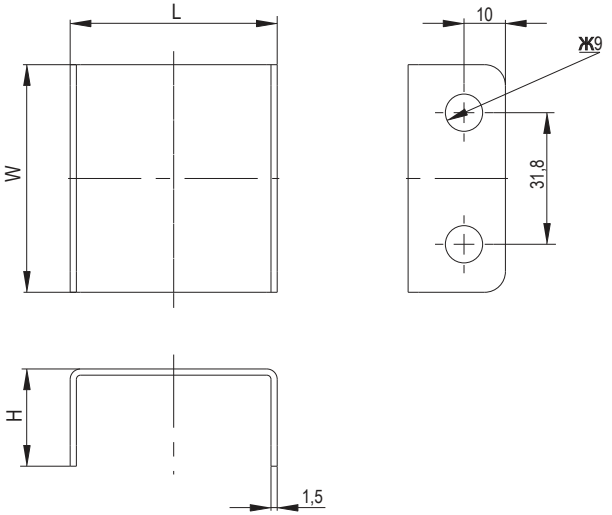

Рисунок / Figure / Сурет 5 – Комплект соединительный для шкафа / Connecting unit for the cabinet / Шкафқа арналған жалғау жиынтығы (ITK-HP-20)

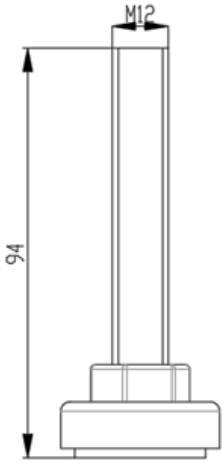

Рисунок / Figure / Сурет 6 – Регулируемая опора (ножка) / Adjustable support (foot) / Реттелетін тірек (аяқ)

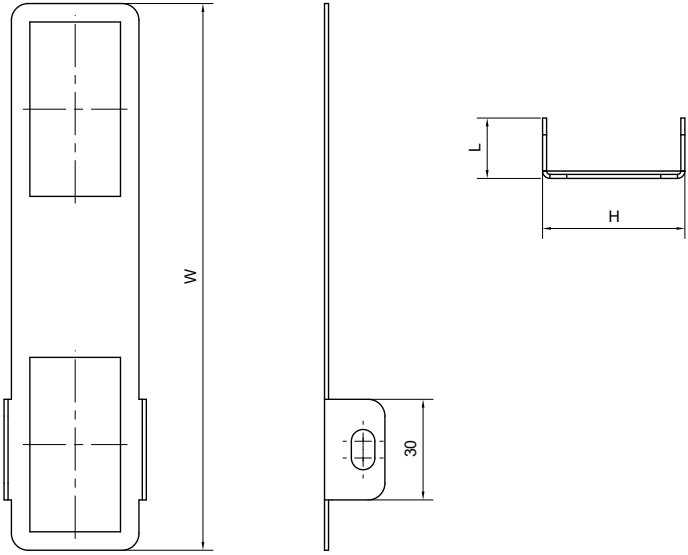

Рисунок / Figure / Сурет 7 – Накладка на ручку под опломбировку / Handle cover plate for sealing / Пломбалауға арналған тұтқаның жапсырмасы

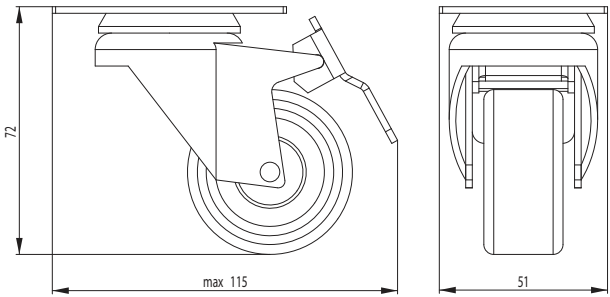

Рисунок / Figure / Сурет 8 – Ролик с тормозом / Brake roller / Тежегіш ролик

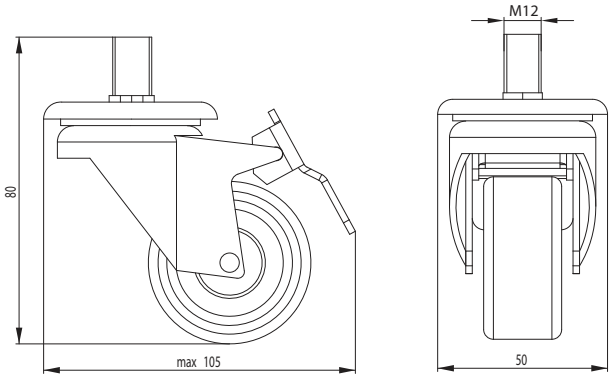

Рисунок / Figure / Сурет 9 – Ролик с тормозом (M12) / Brake roller (M12) / Тежегіш ролик (M12)

Производитель оставляет за собой право вносить изменения в конструкцию и комплектацию изделия без ухудшения его функциональных характеристик. / The manufacturer reserves the right to make changes to the design and equipment of the product without affecting its functionality. / Өндіруші өнімнің конструкциясы мен жиынтығына оның функционалдық сипаттамаларын нашарлатпай өзгерістер енгізу құқығын өзіне қалдырады.

Издание / Version / Басылым 4

МП