PRO БЕЗОПАСНОСТЬ IEK

CCA 1010

СВЕТИЛЬНИК СВЕТОДИОДНЫЙ АВАРИЙНО-ЭВАКУАЦИОННЫЙ

Руководство по эксплуатации

1 Основные сведения об изделии

1.1 Светильник светодиодный аварийно-эвакуационный типа CCA1010 товарного знака IEK (далее – светильник) предназначен для работы в однофазных сетях напряжением 230 В частотой 50 Гц.

1.2 Светильник применяется для обеспечения постоянного минимально необходимого уровня освещенности путей эвакуации и аварийно-сигнального обозначения выходов в промышленных, общественных и бытовых помещениях.

1.3 Светильник соответствует требованиям технических регламентов ТР ТС 004/2011, ТР ТС 020/2011, ТР ЕАЭС 037/2016.

2 Технические данные

2.1 Основные технические данные светильников приведены в таблице 1.

Таблица 1

Наименование показателя	Значение для светильника типа	
	CCA1010 1 ч	CCA1010 3 ч
Номинальное рабочее напряжение, В	230	
Номинальная рабочая частота, Гц	50	
Диапазон входного напряжения, В	198–253	
Тип светильника	Двусторонний	
Потребляемая мощность при заряде, Вт	4,5	
Номинальный ток, А	0,050	
Источник света	LED (SMD 2835)	
Цветовая температура, К	5500	
Тип КСС	Д	
Класс светораспределения	П	

Продолжение таблицы 1

Наименование показателя	Значение для светильника типа	
	ССА1010 1 ч	ССА1010 3 ч
Количество светодиодов, шт.	30	
Световой поток светильника, лм, не менее	120	
Время работы светильника от встроенного аккумулятора, мин*	60	180
Класс защиты от поражения электрическим током по ГОСТ IEC 60598-1	II	
Коэффициент мощности, не менее	0,4	
Принцип действия	Постоянного/непостоянного**	
Способ установки	Накладной	
Степень защиты от проникновения пыли и влаги по ГОСТ 14254 (IEC 60529)	IP65	
Диапазон рабочих температур, °С	От 0 до плюс 40	
Срок службы светодиодов, ч, не менее	30000	
Гарантийный срок, лет	2	

* С течением времени происходит снижение емкости аккумулятора и, как следствие, продолжительности работы светильника, что не является дефектом.

** В зависимости от схемы подключения.

2.2 Основные технические данные встроенного аккумулятора приведены в таблице 2.

Таблица 2

Наименование показателя	Значение для светильника типа	
	ССА1010 1 ч	ССА1010 3 ч
Тип аккумулятора	LiFePO4	
Номинальное напряжение, В	3,2	
Емкость, А·ч	0,6	1,5
Минимальное время зарядки аккумулятора (при полной разрядке аккумулятора), ч*	24	
Срок службы аккумулятора, лет, не менее	4	

* Зарядка аккумулятора при низкой температуре требует большего времени.

2.3 Габаритные и присоединительные размеры светильника типа ССА 1010 приведены на рисунке 1.

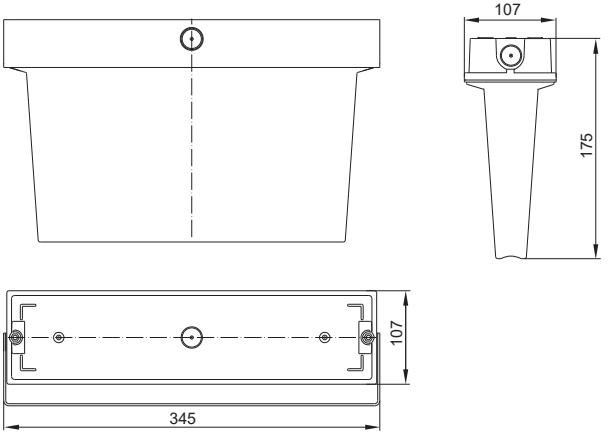

3 Меры безопасности

ЗАПРЕЩАЕТСЯ

Подключать к сети светильник с механическими повреждениями корпуса или сетевого шнура.

ВНИМАНИЕ

Используйте светильник только по прямому назначению – для освещения.

3.1 Все работы по монтажу и обслуживанию изделия должны производиться в обесточенном состоянии специально обученным персоналом с соблюдением требований нормативно-технической документации в области электротехники.

3.2 Светильники ремонту не подлежат. При обнаружении неисправности в период действия гарантийных обязательств обращаться к продавцу или организации, указанные на сайте iek.ru.

3.3 По истечении срока службы светильник утилизировать.

4 Правила монтажа и эксплуатации

4.1 Для визуального контроля состояния светильника и батареи на корпус светильника выведены световые индикаторы зеленого цвета – «Сеть», сигнализирующий о подключении светильника к сети.

4.2 Кнопка «ТЕСТ» предназначена для проверки работоспособности светильника от аккумулятора. При однократном нажатии кнопки «ТЕСТ» произойдет включение светильника от аккумулятора, индикатор зеленого цвета погаснет.

ВНИМАНИЕ

В процессе эксплуатации рекомендуется не реже одного раза в месяц проверять работоспособность светильника в аварийном режиме нажатием кнопки «ТЕСТ».

Перед подключением светильника необходимо подключить аккумулятор (п. 4.3), т. к. при поставке светильников аккумулятор отключен.

4.3 Подключение аккумулятора в светильнике типа ССА1010:

– с помощью отвертки открутить два винта, расположенные по краям рассеивателя. Снять со светильника рассеиватель;

– отжать две защелки и повернуть вокруг оси крепления отражатель со светодиодами. Это обеспечит свободный доступ к аккумуляторной батарее, находящейся на обратной стороне отражателя;

– подключить провод со штекером, идущий от аккумуляторной батареи к соответствующему разъему на плате управления.

4.4 Светильник типа ССА1010 монтируется на потолок и закрепляется через монтажные отверстия (рисунок 1) при помощи винтов и дюбелей (входящих в комплект поставки).

– подать напряжение питания на светильник, проконтролировать свечение индикаторов «Сеть» и «Заряд»;

– проверить работоспособность светильника в аварийном режиме кнопкой «ТЕСТ» (4.2).

4.5 Светильник типа ССА1010 может работать в непостоянном режиме (только при нарушении системы питания рабочего освещения) или в постоянном режиме.

4.6 Подключение светильника типа ССА1010 (рисунок 2):

– разобрать светильник и обеспечить доступ к плате управления;

– при помощи слесарного ножа прорезать отверстие в корпусе светильника для ввода сетевого кабеля;

– для обеспечения требуемой степени защиты IP65 во входное отверстие на корпусе светильника необходимо установить резьбовой сальник MG (входит в комплект);

– пропустить двужильный сетевой кабель через резьбовой сальник внутрь корпуса светильника;

– подключить сетевой кабель к контактам (1) и (2) клеммной колодки согласно маркировке: (L) – фазный проводник, (N) – нейтральный проводник сети. Данное подключение обеспечивает работу светильника в постоянном аварийном режиме;

– для работы светильника в непостоянном аварийном режиме необходимо дополнительно снять перемычку и разомкнуть контакты (3) и (4) клеммной колодки.

4.7 При включении в сеть 230 В~ происходит постоянная подзарядка встроенного аккумулятора, о чем свидетельствует свечение индикатора «Заряд» на панели управления.

4.8 Минимальная продолжительность зарядки аккумулятора после первого включения 24 часа.

4.9 При снижении продолжительности работы светильника в аварийном режиме необходимо провести замену аккумулятора светильника.

4.10 Для проверки работы светильника в аварийном режиме необходимо:

– подключить светильник к сети 230 В~;

– оставить светильник включенным на время не менее 3 минут;

– нажать кнопку «Тест», при этом происходит переключение светильника на питание от встроенного аккумулятора, и исправный светильник продолжает функционировать;

– если при нажатии кнопки «Тест» светильник гаснет, это свидетельствует о неисправности в цепи аварийного питания. Неисправный светильник дальнейшей эксплуатации не подлежит.

ВНИМАНИЕ

В процессе эксплуатации рекомендуется не реже одного раза в месяц проверять работоспособность светильника в аварийном режиме нажатием кнопки «ТЕСТ».

5 Обслуживание

5.1 По истечении срока службы аккумулятора или при снижении продолжительности работы светильника от аккумулятора (таблица 1) необходимо произвести замену аккумулятора.

5.2 Удаление загрязнений с поверхности изделия следует проводить мягкой тканью, слегка смоченной мыльным раствором. Не используйте для очистки корпуса светильника химические составы, которые могут привести к повреждению пластмассовых частей корпуса.

5.3 Не допускайте попадания на светильник капель воды и прямых солнечных лучей.

6 Транспортирование, хранение и утилизация

6.1 Транспортирование светильника допускается любым видом крытого транспорта, обеспечивающим предохранение упакованного светильника от повреждений, при температуре от минус 45 °С до плюс 50 °С.

6.2 Хранение светильника осуществляется в упаковке изготовителя в закрытых помещениях с естественной вентиляцией при температуре окружающего воздуха от минус 20 °С до плюс 45 °С и относительной влажности 60 % при плюс 25 °С.

6.3 В состав светильника входит герметичный литий-железо-фосфатный аккумулятор, представляющий опасность для здоровья человека и окружающей среды при неправильной утилизации.

6.4 Извлеките элемент питания перед утилизацией светильника.

6.5 Отработавшие свой срок службы аккумуляторы должны быть переданы на утилизацию в специализированные предприятия, имеющие соответствующую I классу опасности отходов лицензию и сертификаты на их переработку.

6.6 Утилизация светильников производится в соответствии с правилами утилизации бытовой электронной техники.

Издание 3