ЛЮЧОК НАПОЛЬНЫЙ

Краткое руководство по эксплуатации

PM.LN.001.1

RU

Основные сведения об изделии

Лючок напольный серии PRIMER товарного знака IEK (далее — лючок) предназначен для формирования посадочных мест под установку электроустановочных изделий с размером монтажного модуля 45×45 мм или 45×22,5 мм в фальшпол или в бетонных полах.

Лючок предназначен для эксплуатации внутри помещений.

Технические данные

Основные технические данные лючка приведены в таблице 1.

Габаритные и установочные размеры лючков приведены на рисунках 1–11.

Комплектность

Комплектация лючков приведена в таблице 2.

Меры безопасности

Все работы по монтажу лючка должны производиться специально обученным персоналом с соблюдением требований охраны труда.

При обнаружении неисправности по истечении гарантийного срока, лючок утилизировать.

По истечении срока службы лючок утилизировать.

Правила монтажа

Монтаж должен осуществляться при температуре 0 °C до плюс 40 °C.

Установка лючка должна выполняться либо в фальшпол, либо путем замоноличивания в бетонный, в соответствии с указаниями, приведенными в таблице 2.

Инструкция по монтажу лючка напольного приведена на сайте iek.ru.

EN

Basic product data

The floor box of the PRIMER series by IEK (hereinafter referred to as the box) is designed for creating mounting seats for electrical accessories with a mounting module size of 45×45 mm or 45×22.5 mm in raised or concrete floors.

The box is designed for indoor use.

Technical Data

The main technical data of the box are provided in Table 1.

Overall and mounting dimensions of the box are shown in Figures 1–11

Completeness

Complete set of boxes is provided in table 2.

Safety Measures

Installation of the box must be carried out by specially trained personnel in compliance with Rules on Labor Safety. If a defect is detected after the warranty period expiration, the box should be disposed of. After the service life expires, the box should be disposed of.

Installation Rules

Installation should be carried out at a temperature from 0 °C to plus 40 °C.

The box should be installed either in a raised floor or embedded in concrete in accordance with the instructions provided in Table 2.

The installation instructions for the floor box can be found on the website iek.ru.

KZ

Бұйым туралы негізгі мәліметтер

IEK тауар белгісі PRIMER сериясының еден люгі (бұдан әрі — люк) фальшеденге немесе бетон едендерге монтаждау модулінің өлшемі 45×45 мм немесе 45×22,5 мм электр қондырғылық бұйымдарын орнату үшін қондыру орындарын дайындауға арналған.

Люк үйжайлардың ішінде пайдалануға арналған.

Техникалық деректері

Люктің негізгі техникалық деректері 1 кестеде келтірілген.

Люктердің габариттік және орнатуөлшемдері 1–11 суреттерде келтірілген.

Жиынтықтылығы

Люктердің жабдықталымы 2 кестеде келтірілген.

Қауіпсіздік шаралары

Люкті монтаждаудың барлық жұмыстарын арнайы оқытылған персонал еңбекті қорғау талаптарын сақтай отырып, жүргізуі тиіс.

Кепілді мерзім өткеннен кейін ақау анықталғанда люк кәдеге жаратылуы керек.

Қызмет мерзімі өткеннен кейін люк кәдеге жаратылуы керек.

Монтаждау қағидалары

Монтаждау 0 °С-ден плюс 40 °С-ге дейінгі температурада жүргізілуі тиіс.

Люкті орнату фальшеденге, не болмаса монолиттеу арқылы бетон еденге 2 кестеде келтірілген нұсқауларға сәйкес орындалуы тиіс.

Люкті монтаждау туралы нұсқаулық iek.ru сайтында келтірілген.

Таблица / Table / Кесте 1

Параметр / Parameter / Параметрі	Значение для артикула / Value for the order code / Артикул үшін мәні														
	PM–LN21–03-O-42-K[XX]	PM–LN21–03-O-44-K[XX]	PM–LN21–06-W-44-K[XX]	PM–LN12–03-O-65-K[XX]	PM–LN43–02-O-44-K[XX]	PM–LN33–02-O-44-K[XX]	PM–LN12–03-K-66-K[XX]	PM–LN12–03-B-66-K[XX]	PM–LN12–06-K-66-K[XX]	PM–LN12–06-B-66-K[XX]	PM–LN12–08-O-20-K[XX]	PM–LN12–12-O-20-K[XX]	PM–LN14–12-O-20-K[XX]	PM–LN12–16-O-20-K[XX]	PM–LN12–24-O-20-K[XX]
Количество устанавливаемых приборов 45x22,5 мм, шт. / Number of 45x22.5 mm devices to be installed, pcs / Орнатылатын 45x22,5мм аспаптардың саны, дн.	3	3	6	3	2		3		6		8	12		16	24
Предназначен для замоноличивания в бетонный пол / Designed for embedding in a concrete floor / Бетон еденге монолиттеуге арналған	Да / Yes / Иә			Да / Yes/Иә	Да / Yes/Иә	Нет / No / Жоқ	Да / Yes / Иә				Нет/ No / Жоқ [2)]	Нет / No / Жоқ [3)]		Нет / No / Жоқ [4)]	
Предназначен для установки в фальшпол / Designed for installation in a raised floor / Фальшеденге орнатуға арналған	Да / Yes / Иә			Да / Yes / Иә	Нет / No / Жоқ	Да / Yes / Иә	Да / Yes / Иә [1)]				Да / Yes / Иә	Да / Yes / Иә		Да / Yes / Иә	
Возможность блочного монтажа (лючки соединяются между собой с помощью специальных пазов) / Modular mounting capability (boxes can be connected to each other using special grooves) / Блокпен монтаждау мүмкіндігі (люктер арнайы ойықтардың көмегімен өзара жалғанады)	Нет / No / Жоқ			Нет / No / Жоқ	Да / Yes / Иә	Нет / No / Жоқ	Да / Yes / Иә				Нет / No / Жоқ	Нет / No / Жоқ		Нет / No / Жоқ	
Степень защиты по ГОСТ 14254 (IEC 60529) / Degree of protection according to IEC 60529 / 14254 МЕМСТ (IEC 60529) бойынша қорғаныш дәрежесі	IP42	IP44		IP65	IP44		IP66				IP20				
Степень защиты IK по ГОСТ IEC 62262 / Degrees of protection provided by enclosures against external mechanical impacts (IK code) according to IEC 62262 / IEC 62262 МЕМСТ бойынша IK қорғаныш дәрежесі	IK07	IK10		IK10	IK09		IK10				IK10				

Продолжение таблицы / Continuation of table / Кестенің жалғасы 1

Параметр / Parameter / Параметрі	Значение для артикула / Value for the order code / Артикул үшін мәні													
	PM–LN21–03-O-42-K[XX]	PM–LN21–03-O-44-K[XX]	PM–LN21–06-W-44-K[XX]	PM–LN12–03-O-65-K[XX]	PM–LN43–02-O-44-K[XX]	PM–LN33–02-O-44-K[XX]	PM–LN12–03-K-66-K[XX]	PM–LN12–03-B-66-K[XX]	PM–LN12–06-K-66-K[XX]	PM–LN12–06-B-66-K[XX]	PM–LN12–08-O-20-K[XX]	PM–LN12–12-O-20-K[XX]	PM–LN14–12-O-20-K[XX]	PM–LN12–16-O-20-K[XX]	PM–LN12–24-O-20-K[XX]
Напряжение изоляции / Insulation voltage / Оқшауламаның кернеуі Ui, V	–			–	500		500				500				
Механизм плавного подъема крышки / Lid soft-closing mechanism / Қақпақты бірқалыпты көтеру механизмі	Да / Yes / Иә			Нет / No / Жоқ	Да / Yes / Иә		Нет / No / Жоқ				Нет / No / Жоқ				
Материал корпуса / Housing material / Корпустың материалы	Алюминиевый сплав / Aluminium alloy / Алюминий құйма			Цинковый сплав / Zinc alloy / Мырышты құйма			Нержавеющая сталь / Stainless steel / Тоттанбайтын болат				Пластик + оцинкованная сталь / Plastic + galvanized steel / Пластик + мырышталған болат				
Материал монтажной коробки / Mounting box material / Монтаждау қорабының материалы	Сталь / Steel / Болат				Пластик / Plastic						-				
[XX] — кодовое обозначение цветового исполнения лючка / code for floor box color / люктің түстік орындалымының кодты таңбаланымы	02 — черный/ black/қара, 04 — красная медь/red copper/ қызыл мыс, 22 — золото/gold/алтын, 23 — серебристый металлик/silver metallic/күміс металл, 45 — бронза/ bronze/қолы, 46 — серебро/нержавеющая сталь / silver/stainless steel / күміс/тоттанбайтын болат, 47 — алюминий/aluminium, 49 — латунь/античная латунь / brass/antique brass / жез/көне жез, 50 — матовый никель/ satin nickel/күңгірт никель														
Стойкость к аномальному нагреву и огню / Abnormal heat and fire resistance / Қалыпты қыздыру мен отқа төзімділігі, °C	650														

Продолжение таблицы / Continuation of table / Кестенің жалғасы 1

Параметр / Parameter / Параметрі		Значение для артикула / Value for the order code / Артикул үшін мәні															
		PM–LN21–03-O-42-K[XX]	PM–LN21–03-O-44-K[XX]	PM–LN21–06-W-44-K[XX]	PM–LN12–03-O-65-K[XX]	PM–LN43–02-O-44-K[XX]	PM–LN33–02-O-44-K[XX]	PM–LN12–03-K-66-K[XX]	PM–LN12–03-B-66-K[XX]	PM–LN12–06-K-66-K[XX]	PM–LN12–06-B-66-K[XX]	PM–LN12–08-O-20-K[XX]	PM–LN12–12-O-20-K[XX]	PM–LN14–12-O-20-K[XX]	PM–LN12–16-O-20-K[XX]	PM–LN12–24-O-20-K[XX]
Условия эксплуатации / Operating conditions / Пайдалану шарттары	Температура окружающей среды /Ambient temperature / Қоршаған ортаның температурасы	От 0 °C до плюс 40 °C / from 0 °C up to 40 °C / 0 °C-ден плюс 40 °C-ге дейін															
	Относительная влажность / Relative humidity / Салыстырмалы ылғалдылық	Не более 75 % при температуре до плюс 15 °C / Not more than 75 % at a temperature of up to plus 15 °C / Плюс 15 °C-ге дейінгі температурада 75 %-дан аспайды															
	Характеристики окружающей среды / Environment characteristics / Қоршаған ортаның сипаттамалары	Не содержащая агрессивных газов и паров, разрушающих полимерные материалы / Not containing corrosive gases and vapors that destroy polymer materials/ Құрамында полимерлі материалдарды бұзбайтын жемір газдар мен булар жоқ.															
Транспортирование / Transportation / Тасымалдау	Температура / Temperature	От минус 25 °C до плюс 55 °C / From minus 25 °C up to 55 °C / Минус 25 °C-ден плюс 55 °C-ге дейін															
	Условия / Conditions / Шарттары	В упаковке изготовителя любым видом крытого транспорта, обеспечивающим предохранение упакованных изделий от механических повреждений, загрязнения и попадания влаги / In the manufacturer’s packaging, by any type of covered transport that ensures protection of the packed products from mechanical damage, dirt and moisture ingress / Дайындаушының қаптамасында буып-түйілген бұйымдарды механикалық зақымданулардан, былғану мен ылғал тиюден сақтауды қамтамасыз ететін жабық көліктің кез келген түрімен															

Продолжение таблицы / Continuation of table / Кестенің жалғасы 1

Параметр / Parameter / Параметрі		Значение для артикула / Value for the order code / Артикул үшін мәні															
		PM–LN21–03-O-42-K[XX]	PM–LN21–03-O-44-K[XX]	PM–LN21–06-W-44-K[XX]	PM–LN12–03-O-65-K[XX]	PM–LN43–02-O-44-K[XX]	PM–LN33–02-O-44-K[XX]	PM–LN12–03-K-66-K[XX]	PM–LN12–03-B-66-K[XX]	PM–LN12–06-K-66-K[XX]	PM–LN12–06-B-66-K[XX]	PM–LN12–08-O-20-K[XX]	PM–LN12–12-O-20-K[XX]	PM–LN14–12-O-20-K[XX]	PM–LN12–16-O-20-K[XX]	PM–LN12–24-O-20-K[XX]
Хранение / Storage / Сақтау	Температура / Temperature / Температура	От минус 25 °C до плюс 55 °C / From minus 25 °C up to 55 °C / Минус 25 °C-ден плюс 55 °C-ге дейін															
	Условия / Conditions / Шарттары	В упаковке изготовителя в закрытых помещениях с естественной вентиляцией / In the manufacturer's packaging, in enclosed spaces with natural ventilation / Табиғи желдетілетін жабық үйжаларда дайындаушының қаптамасында															
	Относительная влажность / Relative humidity / Салыстырмалы ылғалдылық	Не более 75 % при температуре до плюс 15 °C / Not more than 75 % at a temperature of up to plus 15 °C / Плюс 15 °C-ге дейінгі температурада 75 %-дан аспайды.															
Ремонтопригодность / Repairability / Жөндеуге жарамдылық		Ремонту не подлежит / Non-repairable / Жөндеуге жарамайды															
Утилизация / Disposal / Кәдеге жарату		Для утилизации передать в организации, занимающиеся вторичной переработкой / For disposal, hand over to companies engaged in recycling / Қайталама қайта өңдеумен айналысатын ұйымдарға кәдеге жарату үшін өткізу керек															
Гарантийный срок эксплуатации со дня продажи при условии соблюдения потребителем правил эксплуатации, транспортирования и хранения / The warranty period of operation from the date of sale provided that the consumer complies with the rules of operation, transportation and storage / Кепілді пайдалану мерзімі тұтынушы пайдалану, тасымалдау және сақтау қағидаларын сақтаған жағдайда сатылған күннен бастап		1 год / year/ жыл															

Продолжение таблицы / Continuation of table / Кестенің жалғасы 1

Параметр / Parameter / Параметрі	Значение для артикула / Value for the order code / Артикул үшін мәні															
	PM–LN21–03-O-42-K[XX]	PM–LN21–03-O-44-K[XX]	PM–LN21–06-W-44-K[XX]	PM–LN12–03-O-65-K[XX]	PM–LN43–02-O-44-K[XX]	PM–LN33–02-O-44-K[XX]	PM–LN12–03-K-66-K[XX]	PM–LN12–03-B-66-K[XX]	PM–LN12–06-K-66-K[XX]	PM–LN12–06-B-66-K[XX]	PM–LN12–08-O-20-K[XX]	PM–LN12–12-O-20-K[XX]	PM–LN14–12-O-20-K[XX]	PM–LN12–16-O-20-K[XX]	PM–LN12–24-O-20-K[XX]
Срок службы / Service life / Қызмет мерзімі	10 лет / years / жыл															

1 — с использованием крепежной рамки / using the fastening frame / бекіту жақтауын пайдаланып PM–LN12D-RK-K46;
2 — с использованием дополнительной коробки / using auxiliary mounting box / қосымша қорапты пайдаланып PM-KN10–08–18-M-K03;
3 — с использованием дополнительной коробки / using auxiliary mounting box / қосымша қорапты пайдаланып PM-KN10–12–18-M-K03;
4 — с использованием дополнительной коробки / using auxiliary mounting box / қосымша қорапты пайдаланып PM-KN10–24–18-M-K03.

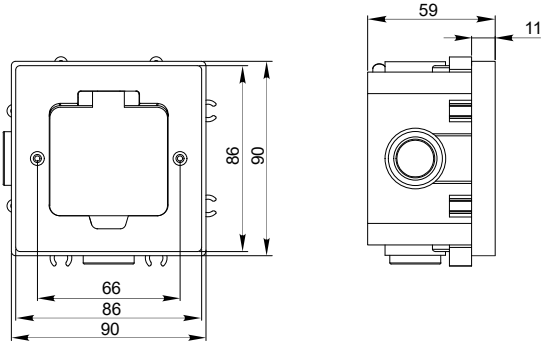

Рисунок / Figure / Сурет 1 — Лючок в бетонный пол / Box for concrete floor / Бетон еденге арналған люк (PM–LN43–02-O-44-K[XX])

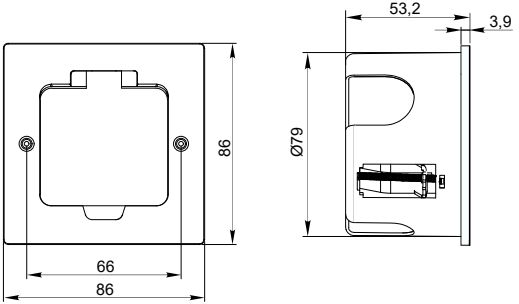

Рисунок / Figure / Сурет 2 — Лючок в фальшпол / Box for raised floor / Фальшеденге арналған люк (PM–LN33–02-O-44-K[XX])

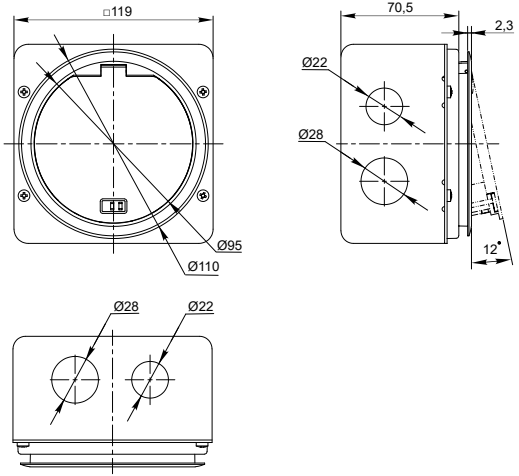

Рисунок / Figure / Сурет 3 — Лючок круглый на 3 модуля / Round box for 3 modules / 3 модулге арналған дөңгелек люк (PM–LN12–03-O-65-K[XX])

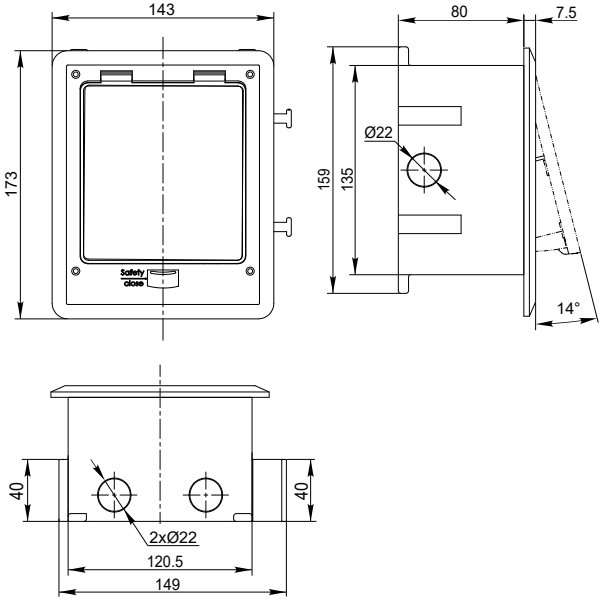

Рисунок / Figure / Сурет 4 — Лючок напольный с кнопкой на 3 или 6 модулей / Floor box with push-button, for 3 or 6 modules / 3 немесе 6 модулге арналған түймешікті еден люгі (PM–LN12–03-B-66-K[XX], PM–LN12–06-B-66-K[XX])

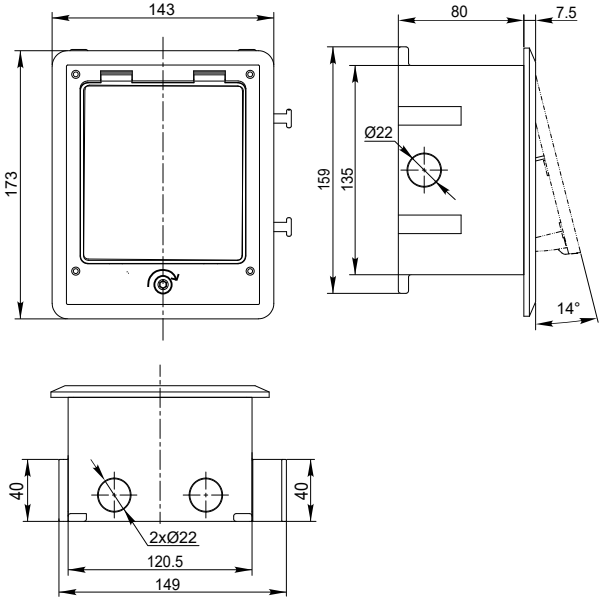

Рисунок / Figure / Сурет 5 — Лючок напольный с ключом на 3 или 6 модулей / Floor box with key, for 3 or 6 modules / 3 немесе 6 модулге арналған кілтті еден люгі (PM–LN12–03-K-66-K[XX], PM–LN12–06-K-66-K[XX])

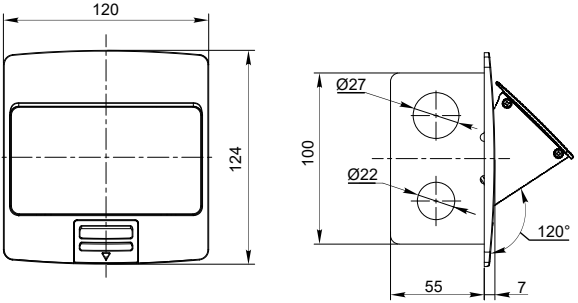

Рисунок / Figure / Сурет 6 — Лючок с откидной крышкой на 3 модуля / Box with flip-up lid, for 3 modules / 3 модулге арналған қайырмалы қақпағы бар люк (PM–LN21–03-O-42-K[XX])

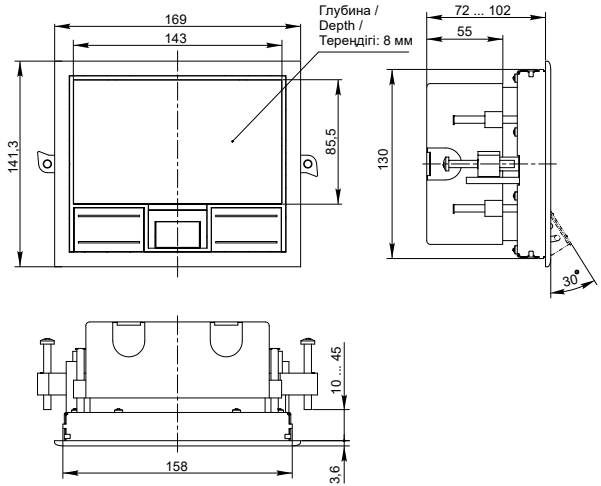

Рисунок / Figure / Сурет 7 — Лючок напольный 8 модулей / Floor box for 8 modules / 8 модулге арналған еден люгі (PM–LN12–08-O-20-K[XX])

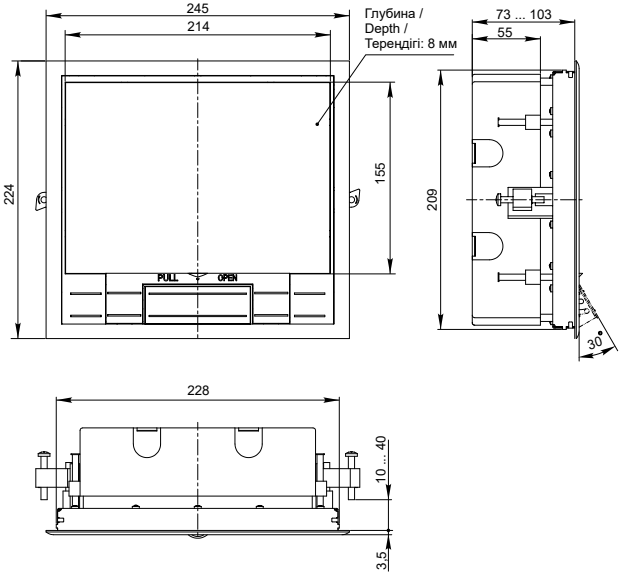

Рисунок / Figure / Сурет 8 — Лючок напольный 12 модулей / Floor box for 12 modules / 12 модулге арналған еден люгі (PM–LN12–12-O-20-K[XX], PM–LN14–12-O-20-K[XX])

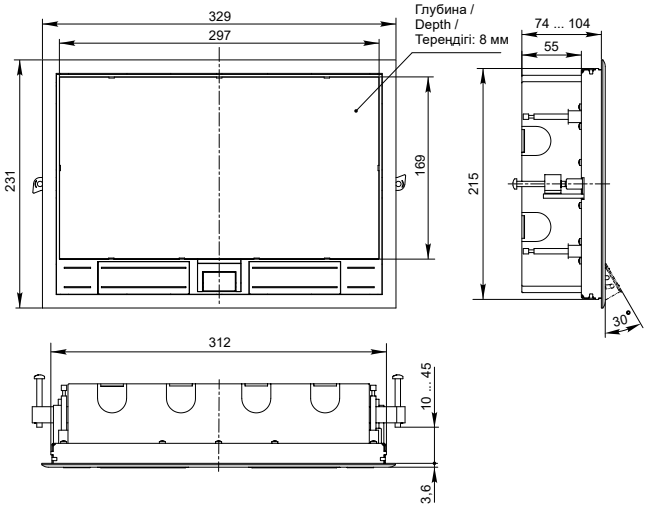

Рисунок / Figure / Сурет 9 — Лючок напольный 16 или 24 модуля /
Floor box for 16 or 24 modules / 16 не 24 модулге арналған еден люгі
(PM–LN12–16-O-20-K[XX], PM–LN12–24-O-20-K[XX])

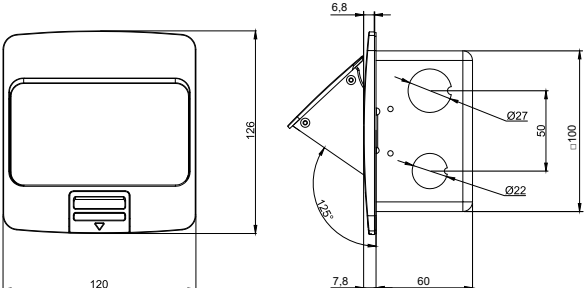

Рисунок / Figure / Сурет 10 — Лючок с откидной крышкой на 3 модуля / Box with flip-up lid, for 3 modules / 3 модулге арналған қайырмалы қақпағы бар люк PM–LN21–03-O-44-K[XX]

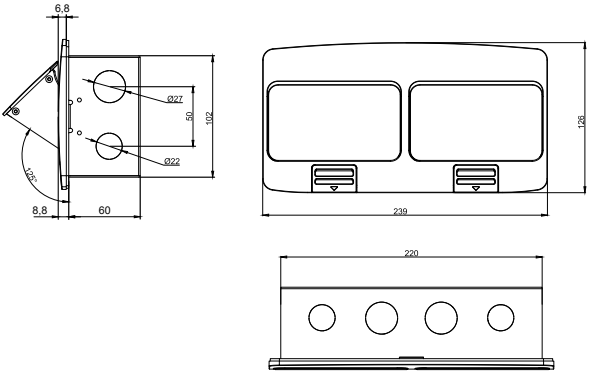

Рисунок / Figure / Сурет 11 — Лючок с откидной крышкой на 6 модулей / Box with flip-up lid, for 6 modules / 6 модулге арналған қайырмалы қақпағы бар люк PM–LN21–03-O-44-K[XX]

Таблица / Table / Кесте 2

Артикул / Order code	Комплектующие / Component parts / Жабдықтаушылар	Кол., шт. / Qty, pcs / Саны, дн.
PM–LN43–02-O-44-K[XX]	Лючок / Floor box / Люк	1
	Коробка распределительная квадратная для бетонного пола (для установки по уровню пола) / Square base box (flush-mounted) for concrete floor / Бетон еденге арналған төрт бұрышты тарату қорабы (еден деңгейі бойымен орнату үшін)	1
	Защитная крышка / Protective cover / Қорғаныш қақпақ	1
	Винт М4×30 / Screw M4×30 / M4×30 бұрама	3
	Винт с потайной головкой М3×30 с прокладками / Countersunk head screw M3×30 with gaskets / Төсемдерімен бірге М3×30 жасырын бастиегі бар бұрама	2
	Винт самонарезающий 4x40 / Self-tapping screw 4×40 / 4×40 өздігінен оятын бұрама	3
	Шайба резиновая / Rubber washer / Резеңке шайба	2
	Дюбель пластиковый Ø6×30 / Plastic anchor Ø6×30 / Ø6×30 пластик дюбель	3
PM–LN33–02-O-44-K[XX]	Лючок / Floor box/Люк	1
	Коробка распределительная кругля для фальшпола / Round base box for raised floor / Фальшеденге арналған дөңгелек тарату қорабы	1
	Винт с потайной головкой М3×30 с прокладками / Countersunk head screw M3×30 with gaskets / Төсемдерімен бірге М3×30 жасырын бастиегі бар бұрама	2
PM–LN12–03-O-65-K[XX]	Лючок / Floor box / Люк	1
	Коробка монтажная / Mounting box / Монтаждау қорабы	1
	Защитная крышка / Protective cover / Қорғаныш қақпақ	1

Продолжение таблицы / Continuation of table / Кестенің жалғасы 2

Артикул / Order code	Комплектующие / Component parts / Жабдықтаушылар	Кол., шт. / Qty, pcs / Саны, дн.
PM–LN12–03-K-66-K[XX]	Лючок / Floor box / Люк	1
	Коробка монтажная / Mounting box / Монтаждау қорабы	1
	Винт M4×50 / Screw M4×50 / M4×50 бұрама	4
	Винт M4×25 / Screw M4×25 / M4×25 бұрама	4
	Винт M4×8 / Screw M4×8 / M4×8 бұрама	4
	Разъем 3-контактный с проводами / 3-pin connector with wires / Сымдары бар 3 түйіспелі ағытпа	1
	Ключ Hex / Hex wrench / Hex кілт	1
PM–LN12–06-K-66-K[XX]	Лючок / Floor box / Люк	1
	Коробка монтажная / Mounting box / Монтаждау қорабы	1
	Винт M4×50 / Screw M4×50 / M4×50 бұрама	4
	Винт M4×25 / Screw M4×25 / M4×25 бұрама	4
	Винт M4×8 / Screw M4×8 / M4×8 бұрама	4
	Кабельный ввод для проводника / Cable gland for conductor / Сымға арналған кабель кірмесі Ø3 mm	2
	Кабельный ввод для проводника / Cable gland for conductor / Сымға арналған кабель кірмесі Ø4,5 mm	2
	Кабельный ввод для проводника / Cable gland for conductor / Сымға арналған кабель кірмесі Ø7,5 mm	2
	Ключ Hex / Hex wrench / Hex кілт	1
PM–LN12–03-B-66-K[XX]	Лючок / Floor box / Люк	1
	Коробка монтажная / Mounting box / Монтаждау қорабы	1
	Винт M4×50 / Screw M4×50 / M4×50 бұрама	4
	Винт M4×25 / Screw M4×25 / M4×25 бұрама	4
	Винт M4×8 / Screw M4×8 / M4×8 бұрама	4
	Разъем 3-контактный с проводами / 3-pin connector with wires / Сымдары бар 3 түйіспелі ағытпа	1

Продолжение таблицы / Continuation of table / Кестенің жалғасы 2

Артикул / Order code	Комплектующие / Component parts / Жабдықтаушылар	Кол., шт. / Qty, pcs / Саны, дн.
PM–LN12–06-B-66-K[XX]	Лючок / Floor box / Люк	1
	Коробка монтажная / Mounting box / Монтаждау қорабы	1
	Винт M4×50 / Screw M4×50 / M4×50 бұрама	4
	Винт M4×25 / Screw M4×25 / M4×25 бұрама	4
	Винт M4×8 / Screw M4×8 / M4×8 бұрама	4
	Кабельный ввод для проводника / Cable gland for conductor / Сымға арналған кабель кірмесі Ø3 mm	2
	Кабельный ввод для проводника / Cable gland for conductor / Сымға арналған кабель кірмесі Ø4,5 mm	2
	Кабельный ввод для проводника / Cable gland for conductor / Сымға арналған кабель кірмесі Ø7,5 mm	2
PM–LN21–03-O-42-K[XX]	Лючок / Floor box/Люк	1
	Коробка монтажная / Mounting box / Монтаждау қорабы	1
	Защитная крышка / Protective cover / Қорғаныш қақпақ	1
	Винт M4×50 / Screw M4×50 / M4×50 бұрама	2
	Винт M4×25 / Screw M4×25 / M4×25 бұрама	2
	Винт M4×8 / Screw M4×8 / M4×8 бұрама	5
	Шайба / Washer / Шайа M4	5
	Самоклеящиеся наклейки с отверстиями для винтов / Self-adhesive labels with screw holes / Бұрамаларға арналған саңылаулары бар өздігінен жабысатын жапсырмалар	3
	Монтажный кронштейн / Mounting bracket / Монтаждау кронштейні	2
	Клеммная колодка / Terminal block / Клеммалық қалып	1

Продолжение таблицы / Continuation of table / Кестенің жалғасы 2

Артикул / Order code	Комплектующие / Component parts / Жабдықтаушылар	Кол., шт. / Qty, pcs / Саны, дн.
PM–LN12–08-O-20-K[XX]	Лючок / Floor box / Люк	1
	Рамка для модульных приборов 8 модулей / Frame for modular devices, 8 modules / 8 модулді модулдік аспаптарға арналған жақтау	1
PM–LN12–12-O-20-K[XX]	Лючок/ Floor box / Люк	1
	Рамка для модульных приборов 12 модулей / Frame for modular devices, 12 modules / 12 модулді модулдік аспаптарға арналған жақтау	1
PM–LN14–12-O-20-K[XX]	Лючок / Floor box / Люк	1
	Рамка для вертикальной установки модульных приборов 6 модулей / Frame for vertical installation of modular devices, 6 modules / 6 модулді модулдік аспаптарды тігінен орнатуға арналған жақтау	2
PM–LN12–16-O-20-K[XX]	Лючок / Floor box / Люк	1
	Рамка для модульных приборов 16 модулей / Frame for modular devices, 16 modules / 16 модулді модулдік аспаптарға арналған жақтау	1
PM–LN12–24-O-20-K[XX]	Лючок / Floor box / Люк	1
	Рамка для модульных приборов 24 модулей / Frame for modular devices, 24 modules / 24 модулді модулдік аспаптарға арналған жақтау	1

Продолжение таблицы / Continuation of table / Кестенің жалғасы 2

Артикул / Order code	Комплектующие / Component parts / Жабдықтаушылар	Кол., шт. / Qty, pcs/ Саны, дн.
PM–LN21–03-O-44-K[XX]	Лючок / Floor box / Люк	1
	Коробка распределительная / Junction box / Тарату қорабы	1
	Защитная крышка / Protective cover / Қорғаныш қақпақ	1
	Винт с потайной головкой M4×25 / Countersunk head screw M4×25 / M4×25 жасырын бастиегі бар бұрама	2
	Винт с потайной головкой M4×50 / Countersunk head screw M4x50 / M4×50 жасырын бастиегі бар бұрама	2
	Винт M4×8 / Screw M4×8 / M4×8 бұрама	2
	Винт M4×4 / Screw M4×4 / M4×4 бұрама	5
	Шайба M4 / Washer M4 / Шайба M4	5
	Винт самонарезающий с потайной головкой 4×10 / Self-tapping screw with countersunk head 4×10 / 4×10 жасырын басы бар өздігінен кесетін бұранда	5
	Монтажный кронштейн / Mounting bracket / Монтаждау кронштейні	2
	Клеммная колодка / Terminal block / Клеммалық қалып	1

Продолжение таблицы / Continuation of table / Кестенің жалғасы 2

Артикул / Order code	Комплектующие / Component parts / Жабдықтаушылар	Кол., шт. / Qty, pcs/ Саны, дн.
PM–LN21–06-W-44-K[XX]	Лючок / Floor box / Люк	1
	Коробка распределительная / Junction box / Тарату қорабы	1
	Защитная крышка / Protective cover / Қорғаныш қақпақ	1
	Винт с потайной головкой M4×25 / Countersunk head screw M4×25 / M4×25 жасырын бастиегі бар бұрама	4
	Винт с потайной головкой M4x50 / Countersunk head screw M4x50 / M4x50 жасырын бастиегі бар бұрама	4
	Винт M4×8 / Screw M4×8 / M4×8 бұрама	2
	Винт M4×4 / Screw M4×4 / M4×4 бұрама	5
	Шайба M4 / Washer M4 / Шайба M4	5
	Винт самонарезающий с потайной головкой 4×10 / Self-tapping screw with countersunk head 4×10 / 4×10 жасырын басы бар өздігінен кесетін бұранда	5
	Монтажный кронштейн / Mounting bracket / Монтаждау кронштейні	2
	Клеммная колодка / Terminal block / Клеммалық қалып	2