СИЛОВОЕ ОБОРУДОВАНИЕ ЗАЩИТЫ
И КОММУТАЦИИ

ГЕНЕРАЛЬНЫЙ КАТАЛОГ

2025

ВКЛЮЧАЕМСЯ В ЖИЗНЬ!

О КОМПАНИИ

IEK GROUP – высокотехнологичная компания, предлагающая комплексные решения для промышленности, строительства и энергетики.

Компания обеспечивает максимально полное предложение в области электротехники и светотехники, автоматизации и телекоммуникации, солнечной энергетики и накопления энергии, а также разрабатывает программное обеспечение для автоматизации MasterSCADA.

25 лет работы

10 производственных площадок

38 000 + наименований продукции

4200 сотрудников

100 000 м² площадь цехов в России

358 млн изделий в год

МИССИЯ И ЦЕННОСТИ

Вместе с нашими партнерами мы создаем надежные и доступные решения для передачи, распределения и преобразования электроэнергии, обеспечивая людям комфортную и безопасную среду для жизни и работы.

- Безопасность
- Надежность
- Лидерство
- Человечность
- Доступность
- Партнерство
- Созидание и новаторство

IEK
ARMAT

СИЛОВОЕ ОБОРУДОВАНИЕ ЗАЩИТЫ И КОММУТАЦИИ

Воздушные автоматические выключатели 4

Силовые автоматические выключатели 70

Плавкие вставки (предохранители) ППНИ 182

Предохранители-выключатели-разъединители (ПВР) 189

Выключатели-разъединители 196

Выключатели нагрузки 211

2

ARMAT

ВОЗДУШНЫЕ АВТОМАТИЧЕСКИЕ ВЫКЛЮЧАТЕЛИ

Воздушные автоматические выключатели ARMAT нового поколения разработаны с учетом требований высокопроизводительной и безопасной эксплуатации современных электрических систем. Продукция создавалась на основе концепций энергоэффективности и модульности, цифровизации, автоматизации и вариативности типоразмеров.

В линейке воздушных выключателей серии ARMAT представлены блоки управления различных форм и решений, обеспечивающие надежную защиту и различные интеллектуальные функции распределения электроэнергии.

Вся линейка силовых автоматических выключателей ARMAT (воздушных и в литом корпусе) производится на современном, полностью автоматизированном предприятии, с постоянным контролем качества.

Приоритетная задача IEK GROUP – максимальный уровень качества поставляемого оборудования.

Электротехническая продукция IEK тщательно тестируется как в независимых лабораториях, так и в собственной лаборатории IEK GROUP в Москве. Для воздушных автоматических выключателей ARMAT предусмотрена многоступенчатая система контроля на всех этапах производства и поставки.

Мы уверены в высоком качестве и надежности силовых выключателей линейки ARMAT – вот почему гарантийный срок на них составляет 5 лет.

Воздушные автоматические выключатели ARMAT производятся как выдвижного, так и фиксированного исполнения, в 3- и 4-полюсных версиях. Рассчитаны на номинальный ток от 630 до 6300 А.

Базовый комплект поставки воздушного автоматического выключателя ARMAT включает в себя:

- реле включения (230 В);
- реле отключения (230 В);
- мотор-привод (230 В);
- набор из шести переключающих контактов сигнализации положения главных контактов;
- дополнительный переключающий контакт сигнализации аварийного срабатывания расцепителя защиты;
- модуль питания (230 В), при выборе расцепителей TY и TT;
- модуль связи (Modbus RTU), при выборе расцепителей TY и TT;
- фиксированная часть выдвижного исполнения (при выборе выдвижного исполнения);
- контакт положения выдвижного выключателя в корзине (в версиях автоматических выключателей, ввезеных с июля 2023 г.).

Воздушные автоматические выключатели ARMAT выпускаются в семи типоразмерах. Это позволяет подобрать решение под различные требования технической документации, не переплачивая за избыточные возможности и характеристики.

Преимущества

- I_{cs} = 100 %I_{cu}.
- Три типа расцепителей.
- Работа по протоколу Modbus.
- Стабильная работа внутри НКУ.
- Унифицированная система аксессуаров.

Функции электронных расцепителей воздушных автоматических выключателей ARMAT

Функции расцепителей				TD	TY	TT
Защитные функции	От перегрузки (*L*)		I^2t	+	+	+
			It	–	+	+
			I^4t	–	+	+
	От КЗ с выдержкой времени (*S*)			+	+	+
	От КЗ мгновенная (*I*)			+	+	+
	От замыкания на землю (*G*)			–	+	+
	Защита N-проводника[1)]			+	+	+
	MCR[2)]			+	+	+
	HSIOC[3)]			+	+	+
Функции измерения	Ток	Фазного полюса		+	+	+
		Нейтрального полюса		+	+	+
		На землю (I_g)		–	+	+
		Среднее значение (I_{avg})		+	+	+
		Дисбаланс (I_{unb})		+	+	+
	Напряжение	Фазное		–	–	+
		Линейное		–	–	+
		Среднее значение	Фазное (U_{avg})	–	–	+
			Линейное (V_{avg})	–	–	+
	Мощность	Активная		–	–	+
		Реактивная		–	–	+
		Полная		–	–	+
	cos φ			–	–	+
	Частота			–	–	+
Диагностика состояния	Тест расцепления			+	+	+
	Контроль цепей защиты	Цепь «MCU – датчики тока»		+	+	+
		Цепь «MCU – независимый расцепитель»		+	+	+
	Контроль температуры расцепителя			+	+	+
	Износ[4)]	Общий		+	+	+
		Механический		–	+	+
		Электрический		–	+	+
	Оставшийся ресурс			–	+	+
Управление техническим обслуживанием	Напоминание о техническом обслуживании вспомогательной цепи			+	+	+
	Напоминание о техническом обслуживании MCU			+	+	+
	Напоминание о техническом обслуживании выключателя			+	+	+

Функции расцепителей		TD	TY	TT
Управление данными	Запись последних аварий	1	10	10
	Запись последних предупреждений	–	10	10
	Запись историй операций	–	25	100
	Запись состояния выключателя	–	+	+
	Текущая история работы	–	+	+
	Запись минимума и максимума измеряемых величин	–	+	+
Связь	USB[5]	+	+	+
	Modbus RTU	–	+	+
	Modbus TCP	–	–	Опционально
Дисплей		8-сегментный; 2 строки по 4 символа	LCD монохромный: 64×128 dpi	LCD сенсорный цветной: 320×480 dpi
Внутренние часы		–	+	+
Язык интерфейса		–	Английский	Английский
Электропитание		• Питание от защищаемой сети от встроенных трансформаторов тока. При протекании совокупно в трех фазах тока не менее 25 % от номинального; • вспомогательное питание от внешнего источника оперативного питания (клеммы 1–2 вторичных цепей); • дополнительное резервное питание от внешнего источника от встроенного модуля PSM (для TY- и TT- микропроцессорных расцепителей); • USB-разъем[5]; • питание электронного расцепителя TT может осуществляться через модуль измерения напряжения (клеммы 17, 18, 19, 20 вторичных цепей).		

[1] Защита N-проводника для 4P-исполнений.

[2] Функция MCR (расцепитель тока включения) вызывает расцепление выключателя в случае, если во время операции включения ток превысит значение тока срабатывания. Данная функция отключается после завершения включения выключателя или через 100 мс после подачи электропитания на электронный расцепитель. Когда выключатель находится во включенном положении, функция не действует. В отсутствие вспомогательного питания на клеммах вторичных цепей (клеммы 1 и 2) работоспособность функции не обеспечивается.

[3] Функция HSIOC предназначена для размыкания цепи при протекании тока более I_{cw}.

[4] Износ рассчитывается на основании математической модели учета циклов замыкания-размыкания, величины токов при размыкании, уровня отключающей способности и типоразмера аппарата.

[5] USB-разъем используется в качестве автономного питания при настройке ACB в наладке при обесточенном состоянии выключателя.

Для заказа воздушного автоматического выключателя ARMAT используйте артикул, который содержит основные сведения об изделии. Пример ниже.

Расшифровка артикула

AR - ACB - 3 V A - 055 - 1600A - TD CF

AR	Наименование линейки: ARMAT
ACB	Тип изделия: воздушные автоматические выключатели
3	Количество полюсов: 3 или 4
V	Исполнение: V - выдвижной, F – фиксированный
A	Типоразмер: A...H
055	Отключающая способность (в рамках типоразмера)
1600A	Номинальный ток: 630–6300 А (в рамках типоразмера)
TD	Тип расцепителя: TD – стандартный, TY – профессиональный, TT – продвинутый
CF	Комплектация: с комплектом управления аксессуаров 230 В

Вы можете воспользоваться конфигуратором на сайте iek.ru и подобрать необходимый артикул по заданным параметрам. Кроме того, вы всегда можете обратиться к нам за помощью в подборе оборудования, в том числе нестандартного исполнения.

iek.ru

Контакты техподдержки

Конфигуратор подбора силового автоматического выключателя ARMAT

Для упрощения работ по подготовке проектной документации в наименования воздушных автоматических выключателей ARMAT введен код исполнения, расшифровка которого представлена ниже.

Расшифровка кода исполнения

AR - A X_1 X_2 XX_3 XX_4 X_5P X_6 XX_7

AR	Наименование линейки ARMAT
A	Воздушные автоматические выключатели (ACB)
X_1	Типоразмер: 2 – B, 3 – D, 4 – F, 5 – H, 6 – G
X_2	Отключающая способность: C – 55 кА, N – 66 кА, S – 85 кА, H – 100 кА, V – 125 кА, Y – 135 кА, X – 150 кА
XX_3	Тип расцепителя: TD – стандартный, TY – профессиональный, TT – продвинутый
XX_4	Номинальный ток: 06 – 630 А, 08 – 800 А, 10 – 1000 А, 16 – 1600 А, 20 – 2000 А, 25 – 2500 А, 32 – 3200 А, 40– 4000 А, 50 – 5000 А, 63 – 6300 А
X_5P	Количество полюсов: 3 – трехполюсный, 4 – четырехполюсный
X_6	Исполнение: W – выдвижное, F – стационарное
XX_7	Возможность ориентации коннекторов: HR/VR – вертикальная и горизонтальная, VR – только вертикальная

Технические характеристики

Воздушные автоматические выключатели ARMAT по своим техническим характеристикам соответствуют самым строгим требованиям к современным системам энергообеспечения.

Наименование показателя			Типоразмер					
			A2 (A – до 1600 A; B – до 2000 A)			A3 (D)		
Ряд номинальных токов в типоразмере I_n, A			630, 800, 1000, 1250, 1600, 2000			800, 1000, 1250, 1600, 2000, 2500[1)]		
Род тока			Переменный					
Номинальная частота, Гц			50, 60					
Номинальное рабочее напряжение U_e, В			400/690					
Номинальное напряжение изоляции U_i, В			1250					
Номинальное импульсное выдерживаемое напряжение U_{imp}, кВ			12					
Электрическая прочность изоляции в течение минуты, В			3500					
Количество полюсов			3, 4					
Номинальный ток нейтрального полюса			I_n					
Категория селективности			B					
Номинальная предельная отключающая способность I_{cu}, кА		400/415 В	55	66	85	66	85	100
		440 В	55	66	85	66	85	100
		500/690 В	50	66	66	66	85	85
Номинальная рабочая отключающая способность I_{cs}, кА		400/415 В	55	66	85	66	85	100
		440 В	55	66	85	66	85	100
		500/690 В	50	66	66	66	85	85
Номинальный кратковременно выдерживаемый ток I_{cw} в течение 1 с, кА		400/415 В	55	66	66 (75/0,5 с)	66	85	85
		440 В	55	66	66 (75/0,5 с)	66	85	85
		500/690 В	50	66	66	66	85	85
Номинальная наибольшая включающая способность I_{cm}, кА		400/415 В	121	145	187	145	187	220
		440 В	121	145	187	145	187	220
		500/690 В	105	145	145	145	187	187
Время отключения, мс			<30[1)]					
Время включения, мс			<70					
Механическая износостойкость, тысяч циклов			25			25	20	20
Коммутационная износостойкость, тысяч циклов		400/415 В	10		10	10		
		440 В	9		9	9		
		500/690 В	8		8	8		
Степень защиты			Со стороны лицевой панели – IP20					
			Со стороны выводов – IP00					
Диапазон рабочих температур, °C			–25[2)]...+70					
Относительная влажность воздуха, %, не более		При 20 °C	90					
		При 40 °C	50					
Группа механического исполнения по ГОСТ 17516.1			M3					
Степень загрязнения окружающей среды			3					
Высота над уровнем моря, м, не более			2000					
Рабочее положение			Вертикальное					
Габаритные размеры, мм	Типоразмер		B до 1600 A, B			D		
	Выдвижного исполнения	3P	Ш	В	Г	Ш	В	Г
			285	435	390	330	435	390
		4P	365	435	390	425	435	390
	Стационарного исполнения	3P	310	394	293	355	394	294
		4P	390	394	293	450	394	294

Окончание таблицы см. на стр. 10

Начало таблицы см. на стр. 9

Наименование показателя			Типоразмер								
			A4 (F)			A5 (G)			A6 (H)		
Ряд номинальных токов в типоразмере I_n, А			2500, 3200, 4000			4000, 5000			4000, 5000, 6300		
Род тока			Переменный								
Номинальная частота, Гц			50, 60								
Номинальное рабочее напряжение U_e, В			400/690								
Номинальное напряжение изоляции U_i, В			1250								
Номинальное импульсное выдерживаемое напряжение U_{imp}, кВ			12								
Электрическая прочность изоляции в течение минуты, В			3500								
Количество полюсов			3, 4								
Номинальный ток нейтрального полюса			I_n								
Категория селективности			B								
Номинальная предельная отключающая способность I_{cu}, кА		400/415 В	85	100	125	125	135		125	150	
		440 В	85	100	125	125	135		125	150	
		500/690 В	66	85	100	85	85		100	125	
Номинальная рабочая отключающая способность I_{cs}, кА		400/415 В	85	100	125	125	135		125	150	
		440 В	85	100	125	125	135		125	150	
		500/690 В	66	85	100	85	100		100	125	
Номинальный кратковременно выдерживаемый ток I_{cw} в течение 1 с, кА		400/415 В	85	100	100	100	125		125	135	
		440 В	85	100	100	100	125		125	135	
		500/690 В	66	85	100	85	100		100	125	
Номинальная наибольшая включающая способность I_{cm}, кА		400/415 В	187	220	275	275	297		275	330	
		440 В	187	220	275	275	297		275	330	
		500/690 В	145	187	220	187	220		220	275	
Время отключения, мс			<30*								
Время включения, мс			<70								
Механическая износостойкость, тысяч циклов			15			12,5			12,5		
Коммутационная износостойкость, тысяч циклов		400/415 В	6			5			3	1	
		440 В	6			5			3	1	
		500/690 В	4			3			2	1	
Степень защиты			Со стороны лицевой панели – IP20								
			Со стороны выводов – IP00								
Диапазон рабочих температур, °С			–25**...+70								
Относительная влажность воздуха, %, не более		При 20 °С	90								
		При 40 °С	50								
Группа механического исполнения по ГОСТ 17516.1			М3								
Степень загрязнения окружающей среды			3								
Высота над уровнем моря, м, не более			2000								
Рабочее положение			Вертикальное								
Габаритные размеры, мм	Типоразмер		F			G			H		
	Выдвижного исполнения	3P	Ш	В	Г	Ш	В	Г	Ш	В	Г
			401	435	390	580	435	390	740	475	390
		4P	514	435	390	760	435	390	966	475	390
	Стационарного исполнения	3P	426	394	294	605	394	293	765	394	294
		4P	539	394	294	785	394	293	991	394	294

* Время отключения: менее 30 мс (при токе короткого замыкания $I > I_{cw}$), менее 60 мс (при токе короткого замыкания $I < I_{cw}$).

** Автоматические выключатели с расцепителем TD с расширенным диапазоном температуры эксплуатации до –40 °С.

Воздушные автоматические выключатели

Код исполнения	Исполнение	Кол-во полюсов	Типоразмер	I_{cu}, кА	I_n, А	Тип расце-пителя	Артикул
3-полюсные, выдвижные							
AR-A2C TD06 3P W HR/VR	Выдвижной	3P	B до 1600 A	55	630	TD	AR-ACB-3VA-055-0630A-TDCF
AR-A2C TD08 3P W HR/VR	Выдвижной	3P	B до 1600 A	55	800	TD	AR-ACB-3VA-055-0800A-TDCF
AR-A2C TD10 3P W HR/VR	Выдвижной	3P	B до 1600 A	55	1000	TD	AR-ACB-3VA-055-1000A-TDCF
AR-A2C TD12 3P W HR/VR	Выдвижной	3P	B до 1600 A	55	1250	TD	AR-ACB-3VA-055-1250A-TDCF
AR-A2C TD16 3P W HR/VR	Выдвижной	3P	B до 1600 A	55	1600	TD	AR-ACB-3VA-055-1600A-TDCF
AR-A2C TY06 3P W HR/VR	Выдвижной	3P	B до 1600 A	55	630	TY	AR-ACB-3VA-055-0630A-TYCF
AR-A2C TY08 3P W HR/VR	Выдвижной	3P	B до 1600 A	55	800	TY	AR-ACB-3VA-055-0800A-TYCF
AR-A2C TY10 3P W HR/VR	Выдвижной	3P	B до 1600 A	55	1000	TY	AR-ACB-3VA-055-1000A-TYCF
AR-A2C TY12 3P W HR/VR	Выдвижной	3P	B до 1600 A	55	1250	TY	AR-ACB-3VA-055-1250A-TYCF
AR-A2C TY16 3P W HR/VR	Выдвижной	3P	B до 1600 A	55	1600	TY	AR-ACB-3VA-055-1600A-TYCF
AR-A2C TT06 3P W HR/VR	Выдвижной	3P	B до 1600 A	55	630	TT	AR-ACB-3VA-055-0630A-TTCF
AR-A2C TT08 3P W HR/VR	Выдвижной	3P	B до 1600 A	55	800	TT	AR-ACB-3VA-055-0800A-TTCF
AR-A2C TT10 3P W HR/VR	Выдвижной	3P	B до 1600 A	55	1000	TT	AR-ACB-3VA-055-1000A-TTCF
AR-A2C TT12 3P W HR/VR	Выдвижной	3P	B до 1600 A	55	1250	TT	AR-ACB-3VA-055-1250A-TTCF
AR-A2C TT16 3P W HR/VR	Выдвижной	3P	B до 1600 A	55	1600	TT	AR-ACB-3VA-055-1600A-TTCF
AR-A2N TD06 3P W HR/VR	Выдвижной	3P	B до 1600 A	66	630	TD	AR-ACB-3VA-066-0630A-TDCF
AR-A2N TD08 3P W HR/VR	Выдвижной	3P	B до 1600 A	66	800	TD	AR-ACB-3VA-066-0800A-TDCF
AR-A2N TD10 3P W HR/VR	Выдвижной	3P	B до 1600 A	66	1000	TD	AR-ACB-3VA-066-1000A-TDCF
AR-A2N TD12 3P W HR/VR	Выдвижной	3P	B до 1600 A	66	1250	TD	AR-ACB-3VA-066-1250A-TDCF
AR-A2N TD16 3P W HR/VR	Выдвижной	3P	B до 1600 A	66	1600	TD	AR-ACB-3VA-066-1600A-TDCF
AR-A2N TY06 3P W HR/VR	Выдвижной	3P	B до 1600 A	66	630	TY	AR-ACB-3VA-066-0630A-TYCF
AR-A2N TY08 3P W HR/VR	Выдвижной	3P	B до 1600 A	66	800	TY	AR-ACB-3VA-066-0800A-TYCF
AR-A2N TY10 3P W HR/VR	Выдвижной	3P	B до 1600 A	66	1000	TY	AR-ACB-3VA-066-1000A-TYCF
AR-A2N TY12 3P W HR/VR	Выдвижной	3P	B до 1600 A	66	1250	TY	AR-ACB-3VA-066-1250A-TYCF
AR-A2N TY16 3P W HR/VR	Выдвижной	3P	B до 1600 A	66	1600	TY	AR-ACB-3VA-066-1600A-TYCF
AR-A2N TT06 3P W HR/VR	Выдвижной	3P	B до 1600 A	66	630	TT	AR-ACB-3VA-066-0630A-TTCF
AR-A2N TT08 3P W HR/VR	Выдвижной	3P	B до 1600 A	66	800	TT	AR-ACB-3VA-066-0800A-TTCF
AR-A2N TT10 3P W HR/VR	Выдвижной	3P	B до 1600 A	66	1000	TT	AR-ACB-3VA-066-1000A-TTCF
AR-A2N TT12 3P W HR/VR	Выдвижной	3P	B до 1600 A	66	1250	TT	AR-ACB-3VA-066-1250A-TTCF
AR-A2N TT16 3P W HR/VR	Выдвижной	3P	B до 1600 A	66	1600	TT	AR-ACB-3VA-066-1600A-TTCF
AR-A2S TD06 3P W HR/VR	Выдвижной	3P	B	85	630	TD	AR-ACB-3VB-085-0630A-TDCF
AR-A2S TD08 3P W HR/VR	Выдвижной	3P	B	85	800	TD	AR-ACB-3VB-085-0800A-TDCF
AR-A2S TD10 3P W HR/VR	Выдвижной	3P	B	85	1000	TD	AR-ACB-3VB-085-1000A-TDCF
AR-A2S TD12 3P W HR/VR	Выдвижной	3P	B	85	1250	TD	AR-ACB-3VB-085-1250A-TDCF
AR-A2S TD16 3P W HR/VR	Выдвижной	3P	B	85	1600	TD	AR-ACB-3VB-085-1600A-TDCF
AR-A2S TD20 3P W HR/VR	Выдвижной	3P	B	85	2000	TD	AR-ACB-3VB-085-2000A-TDCF
AR-A2S TY06 3P W HR/VR	Выдвижной	3P	B	85	630	TY	AR-ACB-3VB-085-0630A-TYCF
AR-A2S TY08 3P W HR/VR	Выдвижной	3P	B	85	800	TY	AR-ACB-3VB-085-0800A-TYCF

Продолжение таблицы см. на стр. 12

Начало таблицы см. на стр. 11

Код исполнения	Исполнение	Кол-во полюсов	Типоразмер	I_{cu}, кА	I_n, А	Тип расце-пителя	Артикул
AR-A2S TY10 3P W HR/VR	Выдвижной	3P	B	85	1000	TY	AR-ACB-3VB-085-1000A-TYCF
AR-A2S TY12 3P W HR/VR	Выдвижной	3P	B	85	1250	TY	AR-ACB-3VB-085-1250A-TYCF
AR-A2S TY16 3P W HR/VR	Выдвижной	3P	B	85	1600	TY	AR-ACB-3VB-085-1600A-TYCF
AR-A2S TY20 3P W HR/VR	Выдвижной	3P	B	85	2000	TY	AR-ACB-3VB-085-2000A-TYCF
AR-A2S TT06 3P W HR/VR	Выдвижной	3P	B	85	630	TT	AR-ACB-3VB-085-0630A-TTCF
AR-A2S TT08 3P W HR/VR	Выдвижной	3P	B	85	800	TT	AR-ACB-3VB-085-0800A-TTCF
AR-A2S TT10 3P W HR/VR	Выдвижной	3P	B	85	1000	TT	AR-ACB-3VB-085-1000A-TTCF
AR-A2S TT12 3P W HR/VR	Выдвижной	3P	B	85	1250	TT	AR-ACB-3VB-085-1250A-TTCF
AR-A2S TT16 3P W HR/VR	Выдвижной	3P	B	85	1600	TT	AR-ACB-3VB-085-1600A-TTCF
AR-A2S TT20 3P W HR/VR	Выдвижной	3P	B	85	2000	TT	AR-ACB-3VB-085-2000A-TTCF
AR-A3S TD25 3P W HR/VR	Выдвижной	3P	D	85	2500	TD	AR-ACB-3VD-085-2500A-TDCF
AR-A3S TY25 3P W HR/VR	Выдвижной	3P	D	85	2500	TY	AR-ACB-3VD-085-2500A-TYCF
AR-A3S TT25 3P W HR/VR	Выдвижной	3P	D	85	2500	TT	AR-ACB-3VD-085-2500A-TTCF
AR-A4S TD25 3P W HR	Выдвижной	3P	F	85	2500	TD	AR-ACB-3VF-085-2500A-TDCF
AR-A4S TY25 3P W HR	Выдвижной	3P	F	85	2500	TY	AR-ACB-3VF-085-2500A-TYCF
AR-A4S TT25 3P W HR	Выдвижной	3P	F	85	2500	TT	AR-ACB-3VF-085-2500A-TTCF
AR-A4S TD32 3P W HR	Выдвижной	3P	F	85	3200	TD	AR-ACB-3VF-085-3200A-TDCF
AR-A4S TY32 3P W HR	Выдвижной	3P	F	85	3200	TY	AR-ACB-3VF-085-3200A-TYCF
AR-A4S TT32 3P W HR	Выдвижной	3P	F	85	3200	TT	AR-ACB-3VF-085-3200A-TTCF
AR-A4S TD40 3P W HR	Выдвижной	3P	F	85	4000	TD	AR-ACB-3VF-085-4000A-TDCF
AR-A4S TY40 3P W HR	Выдвижной	3P	F	85	4000	TY	AR-ACB-3VF-085-4000A-TYCF
AR-A4S TT40 3P W HR	Выдвижной	3P	F	85	4000	TT	AR-ACB-3VF-085-4000A-TTCF
AR-A4H TD25 3P W HR	Выдвижной	3P	F	100	2500	TD	AR-ACB-3VF-100-2500A-TDCF
AR-A4H TY25 3P W HR	Выдвижной	3P	F	100	2500	TY	AR-ACB-3VF-100-2500A-TYCF
AR-A4H TT25 3P W HR	Выдвижной	3P	F	100	2500	TT	AR-ACB-3VF-100-2500A-TTCF
AR-A4H TD32 3P W HR	Выдвижной	3P	F	100	3200	TD	AR-ACB-3VF-100-3200A-TDCF
AR-A4H TY32 3P W HR	Выдвижной	3P	F	100	3200	TY	AR-ACB-3VF-100-3200A-TYCF
AR-A4H TT32 3P W HR	Выдвижной	3P	F	100	3200	TT	AR-ACB-3VF-100-3200A-TTCF
AR-A4H TD40 3P W HR	Выдвижной	3P	F	100	4000	TD	AR-ACB-3VF-100-4000A-TDCF
AR-A4H TY40 3P W HR	Выдвижной	3P	F	100	4000	TY	AR-ACB-3VF-100-4000A-TYCF
AR-A4H TT40 3P W HR	Выдвижной	3P	F	100	4000	TT	AR-ACB-3VF-100-4000A-TTCF
AR-A4V TD25 3P W HR	Выдвижной	3P	F	125	2500	TD	AR-ACB-3VF-125-2500A-TDCF
AR-A4V TY25 3P W HR	Выдвижной	3P	F	125	2500	TY	AR-ACB-3VF-125-2500A-TYCF
AR-A4V TT25 3P W HR	Выдвижной	3P	F	125	2500	TT	AR-ACB-3VF-125-2500A-TTCF
AR-A4V TD32 3P W HR	Выдвижной	3P	F	125	3200	TD	AR-ACB-3VF-125-3200A-TDCF
AR-A4V TY32 3P W HR	Выдвижной	3P	F	125	3200	TY	AR-ACB-3VF-125-3200A-TYCF
AR-A4V TT32 3P W HR	Выдвижной	3P	F	125	3200	TT	AR-ACB-3VF-125-3200A-TTCF
AR-A4V TD40 3P W HR	Выдвижной	3P	F	125	4000	TD	AR-ACB-3VF-125-4000A-TDCF
AR-A4V TY40 3P W HR	Выдвижной	3P	F	125	4000	TY	AR-ACB-3VF-125-4000A-TYCF
AR-A4V TT40 3P W HR	Выдвижной	3P	F	125	4000	TT	AR-ACB-3VF-125-4000A-TTCF

Код исполнения	Исполнение	Кол-во полюсов	Типоразмер	I_{cu}, кА	I_n, А	Тип расце-пителя	Артикул
AR-A5V TD40 3P W VR	Выдвижной	3P	G	125	4000	TD	AR-ACB-3VG-125-4000A-TDCF
AR-A5V TD50 3P W VR	Выдвижной	3P	G	125	5000	TD	AR-ACB-3VG-125-5000A-TDCF
AR-A5V TY40 3P W VR	Выдвижной	3P	G	125	4000	TY	AR-ACB-3VG-125-4000A-TYCF
AR-A5V TY50 3P W VR	Выдвижной	3P	G	125	5000	TY	AR-ACB-3VG-125-5000A-TYCF
AR-A5V TT40 3P W VR	Выдвижной	3P	G	125	4000	TT	AR-ACB-3VG-125-4000A-TTCF
AR-A5V TT50 3P W VR	Выдвижной	3P	G	125	5000	TT	AR-ACB-3VG-125-5000A-TTCF
AR-A6V TD40 3P W VR	Выдвижной	3P	H	125	4000	TD	AR-ACB-3VH-125-4000A-TDCF
AR-A6V TD50 3P W VR	Выдвижной	3P	H	125	5000	TD	AR-ACB-3VH-125-5000A-TDCF
AR-A6V TD63 3P W VR	Выдвижной	3P	H	125	6300	TD	AR-ACB-3VH-125-6300A-TDCF
AR-A6V TY40 3P W VR	Выдвижной	3P	H	125	4000	TY	AR-ACB-3VH-125-4000A-TYCF
AR-A6V TY50 3P W VR	Выдвижной	3P	H	125	5000	TY	AR-ACB-3VH-125-5000A-TYCF
AR-A6V TY63 3P W VR	Выдвижной	3P	H	125	6300	TY	AR-ACB-3VH-125-6300A-TYCF
AR-A6V TT40 3P W VR	Выдвижной	3P	H	125	4000	TT	AR-ACB-3VH-125-4000A-TTCF
AR-A6V TT50 3P W VR	Выдвижной	3P	H	125	5000	TT	AR-ACB-3VH-125-5000A-TTCF
AR-A6V TT63 3P W VR	Выдвижной	3P	H	125	6300	TT	AR-ACB-3VH-125-6300A-TTCF
AR-A5Y TD40 3P W VR	Выдвижной	3P	G	135	4000	TD	AR-ACB-3VG-135-4000A-TDCF
AR-A5Y TD50 3P W VR	Выдвижной	3P	G	135	5000	TD	AR-ACB-3VG-135-5000A-TDCF
AR-A5Y TY40 3P W VR	Выдвижной	3P	G	135	4000	TY	AR-ACB-3VG-135-4000A-TYCF
AR-A5Y TY50 3P W VR	Выдвижной	3P	G	135	5000	TY	AR-ACB-3VG-135-5000A-TYCF
AR-A5Y TT40 3P W VR	Выдвижной	3P	G	135	4000	TT	AR-ACB-3VG-135-4000A-TTCF
AR-A5Y TT50 3P W VR	Выдвижной	3P	G	135	5000	TT	AR-ACB-3VG-135-5000A-TTCF
AR-A6X TD40 3P W VR	Выдвижной	3P	H	150	4000	TD	AR-ACB-3VH-150-4000A-TDCF
AR-A6X TD50 3P W VR	Выдвижной	3P	H	150	5000	TD	AR-ACB-3VH-150-5000A-TDCF
AR-A6X TD63 3P W VR	Выдвижной	3P	H	150	6300	TD	AR-ACB-3VH-150-6300A-TDCF
AR-A6X TY40 3P W VR	Выдвижной	3P	H	150	4000	TY	AR-ACB-3VH-150-4000A-TYCF
AR-A6X TY50 3P W VR	Выдвижной	3P	H	150	5000	TY	AR-ACB-3VH-150-5000A-TYCF
AR-A6X TY63 3P W VR	Выдвижной	3P	H	150	6300	TY	AR-ACB-3VH-150-6300A-TYCF
AR-A6X TT40 3P W VR	Выдвижной	3P	H	150	4000	TT	AR-ACB-3VH-150-4000A-TTCF
AR-A6X TT50 3P W VR	Выдвижной	3P	H	150	5000	TT	AR-ACB-3VH-150-5000A-TTCF
AR-A6X TT63 3P W VR	Выдвижной	3P	H	150	6300	TT	AR-ACB-3VH-150-6300A-TTCF
3-полюсные, стационарные							
AR-A2C TD06 3P F HR	Стационарный	3P	B до 1600 A	55	630	TD	AR-ACB-3FA-055-0630A-TDCF
AR-A2C TD08 3P F HR	Стационарный	3P	B до 1600 A	55	800	TD	AR-ACB-3FA-055-0800A-TDCF
AR-A2C TD10 3P F HR	Стационарный	3P	B до 1600 A	55	1000	TD	AR-ACB-3FA-055-1000A-TDCF
AR-A2C TD12 3P F HR	Стационарный	3P	B до 1600 A	55	1250	TD	AR-ACB-3FA-055-1250A-TDCF
AR-A2C TD16 3P F HR	Стационарный	3P	B до 1600 A	55	1600	TD	AR-ACB-3FA-055-1600A-TDCF
AR-A2C TY06 3P F HR	Стационарный	3P	B до 1600 A	55	630	TY	AR-ACB-3FA-055-0630A-TYCF
AR-A2C TY08 3P F HR	Стационарный	3P	B до 1600 A	55	800	TY	AR-ACB-3FA-055-0800A-TYCF
AR-A2C TY10 3P F HR	Стационарный	3P	B до 1600 A	55	1000	TY	AR-ACB-3FA-055-1000A-TYCF
AR-A2C TY12 3P F HR	Стационарный	3P	B до 1600 A	55	1250	TY	AR-ACB-3FA-055-1250A-TYCF

Продолжение таблицы см. на стр. 14

Начало таблицы см. на стр. 11

Код исполнения	Исполнение	Кол-во полюсов	Типоразмер	I_{cu}, кА	I_n, А	Тип расце-пителя	Артикул
AR-A2C TY16 3P F HR	Стационарный	3P	B до 1600 A	55	1600	TY	AR-ACB-3FA-055-1600A-TYCF
AR-A2C TT06 3P F HR	Стационарный	3P	B до 1600 A	55	630	TT	AR-ACB-3FA-055-0630A-TTCF
AR-A2C TT08 3P F HR	Стационарный	3P	B до 1600 A	55	800	TT	AR-ACB-3FA-055-0800A-TTCF
AR-A2C TT10 3P F HR	Стационарный	3P	B до 1600 A	55	1000	TT	AR-ACB-3FA-055-1000A-TTCF
AR-A2C TT12 3P F HR	Стационарный	3P	B до 1600 A	55	1250	TT	AR-ACB-3FA-055-1250A-TTCF
AR-A2C TT16 3P F HR	Стационарный	3P	B до 1600 A	55	1600	TT	AR-ACB-3FA-055-1600A-TTCF
AR-A2N TD06 3P F HR	Стационарный	3P	B до 1600 A	66	630	TD	AR-ACB-3FA-066-0630A-TDCF
AR-A2N TD08 3P F HR	Стационарный	3P	B до 1600 A	66	800	TD	AR-ACB-3FA-066-0800A-TDCF
AR-A2N TD10 3P F HR	Стационарный	3P	B до 1600 A	66	1000	TD	AR-ACB-3FA-066-1000A-TDCF
AR-A2N TD12 3P F HR	Стационарный	3P	B до 1600 A	66	1250	TD	AR-ACB-3FA-066-1250A-TDCF
AR-A2N TD16 3P F HR	Стационарный	3P	B до 1600 A	66	1600	TD	AR-ACB-3FA-066-1600A-TDCF
AR-A2N TY06 3P F HR	Стационарный	3P	B до 1600 A	66	630	TY	AR-ACB-3FA-066-0630A-TYCF
AR-A2N TY08 3P F HR	Стационарный	3P	B до 1600 A	66	800	TY	AR-ACB-3FA-066-0800A-TYCF
AR-A2N TY10 3P F HR	Стационарный	3P	B до 1600 A	66	1000	TY	AR-ACB-3FA-066-1000A-TYCF
AR-A2N TY12 3P F HR	Стационарный	3P	B до 1600 A	66	1250	TY	AR-ACB-3FA-066-1250A-TYCF
AR-A2N TY16 3P F HR	Стационарный	3P	B до 1600 A	66	1600	TY	AR-ACB-3FA-066-1600A-TYCF
AR-A2N TT06 3P F HR	Стационарный	3P	B до 1600 A	66	630	TT	AR-ACB-3FA-066-0630A-TTCF
AR-A2N TT08 3P F HR	Стационарный	3P	B до 1600 A	66	800	TT	AR-ACB-3FA-066-0800A-TTCF
AR-A2N TT10 3P F HR	Стационарный	3P	B до 1600 A	66	1000	TT	AR-ACB-3FA-066-1000A-TTCF
AR-A2N TT12 3P F HR	Стационарный	3P	B до 1600 A	66	1250	TT	AR-ACB-3FA-066-1250A-TTCF
AR-A2N TT16 3P F HR	Стационарный	3P	B до 1600 A	66	1600	TT	AR-ACB-3FA-066-1600A-TTCF
AR-A2S TD06 3P F HR	Стационарный	3P	B	85	630	TD	AR-ACB-3FB-085-0630A-TDCF
AR-A2S TD08 3P F HR	Стационарный	3P	B	85	800	TD	AR-ACB-3FB-085-0800A-TDCF
AR-A2S TD10 3P F HR	Стационарный	3P	B	85	1000	TD	AR-ACB-3FB-085-1000A-TDCF
AR-A2S TD12 3P F HR	Стационарный	3P	B	85	1250	TD	AR-ACB-3FB-085-1250A-TDCF
AR-A2S TD16 3P F HR	Стационарный	3P	B	85	1600	TD	AR-ACB-3FB-085-1600A-TDCF
AR-A2S TD20 3P F HR	Стационарный	3P	B	85	2000	TD	AR-ACB-3FB-085-2000A-TDCF
AR-A2S TY06 3P F HR	Стационарный	3P	B	85	630	TY	AR-ACB-3FB-085-0630A-TYCF
AR-A2S TY08 3P F HR	Стационарный	3P	B	85	800	TY	AR-ACB-3FB-085-0800A-TYCF
AR-A2S TY10 3P F HR	Стационарный	3P	B	85	1000	TY	AR-ACB-3FB-085-1000A-TYCF
AR-A2S TY12 3P F HR	Стационарный	3P	B	85	1250	TY	AR-ACB-3FB-085-1250A-TYCF
AR-A2S TY16 3P F HR	Стационарный	3P	B	85	1600	TY	AR-ACB-3FB-085-1600A-TYCF
AR-A2S TY20 3P F HR	Стационарный	3P	B	85	2000	TY	AR-ACB-3FB-085-2000A-TYCF
AR-A2S TT06 3P F HR	Стационарный	3P	B	85	630	TT	AR-ACB-3FB-085-0630A-TTCF
AR-A2S TT08 3P F HR	Стационарный	3P	B	85	800	TT	AR-ACB-3FB-085-0800A-TTCF
AR-A2S TT10 3P F HR	Стационарный	3P	B	85	1000	TT	AR-ACB-3FB-085-1000A-TTCF
AR-A2S TT12 3P F HR	Стационарный	3P	B	85	1250	TT	AR-ACB-3FB-085-1250A-TTCF
AR-A2S TT16 3P F HR	Стационарный	3P	B	85	1600	TT	AR-ACB-3FB-085-1600A-TTCF
AR-A2S TT20 3P F HR	Стационарный	3P	B	85	2000	TT	AR-ACB-3FB-085-2000A-TTCF
AR-A3S TD25 3P F HR/VR	Стационарный	3P	D	85	2500	TD	AR-ACB-3FD-085-2500A-TDCF

Код исполнения	Исполнение	Кол-во полюсов	Типоразмер	I_{cu}, кА	I_n, А	Тип расце-пителя	Артикул
AR-A3S TY25 3P F HR/VR	Стационарный	3P	D	85	2500	TY	AR-ACB-3FD-085-2500A-TYCF
AR-A3S TT25 3P F HR/VR	Стационарный	3P	D	85	2500	TT	AR-ACB-3FD-085-2500A-TTCF
AR-A4S TD25 3P F HR	Стационарный	3P	F	85	2500	TD	AR-ACB-3FF-085-2500A-TDCF
AR-A4S TY25 3P F HR	Стационарный	3P	F	85	2500	TY	AR-ACB-3FF-085-2500A-TYCF
AR-A4S TT25 3P F HR	Стационарный	3P	F	85	2500	TT	AR-ACB-3FF-085-2500A-TTCF
AR-A4S TD32 3P F HR	Стационарный	3P	F	85	3200	TD	AR-ACB-3FF-085-3200A-TDCF
AR-A4S TY32 3P F HR	Стационарный	3P	F	85	3200	TY	AR-ACB-3FF-085-3200A-TYCF
AR-A4S TT32 3P F HR	Стационарный	3P	F	85	3200	TT	AR-ACB-3FF-085-3200A-TTCF
AR-A4S TD40 3P F HR	Стационарный	3P	F	85	4000	TD	AR-ACB-3FF-085-4000A-TDCF
AR-A4S TY40 3P F HR	Стационарный	3P	F	85	4000	TY	AR-ACB-3FF-085-4000A-TYCF
AR-A4S TT40 3P F HR	Стационарный	3P	F	85	4000	TT	AR-ACB-3FF-085-4000A-TTCF
AR-A4H TD25 3P F HR	Стационарный	3P	F	100	2500	TD	AR-ACB-3FF-100-2500A-TDCF
AR-A4H TY25 3P F HR	Стационарный	3P	F	100	2500	TY	AR-ACB-3FF-100-2500A-TYCF
AR-A4H TT25 3P F HR	Стационарный	3P	F	100	2500	TT	AR-ACB-3FF-100-2500A-TTCF
AR-A4H TD32 3P F HR	Стационарный	3P	F	100	3200	TD	AR-ACB-3FF-100-3200A-TDCF
AR-A4H TY32 3P F HR	Стационарный	3P	F	100	3200	TY	AR-ACB-3FF-100-3200A-TYCF
AR-A4H TT32 3P F HR	Стационарный	3P	F	100	3200	TT	AR-ACB-3FF-100-3200A-TTCF
AR-A4H TD40 3P F HR	Стационарный	3P	F	100	4000	TD	AR-ACB-3FF-100-4000A-TDCF
AR-A4H TY40 3P F HR	Стационарный	3P	F	100	4000	TY	AR-ACB-3FF-100-4000A-TYCF
AR-A4H TT40 3P F HR	Стационарный	3P	F	100	4000	TT	AR-ACB-3FF-100-4000A-TTCF
AR-A4V TD25 3P F HR	Стационарный	3P	F	125	2500	TD	AR-ACB-3FF-125-2500A-TDCF
AR-A4V TY25 3P F HR	Стационарный	3P	F	125	2500	TY	AR-ACB-3FF-125-2500A-TYCF
AR-A4V TT25 3P F HR	Стационарный	3P	F	125	2500	TT	AR-ACB-3FF-125-2500A-TTCF
AR-A4V TD32 3P F HR	Стационарный	3P	F	125	3200	TD	AR-ACB-3FF-125-3200A-TDCF
AR-A4V TY32 3P F HR	Стационарный	3P	F	125	3200	TY	AR-ACB-3FF-125-3200A-TYCF
AR-A4V TT32 3P F HR	Стационарный	3P	F	125	3200	TT	AR-ACB-3FF-125-3200A-TTCF
AR-A4V TD40 3P F HR	Стационарный	3P	F	125	4000	TD	AR-ACB-3FF-125-4000A-TDCF
AR-A4V TY40 3P F HR	Стационарный	3P	F	125	4000	TY	AR-ACB-3FF-125-4000A-TYCF
AR-A4V TT40 3P F HR	Стационарный	3P	F	125	4000	TT	AR-ACB-3FF-125-4000A-TTCF
AR-A5V TD40 3P F VR	Стационарный	3P	G	125	4000	TD	AR-ACB-3FG-125-4000A-TDCF
AR-A5V TD50 3P F VR	Стационарный	3P	G	125	5000	TD	AR-ACB-3FG-125-5000A-TDCF
AR-A5V TY40 3P F VR	Стационарный	3P	G	125	4000	TY	AR-ACB-3FG-125-4000A-TYCF
AR-A5V TY50 3P F VR	Стационарный	3P	G	125	5000	TY	AR-ACB-3FG-125-5000A-TYCF
AR-A5V TT40 3P F VR	Стационарный	3P	G	125	4000	TT	AR-ACB-3FG-125-4000A-TTCF
AR-A5V TT50 3P F VR	Стационарный	3P	G	125	5000	TT	AR-ACB-3FG-125-5000A-TTCF
AR-A6V TD40 3P F VR	Стационарный	3P	H	125	4000	TD	AR-ACB-3FH-125-4000A-TDCF
AR-A6V TD50 3P F VR	Стационарный	3P	H	125	5000	TD	AR-ACB-3FH-125-5000A-TDCF
AR-A6V TD63 3P F VR	Стационарный	3P	H	125	6300	TD	AR-ACB-3FH-125-6300A-TDCF
AR-A6V TY40 3P F VR	Стационарный	3P	H	125	4000	TY	AR-ACB-3FH-125-4000A-TYCF
AR-A6V TY50 3P F VR	Стационарный	3P	H	125	5000	TY	AR-ACB-3FH-125-5000A-TYCF

Продолжение таблицы см. на стр. 16

Начало таблицы см. на стр. 11

Код исполнения	Исполнение	Кол-во полюсов	Типоразмер	I_{cu}, кА	I_n, А	Тип расце-пителя	Артикул
AR-A6V TY63 3P F VR	Стационарный	3P	H	125	6300	TY	AR-ACB-3FH-125-6300A-TYCF
AR-A6V TT40 3P F VR	Стационарный	3P	H	125	4000	TT	AR-ACB-3FH-125-4000A-TTCF
AR-A6V TT50 3P F VR	Стационарный	3P	H	125	5000	TT	AR-ACB-3FH-125-5000A-TTCF
AR-A6V TT63 3P F VR	Стационарный	3P	H	125	6300	TT	AR-ACB-3FH-125-6300A-TTCF
AR-A5Y TD40 3P F VR	Стационарный	3P	G	135	4000	TD	AR-ACB-3FG-135-4000A-TDCF
AR-A5Y TD50 3P F VR	Стационарный	3P	G	135	5000	TD	AR-ACB-3FG-135-5000A-TDCF
AR-A5Y TY40 3P F VR	Стационарный	3P	G	135	4000	TY	AR-ACB-3FG-135-4000A-TYCF
AR-A5Y TY50 3P F VR	Стационарный	3P	G	135	5000	TY	AR-ACB-3FG-135-5000A-TYCF
AR-A5Y TT40 3P F VR	Стационарный	3P	G	135	4000	TT	AR-ACB-3FG-135-4000A-TTCF
AR-A5Y TT50 3P F VR	Стационарный	3P	G	135	5000	TT	AR-ACB-3FG-135-5000A-TTCF
AR-A6X TD63 3P F VR	Стационарный	3P	H	150	6300	TD	AR-ACB-3FH-150-6300A-TDCF
AR-A6X TY63 3P F VR	Стационарный	3P	H	150	6300	TY	AR-ACB-3FH-150-6300A-TYCF
AR-A6X TT63 3P F VR	Стационарный	3P	H	150	6300	TT	AR-ACB-3FH-150-6300A-TTCF
4-полюсные, выдвижные							
AR-A2C TD06 4P W HR/VR	Выдвижной	4P	В до 1600 А	55	630	TD	AR-ACB-4VA-055-0630A-TDCF
AR-A2C TD08 4P W HR/VR	Выдвижной	4P	В до 1600 А	55	800	TD	AR-ACB-4VA-055-0800A-TDCF
AR-A2C TD10 4P W HR/VR	Выдвижной	4P	В до 1600 А	55	1000	TD	AR-ACB-4VA-055-1000A-TDCF
AR-A2C TD12 4P W HR/VR	Выдвижной	4P	В до 1600 А	55	1250	TD	AR-ACB-4VA-055-1250A-TDCF
AR-A2C TD16 4P W HR/VR	Выдвижной	4P	В до 1600 А	55	1600	TD	AR-ACB-4VA-055-1600A-TDCF
AR-A2C TY06 4P W HR/VR	Выдвижной	4P	В до 1600 А	55	630	TY	AR-ACB-4VA-055-0630A-TYCF
AR-A2C TY08 4P W HR/VR	Выдвижной	4P	В до 1600 А	55	800	TY	AR-ACB-4VA-055-0800A-TYCF
AR-A2C TY10 4P W HR/VR	Выдвижной	4P	В до 1600 А	55	1000	TY	AR-ACB-4VA-055-1000A-TYCF
AR-A2C TY12 4P W HR/VR	Выдвижной	4P	В до 1600 А	55	1250	TY	AR-ACB-4VA-055-1250A-TYCF
AR-A2C TY16 4P W HR/VR	Выдвижной	4P	В до 1600 А	55	1600	TY	AR-ACB-4VA-055-1600A-TYCF
AR-A2C TT06 4P W HR/VR	Выдвижной	4P	В до 1600 А	55	630	TT	AR-ACB-4VA-055-0630A-TTCF
AR-A2C TT08 4P W HR/VR	Выдвижной	4P	В до 1600 А	55	800	TT	AR-ACB-4VA-055-0800A-TTCF
AR-A2C TT10 4P W HR/VR	Выдвижной	4P	В до 1600 А	55	1000	TT	AR-ACB-4VA-055-1000A-TTCF
AR-A2C TT12 4P W HR/VR	Выдвижной	4P	В до 1600 А	55	1250	TT	AR-ACB-4VA-055-1250A-TTCF
AR-A2C TT16 4P W HR/VR	Выдвижной	4P	В до 1600 А	55	1600	TT	AR-ACB-4VA-055-1600A-TTCF
AR-A2N TD06 4P W HR/VR	Выдвижной	4P	В до 1600 А	66	630	TD	AR-ACB-4VA-066-0630A-TDCF
AR-A2N TD08 4P W HR/VR	Выдвижной	4P	В до 1600 А	66	800	TD	AR-ACB-4VA-066-0800A-TDCF
AR-A2N TD10 4P W HR/VR	Выдвижной	4P	В до 1600 А	66	1000	TD	AR-ACB-4VA-066-1000A-TDCF
AR-A2N TD12 4P W HR/VR	Выдвижной	4P	В до 1600 А	66	1250	TD	AR-ACB-4VA-066-1250A-TDCF
AR-A2N TD16 4P W HR/VR	Выдвижной	4P	В до 1600 А	66	1600	TD	AR-ACB-4VA-066-1600A-TDCF
AR-A2N TY06 4P W HR/VR	Выдвижной	4P	В до 1600 А	66	630	TY	AR-ACB-4VA-066-0630A-TYCF
AR-A2N TY08 4P W HR/VR	Выдвижной	4P	В до 1600 А	66	800	TY	AR-ACB-4VA-066-0800A-TYCF
AR-A2N TY10 4P W HR/VR	Выдвижной	4P	В до 1600 А	66	1000	TY	AR-ACB-4VA-066-1000A-TYCF
AR-A2N TY12 4P W HR/VR	Выдвижной	4P	В до 1600 А	66	1250	TY	AR-ACB-4VA-066-1250A-TYCF
AR-A2N TY16 4P W HR/VR	Выдвижной	4P	В до 1600 А	66	1600	TY	AR-ACB-4VA-066-1600A-TYCF
AR-A2N TT06 4P W HR/VR	Выдвижной	4P	В до 1600 А	66	630	TT	AR-ACB-4VA-066-0630A-TTCF

Код исполнения	Исполнение	Кол-во полюсов	Типоразмер	I_{cu}, кА	I_n, А	Тип расце-пителя	Артикул
AR-A2N TT08 4P W HR/VR	Выдвижной	4P	B до 1600 A	66	800	TT	AR-ACB-4VA-066-0800A-TTCF
AR-A2N TT10 4P W HR/VR	Выдвижной	4P	B до 1600 A	66	1000	TT	AR-ACB-4VA-066-1000A-TTCF
AR-A2N TT12 4P W HR/VR	Выдвижной	4P	B до 1600 A	66	1250	TT	AR-ACB-4VA-066-1250A-TTCF
AR-A2N TT16 4P W HR/VR	Выдвижной	4P	B до 1600 A	66	1600	TT	AR-ACB-4VA-066-1600A-TTCF
AR-A2S TD06 4P W HR/VR	Выдвижной	4P	B	85	630	TD	AR-ACB-4VB-085-0630A-TDCF
AR-A2S TD08 4P W HR/VR	Выдвижной	4P	B	85	800	TD	AR-ACB-4VB-085-0800A-TDCF
AR-A2S TD10 4P W HR/VR	Выдвижной	4P	B	85	1000	TD	AR-ACB-4VB-085-1000A-TDCF
AR-A2S TD12 4P W HR/VR	Выдвижной	4P	B	85	1250	TD	AR-ACB-4VB-085-1250A-TDCF
AR-A2S TD16 4P W HR/VR	Выдвижной	4P	B	85	1600	TD	AR-ACB-4VB-085-1600A-TDCF
AR-A2S TD20 4P W HR/VR	Выдвижной	4P	B	85	2000	TD	AR-ACB-4VB-085-2000A-TDCF
AR-A2S TY06 4P W HR/VR	Выдвижной	4P	B	85	630	TY	AR-ACB-4VB-085-0630A-TYCF
AR-A2S TY08 4P W HR/VR	Выдвижной	4P	B	85	800	TY	AR-ACB-4VB-085-0800A-TYCF
AR-A2S TY10 4P W HR/VR	Выдвижной	4P	B	85	1000	TY	AR-ACB-4VB-085-1000A-TYCF
AR-A2S TY12 4P W HR/VR	Выдвижной	4P	B	85	1250	TY	AR-ACB-4VB-085-1250A-TYCF
AR-A2S TY16 4P W HR/VR	Выдвижной	4P	B	85	1600	TY	AR-ACB-4VB-085-1600A-TYCF
AR-A2S TY20 4P W HR/VR	Выдвижной	4P	B	85	2000	TY	AR-ACB-4VB-085-2000A-TYCF
AR-A2S TT06 4P W HR/VR	Выдвижной	4P	B	85	630	TT	AR-ACB-4VB-085-0630A-TTCF
AR-A2S TT08 4P W HR/VR	Выдвижной	4P	B	85	800	TT	AR-ACB-4VB-085-0800A-TTCF
AR-A2S TT10 4P W HR/VR	Выдвижной	4P	B	85	1000	TT	AR-ACB-4VB-085-1000A-TTCF
AR-A2S TT12 4P W HR/VR	Выдвижной	4P	B	85	1250	TT	AR-ACB-4VB-085-1250A-TTCF
AR-A2S TT16 4P W HR/VR	Выдвижной	4P	B	85	1600	TT	AR-ACB-4VB-085-1600A-TTCF
AR-A2S TT20 4P W HR/VR	Выдвижной	4P	B	85	2000	TT	AR-ACB-4VB-085-2000A-TTCF
AR-A3S TD25 4P W HR/VR	Выдвижной	4P	D	85	2500	TD	AR-ACB-4VD-085-2500A-TDCF
AR-A3S TY25 4P W HR/VR	Выдвижной	4P	D	85	2500	TY	AR-ACB-4VD-085-2500A-TYCF
AR-A3S TT25 4P W HR/VR	Выдвижной	4P	D	85	2500	TT	AR-ACB-4VD-085-2500A-TTCF
AR-A4S TD25 4P W HR	Выдвижной	4P	F	85	2500	TD	AR-ACB-4VF-085-2500A-TDCF
AR-A4S TY25 4P W HR	Выдвижной	4P	F	85	2500	TY	AR-ACB-4VF-085-2500A-TYCF
AR-A4S TT25 4P W HR	Выдвижной	4P	F	85	2500	TT	AR-ACB-4VF-085-2500A-TTCF
AR-A4S TD32 4P W HR	Выдвижной	4P	F	85	3200	TD	AR-ACB-4VF-085-3200A-TDCF
AR-A4S TY32 4P W HR	Выдвижной	4P	F	85	3200	TY	AR-ACB-4VF-085-3200A-TYCF
AR-A4S TT32 4P W HR	Выдвижной	4P	F	85	3200	TT	AR-ACB-4VF-085-3200A-TTCF
AR-A4S TD40 4P W HR	Выдвижной	4P	F	85	4000	TD	AR-ACB-4VF-085-4000A-TDCF
AR-A4S TY40 4P W HR	Выдвижной	4P	F	85	4000	TY	AR-ACB-4VF-085-4000A-TYCF
AR-A4S TT40 4P W HR	Выдвижной	4P	F	85	4000	TT	AR-ACB-4VF-085-4000A-TTCF
AR-A4H TD25 4P W HR	Выдвижной	4P	F	100	2500	TD	AR-ACB-4VF-100-2500A-TDCF
AR-A4H TY25 4P W HR	Выдвижной	4P	F	100	2500	TY	AR-ACB-4VF-100-2500A-TYCF
AR-A4H TT25 4P W HR	Выдвижной	4P	F	100	2500	TT	AR-ACB-4VF-100-2500A-TTCF
AR-A4H TD32 4P W HR	Выдвижной	4P	F	100	3200	TD	AR-ACB-4VF-100-3200A-TDCF
AR-A4H TY32 4P W HR	Выдвижной	4P	F	100	3200	TY	AR-ACB-4VF-100-3200A-TYCF
AR-A4H TT32 4P W HR	Выдвижной	4P	F	100	3200	TT	AR-ACB-4VF-100-3200A-TTCF

Продолжение таблицы см. на стр. 18

Начало таблицы см. на стр. 11

Код исполнения	Исполнение	Кол-во полюсов	Типоразмер	I_{cu}, кА	I_n, А	Тип расце-пителя	Артикул
AR-A4H TD40 4P W HR	Выдвижной	4P	F	100	4000	TD	AR-ACB-4VF-100-4000A-TDCF
AR-A4H TY40 4P W HR	Выдвижной	4P	F	100	4000	TY	AR-ACB-4VF-100-4000A-TYCF
AR-A4H TT40 4P W HR	Выдвижной	4P	F	100	4000	TT	AR-ACB-4VF-100-4000A-TTCF
AR-A4V TD25 4P W HR	Выдвижной	4P	F	125	2500	TD	AR-ACB-4VF-125-2500A-TDCF
AR-A4V TY25 4P W HR	Выдвижной	4P	F	125	2500	TY	AR-ACB-4VF-125-2500A-TYCF
AR-A4V TT25 4P W HR	Выдвижной	4P	F	125	2500	TT	AR-ACB-4VF-125-2500A-TTCF
AR-A4V TD32 4P W HR	Выдвижной	4P	F	125	3200	TD	AR-ACB-4VF-125-3200A-TDCF
AR-A4V TY32 4P W HR	Выдвижной	4P	F	125	3200	TY	AR-ACB-4VF-125-3200A-TYCF
AR-A4V TT32 4P W HR	Выдвижной	4P	F	125	3200	TT	AR-ACB-4VF-125-3200A-TTCF
AR-A4V TD40 4P W HR	Выдвижной	4P	F	125	4000	TD	AR-ACB-4VF-125-4000A-TDCF
AR-A4V TY40 4P W HR	Выдвижной	4P	F	125	4000	TY	AR-ACB-4VF-125-4000A-TYCF
AR-A4V TT40 4P W HR	Выдвижной	4P	F	125	4000	TT	AR-ACB-4VF-125-4000A-TTCF
AR-A5V TD40 4P W VR	Выдвижной	4P	G	125	4000	TD	AR-ACB-4VG-125-4000A-TDCF
AR-A5V TD50 4P W VR	Выдвижной	4P	G	125	5000	TD	AR-ACB-4VG-125-5000A-TDCF
AR-A5V TY40 4P W VR	Выдвижной	4P	G	125	4000	TY	AR-ACB-4VG-125-4000A-TYCF
AR-A5V TY50 4P W VR	Выдвижной	4P	G	125	5000	TY	AR-ACB-4VG-125-5000A-TYCF
AR-A5V TT40 4P W VR	Выдвижной	4P	G	125	4000	TT	AR-ACB-4VG-125-4000A-TTCF
AR-A5V TT50 4P W VR	Выдвижной	4P	G	125	5000	TT	AR-ACB-4VG-125-5000A-TTCF
AR-A6V TD40 4P W VR	Выдвижной	4P	H	125	4000	TD	AR-ACB-4VH-125-4000A-TDCF
AR-A6V TD50 4P W VR	Выдвижной	4P	H	125	5000	TD	AR-ACB-4VH-125-5000A-TDCF
AR-A6V TD63 4P W VR	Выдвижной	4P	H	125	6300	TD	AR-ACB-4VH-125-6300A-TDCF
AR-A6V TY40 4P W VR	Выдвижной	4P	H	125	4000	TY	AR-ACB-4VH-125-4000A-TYCF
AR-A6V TY50 4P W VR	Выдвижной	4P	H	125	5000	TY	AR-ACB-4VH-125-5000A-TYCF
AR-A6V TY63 4P W VR	Выдвижной	4P	H	125	6300	TY	AR-ACB-4VH-125-6300A-TYCF
AR-A6V TT40 4P W VR	Выдвижной	4P	H	125	4000	TT	AR-ACB-4VH-125-4000A-TTCF
AR-A6V TT50 4P W VR	Выдвижной	4P	H	125	5000	TT	AR-ACB-4VH-125-5000A-TTCF
AR-A6V TT63 4P W VR	Выдвижной	4P	H	125	6300	TT	AR-ACB-4VH-125-6300A-TTCF
AR-A5Y TD40 4P W VR	Выдвижной	4P	G	135	4000	TD	AR-ACB-4VG-135-4000A-TDCF
AR-A5Y TD50 4P W VR	Выдвижной	4P	G	135	5000	TD	AR-ACB-4VG-135-5000A-TDCF
AR-A5Y TY40 4P W VR	Выдвижной	4P	G	135	4000	TY	AR-ACB-4VG-135-4000A-TYCF
AR-A5Y TY50 4P W VR	Выдвижной	4P	G	135	5000	TY	AR-ACB-4VG-135-5000A-TYCF
AR-A5Y TT40 4P W VR	Выдвижной	4P	G	135	4000	TT	AR-ACB-4VG-135-4000A-TTCF
AR-A5Y TT50 4P W VR	Выдвижной	4P	G	135	5000	TT	AR-ACB-4VG-135-5000A-TTCF
AR-A6X TD63 4P W VR	Выдвижной	4P	H	150	6300	TD	AR-ACB-4VH-150-6300A-TDCF
AR-A6X TY63 4P W VR	Выдвижной	4P	H	150	6300	TY	AR-ACB-4VH-150-6300A-TYCF
AR-A6X TT63 4P W VR	Выдвижной	4P	H	150	6300	TT	AR-ACB-4VH-150-6300A-TTCF
4-полюсные, стационарные							
AR-A2C TD06 4P F HR	Стационарный	4P	B до 1600 A	55	630	TD	AR-ACB-4FA-055-0630A-TDCF
AR-A2C TD08 4P F HR	Стационарный	4P	B до 1600 A	55	800	TD	AR-ACB-4FA-055-0800A-TDCF
AR-A2C TD10 4P F HR	Стационарный	4P	B до 1600 A	55	1000	TD	AR-ACB-4FA-055-1000A-TDCF

Код исполнения	Исполнение	Кол-во полюсов	Типоразмер	I_{cu}, кА	I_n, А	Тип расце-пителя	Артикул
AR-A2C TD12 4P F HR	Стационарный	4P	B до 1600 A	55	1250	TD	AR-ACB-4FA-055-1250A-TDCF
AR-A2C TD16 4P F HR	Стационарный	4P	B до 1600 A	55	1600	TD	AR-ACB-4FA-055-1600A-TDCF
AR-A2C TY06 4P F HR	Стационарный	4P	B до 1600 A	55	630	TY	AR-ACB-4FA-055-0630A-TYCF
AR-A2C TY08 4P F HR	Стационарный	4P	B до 1600 A	55	800	TY	AR-ACB-4FA-055-0800A-TYCF
AR-A2C TY10 4P F HR	Стационарный	4P	B до 1600 A	55	1000	TY	AR-ACB-4FA-055-1000A-TYCF
AR-A2C TY12 4P F HR	Стационарный	4P	B до 1600 A	55	1250	TY	AR-ACB-4FA-055-1250A-TYCF
AR-A2C TY16 4P F HR	Стационарный	4P	B до 1600 A	55	1600	TY	AR-ACB-4FA-055-1600A-TYCF
AR-A2C TT06 4P F HR	Стационарный	4P	B до 1600 A	55	630	TT	AR-ACB-4FA-055-0630A-TTCF
AR-A2C TT08 4P F HR	Стационарный	4P	B до 1600 A	55	800	TT	AR-ACB-4FA-055-0800A-TTCF
AR-A2C TT10 4P F HR	Стационарный	4P	B до 1600 A	55	1000	TT	AR-ACB-4FA-055-1000A-TTCF
AR-A2C TT12 4P F HR	Стационарный	4P	B до 1600 A	55	1250	TT	AR-ACB-4FA-055-1250A-TTCF
AR-A2C TT16 4P F HR	Стационарный	4P	B до 1600 A	55	1600	TT	AR-ACB-4FA-055-1600A-TTCF
AR-A2N TD06 4P F HR	Стационарный	4P	B до 1600 A	66	630	TD	AR-ACB-4FA-066-0630A-TDCF
AR-A2N TD08 4P F HR	Стационарный	4P	B до 1600 A	66	800	TD	AR-ACB-4FA-066-0800A-TDCF
AR-A2N TD10 4P F HR	Стационарный	4P	B до 1600 A	66	1000	TD	AR-ACB-4FA-066-1000A-TDCF
AR-A2N TD12 4P F HR	Стационарный	4P	B до 1600 A	66	1250	TD	AR-ACB-4FA-066-1250A-TDCF
AR-A2N TD16 4P F HR	Стационарный	4P	B до 1600 A	66	1600	TD	AR-ACB-4FA-066-1600A-TDCF
AR-A2N TY06 4P F HR	Стационарный	4P	B до 1600 A	66	630	TY	AR-ACB-4FA-066-0630A-TYCF
AR-A2N TY08 4P F HR	Стационарный	4P	B до 1600 A	66	800	TY	AR-ACB-4FA-066-0800A-TYCF
AR-A2N TY10 4P F HR	Стационарный	4P	B до 1600 A	66	1000	TY	AR-ACB-4FA-066-1000A-TYCF
AR-A2N TY12 4P F HR	Стационарный	4P	B до 1600 A	66	1250	TY	AR-ACB-4FA-066-1250A-TYCF
AR-A2N TY16 4P F HR	Стационарный	4P	B до 1600 A	66	1600	TY	AR-ACB-4FA-066-1600A-TYCF
AR-A2N TT06 4P F HR	Стационарный	4P	B до 1600 A	66	630	TT	AR-ACB-4FA-066-0630A-TTCF
AR-A2N TT08 4P F HR	Стационарный	4P	B до 1600 A	66	800	TT	AR-ACB-4FA-066-0800A-TTCF
AR-A2N TT10 4P F HR	Стационарный	4P	B до 1600 A	66	1000	TT	AR-ACB-4FA-066-1000A-TTCF
AR-A2N TT12 4P F HR	Стационарный	4P	B до 1600 A	66	1250	TT	AR-ACB-4FA-066-1250A-TTCF
AR-A2N TT16 4P F HR	Стационарный	4P	B до 1600 A	66	1600	TT	AR-ACB-4FA-066-1600A-TTCF
AR-A2S TD06 4P F HR	Стационарный	4P	B	85	630	TD	AR-ACB-4FB-085-0630A-TDCF
AR-A2S TD08 4P F HR	Стационарный	4P	B	85	800	TD	AR-ACB-4FB-085-0800A-TDCF
AR-A2S TD10 4P F HR	Стационарный	4P	B	85	1000	TD	AR-ACB-4FB-085-1000A-TDCF
AR-A2S TD12 4P F HR	Стационарный	4P	B	85	1250	TD	AR-ACB-4FB-085-1250A-TDCF
AR-A2S TD16 4P F HR	Стационарный	4P	B	85	1600	TD	AR-ACB-4FB-085-1600A-TDCF
AR-A2S TD20 4P F HR	Стационарный	4P	B	85	2000	TD	AR-ACB-4FB-085-2000A-TDCF
AR-A2S TY06 4P F HR	Стационарный	4P	B	85	630	TY	AR-ACB-4FB-085-0630A-TYCF
AR-A2S TY08 4P F HR	Стационарный	4P	B	85	800	TY	AR-ACB-4FB-085-0800A-TYCF
AR-A2S TY10 4P F HR	Стационарный	4P	B	85	1000	TY	AR-ACB-4FB-085-1000A-TYCF
AR-A2S TY12 4P F HR	Стационарный	4P	B	85	1250	TY	AR-ACB-4FB-085-1250A-TYCF
AR-A2S TY16 4P F HR	Стационарный	4P	B	85	1600	TY	AR-ACB-4FB-085-1600A-TYCF
AR-A2S TY20 4P F HR	Стационарный	4P	B	85	2000	TY	AR-ACB-4FB-085-2000A-TYCF
AR-A2S TT06 4P F HR	Стационарный	4P	B	85	630	TT	AR-ACB-4FB-085-0630A-TTCF

Продолжение таблицы см. на стр. 20

Начало таблицы см. на стр. 11

Код исполнения	Исполнение	Кол-во полюсов	Типоразмер	I_{cu}, кА	I_n, А	Тип расце-пителя	Артикул
AR-A2S TT08 4P F HR	Стационарный	4P	B	85	800	TT	AR-ACB-4FB-085-0800A-TTCF
AR-A2S TT10 4P F HR	Стационарный	4P	B	85	1000	TT	AR-ACB-4FB-085-1000A-TTCF
AR-A2S TT12 4P F HR	Стационарный	4P	B	85	1250	TT	AR-ACB-4FB-085-1250A-TTCF
AR-A2S TT16 4P F HR	Стационарный	4P	B	85	1600	TT	AR-ACB-4FB-085-1600A-TTCF
AR-A2S TT20 4P F HR	Стационарный	4P	B	85	2000	TT	AR-ACB-4FB-085-2000A-TTCF
AR-A3S TD25 4P F HR/VR	Стационарный	4P	D	85	2500	TD	AR-ACB-4FD-085-2500A-TDCF
AR-A3S TY25 4P F HR/VR	Стационарный	4P	D	85	2500	TY	AR-ACB-4FD-085-2500A-TYCF
AR-A3S TT25 4P F HR/VR	Стационарный	4P	D	85	2500	TT	AR-ACB-4FD-085-2500A-TTCF
AR-A4S TD25 4P F HR	Стационарный	4P	F	85	2500	TD	AR-ACB-4FF-085-2500A-TDCF
AR-A4S TY25 4P F HR	Стационарный	4P	F	85	2500	TY	AR-ACB-4FF-085-2500A-TYCF
AR-A4S TT25 4P F HR	Стационарный	4P	F	85	2500	TT	AR-ACB-4FF-085-2500A-TTCF
AR-A4S TD32 4P F HR	Стационарный	4P	F	85	3200	TD	AR-ACB-4FF-085-3200A-TDCF
AR-A4S TY32 4P F HR	Стационарный	4P	F	85	3200	TY	AR-ACB-4FF-085-3200A-TYCF
AR-A4S TT32 4P F HR	Стационарный	4P	F	85	3200	TT	AR-ACB-4FF-085-3200A-TTCF
AR-A4S TD40 4P F HR	Стационарный	4P	F	85	4000	TD	AR-ACB-4FF-085-4000A-TDCF
AR-A4S TY40 4P F HR	Стационарный	4P	F	85	4000	TY	AR-ACB-4FF-085-4000A-TYCF
AR-A4S TT40 4P F HR	Стационарный	4P	F	85	4000	TT	AR-ACB-4FF-085-4000A-TTCF
AR-A4H TD25 4P F HR	Стационарный	4P	F	100	2500	TD	AR-ACB-4FF-100-2500A-TDCF
AR-A4H TY25 4P F HR	Стационарный	4P	F	100	2500	TY	AR-ACB-4FF-100-2500A-TYCF
AR-A4H TT25 4P F HR	Стационарный	4P	F	100	2500	TT	AR-ACB-4FF-100-2500A-TTCF
AR-A4H TD32 4P F HR	Стационарный	4P	F	100	3200	TD	AR-ACB-4FF-100-3200A-TDCF
AR-A4H TY32 4P F HR	Стационарный	4P	F	100	3200	TY	AR-ACB-4FF-100-3200A-TYCF
AR-A4H TT32 4P F HR	Стационарный	4P	F	100	3200	TT	AR-ACB-4FF-100-3200A-TTCF
AR-A4H TD40 4P F HR	Стационарный	4P	F	100	4000	TD	AR-ACB-4FF-100-4000A-TDCF
AR-A4H TY40 4P F HR	Стационарный	4P	F	100	4000	TY	AR-ACB-4FF-100-4000A-TYCF
AR-A4H TT40 4P F HR	Стационарный	4P	F	100	4000	TT	AR-ACB-4FF-100-4000A-TTCF
AR-A4V TD25 4P F HR	Стационарный	4P	F	125	2500	TD	AR-ACB-4FF-125-2500A-TDCF
AR-A4V TY25 4P F HR	Стационарный	4P	F	125	2500	TY	AR-ACB-4FF-125-2500A-TYCF
AR-A4V TT25 4P F HR	Стационарный	4P	F	125	2500	TT	AR-ACB-4FF-125-2500A-TTCF
AR-A4V TD32 4P F HR	Стационарный	4P	F	125	3200	TD	AR-ACB-4FF-125-3200A-TDCF
AR-A4V TY32 4P F HR	Стационарный	4P	F	125	3200	TY	AR-ACB-4FF-125-3200A-TYCF
AR-A4V TT32 4P F HR	Стационарный	4P	F	125	3200	TT	AR-ACB-4FF-125-3200A-TTCF
AR-A4V TD40 4P F HR	Стационарный	4P	F	125	4000	TD	AR-ACB-4FF-125-4000A-TDCF
AR-A4V TY40 4P F HR	Стационарный	4P	F	125	4000	TY	AR-ACB-4FF-125-4000A-TYCF
AR-A4V TT40 4P F HR	Стационарный	4P	F	125	4000	TT	AR-ACB-4FF-125-4000A-TTCF
AR-A5V TD40 4P F VR	Стационарный	4P	G	125	4000	TD	AR-ACB-4FG-125-4000A-TDCF
AR-A5V TD50 4P F VR	Стационарный	4P	G	125	5000	TD	AR-ACB-4FG-125-5000A-TDCF
AR-A5V TY40 4P F VR	Стационарный	4P	G	125	4000	TY	AR-ACB-4FG-125-4000A-TYCF
AR-A5V TY50 4P F VR	Стационарный	4P	G	125	5000	TY	AR-ACB-4FG-125-5000A-TYCF
AR-A5V TT40 4P F VR	Стационарный	4P	G	125	4000	TT	AR-ACB-4FG-125-4000A-TTCF

Код исполнения	Исполнение	Кол-во полюсов	Типоразмер	I_{cu}, кА	I_n, А	Тип расце-пителя	Артикул
AR-A5V TT50 4P F VR	Стационарный	4P	G	125	5000	TT	AR-ACB-4FG-125-5000A-TTCF
AR-A6V TD40 4P F VR	Стационарный	4P	H	125	4000	TD	AR-ACB-4FH-125-4000A-TDCF
AR-A6V TD50 4P F VR	Стационарный	4P	H	125	5000	TD	AR-ACB-4FH-125-5000A-TDCF
AR-A6V TD63 4P F VR	Стационарный	4P	H	125	6300	TD	AR-ACB-4FH-125-6300A-TDCF
AR-A6V TY40 4P F VR	Стационарный	4P	H	125	4000	TY	AR-ACB-4FH-125-4000A-TYCF
AR-A6V TY50 4P F VR	Стационарный	4P	H	125	5000	TY	AR-ACB-4FH-125-5000A-TYCF
AR-A6V TY63 4P F VR	Стационарный	4P	H	125	6300	TY	AR-ACB-4FH-125-6300A-TYCF
AR-A6V TT40 4P F VR	Стационарный	4P	H	125	4000	TT	AR-ACB-4FH-125-4000A-TTCF
AR-A6V TT50 4P F VR	Стационарный	4P	H	125	5000	TT	AR-ACB-4FH-125-5000A-TTCF
AR-A6V TT63 4P F VR	Стационарный	4P	H	125	6300	TT	AR-ACB-4FH-125-6300A-TTCF
AR-A5Y TD40 4P F VR	Стационарный	4P	G	135	4000	TD	AR-ACB-4FG-135-4000A-TDCF
AR-A5Y TD50 4P F VR	Стационарный	4P	G	135	5000	TD	AR-ACB-4FG-135-5000A-TDCF
AR-A5Y TY40 4P F VR	Стационарный	4P	G	135	4000	TY	AR-ACB-4FG-135-4000A-TYCF
AR-A5Y TY50 4P F VR	Стационарный	4P	G	135	5000	TY	AR-ACB-4FG-135-5000A-TYCF
AR-A5Y TT40 4P F VR	Стационарный	4P	G	135	4000	TT	AR-ACB-4FG-135-4000A-TTCF
AR-A5Y TT50 4P F VR	Стационарный	4P	G	135	5000	TT	AR-ACB-4FG-135-5000A-TTCF
AR-A6X TD63 4P F VR	Стационарный	4P	H	150	6300	TD	AR-ACB-4FH-150-6300A-TDCF
AR-A6X TY63 4P F VR	Стационарный	4P	H	150	6300	TY	AR-ACB-4FH-150-6300A-TYCF
AR-A6X TT63 4P F VR	Стационарный	4P	H	150	6300	TT	AR-ACB-4FH-150-6300A-TTCF

АКСЕССУАРЫ ДЛЯ ВОЗДУШНЫХ АВТОМАТИЧЕСКИХ ВЫКЛЮЧАТЕЛЕЙ ARMAT

Повышают возможность адаптации под сложные технические решения и требования заказчиков.

Преимущества

- Комплекты из трех или четырех силовых выводов для изменения ориентации подключаемых силовых шин.
- Устройства управления (мотор-привод, реле включения и отключения) на напряжение 24 В.
- Модули для подключения к промышленным сетям диспетчеризации (Modbus TCP).
- Комплекты механической блокировки на два и три воздушных автоматических выключателя.
- Комплекты системы беспроводного контроля температуры.
- Реле отключения с функцией удержания позволяют реализовать схемы АВР при невозможности применения механической блокировки.
- Дополнительные механические и электронные устройства для широкого спектра задач.

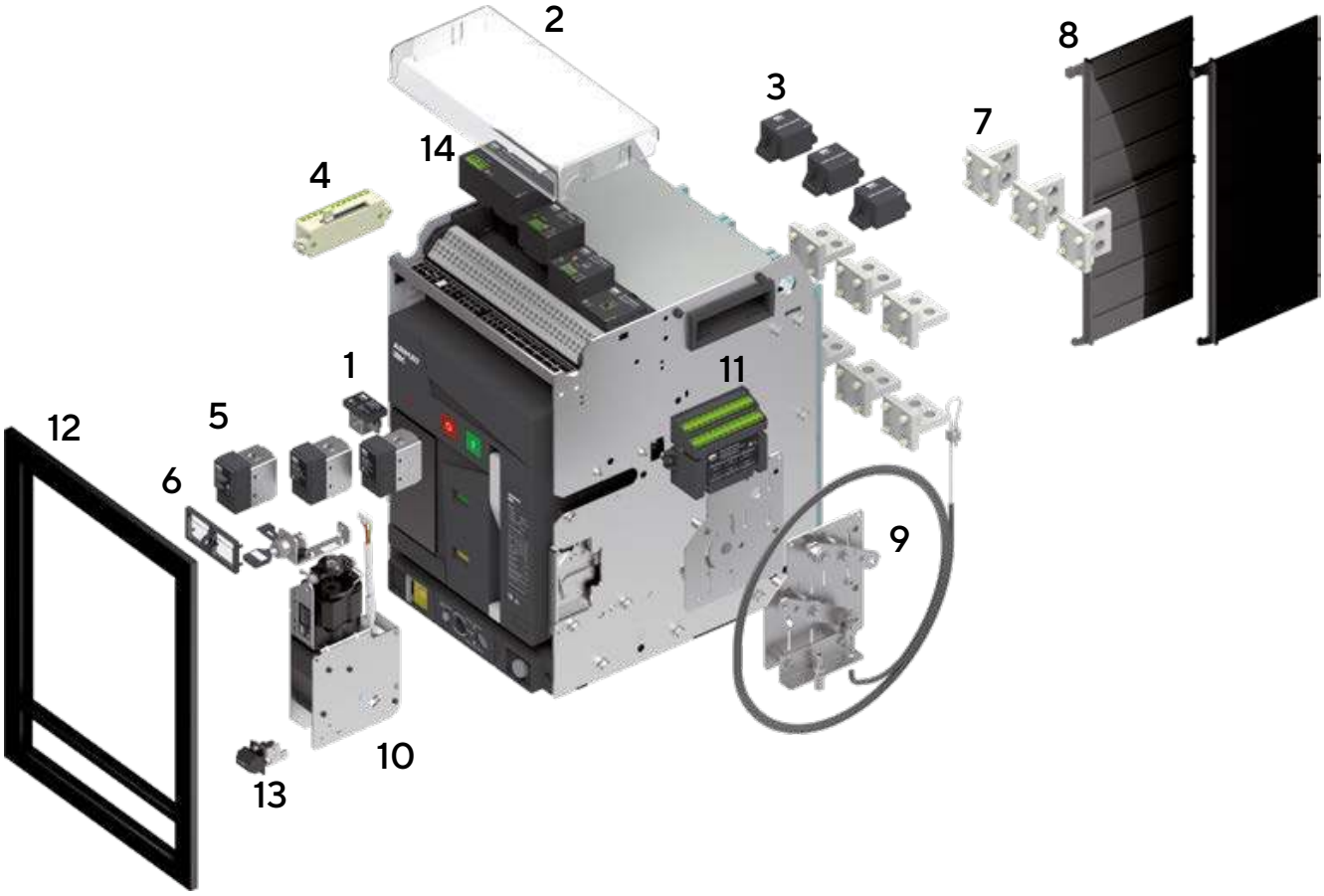

1 – устройство дистанционного сброса;

2 – защитная крышка клемм вторичных цепей;

3 – беспроводные датчики измерения температуры;

4 – контакт положения в корзине;

5 – реле управления;

6 – блокировка кнопок управления;

7 – силовые выводы;

8 – межполюсные перегородки;

9 – устройство механической блокировки;

10 – мотор-привод;

11 – внешний блок дополнительных контактов;

12 – защитная рамка;

13 – механический счетчик числа коммутаций;

14 – модули питания, коммуникации и управления

Наименование	Артикул
ARMAT AR-A AUX 6Q Блок контактов 6 переключающих	AR-ACBD-AU-000-0-01-C
ARMAT AR-A AUX 6Q Блок контактов 6 переключающих на неподвижную часть выдвижного выключателя	AR-ACBD-AU-000-0-06-C
ARMAT AR-A RTC Контакт готовности к включению	AR-ACBD-AU-000-0-07-C
ARMAT AR-A AUP Контакт положения подвижной части выдвижного выключателя электрический	AR-ACBD-AU-000-0-08-C
ARMAT AR-A HR A4 3200 3P W Комплект горизонтальных силовых выводов для выдвижного выключателя AR-A4 2500-3200 A	AR-ACBD-BC-000-3-01-C
ARMAT AR-A VR A4 3200 3P W Комплект вертикальных силовых выводов для выдвижного выключателя AR-A4 2500-3200 A	AR-ACBD-BC-000-3-02-C
ARMAT AR-A HR A4 4000 3P W Комплект горизонтальных силовых выводов для выдвижного выключателя AR-A4 4000 A	AR-ACBD-BC-000-3-03-C
ARMAT AR-A VR A4 4000 3P W Комплект вертикальных силовых выводов для выдвижного выключателя AR-A4 4000 A	AR-ACBD-BC-000-3-04-C
ARMAT AR-A HR A4 3200 3P F Комплект горизонтальных силовых выводов для стационарного выключателя AR-A4 2500-3200 A	AR-ACBD-BC-000-3-05-C
ARMAT AR-A VR A4 3200 3P F Комплект вертикальных силовых выводов для стационарного выключателя AR-A4 2500-3200 A	AR-ACBD-BC-000-3-06-C
ARMAT AR-A HR A4 4000 3P F Комплект горизонтальных силовых выводов для стационарного выключателя AR-A4 4000 A	AR-ACBD-BC-000-3-07-C
ARMAT AR-A VR A4 4000 3P F Комплект вертикальных силовых выводов для стационарного выключателя AR-A4 4000 A	AR-ACBD-BC-000-3-08-C
ARMAT AR-A HR A5 3P F Комплект горизонтальных силовых выводов для стационарного выключателя AR-A5	AR-ACBD-BC-000-3-09-C
ARMAT AR-A VR A5 3P F Комплект вертикальных силовых выводов для стационарного выключателя AR-A5	AR-ACBD-BC-000-3-10-C
ARMAT AR-A HR A4 3200 4P W Комплект горизонтальных силовых выводов для выдвижного выключателя AR-A4 2500-3200 A	AR-ACBD-BC-000-4-01-C
ARMAT AR-A VR A4 3200 4P W Комплект вертикальных силовых выводов для выдвижного выключателя AR-A4 2500-3200 A	AR-ACBD-BC-000-4-02-C
ARMAT AR-A HR A4 4000 4P W Комплект горизонтальных силовых выводов для выдвижного выключателя AR-A4 4000 A	AR-ACBD-BC-000-4-03-C
ARMAT AR-A VR A4 4000 4P W Комплект вертикальных силовых выводов для выдвижного выключателя AR-A4 4000 A	AR-ACBD-BC-000-4-04-C
ARMAT AR-A HR A4 3200 4P F Комплект горизонтальных силовых выводов для стационарного выключателя AR-A4 2500-3200 A	AR-ACBD-BC-000-4-05-C
ARMAT AR-A VR A4 3200 4P F Комплект вертикальных силовых выводов для стационарного выключателя AR-A4 2500-3200 A	AR-ACBD-BC-000-4-06-C
ARMAT AR-A HR A4 4000 4P F Комплект горизонтальных силовых выводов для стационарного выключателя AR-A4 4000 A	AR-ACBD-BC-000-4-07-C
ARMAT AR-A VR A4 4000 4P F Комплект вертикальных силовых выводов для стационарного выключателя AR-A4 4000 A	AR-ACBD-BC-000-4-08-C
ARMAT AR-A HR A5 4P F Комплект горизонтальных силовых выводов для стационарного выключателя AR-A5	AR-ACBD-BC-000-4-09-C
ARMAT AR-A VR A5 4P F Комплект вертикальных силовых выводов для стационарного выключателя AR-A5	AR-ACBD-BC-000-4-10-C
ARMAT AR-A COM MRTU Модуль передачи данных Modbus RTU для выключателей с расцепителями TY TT	AR-ACBD-EA-000-0-01-C
ARMAT AR-A COM MTCP Модуль передачи данных Modbus TCP для выключателей с расцепителями TY TT	AR-ACBD-EA-000-0-03-C
ARMAT AR-A TMM-3 Модуль контроля температуры с тремя беспроводными датчиками для выключателей с расцепителями TT	AR-ACBD-EA-000-0-08-C

Окончание таблицы см. на стр. 24

Начало таблицы см. на стр. 23

Наименование	Артикул
ARMAT AR-A PSM 24-48 V DC Модуль питания 24 48 В постоянного тока для выключателей с расцепителями TY TT	AR-ACBD-EA-000-0-09-C
ARMAT AR-A PSM 110-240 V AC/DC Модуль питания 110 240 В переменного и постоянного тока для выключателей с расцепителями TY TT	AR-ACBD-EA-000-0-10-C
ARMAT AR-A IOM Модуль ввода-вывода для выключателей с расцепителями TT	AR-ACBD-EA-000-0-11-C
ARMAT AR-A KLC Блокировка с ключом в разомкнутом положении	AR-ACBD-MC-000-0-01-C
ARMAT AR-A PBC A2 Блокировка кнопок управления для выключателей AR-A2	AR-ACBD-MC-000-0-02-C
ARMAT AR-A MIL-2 Комплект тросовой механической блокировки для двух выключателей	AR-ACBD-MC-000-0-03-C
ARMAT AR-A MIL-3 Комплект тросовой механической блокировки для трех выключателей по схеме 2 из 3	AR-ACBD-MC-000-0-04-C
ARMAT AR-A TBC Крышка защитная клеммного блока для выключателей	AR-ACBD-MC-000-0-05-C
ARMAT AR-A MOC Счетчик механический числа коммутаций	AR-ACBD-MC-000-0-06-C
ARMAT AR-A PBC A3-A6 Блокировка кнопок управления для выключателей AR-A3 A6	AR-ACBD-MC-000-0-07-C
ARMAT AR-A RRR 220-240 V AC 220 V DC Реле дистанционного сброса 220 240 В переменного тока или 220 В постоянного тока	AR-ACBD-TC-000-0-06-C
ARMAT AR-A SCR 24 V DC Реле включения 24 В постоянного тока IEK	AR-ACBD-TC-024-0-01-C
ARMAT AR-A SOR 24 V DC Реле отключения 24 В постоянного тока	AR-ACBD-TC-024-0-02-C
ARMAT AR-A MO A2-A3 24 V DC Привод моторный взведения пружин 24 В постоянного тока для выключателей AR-A2 A3	AR-ACBD-TC-024-0-07-C
ARMAT AR-A MO A4-A6 24 V DC Привод моторный взведения пружин 24 В постоянного тока для выключателей AR-A4 A6	AR-ACBD-TC-024-0-08-C
ARMAT AR-A SCR 220-240 V AC Реле включения 220 240 В переменного тока	AR-ACBD-TC-230-0-03-C
ARMAT AR-A SOR 220-240 V AC Реле отключения 220 240 В переменного тока	AR-ACBD-TC-230-0-04-C
ARMAT AR-A UVR 220-240 V AC Реле минимального напряжения 220 240 В переменного тока	AR-ACBD-TC-230-0-05-C
ARMAT AR-A SOR-PS 220-240 V AC Реле отключения непрерывного действия 220 240 В переменного тока	AR-ACBD-TC-230-0-06-C
ARMAT AR-A MO A2-A3 220-240 V AC Привод моторный взведения пружин 220 240 В переменного тока для выключателей AR-A2 A3	AR-ACBD-TC-230-0-09-C
ARMAT AR-A MO A4-A6 220-240 V AC Привод моторный взведения пружин 220 240 В переменного тока для выключателей AR-A4 A6	AR-ACBD-TC-230-0-10-C

Габаритные размеры

AR-ACB-3FA (до 1600 А)

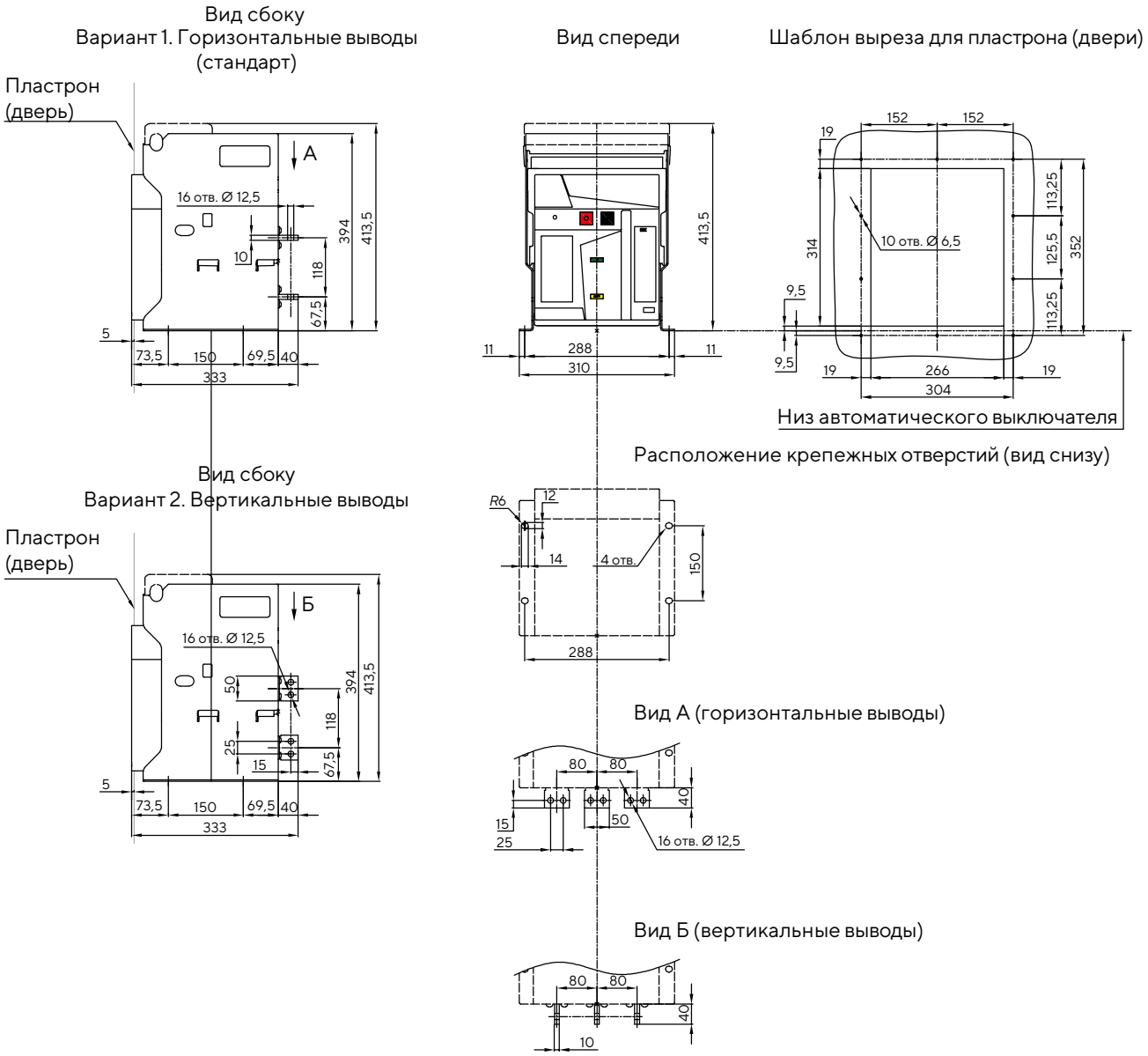

AR-ACB-3FB (до 2000 А)

Вид сбоку
Вариант 1. Горизонтальные выводы
(стандарт)

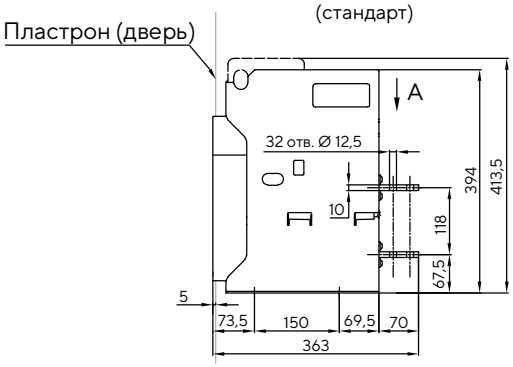

Вид спереди

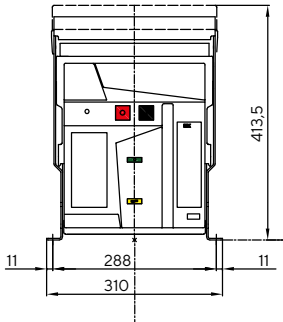

Шаблон выреза для пластрона
(двери)

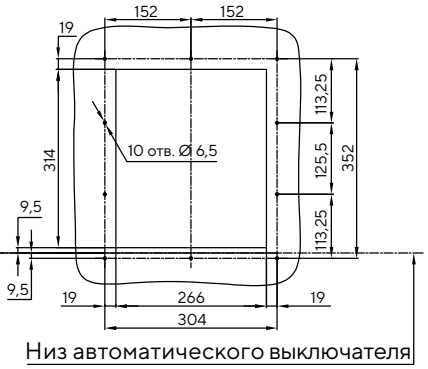

Вид сбоку
Вариант 2. Вертикальные выводы

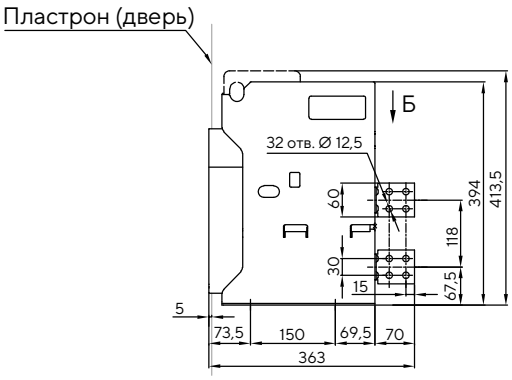

Расположение крепежных отверстий (вид снизу)

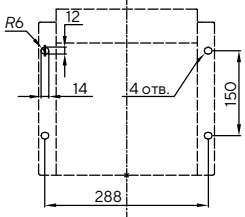

Вид А (горизонтальные выводы)

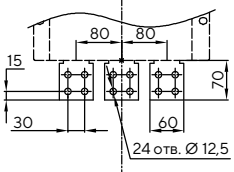

Вид Б (вертикальные выводы)

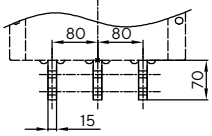

AR-ACB-3FD (до 2500 А)

Вид сбоку
Вариант 1. Горизонтальные выводы (стандарт)

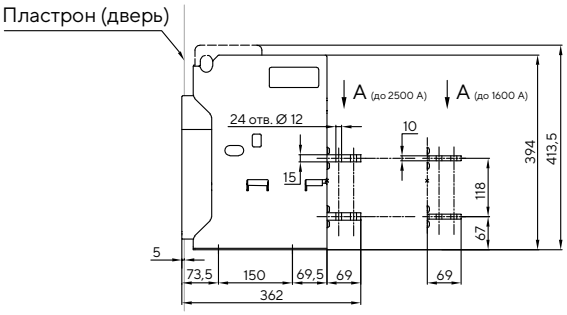

Вид спереди

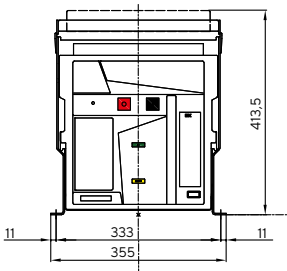

Шаблон выреза для пластрона (двери)

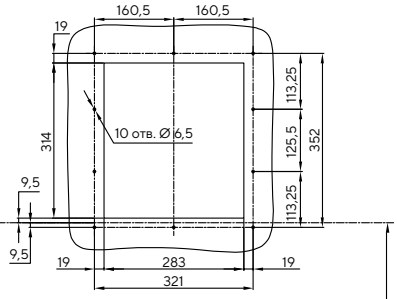

Низ автоматического выключателя

Вид сбоку
Вариант 2. Вертикальные выводы

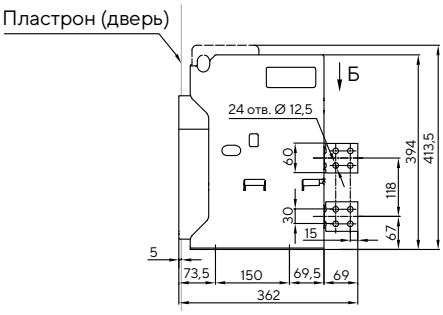

Расположение крепежных отверстий (вид снизу)

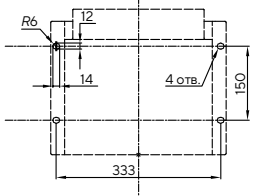

Вид А (горизонтальные выводы)

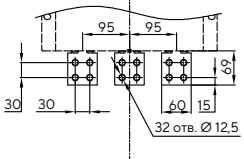

Вид Б (вертикальные выводы)

До 2500 А

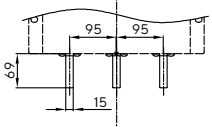

До 1600 А

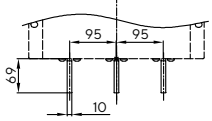

AR-ACB-3FE (до 3200 А)

Вид сбоку
Вариант 1. Горизонтальные выводы (стандарт)

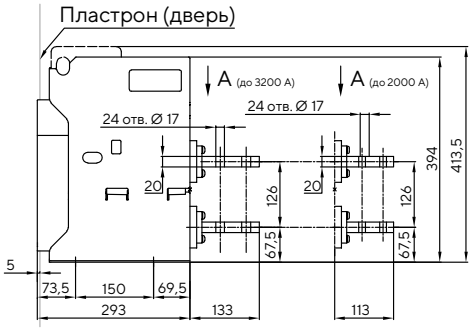

Вид спереди

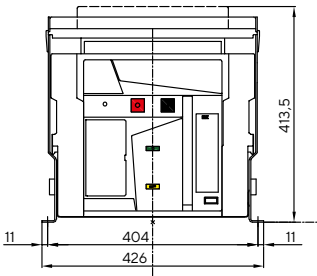

Шаблон выреза для пластрона (двери)

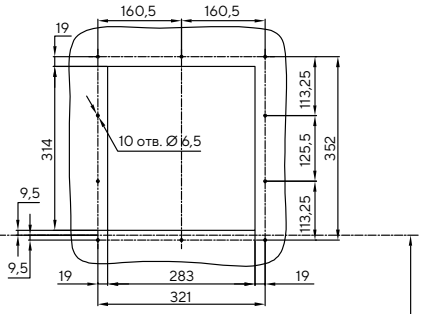

Низ автоматического выключателя

Расположение крепежных отверстий (вид снизу)

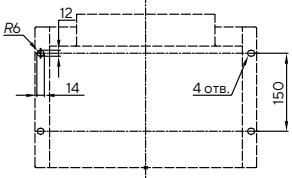

Вид сбоку
Вариант 2. Вертикальные выводы

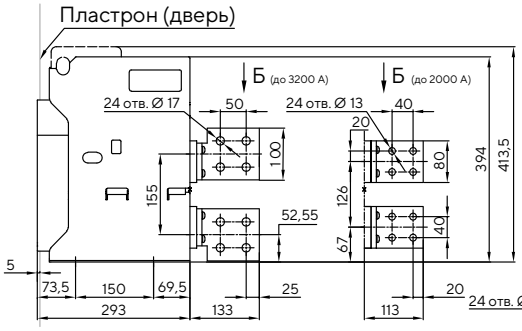

Вид А (горизонтальные выводы)

До 3200 А

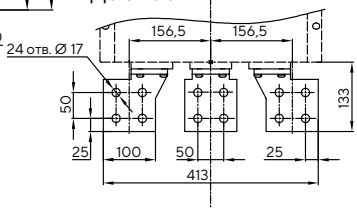

Вид А (горизонтальные выводы)

До 2000 А

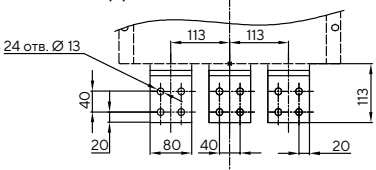

Вид Б (вертикальные выводы)

До 3200 А

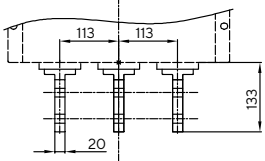

Вид Б (вертикальные выводы)

До 2000 А

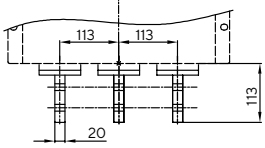

AR-ACB-3FF (до 4000 А)

Вид сбоку
Вариант 1. Горизонтальные выводы (стандарт)

Вид спереди

Шаблон выреза для пластрона (двери)

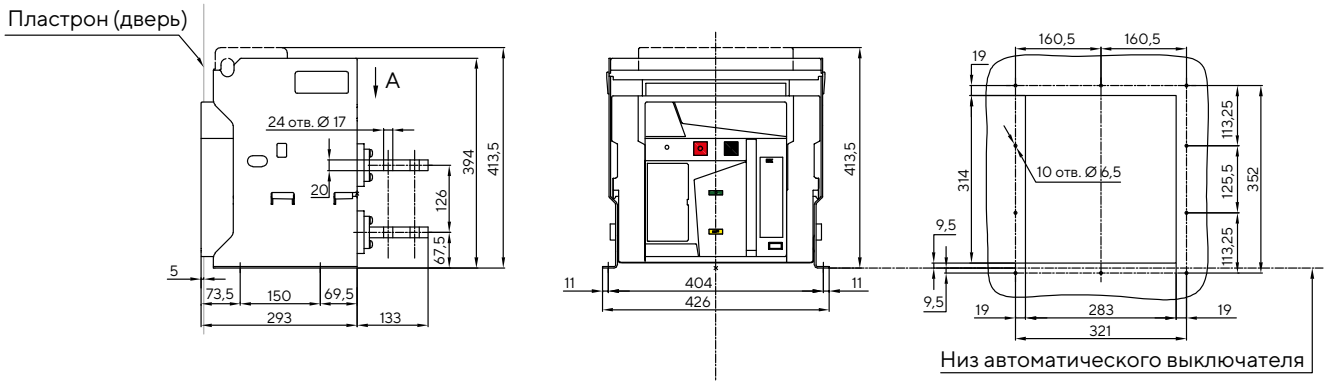

Расположение крепежных отверстий (вид снизу)

Вид сбоку
Вариант 2. Вертикальные выводы

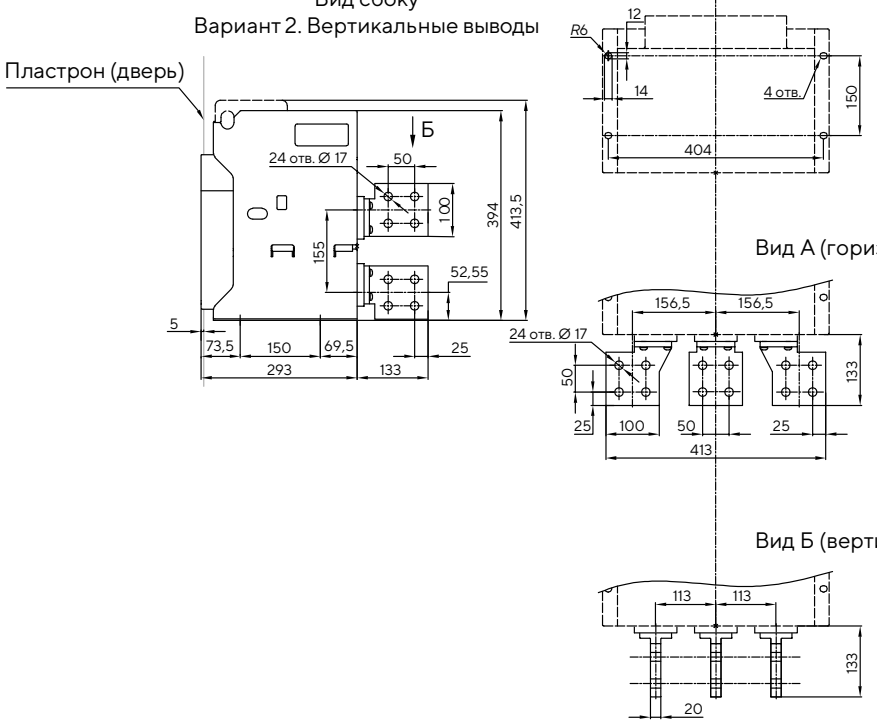

AR-ACB-3FG (до 5000 А)

Вид сбоку
Вариант 1. Горизонтальные выводы (стандарт)

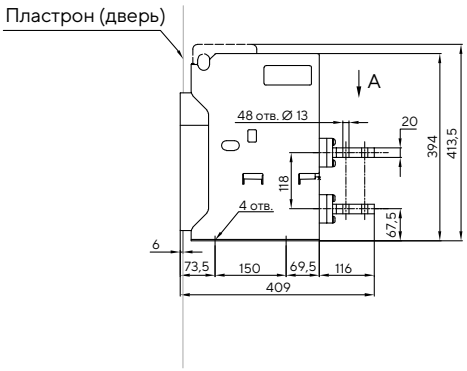

Вид спереди

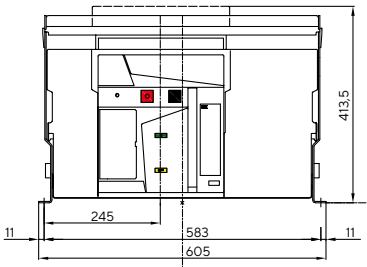

Шаблон выреза для пластрона (двери)

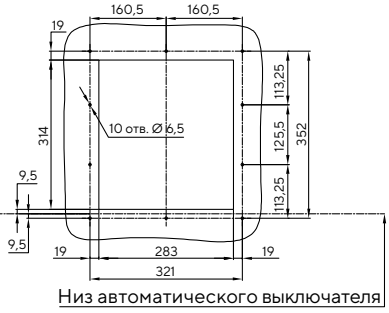

Вид сбоку
Вариант 2. Вертикальные выводы

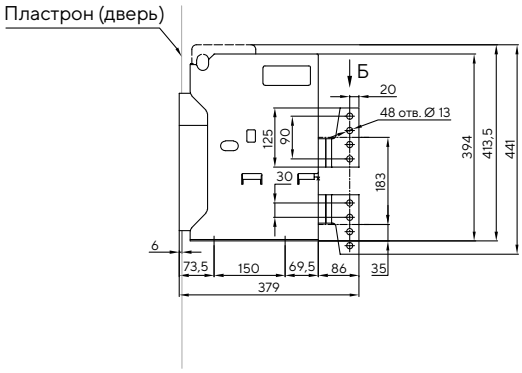

Расположение крепежных отверстий (вид снизу)

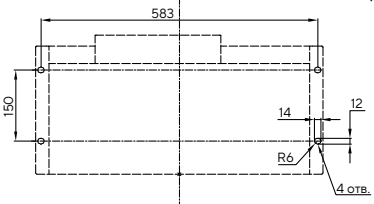

Вид А (горизонтальные выводы)

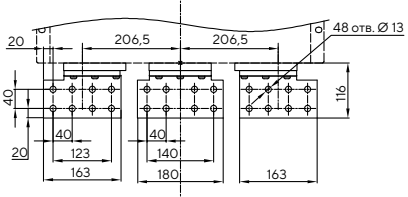

Вид Б (вертикальные выводы)

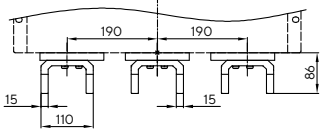

AR-ACB-3FH (до 6300 А)

Вид сбоку
Вариант 1. Горизонтальные выводы (стандарт)

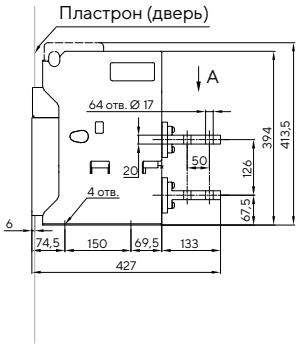

Вид спереди

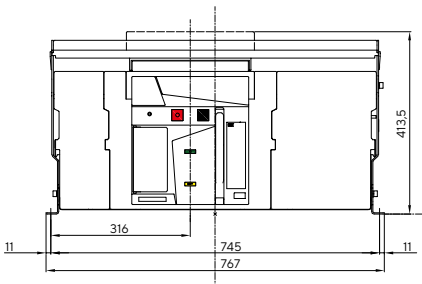

Шаблон выреза для пластрона (двери)

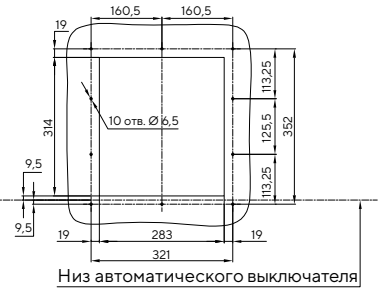

Вид сбоку
Вариант 2. Вертикальные выводы

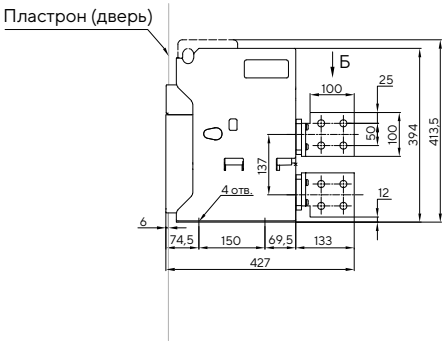

Расположение крепежных отверстий (вид снизу)

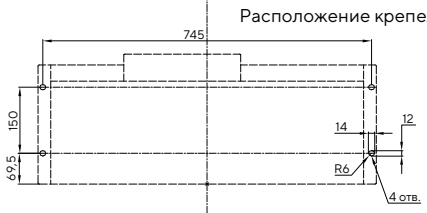

Вид А (горизонтальные выводы)

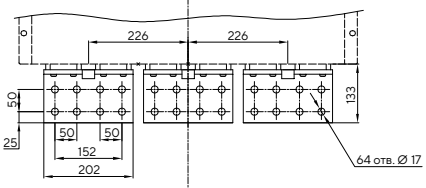

Вид Б (вертикальные выводы)

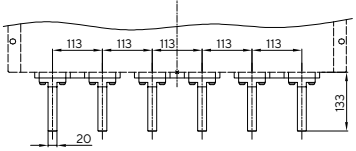

AR-ACB-3VA (до 1600 А)

Вид сбоку
Вариант 1. Горизонтальные выводы (стандарт)

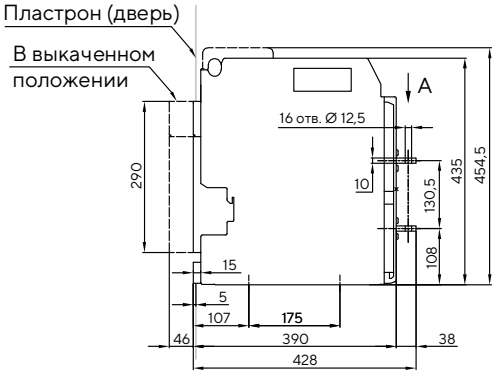

Вид спереди

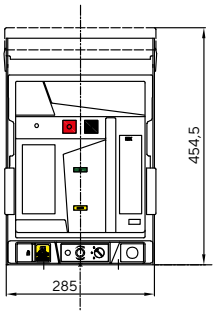

Шаблон выреза для пластрона (двери)

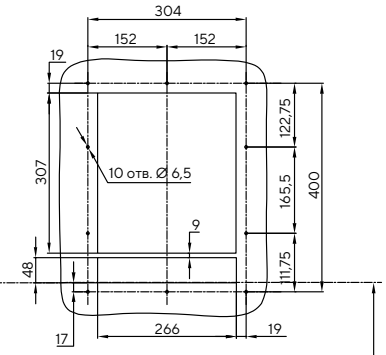

Низ автоматического выключателя

Вид сбоку
Вариант 2. Вертикальные выводы

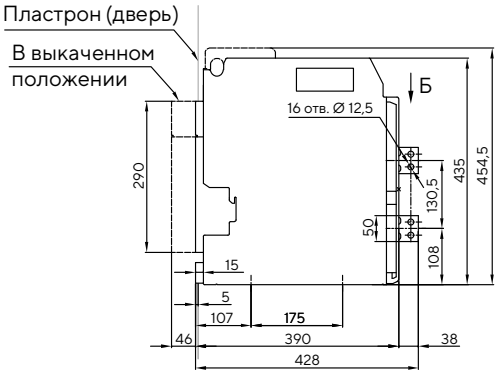

Расположение крепежных отверстий (вид снизу)

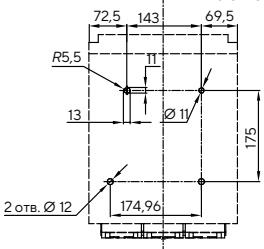

Вид А (горизонтальные выводы)

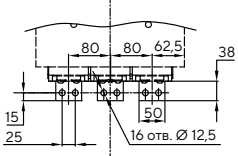

Вид Б (вертикальные выводы)

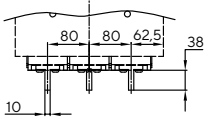

AR-ACB-3VB (до 2000 А)

Вид сбоку
Вариант 1. Горизонтальные выводы (стандарт)

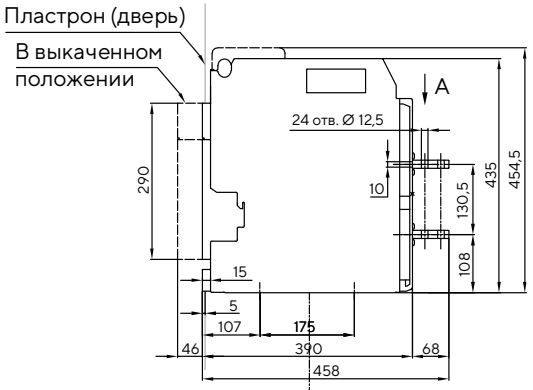

Вид спереди

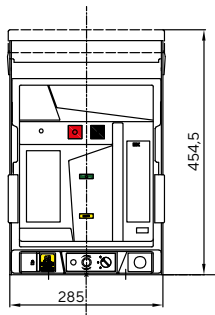

Шаблон выреза для пластрона (двери)

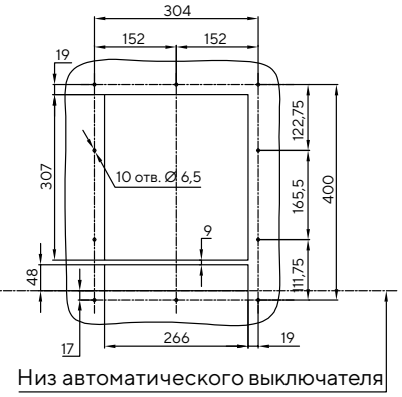

Вид сбоку
Вариант 2. Вертикальные выводы

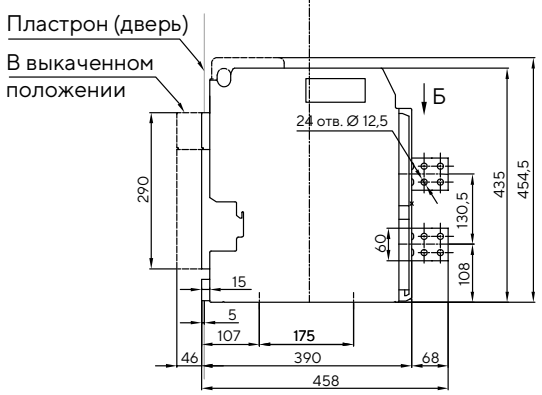

Расположение крепежных отверстий (вид снизу)

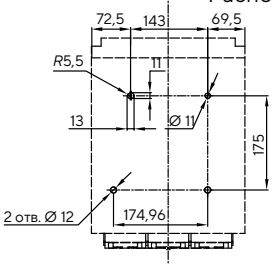

Вид А (горизонтальные выводы)

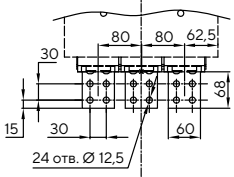

Вид Б (вертикальные выводы)

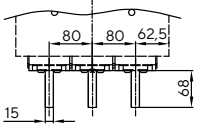

AR-ACB-3VD (до 2500 А)

Вид сбоку
Вариант 1. Горизонтальные выводы (стандарт)

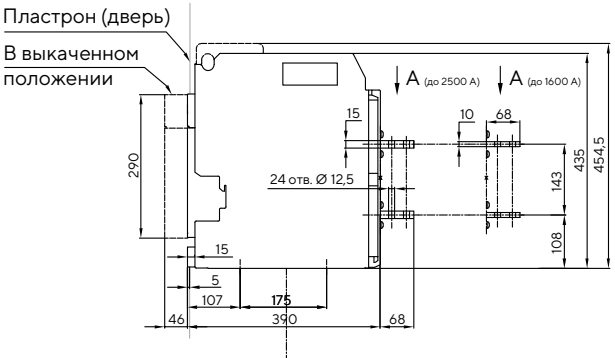

Вид спереди

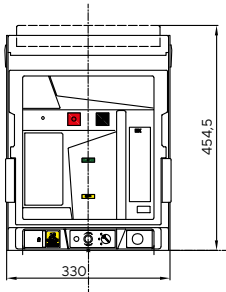

Шаблон выреза для пластрона (двери)

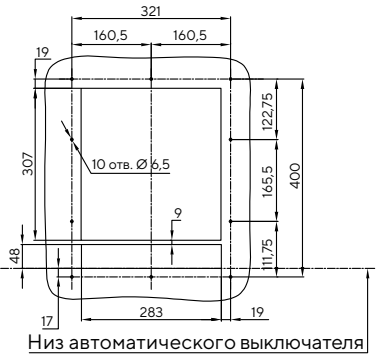

Вид сбоку
Вариант 2. Вертикальные выводы

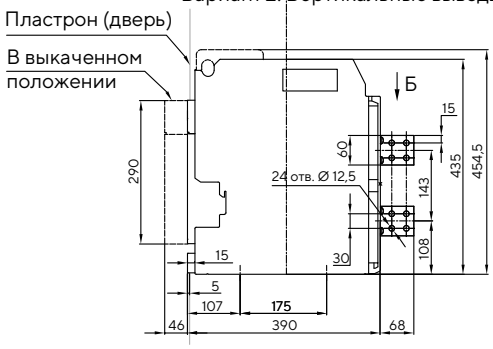

Расположение крепежных отверстий (вид снизу)

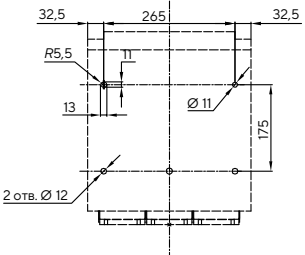

Вид А (горизонтальные выводы)

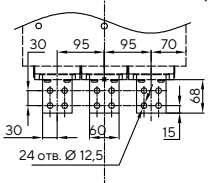

Вид Б (вертикальные выводы)

До 2500 А

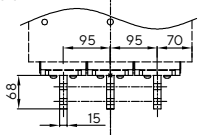

До 1600 А

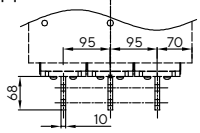

AR-ACB-3VE (до 3200 А)

Вид сбоку
Вариант 1. Горизонтальные выводы (стандарт)

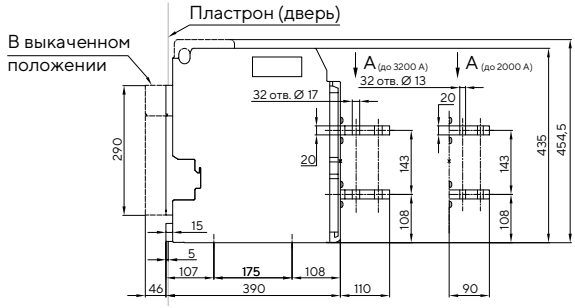

Вид спереди

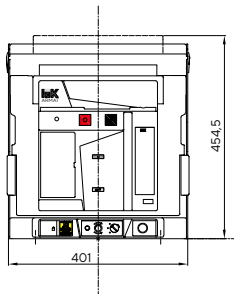

Шаблон выреза для пластрона (двери)

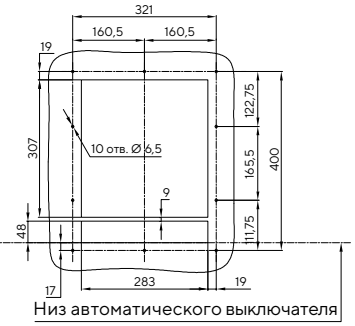

Вид сбоку
Вариант 2. Вертикальные выводы

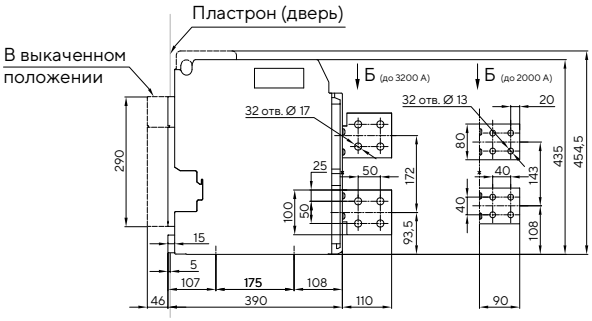

Расположение крепежных отверстий (вид снизу)

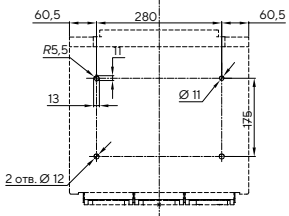

Вид А (горизонтальные выводы)

До 3200 А

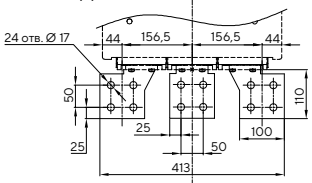

Вид А (горизонтальные выводы)

До 2000 А

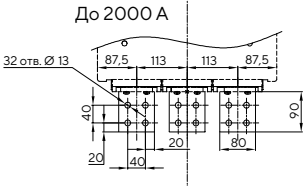

Вид Б (вертикальные выводы)

До 3200 А

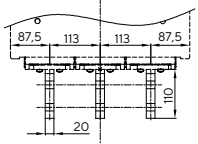

Вид Б (вертикальные выводы)

До 2000 А

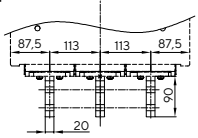

AR-ACB-3VF (до 4000 А)

Вид сбоку
Вариант 1. Горизонтальные выводы (стандарт)

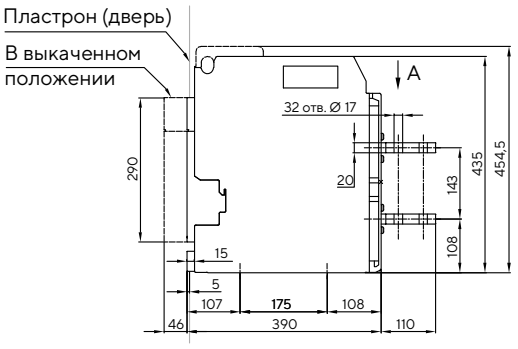

Вид спереди

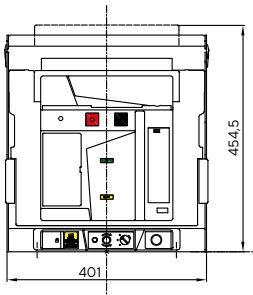

Шаблон выреза для пластрона (двери)

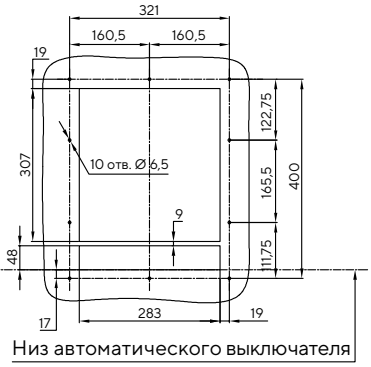

Вид сбоку
Вариант 2. Вертикальные выводы

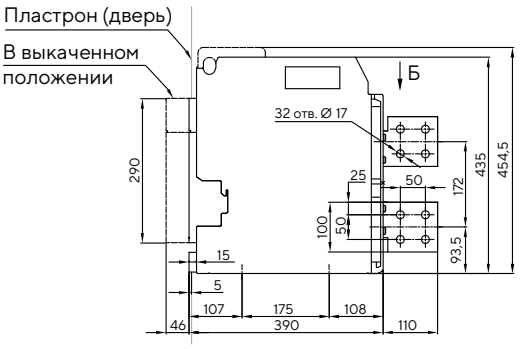

Расположение крепежных отверстий (вид снизу)

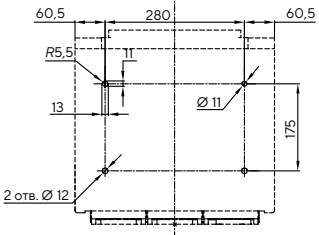

Вид А (горизонтальные выводы)

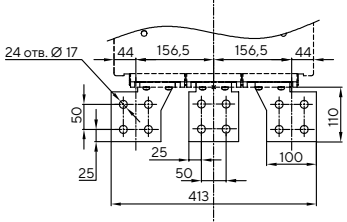

Вид Б (вертикальные выводы)

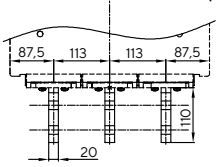

AR-ACB-3VG (до 5000 А)

Вид сбоку
Вариант 1. Горизонтальные выводы (стандарт)

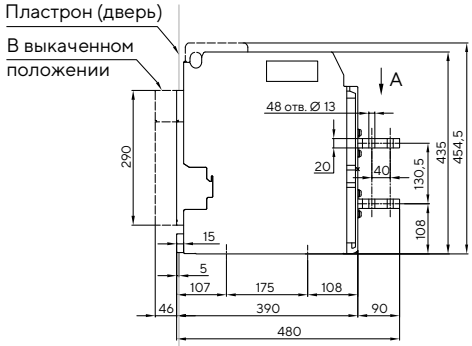

Вид спереди

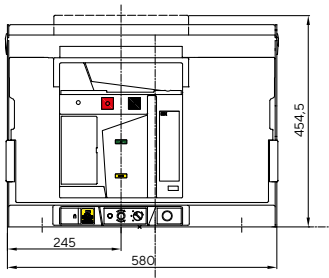

Шаблон выреза для пластрона (двери)

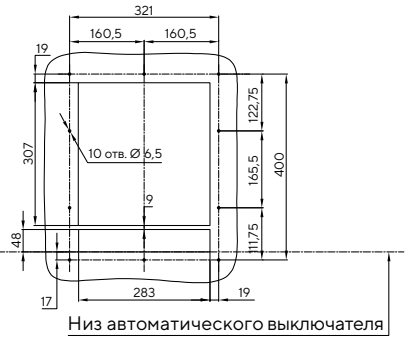

Вид сбоку
Вариант 2. Вертикальные выводы

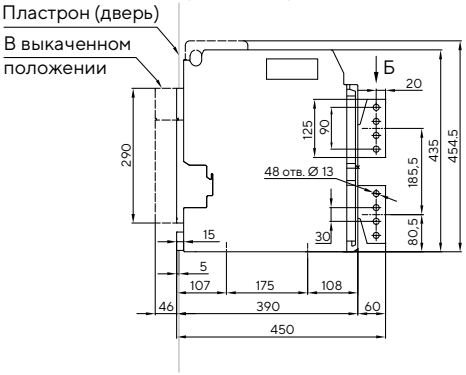

Расположение крепежных отверстий (вид снизу)

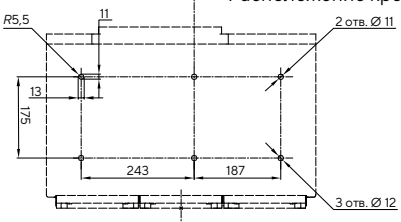

Вид А (горизонтальные выводы)

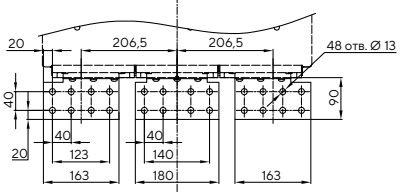

Вид Б (вертикальные выводы)

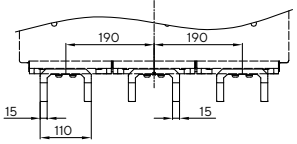

AR-ACB-3VH (до 6300 А)

Вид сбоку
Вариант 1. Горизонтальные выводы (стандарт)

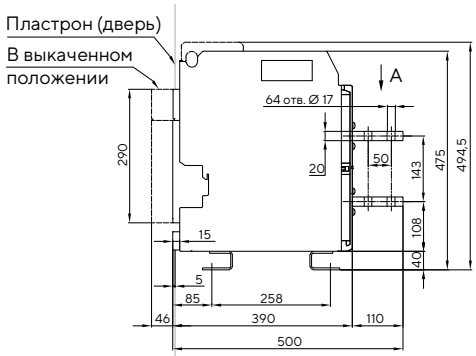

Вид спереди

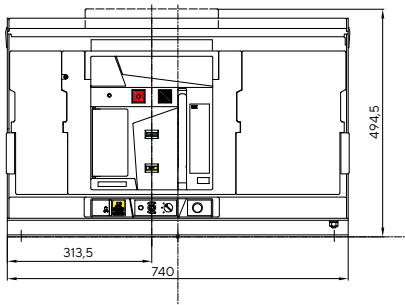

Шаблон выреза для пластрона (двери)

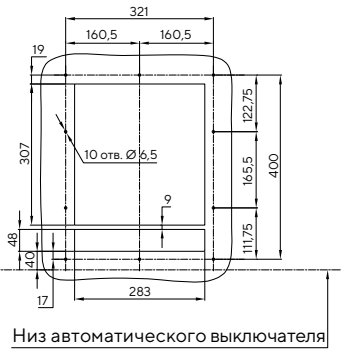

Вид сбоку
Вариант 2. Вертикальные выводы

Расположение крепежных отверстий (вид снизу)

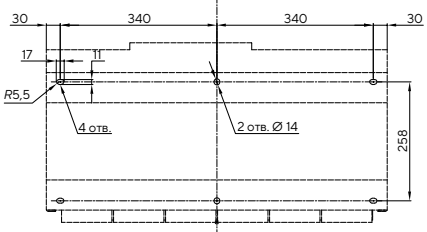

Вид А (горизонтальные выводы)

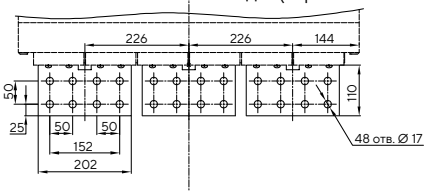

Вид Б (вертикальные выводы)

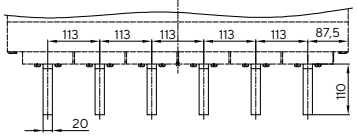

AR-ACB-4FA (до 1600 А)

Вид сбоку
Вариант 1. Горизонтальные выводы (стандарт)

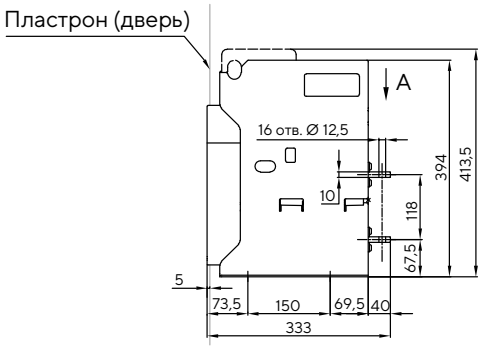

Вид спереди

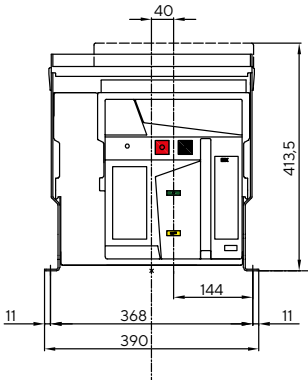

Шаблон выреза для пластрона (двери)

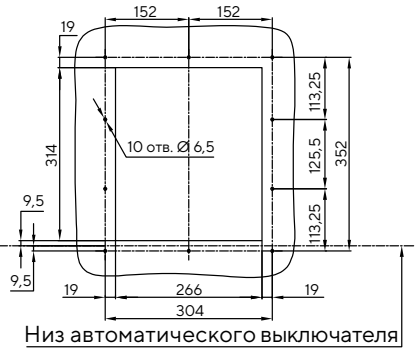

Вид сбоку
Вариант 2. Вертикальные выводы

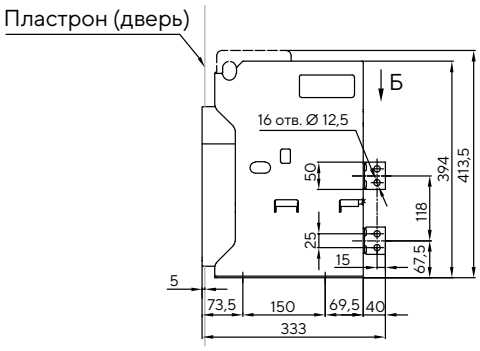

Расположение крепежных отверстий (вид снизу)

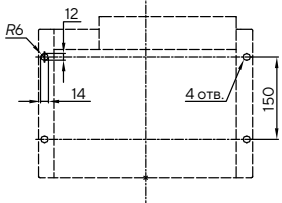

Вид А (горизонтальные выводы)

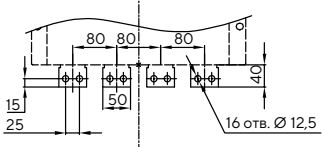

Вид Б (вертикальные выводы)

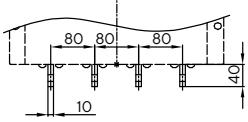

AR-ACB-4FB (до 2000 А)

Вид сбоку
Вариант 1. Горизонтальные выводы (стандарт)

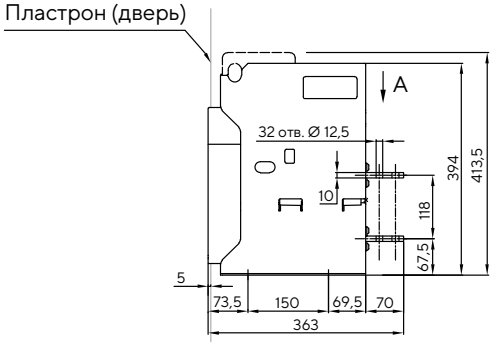

Вид спереди

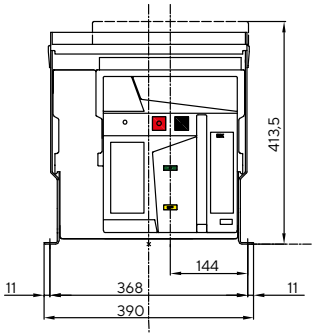

Шаблон выреза для пластрона (двери)

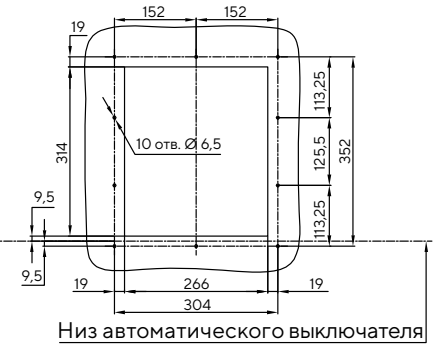

Вид сбоку
Вариант 2. Вертикальные выводы

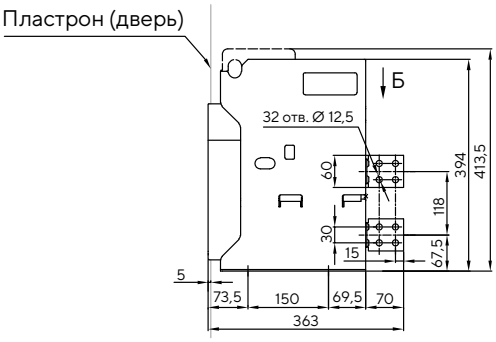

Расположение крепежных отверстий (вид снизу)

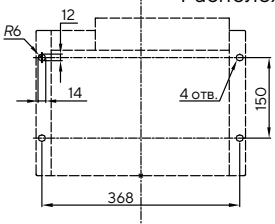

Вид А (горизонтальные выводы)

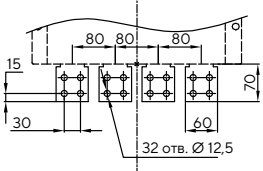

Вид Б (вертикальные выводы)

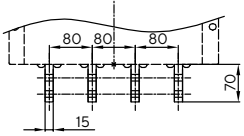

AR-ACB-4FD (до 2500 А)

Вид сбоку
Вариант 1. Горизонтальные выводы (стандарт)

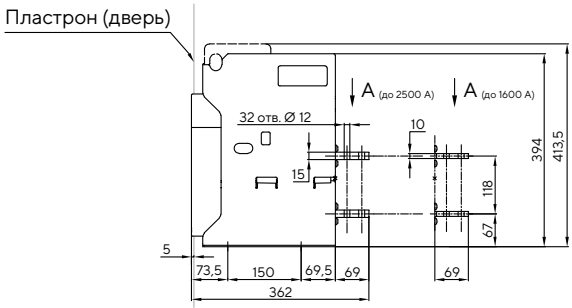

Вид спереди

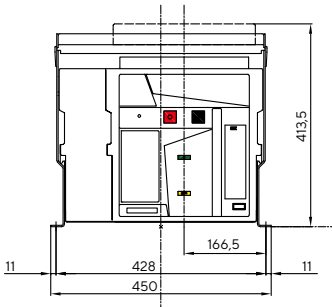

Шаблон выреза для пластрона (двери)

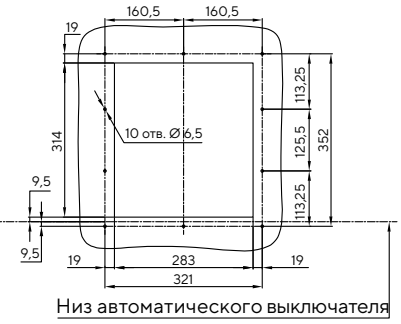

Вид сбоку
Вариант 2. Вертикальные выводы

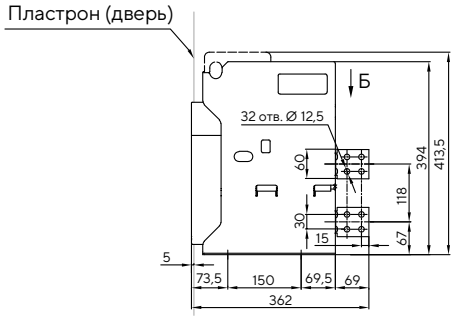

Расположение крепежных отверстий (вид снизу)

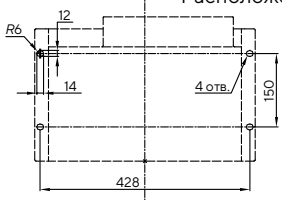

Вид А (горизонтальные выводы)

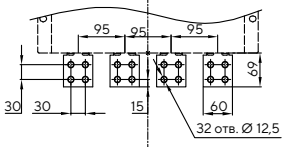

Вид Б (вертикальные выводы)

До 2500 А

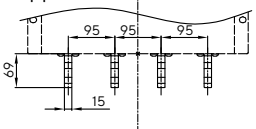

До 1600 А

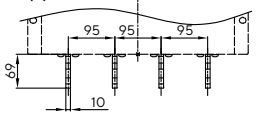

AR-ACB-4FE (до 3200 А)

Вид сбоку
Вариант 1. Горизонтальные выводы (стандарт)

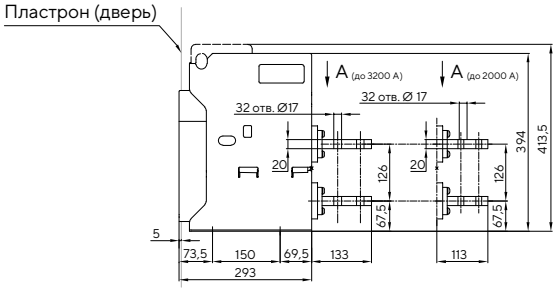

Вид спереди

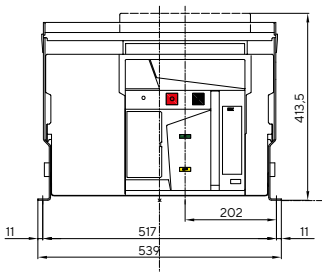

Шаблон выреза для пластрона (двери)

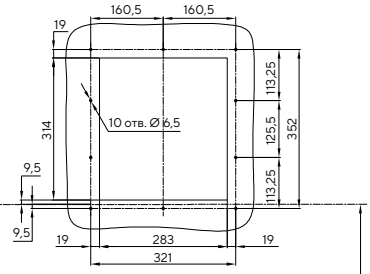

Низ автоматического выключателя

Вид сбоку
Вариант 2. Вертикальные выводы

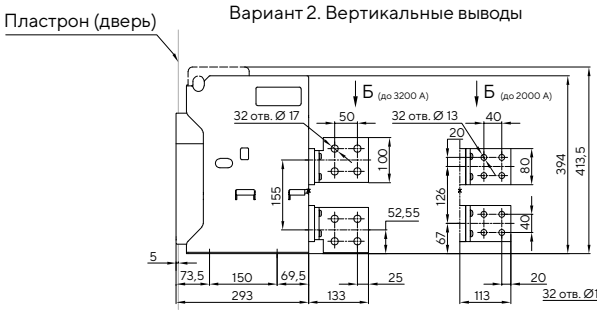

Расположение крепежных отверстий (вид снизу)

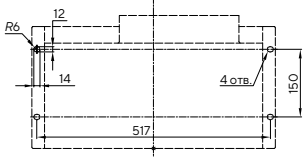

Вид А (горизонтальные выводы)

До 3200 А

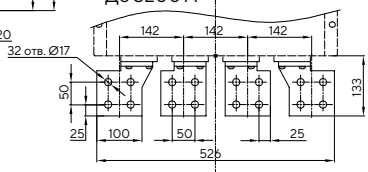

Вид А (горизонтальные выводы)

До 2000 А

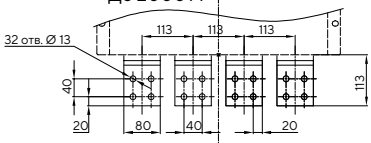

Вид Б (вертикальные выводы)

До 3200 А

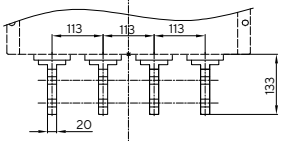

Вид Б (вертикальные выводы)

До 2000 А

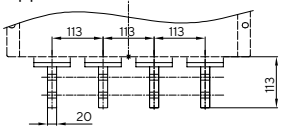

AR-ACB-4FF (до 4000 А)

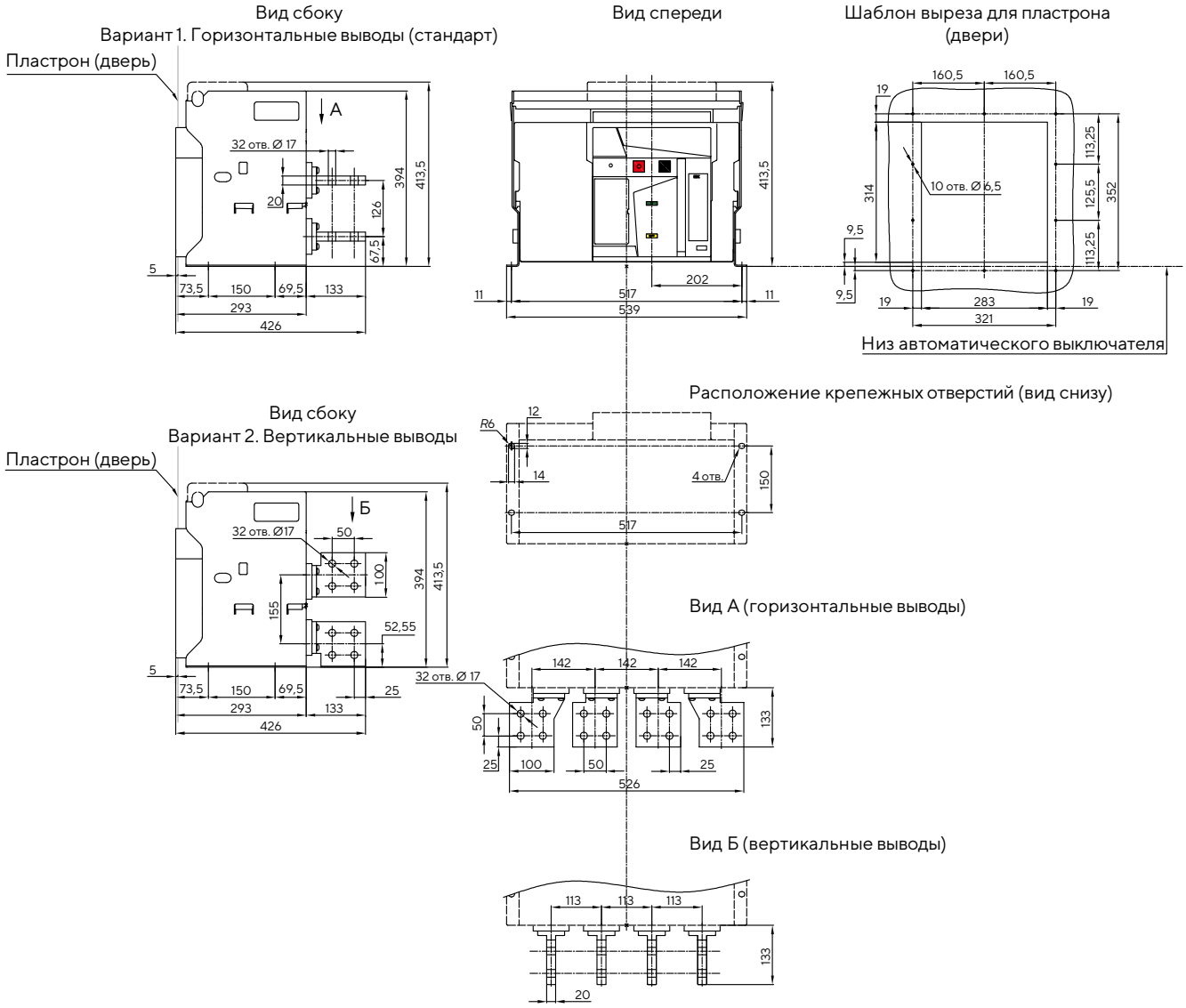

AR-ACB-4FG (до 5000 А)

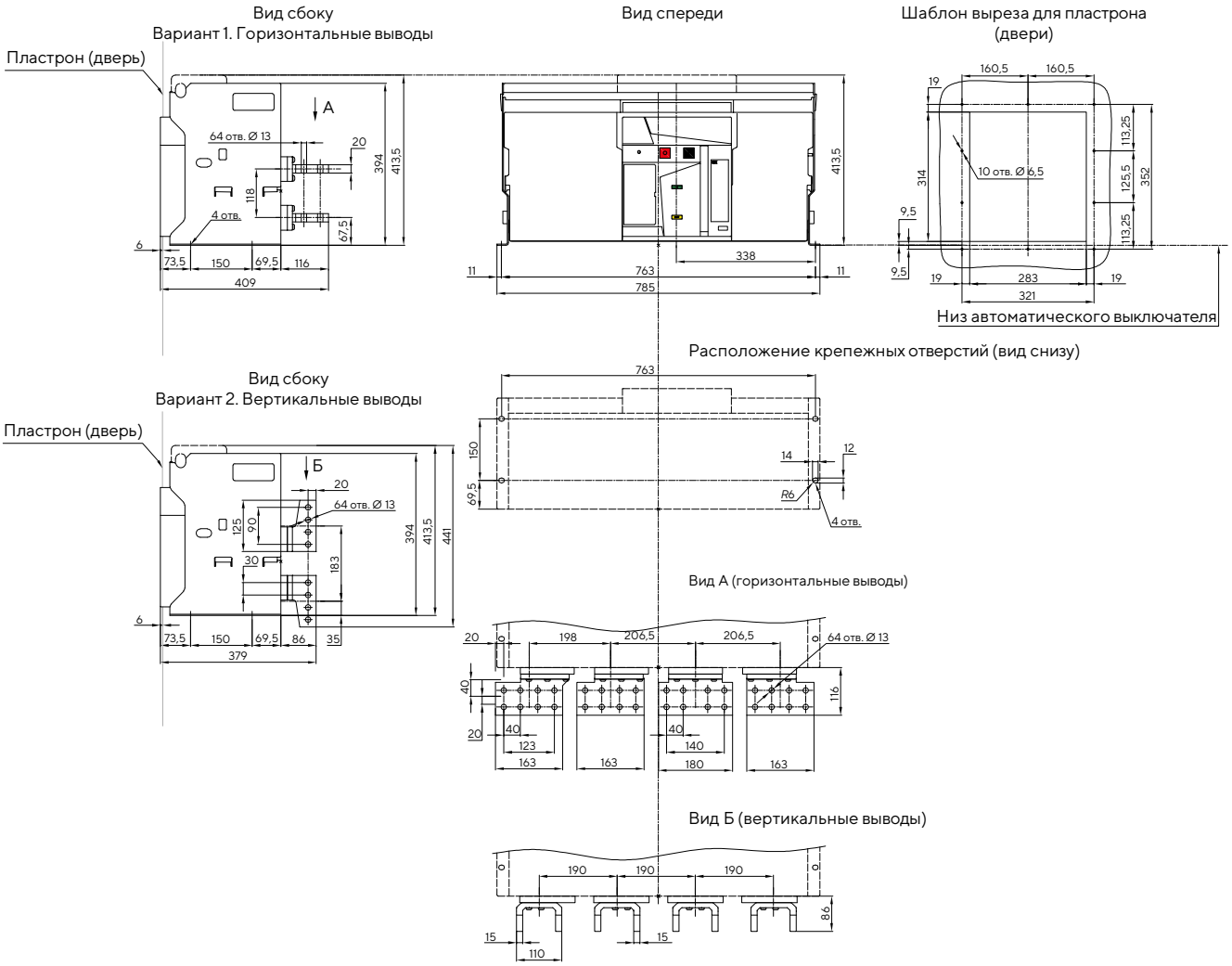

AR-ACB-4FH (до 6300 А)

Вид сбоку
Вариант 1. Горизонтальные выводы

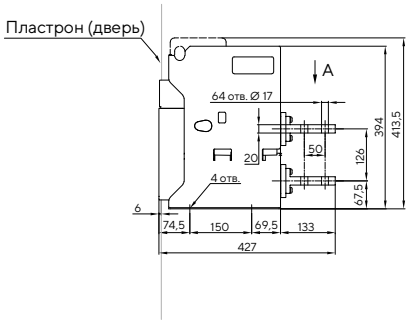

Вид сбоку
Вариант 2. Вертикальные выводы

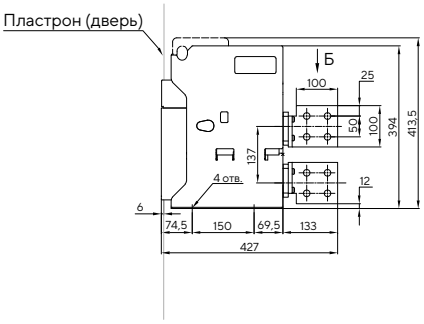

Вид спереди

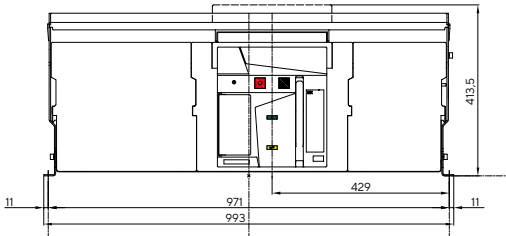

Шаблон выреза для пластрона (двери)

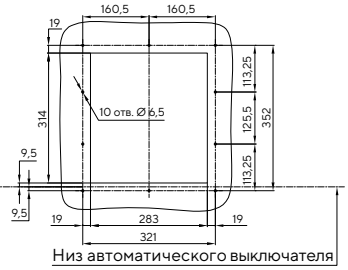

Расположение крепежных отверстий (вид снизу)

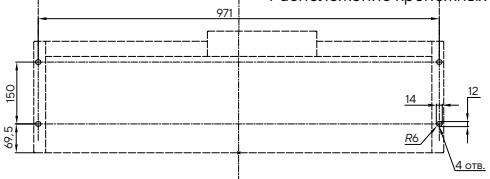

Вид А (горизонтальные выводы)

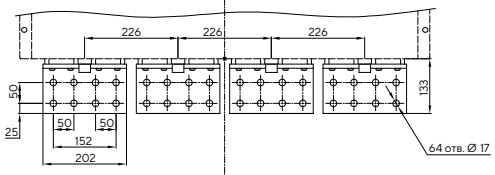

Вид Б (вертикальные выводы)

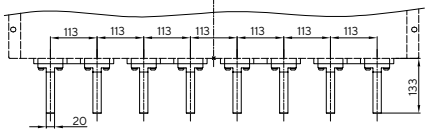

AR-ACB-4VA (до 1600 А)

Вид сбоку
Вариант 1. Горизонтальные выводы (стандарт)

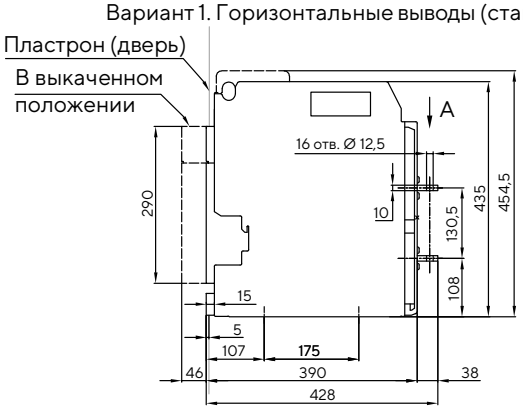

Вид спереди

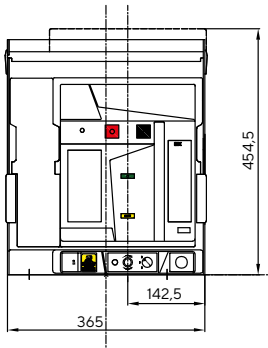

Шаблон выреза для пластрона (двери)

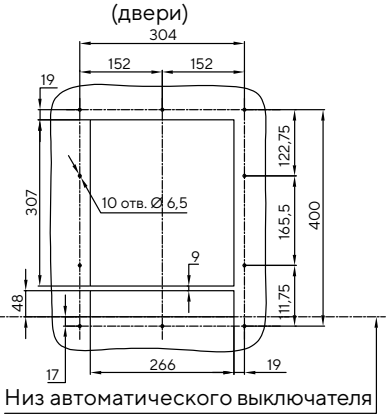

Вид сбоку
Вариант 2. Вертикальные выводы

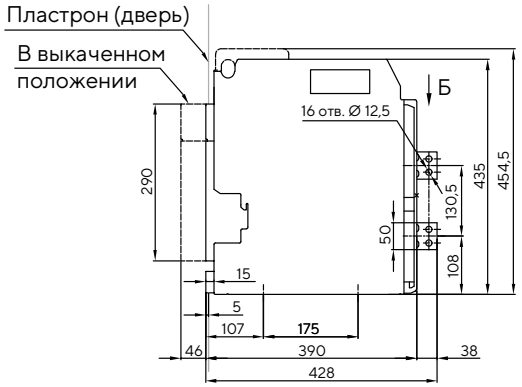

Расположение крепежных отверстий (вид снизу)

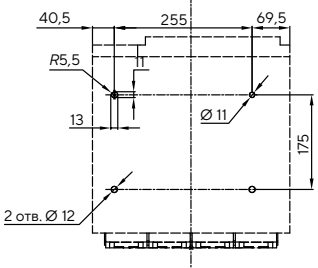

Вид А (горизонтальные выводы)

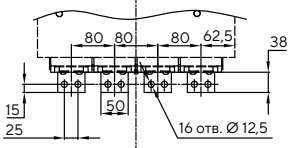

Вид Б (вертикальные выводы)

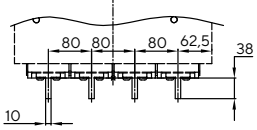

AR-ACB-4VB (до 2000 А)

Вид сбоку
Вариант 1. Горизонтальные выводы (стандарт)

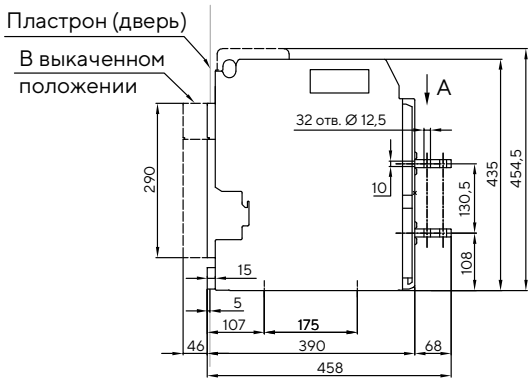

Вид спереди

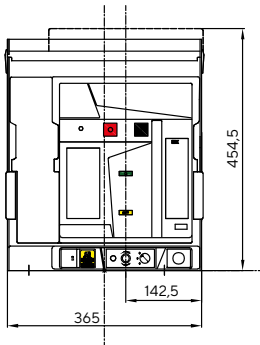

Шаблон выреза для пластрона (двери)

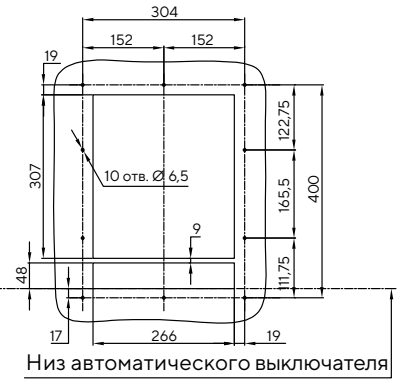

Вид сбоку
Вариант 2. Вертикальные выводы

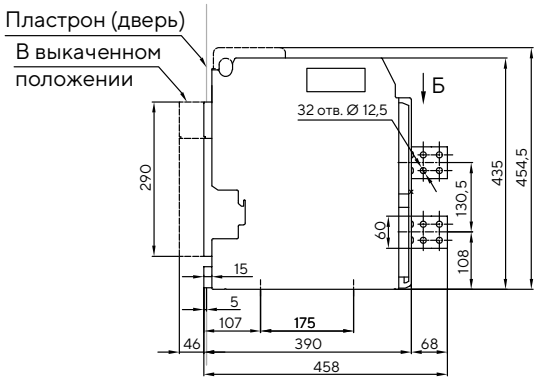

Расположение крепежных отверстий (вид снизу)

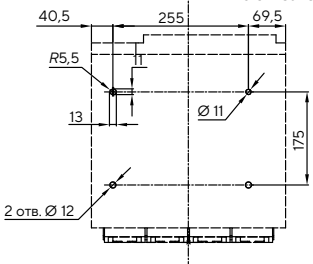

Вид А (горизонтальные выводы)

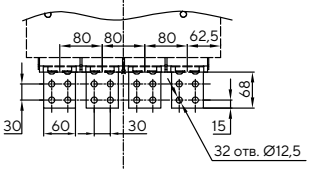

Вид Б (вертикальные выводы)

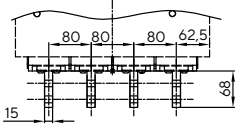

AR-ACB-4VD (до 2500 А)

Вид сбоку
Вариант 1. Горизонтальные выводы (стандарт)

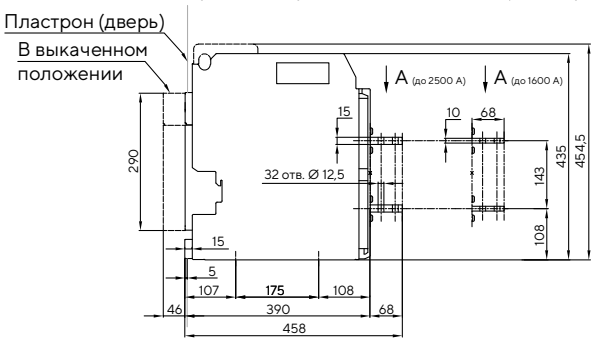

Вид спереди

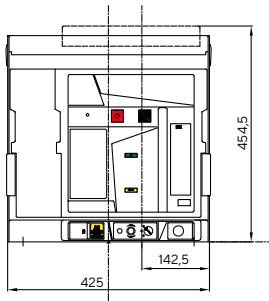

Шаблон выреза для пластрона (двери)

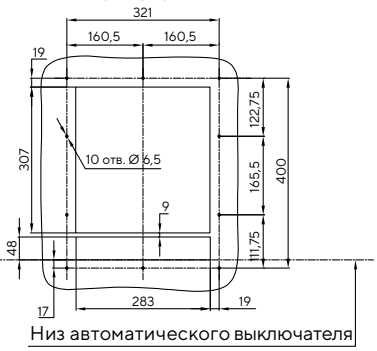

Вид сбоку
Вариант 2. Вертикальные выводы

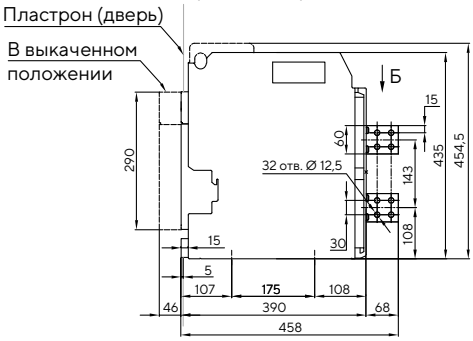

Расположение крепежных отверстий (вид снизу)

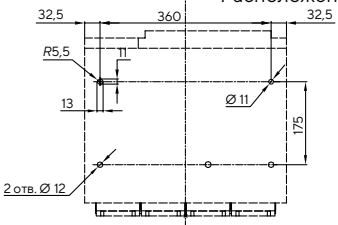

Вид А (горизонтальные выводы)

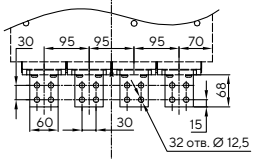

Вид Б (вертикальные выводы)

До 2500 А

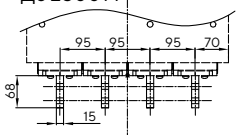

До 1600 А

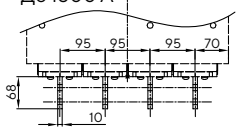

AR-ACB-4VE (до 3200 А)

Вид сбоку
Вариант 1. Горизонтальные выводы (стандарт)

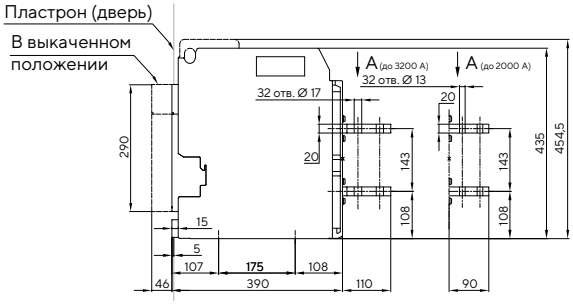

Вид спереди

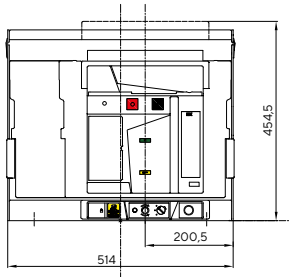

Шаблон выреза для пластрона (двери)

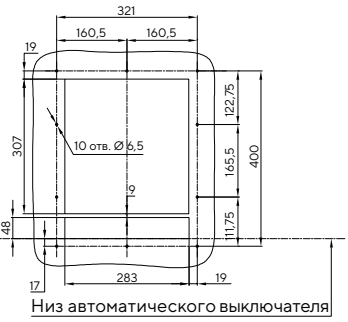

Вид сбоку
Вариант 2. Вертикальные выводы

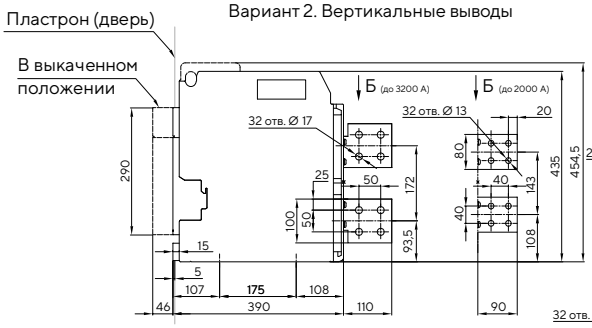

Расположение крепежных отверстий (вид снизу)

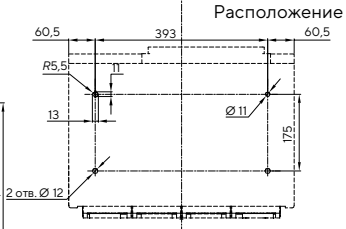

Вид А (горизонтальные выводы)

До 3200 А

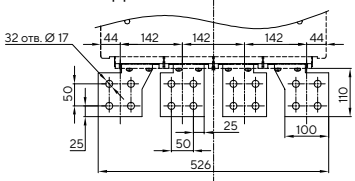

Вид А (горизонтальные выводы)

До 2000 А

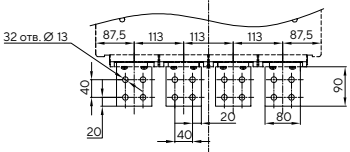

Вид Б (вертикальные выводы)

До 3200 А

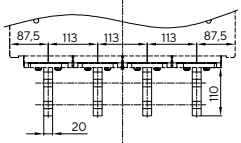

Вид Б (вертикальные выводы)

До 2000 А

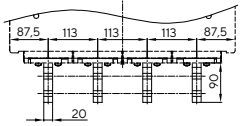

AR-ACB-4VF (до 4000 А)

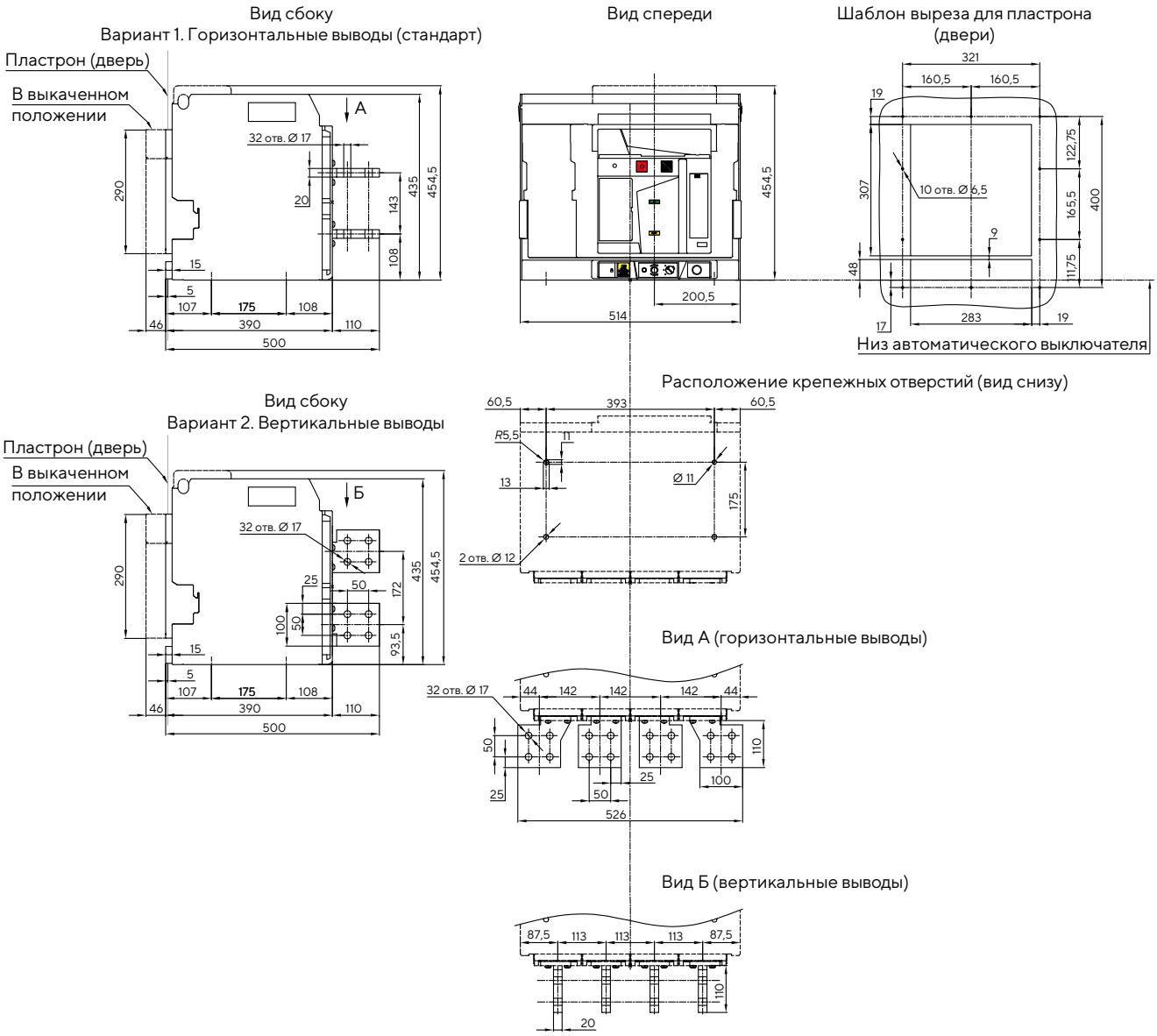

AR-ACB-4VG (до 5000 А)

Вид сбоку
Вариант 1. Горизонтальные выводы

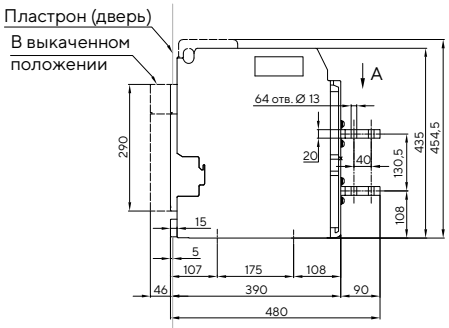

Вид спереди

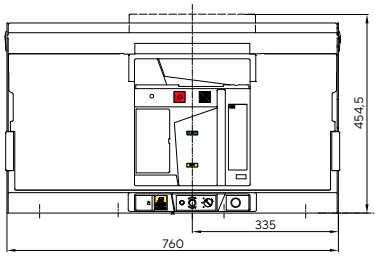

Шаблон выреза для пластрона (двери)

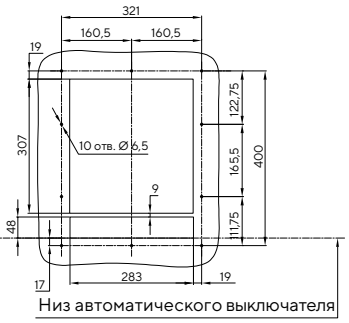

Вид сбоку
Вариант 2. Вертикальные выводы

Расположение крепежных отверстий (вид снизу)

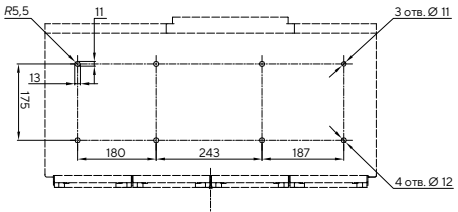

Вид А (горизонтальные выводы)

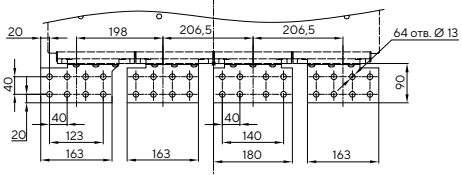

Вид Б (вертикальные выводы)

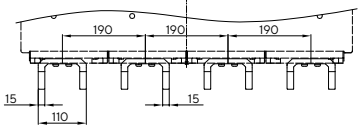

AR-ACB-4VH (до 6300 А)

Вид сбоку
Вариант 1. Горизонтальные выводы

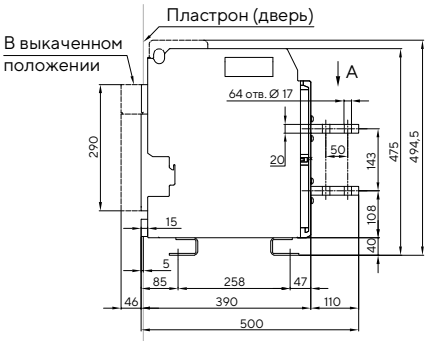

Вид спереди

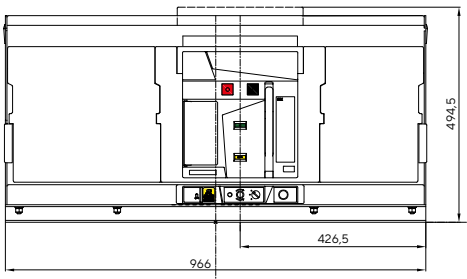

Шаблон выреза для пластрона (двери)

Вид сбоку
Вариант 2. Вертикальные выводы

Расположение крепежных отверстий (вид снизу)

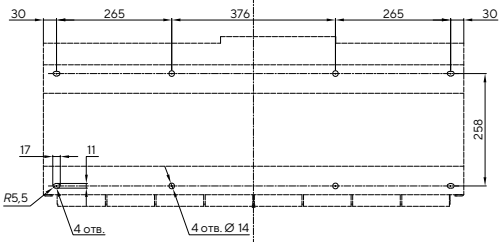

Вид А (горизонтальные выводы)

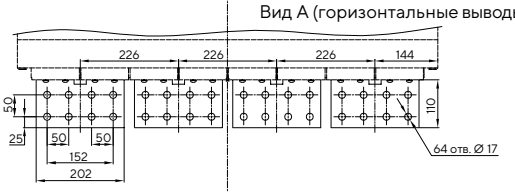

Вид Б (вертикальные выводы)

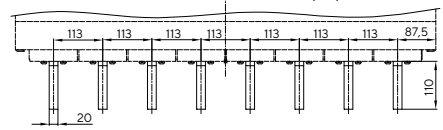

MASTER

ВОЗДУШНЫЕ АВТОМАТИЧЕСКИЕ ВЫКЛЮЧАТЕЛИ

Предназначены для защиты сетей низкого напряжения от коротких замыканий и перегрузок. Обладают оптимальным набором функций для применения на объектах жилищного, социального, коммерческого и дорожного строительства, а также энергетики и сельского хозяйства.

Преимущества

- Обладают минимальной зависимостью рабочего тока от температуры и могут использоваться в диапазоне рабочих температур от –25 до +70 °С.
- В базовую комплектацию входит реле отключения с удержанием, обеспечивающее удобство построения схем АВР с применением данных автоматических выключателей.
- Автоматические выключатели выдвижного исполнения укомплектованы контактом положения ВА в корзине, для удобства контроля его положения для цепей автоматики.
- Наличие компактного типоразмера до 1000 А для оптимизации габаритов НКУ.

Воздушные автоматические выключатели MASTER поставляются в трехполюсной версии в выдвижном или стационарном исполнении. Заказ осуществляется с помощью артикула, в котором зашифрованы основные параметры выключателя. Пример ниже.

Расшифровка артикула

MI - ACB 10 - 3 F A - 065 - 0630 - A C F

MI	Наименование линейки: MASTER
ACB	Тип изделия: автоматические выключатели воздушные
10	Переменный ток
3	Количество полюсов
F	Тип исполнения: F – фиксированные; W – выдвижные
A	Типоразмер: S – до 1000 А; A – до 1600 А; D – до 2500 А; E – до 3200 А; F – до 4000 А
065	Номинальная отключающая способность I_{cu} при 400 В 50 Гц: 065 – 65 кА; 085 – 85 кА; 100 – 100 кА
0630	Номинальный ток: 630, 800, 1000, 1250, 1600, 2000, 2500, 3200, 4000 А
A	Стандартный контроллер
C	Производственная площадка
F	Комплектация

Комплектация

Поставляются в комплекте с аксессуарами, необходимыми для их функционирования как в ручном, так и в автоматическом режиме.

В комплект поставки входят:

- автоматический выключатель;
- контроллер (электронный расцепитель);
- база выдвижного исполнения (для версий выдвижного исполнения);
- реле включения;
- реле отключения (с удержанием);
- мотор-привод;
- набор из четырех перекидных контактов;
- контакт положения в корзине (для ВА выдвижного исполнения).

В качестве дополнительных аксессуаров, поставляемых отдельно, воздушные автоматические выключатели MASTER могут быть укомплектованы комплектами механической блокировки*.

Воздушные автоматические выключатели серии MASTER оборудованы электронным расцепителем.

Функции микропроцессорного расцепителя

Функции расцепителя		Наличие
Защитные функции	От перегрузки (*L*)	+
	Тепловая память	
	От короткого замыкания с выдержкой времени (*S*)	+
	Тепловая память	
	От короткого замыкания мгновенная (*I*)	+
	MCR*	+
Функции измерения	Ток (погрешность ±1,5 %)	+
Диагностика состояния	Тест расцепления путем имитации аварии	+
	Контроль температуры расцепителя	+
	Износ контактов	+
Управление данными	Запись последнего расцепления	+
	Минимальный и максимальный ток	+
Электропитание**	• Внутреннее от встроенных трансформаторов тока. При протекании тока не менее 25 % от номинального тока по трем фазам; • вспомогательное от внешнего источника оперативного питания.	

* Функция MCR (англ. Making-Current Release – расцепитель тока включения) вызывает расцепление выключателя, если во время операции включения ток превысит значение тока срабатывания. Данная функция отключается после завершения включения выключателя. Когда выключатель находится во включенном положении функция не действует.

** Оперативное питание для микропроцессорного расцепителя подается на клеммы 1–2 (DC 24 В). Для питания микропроцессорного расцепителя типоразмеров S, A необходим дополнительный модуль питания 24 В DC.

Технические характеристики микропроцессорных расцепителей

Параметр	Значение	Пояснение	
Номинальное напряжение U_n, В	S, A	DC 24	Для выключателей типоразмеров S, A требуется дополнительный модуль питания. Поставляется в комплекте с автоматическим выключателем
	D, E, F		
Рабочее напряжение		(0,85...1,15) U_n	

Примечание. На клеммы 1 и 2 вторичной цепи должно подаваться напряжение DC 24 В. Рекомендуется питание напряжением DC 24 В, если есть внешний источник питания DC 24 В.

Основные параметры выключателей

Наименование показателя		Значение для типоразмера					
		S	*A*	*D*	*E*	*F*	
Ряд номинальных токов в типоразмере I_n, А		630, 800, 1000	800, 1000, 1250, 1600	1600, 2000, 2500	2000, 2500, 3200	2500, 3000, 4000	
Род тока		Переменный					
Номинальная частота, Гц		50, 60					
Номинальное рабочее напряжение U_e, В		400/690	400/690 (кроме IT-систем)	400/690			
Номинальное напряжение изоляции U_i, В		1000		1250			
Номинальное импульсное выдерживаемое напряжение U_{imp}, кВ		12					
Электрическая прочность изоляции в течение 1 мин, В		3500					
Количество полюсов		3					
Категория селективности		B					
Номинальная предельная отключающая способность I_{cu}, кА	400 В	65	65	65	85	85	100
	440 В	50	50	65	85	85	100
	690 В	42	50	55	75	75	85
Номинальная рабочая отключающая способность I_{cs}, кА	400 В	50	55	65	85	85	100
	440 В	50	50	65	85	85	100
	690 В	42	42	55	75	75	85
Номинальный кратковременно выдерживаемый ток I_{cw} в течение 1 с, кА	400 В	42	50 (55/0,5 с)	65	85	85	100
	440 В	42	50	65	85	85	100
	690 В	42	42	55	75	75	85
Номинальная наибольшая включающая способность I_{cm}, кА	400 В	143	143	143	187	187	220
	440 В	105	105	143	187	187	220
	690 В	88,2	105	121	165	165	187
Время отключения, мс		<30*					
Время включения, мс		<70					
Механическая износостойкость, циклов**	Без обслуживания	15 000	15 000	12 500	10 000	10 000	
	С обслуживанием	30 000	30 000	25 000	20 000	20 000	
Коммутационная износостойкость, циклов	400 В	15 000 (I_n = 630 А)	9000 (I_n = 800...1250 А)	10 000 (I_n = 1600...2000 А)	10 000 (I_n = 2000...2500 А)	10 000 (I_n = 2500 А)	
		9000 (I_n = 800...1000 А)	6500 (I_n = 1600 А)	8000 (I_n = 2500 А)	8000 (I_n = 3200 А)	5000 (I_n = 3200 А)	
						3000 (I_n = 4000 А)	
	690 В	15 000 (I_n = 630 А)	5000 (I_n = 800...1250 А)	7000 (I_n = 1600...2000 А)	10 000 (I_n = 2000...2500 А)	10 000 (I_n = 2000...2500 А)	
		5000 (I_n = 800...1000 А)	3000 (I_n = 1600 А)	6000 (I_n = 2500 А)	5000 (I_n = 3200 А)	5000 (I_n = 3200 А)	
						3000 (I_n = 4000 А)	
Диапазон рабочих температур, °С		–25...+70					

Наименование показателя			Значение для типоразмера														
			S			*A*			*D*			*E*			*F*		
Дополнительные контакты			4 СО														
Относительная влажность воздуха, %, не более		При +20 °С	90														
		При +40 °С	50														
Группа механического исполнения по ГОСТ 17516.1			М3														
Степень загрязнения окружающей среды			3														
Степень защиты, обеспечиваемая оболочкой***		Со стороны лицевой панели	IP20														
		Со стороны выводов	IP00														
Высота над уровнем моря, м, не более			2000														
Рабочее положение			Вертикальное (допускается отклонение по вертикали не более 5°)														
Габаритные размеры, мм	Выдвижного исполнения	3Р	210	351,5	280	248	351,5	297	347	438	395	401	438	395	401	438	395
	Стационарного исполнения	3Р	235	320	200	259	320	195	362	395	290	414	395	290	414	395	290

* Время отключения: менее 30 мс при токе короткого замыкания $I > I_{cw}$; менее 60 мс при токе короткого замыкания $I < I_{cw}$.

** Необходимо своевременно обслуживать выключатель для обеспечения заданных параметров.

*** Степень защиты со стороны лицевой панели – IP40 при установке защитной рамки обрамления лицевой панели на дверь.

Воздушные автоматические выключатели

Наименование	I_n, А	I_{cu}, кА	Артикул
Стационарное исполнение			
Воздушный автоматический выключатель AC BA77 F3P A 65 кА 630 А EA с набором аксессуаров MASTER IEK	630	65	MI-ACB10-3FA-065-0630-ACF
Воздушный автоматический выключатель AC BA77 F3P A 65 кА 800 А EA с набором аксессуаров MASTER IEK	800	65	MI-ACB10-3FA-065-0800-ACF
Воздушный автоматический выключатель AC BA77 F3P A 65 кА 1000 А EA с набором аксессуаров MASTER IEK	1000	65	MI-ACB10-3FA-065-1000-ACF
Воздушный автоматический выключатель AC BA77 F3P A 65 кА 1250 А EA с набором аксессуаров MASTER IEK	1250	65	MI-ACB10-3FA-065-1250-ACF
Воздушный автоматический выключатель AC BA77 F3P A 65 кА 1600 А EA с набором аксессуаров MASTER IEK	1600	65	MI-ACB10-3FA-065-1600-ACF
Воздушный автоматический выключатель AC BA77 F3P D 65 кА 1600 А EA с набором аксессуаров MASTER IEK	1600	65	MI-ACB10-3FD-065-1600-ACF
Воздушный автоматический выключатель AC BA77 F3P D 65 кА 2000 А EA с набором аксессуаров MASTER IEK	2000	65	MI-ACB10-3FD-065-2000-ACF
Воздушный автоматический выключатель AC BA77 F3P D 65 кА 2500 А EA с набором аксессуаров MASTER IEK	2500	65	MI-ACB10-3FD-065-2500-ACF
Воздушный автоматический выключатель AC BA77 F3P E 85 кА 2000 А EA с набором аксессуаров MASTER IEK	2000	85	MI-ACB10-3FE-085-2000-ACF
Воздушный автоматический выключатель AC BA77 F3P E 85 кА 2500 А EA с набором аксессуаров MASTER IEK	2500	85	MI-ACB10-3FE-085-2500-ACF
Воздушный автоматический выключатель AC BA77 F3P E 85 кА 3200 А EA с набором аксессуаров MASTER IEK	3200	85	MI-ACB10-3FE-085-3200-ACF
Воздушный автоматический выключатель AC BA77 F3P F 85 кА 2000 А EA с набором аксессуаров MASTER IEK	2000	85	MI-ACB10-3FF-085-2000-ACF
Воздушный автоматический выключатель AC BA77 F3P F 85 кА 2500 А EA с набором аксессуаров MASTER IEK	2500	85	MI-ACB10-3FF-085-2500-ACF
Воздушный автоматический выключатель AC BA77 F3P F 85 кА 3200 А EA с набором аксессуаров MASTER IEK	3200	85	MI-ACB10-3FF-085-3200-ACF
Воздушный автоматический выключатель AC BA77 F3P F 85 кА 4000 А EA с набором аксессуаров MASTER IEK	4000	85	MI-ACB10-3FF-085-4000-ACF
Воздушный автоматический выключатель AC BA77 F3P F 100 кА 2000 А EA с набором аксессуаров MASTER IEK	2000	100	MI-ACB10-3FF-100-2000-ACF
Воздушный автоматический выключатель AC BA77 F3P F 100 кА 2500 А EA с набором аксессуаров MASTER IEK	2500	100	MI-ACB10-3FF-100-2500-ACF
Воздушный автоматический выключатель AC BA77 F3P F 100 кА 3200 А EA с набором аксессуаров MASTER IEK	3200	100	MI-ACB10-3FF-100-3200-ACF
Воздушный автоматический выключатель AC BA77 F3P F 100 кА 4000 А EA с набором аксессуаров MASTER IEK	4000	100	MI-ACB10-3FF-100-4000-ACF
Воздушный автоматический выключатель AC BA77 F3P S 65 кА 630 А EA с набором аксессуаров MASTER IEK	630	65	MI-ACB10-3FS-065-0630-ACF
Воздушный автоматический выключатель AC BA77 F3P S 65 кА 800 А EA с набором аксессуаров MASTER IEK	800	65	MI-ACB10-3FS-065-0800-ACF
Воздушный автоматический выключатель AC BA77 F3P S 65 кА 1000 А EA с набором аксессуаров MASTER IEK	1000	65	MI-ACB10-3FS-065-1000-ACF

Наименование	I_n, А	I_{cu}, кА	Артикул
Выдвижное исполнение			
Воздушный автоматический выключатель AC BA77 W3P A 65 кА 630 А EA с набором аксессуаров MASTER IEK	630	65	MI-ACB10-3WA-065-0630-ACF
Воздушный автоматический выключатель AC BA77 W3P A 65 кА 800 А EA с набором аксессуаров MASTER IEK	800	65	MI-ACB10-3WA-065-0800-ACF
Воздушный автоматический выключатель AC BA77 W3P A 65 кА 1000 А EA с набором аксессуаров MASTER IEK	1000	65	MI-ACB10-3WA-065-1000-ACF
Воздушный автоматический выключатель AC BA77 W3P A 65 кА 1250 А EA с набором аксессуаров MASTER IEK	1250	65	MI-ACB10-3WA-065-1250-ACF
Воздушный автоматический выключатель AC BA77 W3P A 65 кА 1600 А EA с набором аксессуаров MASTER IEK	1600	65	MI-ACB10-3WA-065-1600-ACF
Воздушный автоматический выключатель AC BA77 W3P D 65 кА 1600 А EA с набором аксессуаров MASTER IEK	1600	65	MI-ACB10-3WD-065-1600-ACF
Воздушный автоматический выключатель AC BA77 W3P D 65 кА 2000 А EA с набором аксессуаров MASTER IEK	2000	65	MI-ACB10-3WD-065-2000-ACF
Воздушный автоматический выключатель AC BA77 W3P D 65 кА 2500 А EA с набором аксессуаров MASTER IEK	2500	65	MI-ACB10-3WD-065-2500-ACF
Воздушный автоматический выключатель AC BA77 W3P E 85 кА 2000 А EA с набором аксессуаров MASTER IEK	2000	85	MI-ACB10-3WE-085-2000-ACF
Воздушный автоматический выключатель AC BA77 W3P E 85 кА 2500 А EA с набором аксессуаров MASTER IEK	2500	85	MI-ACB10-3WE-085-2500-ACF
Воздушный автоматический выключатель AC BA77 W3P E 85 кА 3200 А EA с набором аксессуаров MASTER IEK	3200	85	MI-ACB10-3WE-085-3200-ACF
Воздушный автоматический выключатель AC BA77 W3P F 85 кА 2000 А EA с набором аксессуаров MASTER IEK	2000	85	MI-ACB10-3WF-085-2000-ACF
Воздушный автоматический выключатель AC BA77 W3P F 85 кА 2500 А EA с набором аксессуаров MASTER IEK	2500	85	MI-ACB10-3WF-085-2500-ACF
Воздушный автоматический выключатель AC BA77 W3P F 85 кА 3200 А EA с набором аксессуаров MASTER IEK	3200	85	MI-ACB10-3WF-085-3200-ACF
Воздушный автоматический выключатель AC BA77 W3P F 85 кА 4000 А EA с набором аксессуаров MASTER IEK	4000	85	MI-ACB10-3WF-085-4000-ACF
Воздушный автоматический выключатель AC BA77 W3P F 100 кА 2000 А EA с набором аксессуаров MASTER IEK	2000	100	MI-ACB10-3WF-100-2000-ACF
Воздушный автоматический выключатель AC BA77 W3P F 100 кА 2500 А EA с набором аксессуаров MASTER IEK	2500	100	MI-ACB10-3WF-100-2500-ACF
Воздушный автоматический выключатель AC BA77 W3P F 100 кА 3200 А EA с набором аксессуаров MASTER IEK	3200	100	MI-ACB10-3WF-100-3200-ACF
Воздушный автоматический выключатель AC BA77 W3P F 100 кА 4000 А EA с набором аксессуаров MASTER IEK	4000	100	MI-ACB10-3WF-100-4000-ACF
Воздушный автоматический выключатель AC BA77 W3P S 65 кА 630 А EA с набором аксессуаров MASTER IEK	630	65	MI-ACB10-3WS-065-0630-ACF
Воздушный автоматический выключатель AC BA77 W3P S 65 кА 800 А EA с набором аксессуаров MASTER IEK	800	65	MI-ACB10-3WS-065-0800-ACF
Воздушный автоматический выключатель AC BA77 W3P S 65 кА 1000 А EA с набором аксессуаров MASTER IEK	1000	65	MI-ACB10-3WS-065-1000-ACF

Комплекты механической блокировки*

Наименование	Артикул
Комплект механической блокировки для двух ACB типа 1 MASTER IEK	MI-ACB01D-MC-000
Комплект механической блокировки для двух ACB типа 2 MASTER IEK	MI-ACB02D-MC-000
Комплект механической блокировки для двух ACB типа 3 MASTER IEK	MI-ACB03D-MC-000
Комплект механической блокировки для двух ACB типа 4 MASTER IEK	MI-ACB04D-MC-000
Комплект механической блокировки для двух ACB типа 5 MASTER IEK	MI-ACB05D-MC-000
Комплект механической блокировки для двух ACB тип 6 MASTER IEK	MI-ACB06D-MC-000
Комплект механической блокировки для трех ACB MASTER IEK	MI-ACB00D-MC-000

* Продукция будет доступна с IV квартала 2025 г.

Габаритные и установочные размеры выключателей

Выдвижные трехполюсные выключатели типоразмера S

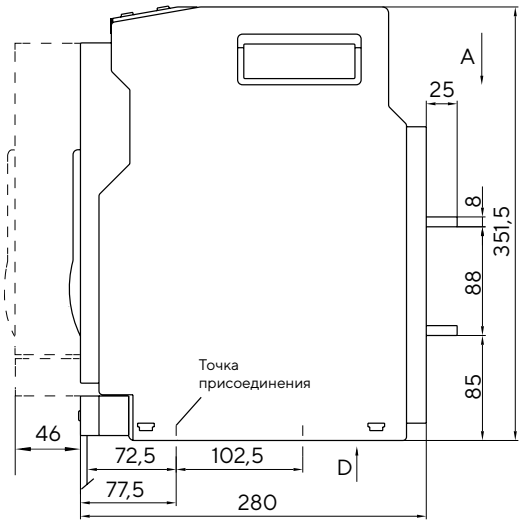

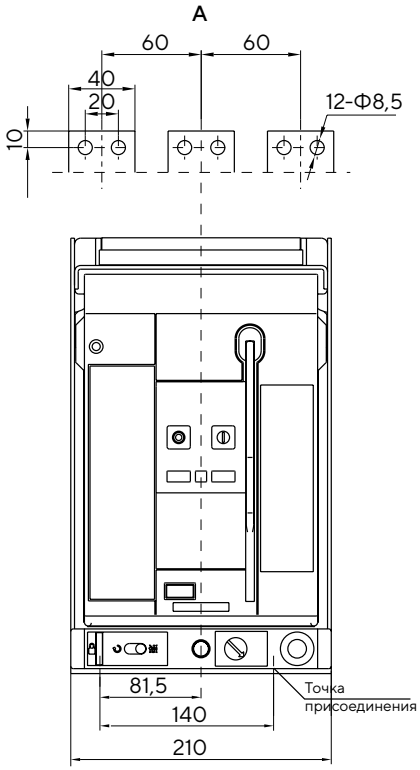

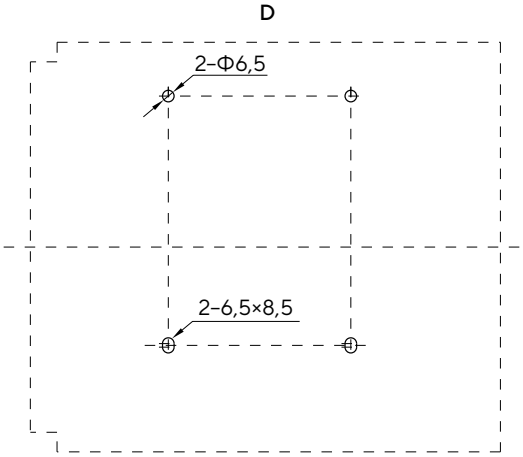

Стационарные трехполюсные выключатели типоразмера S

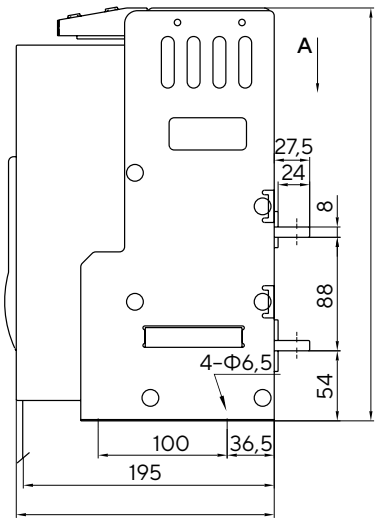

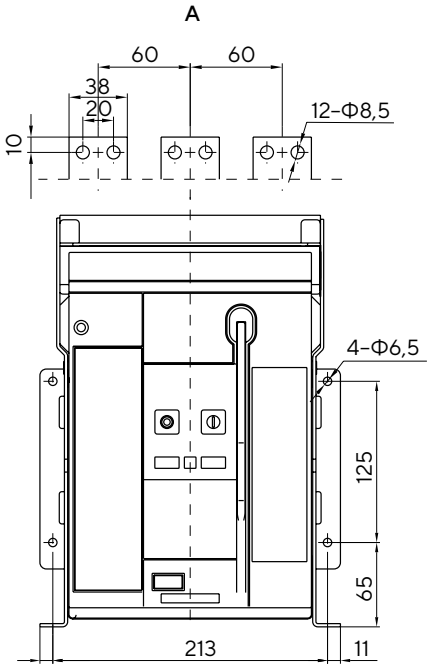

Выдвижные трехполюсные выключатели типоразмера А

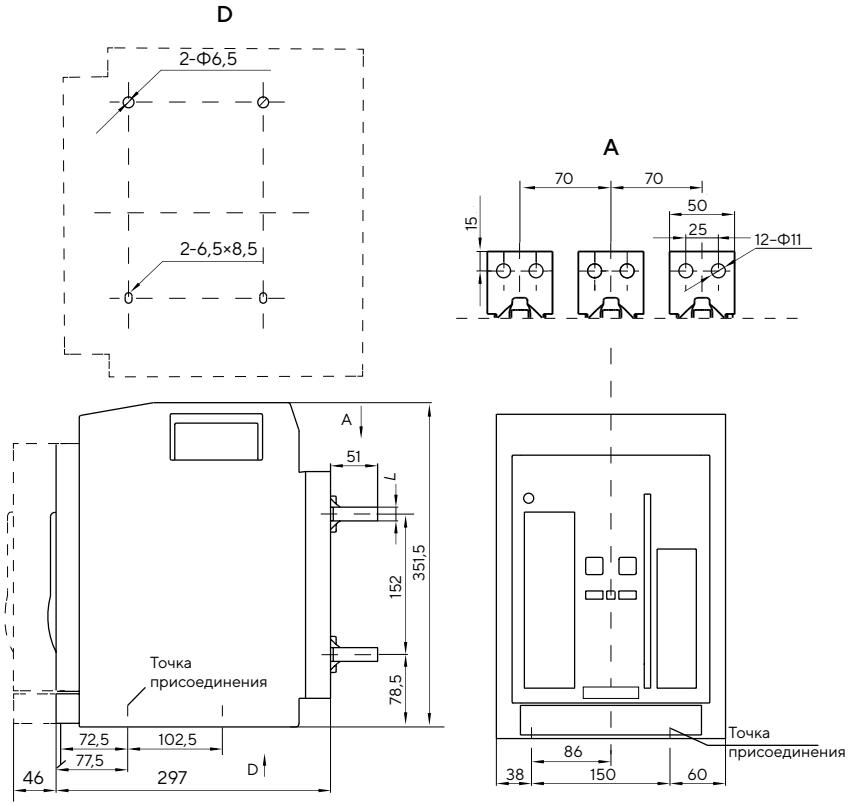

Горизонтальное расположение выводов

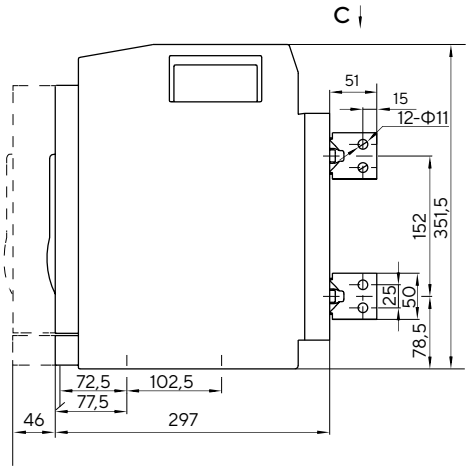

Вертикальное расположение выводов

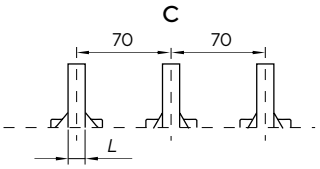

Номинальный ток, А	*L*, мм
800, 1000, 1250, 1600	15
200, 400, 630	10

Стационарные трехполюсные выключатели типоразмера А

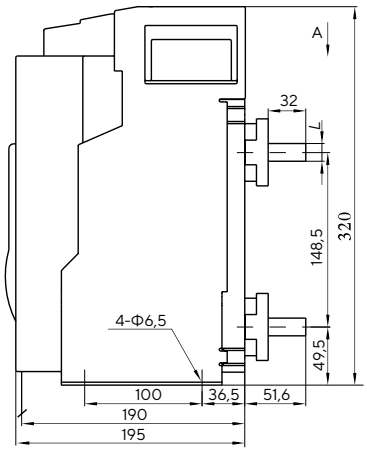

Горизонтальное расположение выводов

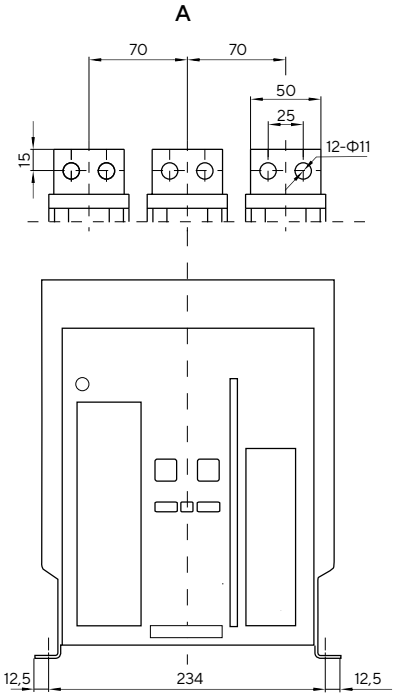

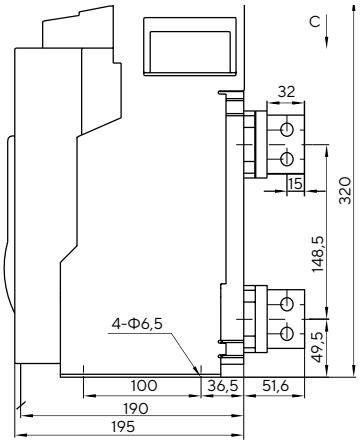

Вертикальное расположение выводов

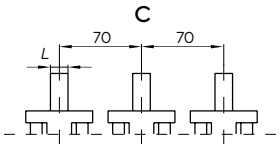

Номинальный ток, А	*L*, мм
800, 1000, 1250, 1600	15
200, 400, 630	10

Выдвижные трехполюсные выключатели типоразмера D

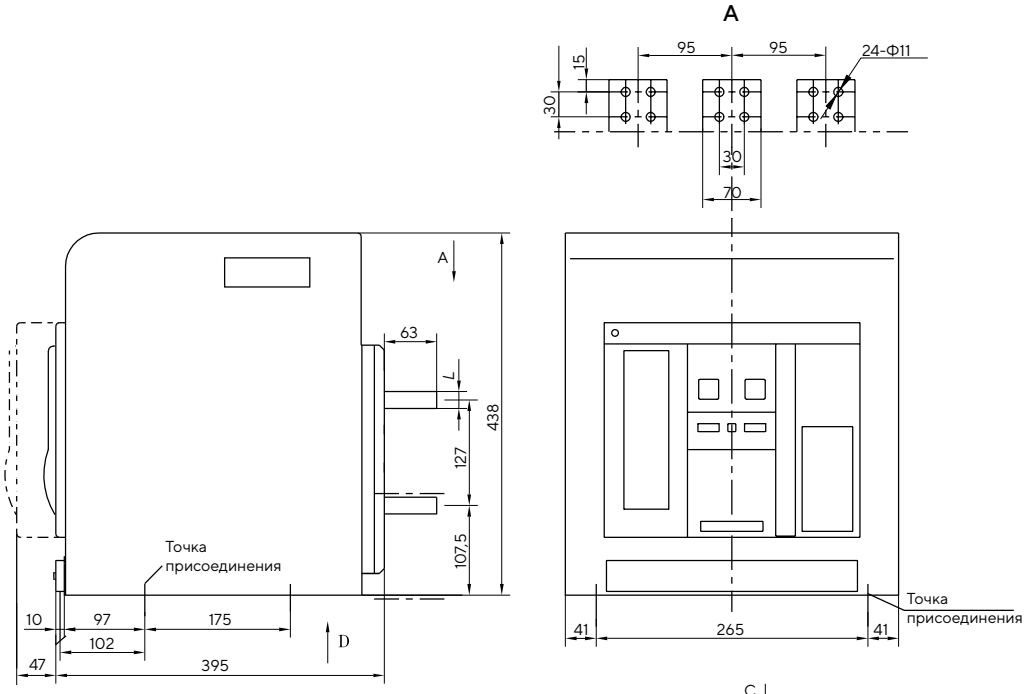

Горизонтальное расположение выводов

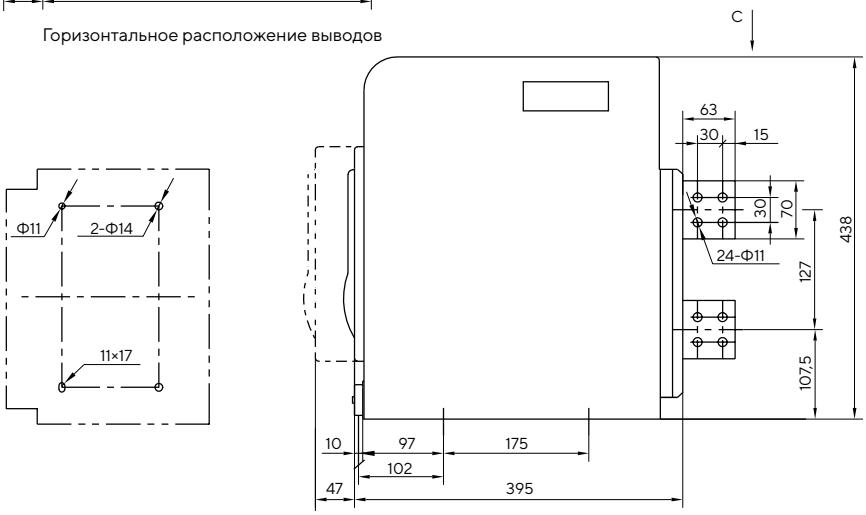

Вертикальное расположение выводов

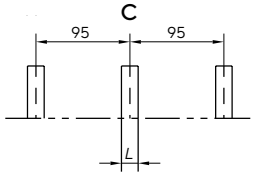

Номинальный ток, А	*L*, мм
2000, 2500	15
630~1600	15

Стационарные трехполюсные выключатели типоразмера D

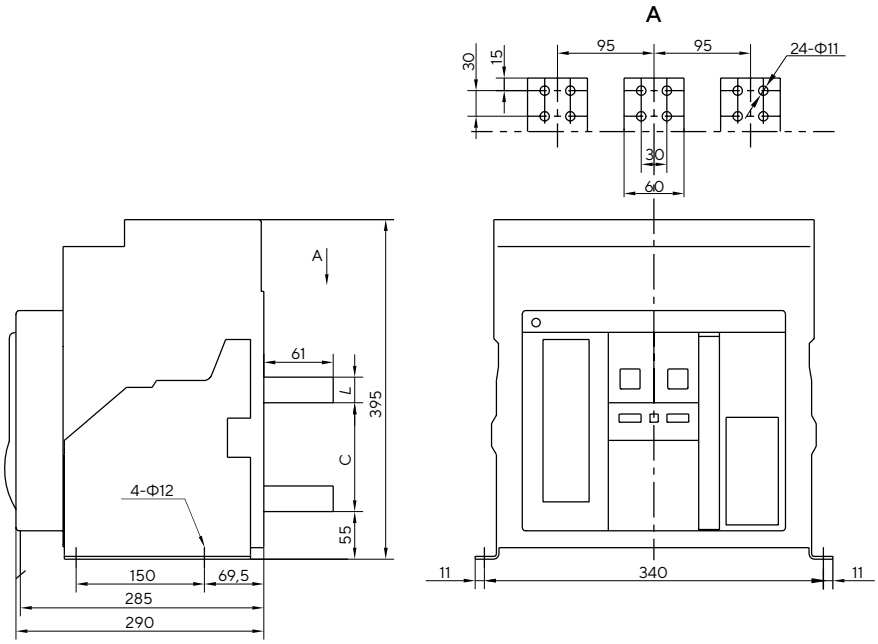

Номинальный ток, А	*L*, мм	*C*, мм
2000, 2500	15	132
630~1600	15	134,5

Выдвижные трехполюсные выключатели типоразмера E (1000~2000 A)

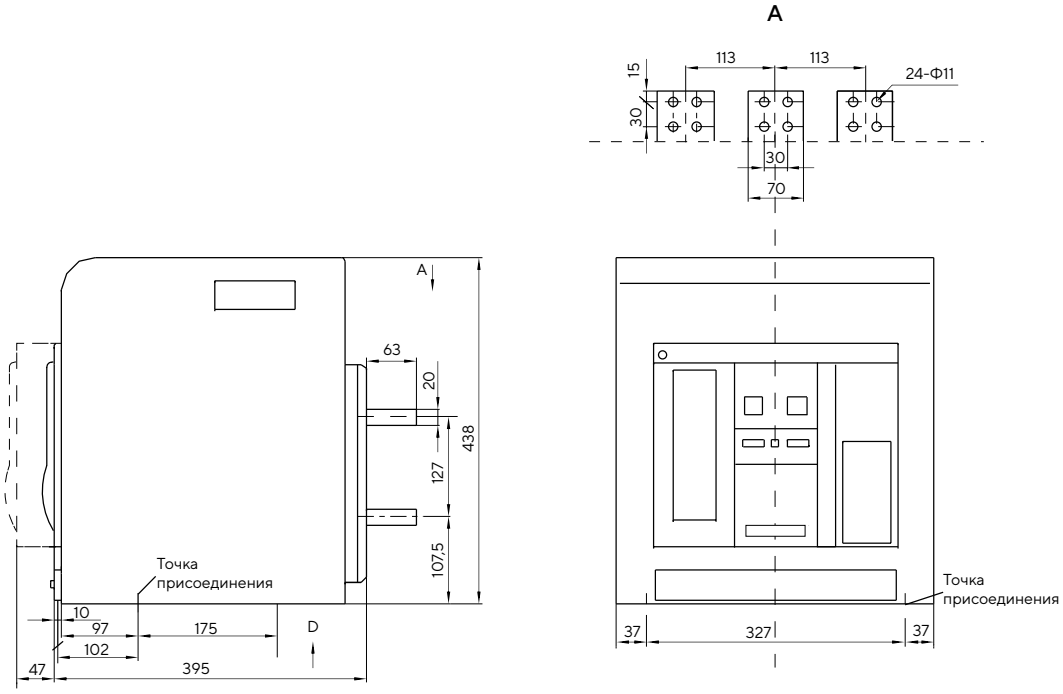

Горизонтальное расположение выводов

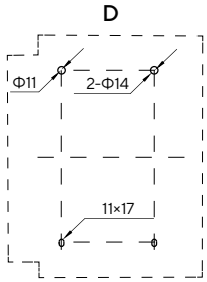

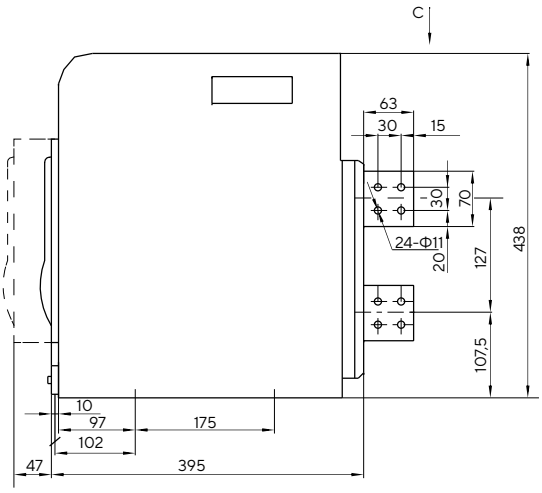

Вертикальное расположение выводов

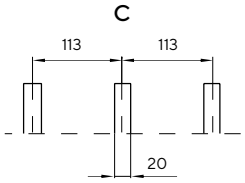

Выдвижные трехполюсные выключатели типоразмера E (2500~3200 A)

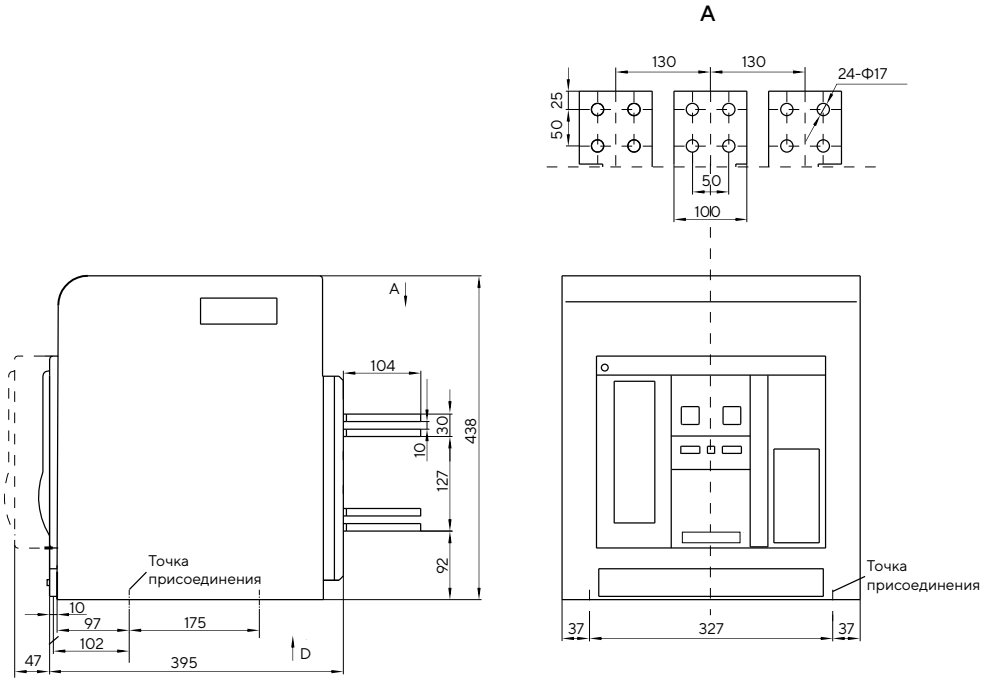

Горизонтальное расположение выводов

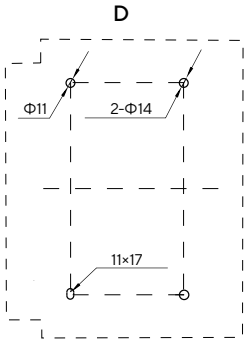

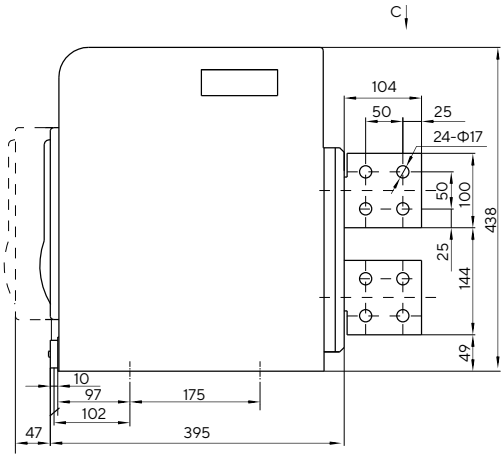

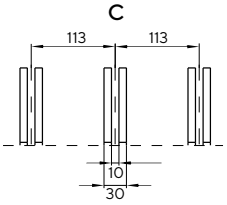

Вертикальное расположение выводов

Стационарные трехполюсные выключатели типоразмера E

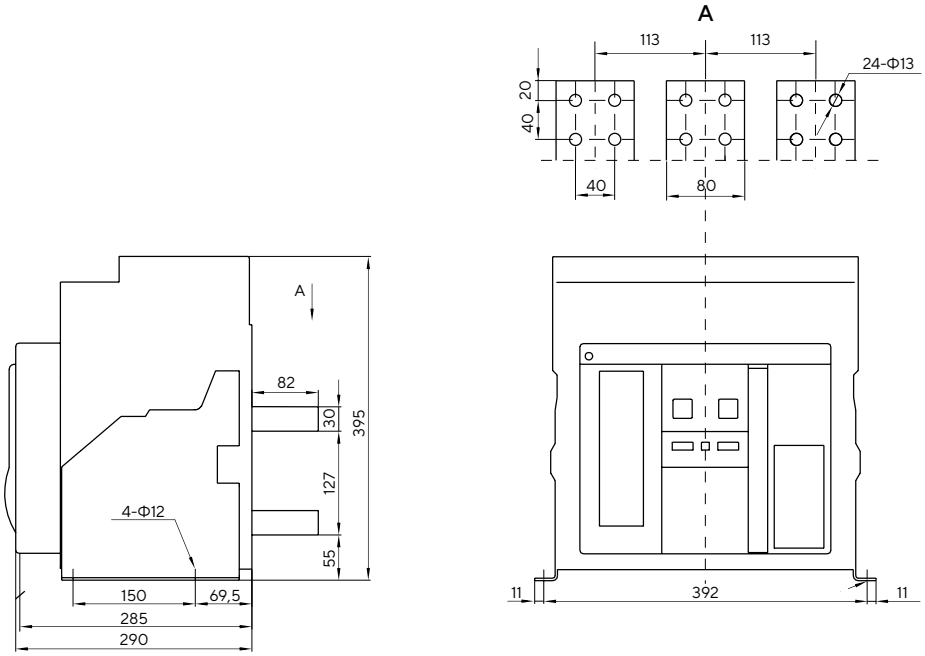

Выдвижные трехполюсные выключатели типоразмера F (1000~2000 А)

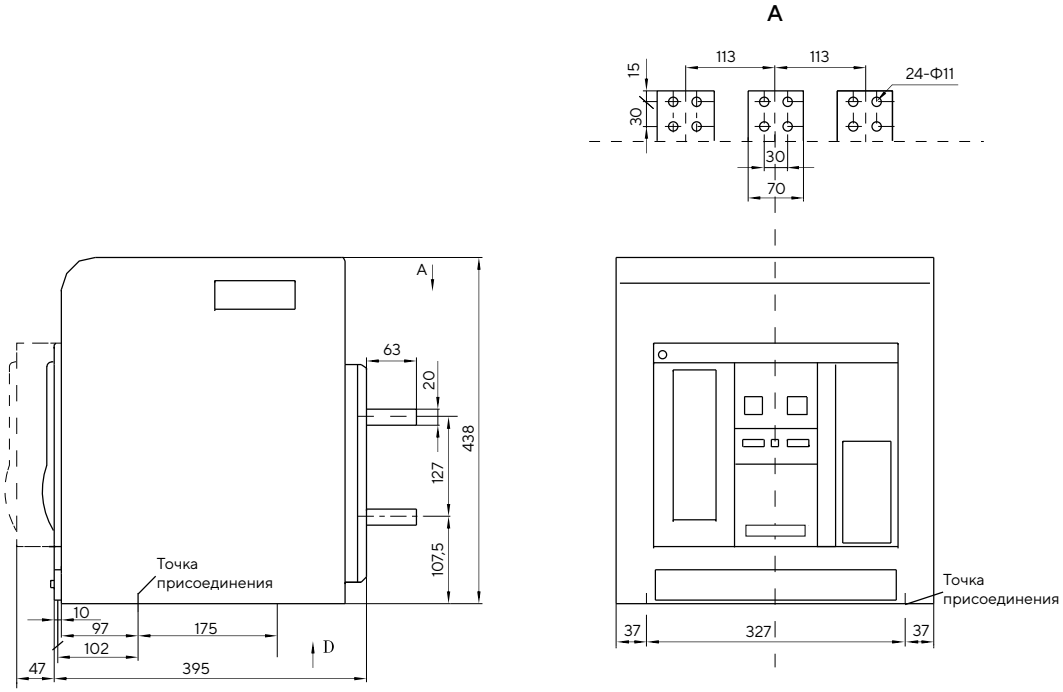

Горизонтальное расположение выводов

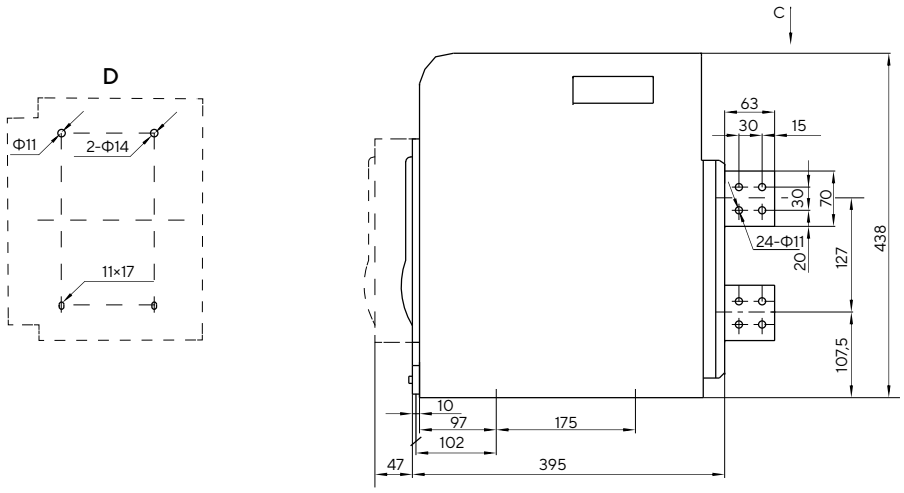

Вертикальное расположение выводов

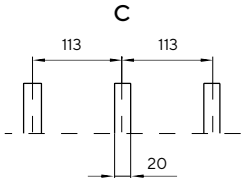

Выдвижные трехполюсные выключатели типоразмера F (2500~4000 А)

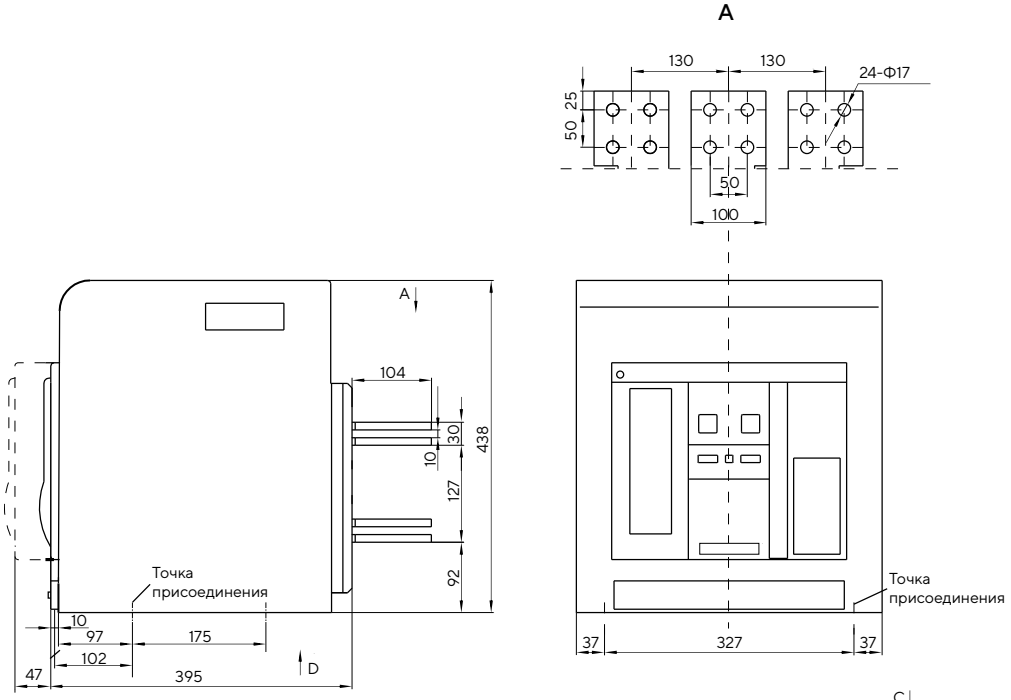

Горизонтальное расположение выводов

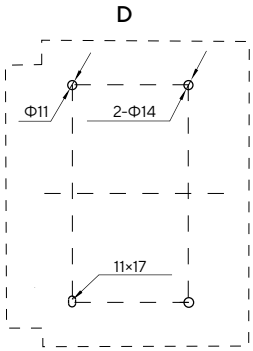

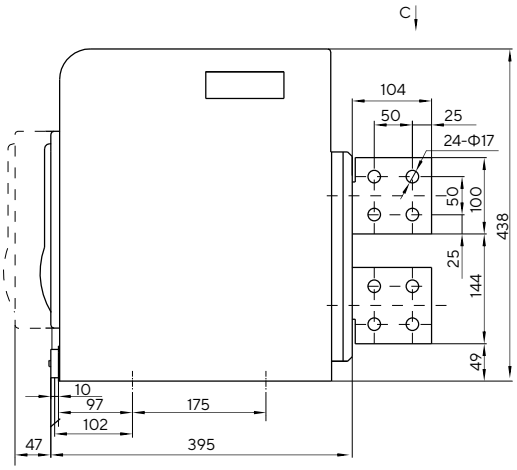

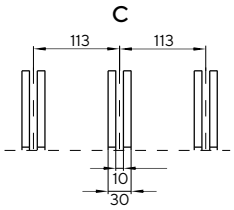

Вертикальное расположение выводов

Стационарные трехполюсные выключатели типоразмера F

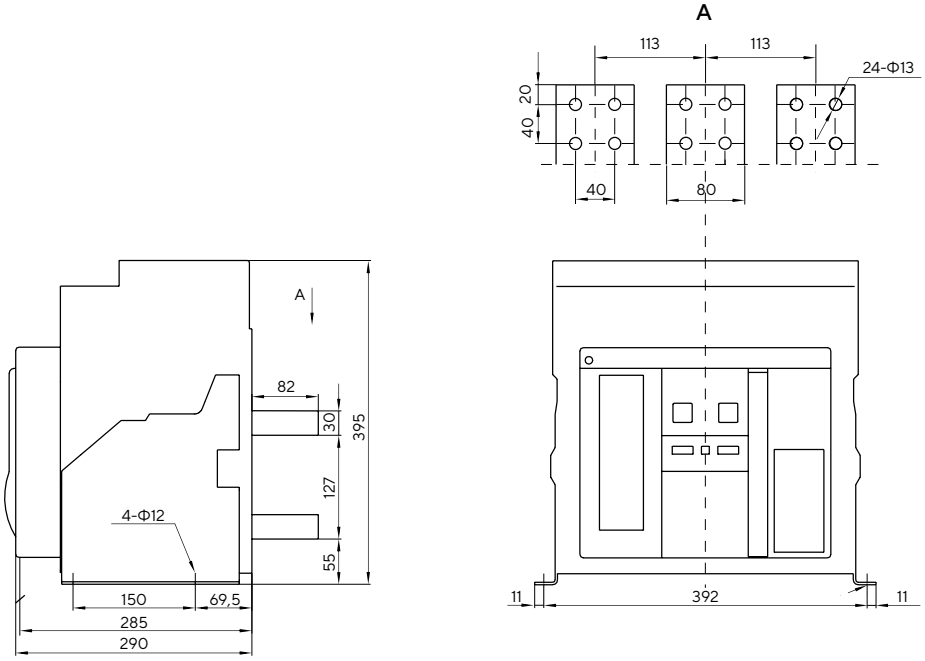

Рамка обрамления выреза в двери для выключателей типоразмера S

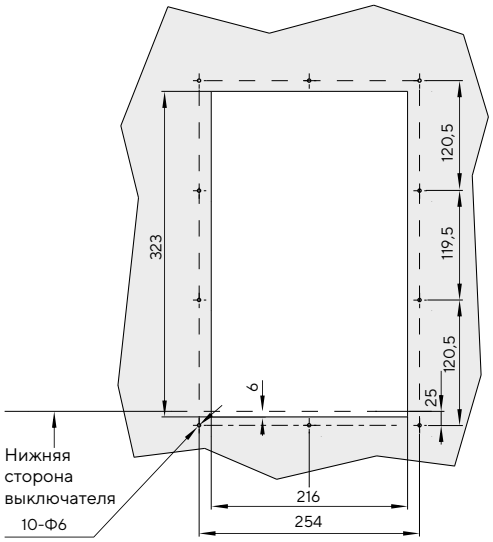

Выдвижной

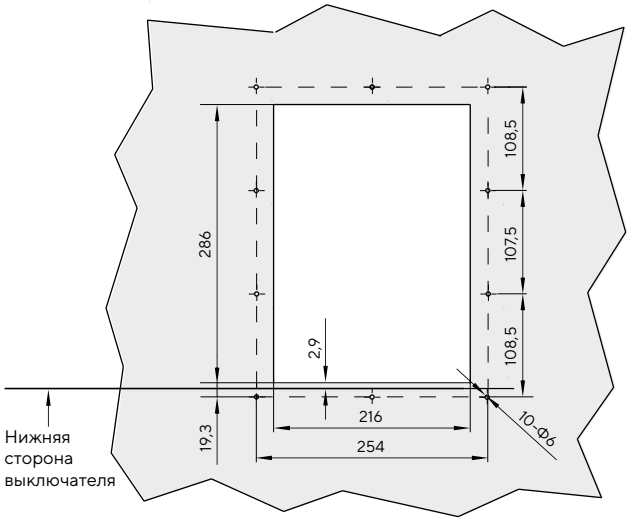

Стационарный

Рамка обрамления выреза в двери для выключателей типоразмера A

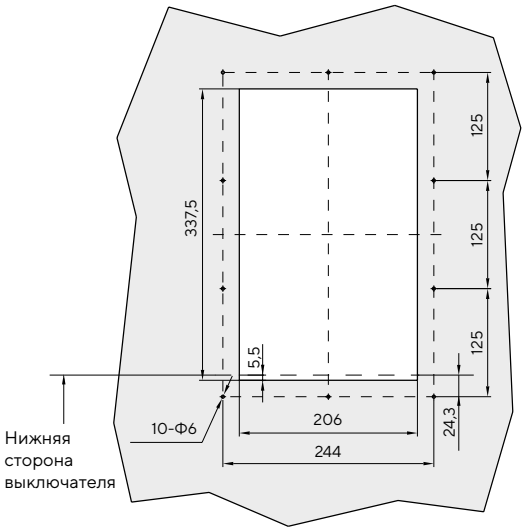

Выдвижной

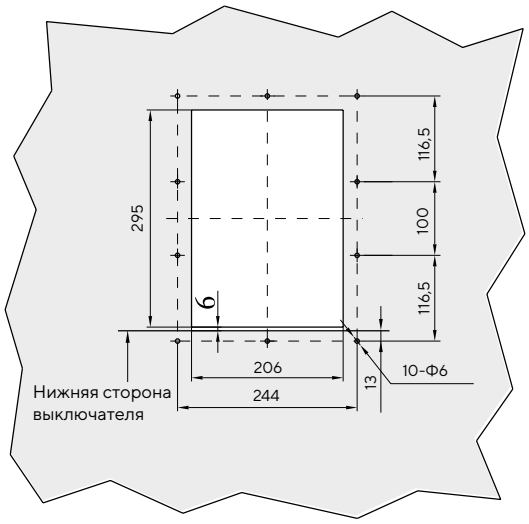

Стационарный

Рамка обрамления выреза в двери для выключателей типоразмера D

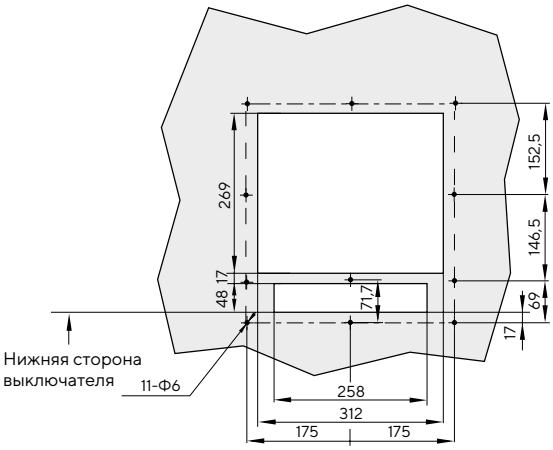

Выдвижной

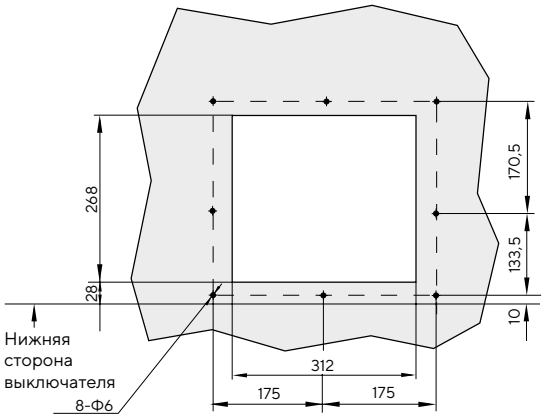

Стационарный

Рамка обрамления выреза в двери для выключателей типоразмера E

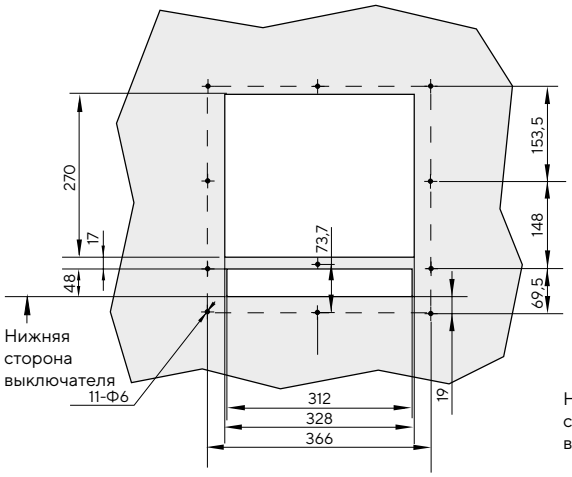

Выдвижной

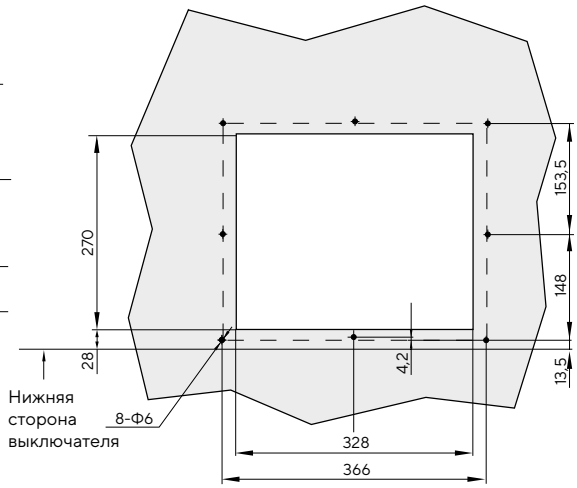

Стационарный

Рамка обрамления выреза в двери для выключателей типоразмера F

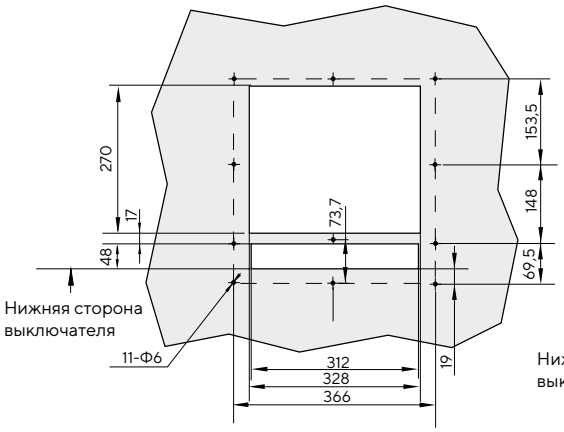

Выдвижной

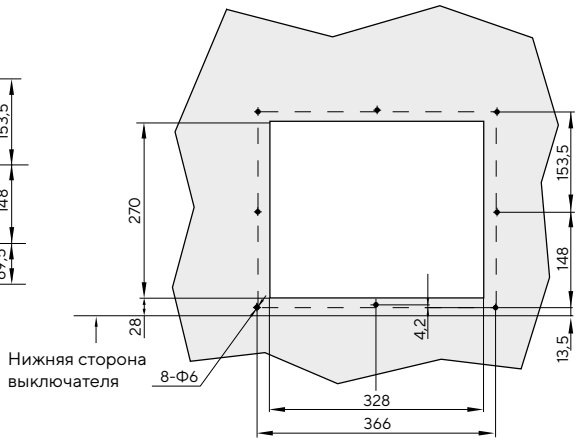

Стационарный

ARMAT

СИЛОВЫЕ АВТОМАТИЧЕСКИЕ ВЫКЛЮЧАТЕЛИ

Предназначены для применения в НКУ первичного распределения и представлены диапазоном номинальных токов от 16 до 1600 А. Данные аппараты входят в состав комплексных решений для создания систем энергораспределения зданий и сооружений, в том числе в промышленности. Благодаря высокой отключающей способности (до 150 кА) линейка автоматических выключателей в литом корпусе ARMAT идеальна для применения на энергоемких промышленных объектах. В комплексе с воздушными автоматическими выключателями ARMAT используются в НКУ до 6300 А. Вся линейка силовых автоматических выключателей ARMAT (воздушных и в литом корпусе) производится на современном, полностью автоматизированном оборудовании, с постоянным контролем качества. Электротехническая продукция IEK тщательно тестируется как в независимых лабораториях, так и в собственной лаборатории IEK GROUP в Москве. Мы уверены в высоком качестве и надежности силовых выключателей линейки ARMAT – вот почему гарантийный срок их эксплуатации составляет 5 лет.

Преимущества

- Высокие показатели предельной и рабочей отключающей способностей: I_{cs} = 100 %I_{cu}.
- Возможность подключения по протоколу Modbus RTU, с обеспечением интеграции автоматических выключателей в литом корпусе ARMAT в систему диспетчеризации.
- Высокие показатели коммутационной износостойкости за счет двойного разрыва в системе силовых контактов для выключателей до 630 А.
- Четыре типа расцепителей для решения широкого круга задач защиты.

Для заказа автоматического выключателя в литом корпусе ARMAT используйте артикул, который содержит основные сведения об изделии. Пример ниже.

Расшифровка артикула

AR - MCCB - 3 A - 035 - 0020A - ATU C

AR	Наименование линейки: ARMAT
MCCB	Тип изделия: автоматические выключатели в литом корпусе
3	Количество полюсов: 3 или 4
A	Типоразмер: A...N
035	I_{cu}: 35–150 кА (в рамках типоразмера)
0020A	Номинальный ток: 20 – 20 А; 16 – 1600 А (в рамках типоразмера)
ATU	Тип расцепителя: ATU – термомагнитный регулируемый; MTU – электромагнитный расцепитель; ELS – электронный стандартный; ELP – электронный продвинутый
C	Серия

Технические характеристики и условия эксплуатации выключателей с термомагнитным расцепителем

Типоразмер		S	A				D				G			H				I		
Ряд номинальных токов в типоразмере I_n, А*		16; 20; 25; 32; 40; 50; 63	25; 32; 40; 50; 63; 80; 100; 125				125; 160				125; 160; 200; 225; 250			250; 315; 400				400; 500; 630		
Исполнения МССВ по типу расцепителей		ATUC; MTUC																		
Род тока		Переменный (AC)																		
Номинальная частота, Гц		50, 60																		
Номинальное рабочее напряжение U_e, В		400	400/690																	
Номинальное напряжение изоляции U_i, В		800	800				800				1000			1000				1000		
Номинальное импульсное выдерживаемое напряжение U_{imp}, кВ		8	8				8				8			8				8		
Количество полюсов		3; 4																		
Категория селективности		A																		
Номинальная предельная отключающая способность I_{cu}, кА*	При U_e = 400 В	35	35	50	85	150	35	50	85	150	50	85	150	50	85	100	150	50	85	150
	При U_e = 690 В	–	6	10	15	35	6	10	15	35	10	15	25	10	20	30	40	10	20	40
Номинальная рабочая отключающая способность I_{cs}, кА	При U_e = 400 В	35	35	50	85	150	35	50	85	150	50	85	150	50	85	100	150	50	85	150
	При U_e = 690 В	–	6	10	15	25	6	10	15	25	10	15	25	10	20	30	40	10	20	40
Механическая (общая) износостойкость, циклов В-О		15 000	15 000				15 000				15 000			7000				7000		
Коммутационная износостойкость, циклов В-О		10 000	7000				7000				5000			3000				3000		
Номинальный крутящий момент затяжки крепежного элемента выводов, Н·м, не менее		2,8–3,5	8,8–10,8				8,8–10,8				8,8–10,8			17,7–22,6				17,7–22,6		
Размер резьбы крепежных элементов для присоединения внешних проводников		M5	M8				M8				M8			M10				M10		
Масса, кг, не более	3P	1,3	1,74				1,74				2,1			6,2				6,2		
	4P	1,6	2,16				2,16				2,6			7,9				7,9		
Степень защиты по ГОСТ 14254 (IEC 60529)		Со стороны лицевой панели – IP20																		
		Со стороны выводов – IP00																		
Высота установки над уровнем моря, м, не более		2000																		
Положение в пространстве		Вертикальное или горизонтальное																		
Диапазон рабочих температур, °С		–40...+70																		
Группа условий окружающей среды по ГОСТ IEC 60947-1		A, B**																		
Относительная влажность воздуха при температуре 20 °С, %		90																		
Материал подключаемых проводников/шин		Медь																		
Номинальный режим эксплуатации		Продолжительный																		
Сторона подключения нагрузки		Любая																		

* В зависимости от типоисполнения.

** При использовании выключателя в окружающей среде группы В необходимо применять специальные устройства для защиты от нежелательных электромагнитных помех.

Функции защиты выключателей с термомагнитным расцепителем

Функции защиты	Типо-размер	Номинальный ток I_n, А	Значение настроек, А	Время срабатывания
Ток длительной перегрузки	S	16...63	I_{r1} = (0,8; 0,9; 1,0)I_n	Срабатывание по пиковому значению ожидаемого тока (I^2t) 1,05I_{r1} – без расцепления в течение 1 ч (I_n ≤ 63 А, холодное состояние МССВ) 1,3I_{r1} – расцепление в течение 1 ч (I_n ≤ 63 А) 1,05I_{r1} – без расцепления в течение 2 ч (I_n > 63 А, холодное состояние МССВ) 1,3I_{r1} – расцепление в течение 2 ч (I_n > 63 А)
	A	25...125		
	D	125, 160		
	G	125...250		
	H	250...400		
	I	400...630		
Ток мгновенного срабатывания с выдержкой	S	16...63	10I_n	Мгновенное срабатывание
	A	25...50	10I_n	
		63...125	I_{r3} = (5, 6, 7, 8, 9, 10)I_n	
	D	125, 160	I_{r3} = (5, 6, 7, 8, 9, 10)I_n	
	G	125...250		
	H	250...400		
	I	400...630		

Примечания:

1. Погрешность времени срабатывания расцепителя в области токов перегрузки ±10 %.
2. Погрешность времени срабатывания расцепителя в области мгновенного расцепления ±20 %.

Технические характеристики автоматических выключателей с электронными расцепителями ELSC и ELPC

Типоразмер		A			D			G			H				I			N		
Ряд номинальных токов в типоразмере I_n, А*		32; 63; 125			160			250			250; 400				400; 630			800; 1000; 1250; 1600		
Исполнения MCCB по типу расцепителей		ELSC, ELPC																		
Наличие коммуникационного порта Modbus	ELSC	Нет																		
	ELPC	Да																		
Род тока		Переменный																		
Номинальная частота, Гц		50/60																		
Номинальное рабочее напряжение U_e, В		400/690																		
Номинальное напряжение изоляции U_i, В		800			800			1000			1000				1000			1000		
Номинальное импульсное выдерживаемое напряжение U_{imp}, кВ		8			8			8			8				8			12		
Количество полюсов		3; 4																		
Категория селективности		A			A			A			B				B			B		
Номинальная предельная отключающая способность I_{cu}, кА*	При U_e = 400 В	50	85	150	50	85	150	50	85	150	50	85	100	150	50	85	150	50	85	120
	При U_e = 690 В	10	15	35	10	15	35	10	15	25	10	20	30	40	10	20	40	–	20	20
Номинальная рабочая отключающая способность I_{cs}, кА	При U_e = 400 В	50	85	150	50	85	150	50	85	150	50	85	100	150	50	85	150	50	85	100
	При U_e = 690 В	10	15	25	10	15	25	10	15	25	10	20	30	40	10	20	40	–	20	20
Номинальный кратковременно выдерживаемый ток I_{cw} в течение 1 с, кА	Расцепитель ELSC	–			–			–			6				8			20		
	Расцепитель ELPC	–			–			–			6				8			20		
Механическая (общая) износостойкость, циклов В-О		15 000			15 000			15 000			7000				7000			5000		
Коммутационная износостойкость, циклов В-О		7000			7000			5000			3000				3000			1000		
Номинальный крутящий момент затяжки крепежного элемента выводов, Н·м, не менее		8,8–10,8			8,8–10,8			8,8–10,8			17,7–22,6				17,7–22,6			17,7–22,6		
Размер резьбы крепежных элементов для присоединения внешних проводников		M8			M8			M8			M10				M10			M10		
Масса, кг, не более	3P	1,7			1,7			2,36			6,5				6,5			14,3		
	4P	2,16			2,16			2,78			8,5				8,5			24		
Степень защиты по ГОСТ 14254 (IEC 60529)		Со стороны лицевой панели — IP20																		
		Со стороны выводов — IP00																		
Высота установки над уровнем моря, м, не более		2000																		
Положение в пространстве		Вертикальное или горизонтальное																		
Диапазон рабочих температур, °С		–25...+70																		
Группа условий окружающей среды по ГОСТ IEC 60947-1		A, B**																		
Относительная влажность воздуха при температуре 20 °С, %		90																		
Материал подключаемых проводников		Медь																		
Номинальный режим эксплуатации		Продолжительный																		
Сторона подключения нагрузки		Любая																		

* В зависимости от типоисполнения.
** При использовании выключателя в окружающей среде группы B необходимо применять специальные устройства для защиты от нежелательных электромагнитных помех.

Функции выключателей с электронными расцепителями ELSC и ELPC типоразмеров A...I

Функции				Наличие у расцепителя типа	
				ELSC	ELPC
Защита	Основная защита	Защита от перегрузки с выдержкой времени (может быть отключена)		Да (нет)	Да (да)
		Защита от короткого замыкания с выдержкой времени (может быть отключена)		Да (да)	Да (да)
		Защита от короткого замыкания с мгновенным срабатыванием		Да	Да
	Вспомогательные функции	Предаварийная сигнализация		Да	Да
		Имитация срабатывания от сверхтоков		Да	Да
Измерение	Ток	I_1, I_2, I_3, I_n		Нет	Да
Управление/обратная связь	Настройки	Плата управления	$I_{л}$, t_1, $I_{г2}$, t_2, $I_{г3}$	Да (t_1, t_2 фикс.)	Да
		Регуляторы (DIP)	Удаленный ввод/ручной ввод с панели	Нет	Да
			Защита нейтрали (N) 50 %; 100 %	Нет	Да
	Функции панели управления	Журнал ошибок	Срабатывание от тока длительной перегрузки, срабатывание от тока короткого замыкания с выдержкой, мгновенное срабатывание, время срабатывания, сбой фаз	Да**	Да
		Индикация	Светодиодная индикация	Да	Да
		Имитация срабатывания	Тестовый разъем на панели управления	Да	Да
	Запись истории (коммуникационный вывод)	История max/min	Max/min ток	Нет	Да
		Запись срабатываний и аварийных оповещений	10 последних событий	Нет	Да
Дисплей	LCD*	Оповещение о срабатывании	Тип последнего срабатывания, ток при последнем срабатывании, время срабатывания	Нет	Да
		Текущие значения тока	I_1, I_2, I_3, I_n	Нет	Да
Связь		Протокол Modbus		Нет	Да

* Типоразмеры A (125) и D (160) без LCD-дисплея.
** При отключенной функции срабатывания от тока длительной перегрузки индикатор $I_{г0}$ мигает красным, при этом MCCB не срабатывает.

Функции выключателей с электронными расцепителями ELSC и ELPC типоразмера N

Функции				Наличие у расцепителя типа	
				ELSC	ELPC
Защита	Основная защита	Защита от перегрузки с выдержкой времени		Да	Да
		Защита от короткого замыкания с выдержкой времени		Да	Да
		Защита от короткого замыкания с мгновенным срабатыванием		Да	Да
	Дополнительная защита	Защита нейтрального полюса		Да	Да
		Защита от обрыва фаз		Да	Да
	Вспомогательные функции	Функция предварительного оповещения о перегрузке		Да	Да
Измерение	Ток	I_1, I_2, I_3, I_N		Да	Да
Управле-ние/обрат-ная связь	Настройка	Вводные данные	Настройки базовой защиты и защиты заземления	Нет	Да
		Настройки меню	Другие значения настроек дополнительной защиты	Да	Да
		Настройка DIP-переключателей	Режим настройки параметров (ручная регулировка, дистанционная регулировка)	Нет	Да
	Эксплуатаци-онные функции	Количество операций (при наличии напряжения)		Да	Да
		Функция самодиагностики (память, перегрев процессора)		Да	Да
	Запись истории	Максимальный ток (отображается при расцеплении)		Нет	Да
		Максимальный и минимальный ток (коммуникационный выход)		Да	Да
	Имитация срабатывания			Да	Да
Дисплей				Да	Да
Коммуникационная функция (Modbus)				Нет	Да

Технические характеристики выключателей с электронными расцепителями ELMC и EGMC

Наименование показателя		Значение для типоразмера		
		G	H	I
Ряд номинальных токов в типоразмере I_n, А*		100; 250	100; 250; 400	630
Исполнения MCCB по типу расцепителей		Электронный расцепитель ELMC (iPN25T)		
		Электронный расцепитель EGMC (iPN26T)		
Питание электронного расцепителя		От трансформаторов тока, не менее 40 % от номинального тока MCCB, на один полюс		
Наличие коммуникационного порта Modbus	ELMC (iPN25T)	Нет		
	EGMC (iPN26T)	Да**		
Род тока		Переменный (AC)		
Номинальная частота питающей сети, Гц		50/60		
Номинальное рабочее напряжение U_e, В		400/690		
Номинальное напряжение изоляции U_i, В		1000		
Номинальное импульсное выдерживаемое напряжение U_{imp}, кВ		8		
Количество полюсов		3; 4		
Категория селективности		A	B	B
Номинальная предельная наибольшая отключающая способность I_{cu}, кА, не менее	При U_e = 400 В	50; 85; 150	50; 85; 100; 150	50; 85; 100; 150
	При U_e = 690 В	10; 15; 25	10; 20; 30; 40	10; 20; 30; 40
Номинальная рабочая наибольшая отключающая способность I_{cs}, кА, не менее	При U_e = 400 В	100 % от I_{cu}		
	При U_e = 690 В			
Механическая (общая) износостойкость, циклов B-O		15 000	7000	7000
Коммутационная износостойкость при U_e – 400 В, циклов B-O		5000	3000	3000
Рекомендуемый крутящий момент затяжки крепежного элемента выводов, Н·м, не более		6	10	10
Размер резьбы крепежных элементов для присоединения внешних проводников		M8	M10	M10
Масса, кг, не более	3P	2,36	6,5	6,5
	4P	2,78	8,5	8,5
Степень защиты по ГОСТ 14254 (IEC 60529)		Со стороны лицевой панели – IP20		
		Со стороны выводов – IP00		
Высота установки над уровнем моря, м, не более		2000		
Положение в пространстве		Вертикальное или горизонтальное		
Диапазон рабочих температур, °C		–25...70		
Группа условий окружающей среды по ГОСТ IEC 60947-1		A, B***		
Относительная влажность воздуха при температуре 20 °C, %		90		
Материал подключаемых проводников/шин		Медь		
Номинальный режим эксплуатации		Продолжительный		
Потери мощности на полюс, Вт, не более		20	32	55,5
Сторона подключения нагрузки		Любая		
Температура транспортирования, °C		–25...70		
Температура хранения, °C		–25...70		

* В зависимости от типоразмера.

** Карта регистров и инструкции по подключению Modbus представлены на сайте IEK на странице продукции.

*** При использовании выключателя в окружающей среде группы B необходимо применять специальные устройства для защиты от нежелательных электромагнитных помех.

Характеристики расцепителя ELMC и EGMC типоразмеров G, H, I

Функции защиты	Типоразмер	Номинальный ток I_n, А	Значение настроек	Время срабатывания	Примечание
Ток длительной перегрузки I_{r1}	G	100	I_{r1} = 40-45-50-56-63-70-75-80-90-100	Срабатывание согласно интегралу квадрата электрического тока по заданному интервалу времени I^2t. t_1 – время выдержки при срабатывании от тока перегрузки. 1,05I_{r1}, без расцепления в течение 2 ч. 1,3I_{r1}, расцепление в течение 1 ч. 1,5I_{r1}, t_1 = (15-30-60-120-240) с	Можно отключить
		250	I_{r1} = 100-112-125-140-150-160-180-200-225-250		
	H	100	I_{r1} = 40-45-50-56-63-70-75-80-90-100		
		250	I_{r1} = 100-112-125-140-150-160-180-200-225-250		
		400	I_{r1} = 160-180-200-225-250-280-315-350-375-400		
	I	630	I_{r1} = 250-280-315-350-375-400-450-500-560-630		
Тепловая память				Сохраняется в течение 10 минут после срабатывания	
Ток мгновенного срабатывания с выдержкой времени I_{r2}	Все типоразмеры	100–630	I_{r2} = (2-2.5-3-4-5-6-7-8-10-12)I_{r1}	8I_{r1} : t_2= (0,1-0,2-0,3-0,4) с. t_2 – время выдержки при срабатывании от тока короткого замыкания.	Можно отключить
Погрешность срабатывания от тока длительной перегрузки			±10 %	При выдержке 0,1 с погрешность составляет ±0,03 с. При выдержке 0,2–0,4 с погрешность составляет ±15 %. Если I^2t включено, то при $I_r \leq I \leq 8 \cdot I_{r1}$ характеристика срабатывания соответствует обратнозависимой выдержке для 8I_{r1}. При I>8I_{r1} характеристика срабатывания соответствует определенной выдержке времени. Если I^2t отключено, то характеристика срабатывания соответствует независимой выдержке	
Тепловая память				Сохраняется в течение 5 минут после срабатывания	
Ток мгновенного срабатывания I_{r3}	Все типоразмеры	100–630	I_{r3} = (4-5-6-7-8-9-10-11-12)I_{r1}	Мгновенное срабатывание	Можно отключить при помощи специального тестера FCS1/CM5Z
Погрешность срабатывания от тока мгновенного срабатывания			±10 %		
Защита от замыкания на землю I_{r4}	Все типоразмеры	100–630	I_{r4} = (0,2-0,3-,0,4-0,5-0,6-0,7-0,8-0,9-1)I_n	t_4= (0,1-0,2-0,3-0,4) с	Можно отключить
Погрешность срабатывания от замыкания на землю			±10 %	0,1 с, 0,2с: ±0,03 с 0,3 с, 0,4 с: ±10 %	
Защита нейтрального полюса (для исполнения 4P)	Тип C	Все типоразмеры	100–630	I_{r1n} = 0,5I_{r1}, I_{r2n} = 0,5I_{r2}, I_{r3n} = 0,5I_{r3} — Два варианта уставок, настраивается пользователем	
			I_{r1n} = I_{r1}, I_{r2n} = I_{r2}, I_{r3n} = I_{r3}		
	Тип B		Без защиты		

Функции защиты		Типоразмер		Номинальный ток I_n, А	Значение настроек	Время срабатывания	Примечание
Предупреждение о перегрузке		Все типоразмеры		100–630	$I_{r0} = 0{,}9 I_{r1}$		
Защита от перенапряжения		Все типоразмеры		100–630	U_{ov} = (240–480)4P U_{ov} = (420–800)3P	t_{ov} = (1–5) с	
Ступени регулировки защиты от перенапряжения		Все типоразмеры		100–630	5	0,2 с	
Токи		I_1, I_2, I_3, I_n	Все типоразмеры	100–630	(0,2I_n – 1,2I_n) А	± 1,5 %	
		I_g				± 2,5 %	
Ток потребления		I_1, I_2, I_3, I_n	Все типоразмеры	100–630	(0,2I_n – 1,2I_n) А	± 1,5 %	
Ток основной гармоники		$I_{1\text{-}1}$, $I_{2\text{-}1}$, $I_{3\text{-}1}$, $I_{n\text{-}1}$	Все типоразмеры	100–630	(0,2I_n – 1,2I_n) А	± 1,5 %	
Небаланс тока		εI	Все типоразмеры	100–630	0 – 100 %	± 5 %	
Напряжение		Линейные (U_{12}, U_{23}, U_{31})	Все типоразмеры	100–630	± 0,5 %	± 0,5 %	
		Фазные (U_{12}, U_{23}, U_{31})			–	–	
Напряжение основной гармоники		Линейные ($U_{12\text{-}1}$, $U_{23\text{-}1}$, $U_{31\text{-}1}$)	Все типоразмеры	100–630	50 В – 690 В	± 0,5 %	
		Фазные ($U_{12\text{-}1}$, $U_{23\text{-}1}$, $U_{31\text{-}1}$)				–	
Небаланс напряжения		εU, εV (фазное/линейное)	Все типоразмеры	100–630	0 – 100 %	± 5 %	
Погрешность измерения текущего значения тока (по каждому полюсу)		Все типоразмеры		100–630	± 1,5 %		
Погрешность измерения текущего значения напряжения		Все типоразмеры		100–630	± 2,5 %		
Погрешность измерения мощности	Активная, реактивная, полная	P	Все типоразмеры	100–630	–3000...–3 кВт; 3...3000 кВт	± 2,5 %	
		Q			–3000...–3 кВАр; 3...3000 кВАр		
		S			3...3000 кВА		
	Мощности основной гармоники	P_{fund}			–3000...–3 кВт; 3...3000кВт	± 2,5 %	
		Q_{fund}			–3000...–3 кВАр; 3...3000 кВАр	-	
		Q_{fund}			3...3000 кВА	-	
	Потребление мощности	P			3...3000 кВт	± 2,5 %	
		Q			3...3000 кВАр	-	
		S			3...3000 кВА	-	
Коэффициент мощности		PF	Все типоразмеры	100–630	–1,00...–0,50, 0,50...1,00	± 2,5 %	
Погрешность измерения энергии	E.P	Все типоразмеры		100–630	1 кВт ч...1000 ТВт ч	± 2,5 %	
	E.Q				1 кВАр ч...1000 ТВАр ч		
	E.S				1 кВА ч...1000 ТВА ч		
Измерение частоты		Все типоразмеры		100–630	45– 65 Гц	± 0,1 Гц	

Окончание таблицы см. на стр. 80

Начало таблицы см. на стр. 78

Функции защиты		Типоразмер		Номинальный ток I_n, А	Значение настроек	Время срабатывания	Примечание
Коэффициент гармонического искажения (от 1 до 31 гармоники)	Ток	THDi	Все типоразмеры	100–630	0–100 %	± 5 %	
	Напряжение	THDu			0–100 %		

Примечание. Значения допусков времени срабатывания действительны при работе расцепителя в нормальных условиях.

Функции выключателей с электронными расцепителями ELMC и EGMC типоразмеров G, H, I

Функции				Наличие у расцепителя типа	
				ELMC	EGMC
Защита	Базовая защита	Выдержка при срабатывании от тока длительной перегрузки (может быть отключена (OFF))*		Да	Да
		Выдержка при срабатывании от тока КЗ (может быть отключена (OFF))		Да	Да
		Мгновенное срабатывание от тока КЗ		Да	Да
	Дополнительная защита	Срабатывание на землю (может быть отключена (OFF))		Нет	Да
		Защита от перенапряжения		Опционально	Опционально
	Вспомогательные функции	Предаварийная сигнализация		Да	Да
		Тепловая память		Да	Да
Измерение	Ток	Ток трех фаз, ток нейтрали		Да	Да
		I_g (замыкание на землю)		Нет	Да
	Напряжение	Линейное напряжение, фазное напряжение, среднее напряжение, небаланс напряжений (для 4P исполнений)		Да	Да
	Мощность	Активная мощность, реактивная мощность, полная мощность, коэффициент мощности		Да	Да
	Энергия	Активная энергия, реактивная энергия, полная энергия		Да	Да
	Потребление	Тока, мощности		Да	Да
	Частота			Да	Да
	Гармоники			Да	Да
	Порядок чередования фаз	1, 2, 3 или 1, 3, 2		Да	Да
Функции обслуживания	Настройки	Поворотные регуляторы	I_{r1}, t_1, I_{r2}, t_2, I_{r3}	Да	Да
			I_{r4}, t_4	Нет	Да
		Меню	U_{ov}, t_{ov}	Опционально	Опционально
		DIP-переключатели	Способ установки параметров удаленный или местный	Да	Да
			Выбор защиты нейтрали 50 %/100 %	Да	Да
	Индикация технического обслуживания (на дисплее)	Журнал ошибок	Срабатывание от тока длительной перегрузки, срабатывания от тока КЗ с выдержкой, мгновенное срабатывание, время срабатывания, выявления аварийной фазы	Да	Да
			Замыкание на землю, время срабатывания	Нет	Да
			Перенапряжение	Опционально	Опционально
		Индикация ошибок	Светодиодная индикация	Да	Да
		Имитация срабатывания	Разъем на панели управления, для присоединения внешнего тестера	Да	Да
	Индикация технического обслуживания (порт связи)	Функция контроля	Срабатывание, время	Да	Да
		Нагрузка	Процент от четырех диапазонов: (0 ~ 49 %)I_n, (50 % ~ 79 %)I_n, (80 % ~ 89 %)I_n, ≥ 90 % I_n	Да	Да

Функции				Наличие у расцепителя типа	
				ELMC	EGMC
Функции обслуживания	Запись истории (порт связи)	История	Запись максимального/минимального тока	Да	Да
			Запись максимального/минимального напряжения	Да	Да
			Максимальный/минимальный коэффициент мощности	Да	Да
			Максимальная/минимальная частота	Да	Да
			Максимальный средний ток	Да	Да
		Аварии и предупреждения	Последние 10 записей	Да	Да
Дисплей	LCD-дисплей	Оповещение о неисправности	Тип последнего срабатывания, ток при последнем срабатывании, время срабатывания	Да	Да
		Текущие значения тока	I_1, I_2, I_3, I_n	Да	Да
			I_g	Нет	Да
			εI	Да	Да
		Текущее напряжение	U_{12}, U_{23}, U_{31}, εU	Да	Да
			U_{1n}, U_{2n}, U_{3n}, εV	Да	Да
Связь	Протокол Modbus			Да	Да

* Если функция отключения от длительной перегрузки отключена, индикатор I_{r0} мигает красным, при этом МССВ не отключается.

Зависимость номинального тока от температуры окружающей среды

Типоразмер	40 °C	45 °C	50 °C	55 °C	60 °C	65 °C	70 °C
Термомагнитные ВА							
S	1	0,98	0,962	0,922	0,908	0,85	0,82
A	1	0,972	0,942	0,912	0,88	0,85	0,82
D	1	0,972	0,942	0,912	0,88	0,85	0,82
G	1	0,982	0,963	0,944	0,925	0,906	0,887
H	1	0,977	0,954	0,93	0,905	0,88	0,856
I	1	0,977	0,953	0,929	0,904	0,88	0,856
N	1	0,978	0,955	0,932	0,908	0,884	0,859
Электронные ВА							
A	1	1	1	0,97	0,95	0,92	0,9
D	1	1	1	0,97	0,95	0,92	0,9
G	1	1	1	0,97	0,95	0,89	0,86
H	1	1	1	0,96	0,93	0,92	0,9
I	1	1	1	0,96	0,93	0,89	0,86
N	1	0,99	0,96	0,9	0,87	0,85	0,84

Автоматические выключатели в литом корпусе

Типоразмер	Тип расцепителя	Отключающая способность, кА	Номинальный ток, А	Артикул
3-полюсные				
S (63 A)	ATUC	35	16	AR-MCCB-3S-035-0016A-ATUC
			20	AR-MCCB-3S-035-0020A-ATUC
			25	AR-MCCB-3S-035-0025A-ATUC
			32	AR-MCCB-3S-035-0032A-ATUC
			40	AR-MCCB-3S-035-0040A-ATUC
			50	AR-MCCB-3S-035-0050A-ATUC
			63	AR-MCCB-3S-035-0063A-ATUC
A (125 A)	ATUC	35	63	AR-MCCB-3A-035-0063A-ATUC
			80	AR-MCCB-3A-035-0080A-ATUC
			100	AR-MCCB-3A-035-0100A-ATUC
			125	AR-MCCB-3A-035-0125A-ATUC
		50	25	AR-MCCB-3A-050-0025A-ATUC
			32	AR-MCCB-3A-050-0032A-ATUC
			40	AR-MCCB-3A-050-0040A-ATUC
			50	AR-MCCB-3A-050-0050A-ATUC
			63	AR-MCCB-3A-050-0063A-ATUC
			80	AR-MCCB-3A-050-0080A-ATUC
			100	AR-MCCB-3A-050-0100A-ATUC
			125	AR-MCCB-3A-050-0125A-ATUC
		85	25	AR-MCCB-3A-085-0025A-ATUC
			32	AR-MCCB-3A-085-0032A-ATUC
			40	AR-MCCB-3A-085-0040A-ATUC
			50	AR-MCCB-3A-085-0050A-ATUC
			63	AR-MCCB-3A-085-0063A-ATUC
			80	AR-MCCB-3A-085-0080A-ATUC
			100	AR-MCCB-3A-085-0100A-ATUC
			125	AR-MCCB-3A-085-0125A-ATUC
		150	25	AR-MCCB-3A-150-0025A-ATUC
			32	AR-MCCB-3A-150-0032A-ATUC
			40	AR-MCCB-3A-150-0040A-ATUC
			50	AR-MCCB-3A-150-0050A-ATUC
			63	AR-MCCB-3A-150-0063A-ATUC
			80	AR-MCCB-3A-150-0080A-ATUC
			100	AR-MCCB-3A-150-0100A-ATUC
			125	AR-MCCB-3A-150-0125A-ATUC
	ELSC	50	32	AR-MCCB-3A-050-0032A-ELSC
			63	AR-MCCB-3A-050-0063A-ELSC
			125	AR-MCCB-3A-050-0125A-ELSC
		85	32	AR-MCCB-3A-085-0032A-ELSC
			63	AR-MCCB-3A-085-0032A-ELSC
			125	AR-MCCB-3A-085-0032A-ELSC
		150	32	AR-MCCB-3A-150-0032A-ELSC
			63	AR-MCCB-3A-150-0063A-ELSC
			125	AR-MCCB-3A-150-0125A-ELSC

Типоразмер	Тип расцепителя	Отключающая способность, кА	Номинальный ток, А	Артикул
A (125 A)	ELPC	50	32	AR-MCCB-3A-050-0032A-ELPC
			63	AR-MCCB-3A-050-0063A-ELPC
			125	AR-MCCB-3A-050-0125A-ELPC
		85	32	AR-MCCB-3A-085-0032A-ELPC
			63	AR-MCCB-3A-085-0032A-ELPC
			125	AR-MCCB-3A-085-0032A-ELPC
		150	32	AR-MCCB-3A-150-0032A-ELPC
			63	AR-MCCB-3A-150-0063A-ELPC
			125	AR-MCCB-3A-150-0125A-ELPC
D (160 A)	ATUC	35	160	AR-MCCB-3D-050-0125A-ATUC
		50	125	AR-MCCB-3D-050-0125A-ATUC
			160	AR-MCCB-3D-050-0160A-ATUC
		85	125	AR-MCCB-3D-085-0125A-ATUC
			160	AR-MCCB-3D-085-0160A-ATUC
		150	125	AR-MCCB-3D-150-0125A-ATUC
			160	AR-MCCB-3D-150-0160A-ATUC
	ELSC	50	160	AR-MCCB-3D-050-0160A-ELSC
		85	160	AR-MCCB-3D-085-0160A-ELSC
		150	160	AR-MCCB-3D-150-0160A-ELSC
	ELPC	50	160	AR-MCCB-3D-050-0160A-ELPC
		85	160	AR-MCCB-3D-085-0160A-ELPC
		150	160	AR-MCCB-3D-150-0160A-ELPC
G (250 A)	ATUC	50	125	AR-MCCB-3G-050-0125A-ATUC
			160	AR-MCCB-3G-050-0160A-ATUC
			200	AR-MCCB-3G-050-0200A-ATUC
			225	AR-MCCB-3G-050-0225A-ATUC
			250	AR-MCCB-3G-050-0250A-ATUC
		85	125	AR-MCCB-3G-085-0125A-ATUC
			160	AR-MCCB-3G-085-0160A-ATUC
			200	AR-MCCB-3G-085-0200A-ATUC
			225	AR-MCCB-3G-085-0225A-ATUC
			250	AR-MCCB-3G-085-0250A-ATUC
		150	125	AR-MCCB-3G-150-0125A-ATUC
			160	AR-MCCB-3G-150-0160A-ATUC
			200	AR-MCCB-3G-150-0200A-ATUC
			225	AR-MCCB-3G-150-0225A-ATUC
			250	AR-MCCB-3G-150-0250A-ATUC
	ELSC	50	250	AR-MCCB-3G-050-0250A-ELSC
		85	250	AR-MCCB-3G-085-0250A-ELSC
		150	250	AR-MCCB-3G-150-0250A-ELSC
	ELPC	50	250	AR-MCCB-3G-050-0250A-ELPC
		85	250	AR-MCCB-3G-085-0250A-ELPC
		150	250	AR-MCCB-3G-150-0250A-ELPC
	ELMC	50	100	AR-MCCB-3G-050-0100A-ELMC
			250	AR-MCCB-3G-050-0250A-ELMC
		85	100	AR-MCCB-3G-085-0100A-ELMC
			250	AR-MCCB-3G-085-0250A-ELMC
		100	100	AR-MCCB-3G-100-0100A-ELMC
			250	AR-MCCB-3G-100-0250A-ELMC
		150	100	AR-MCCB-3G-150-0100A-ELMC
			250	AR-MCCB-3G-150-0250A-ELMC

Продолжение таблицы см. на стр. 84

Начало таблицы см. на стр. 82

Типоразмер	Тип расцепителя	Отключающая способность, кА	Номинальный ток, А	Артикул
G (250 A)	EGMC	50	100	AR-MCCB-3G-050-0100A-EGMC
			250	AR-MCCB-3G-050-0250A-EGMC
		85	100	AR-MCCB-3G-085-0100A-EGMC
			250	AR-MCCB-3G-085-0250A-EGMC
		100	100	AR-MCCB-3G-100-0100A-EGMC
			250	AR-MCCB-3G-100-0250A-EGMC
		150	100	AR-MCCB-3G-150-0100A-EGMC
			250	AR-MCCB-3G-150-0250A-EGMC
H (400 A)	ATUC	50	315	AR-MCCB-3H-050-0315A-ATUC
			400	AR-MCCB-3H-050-0400A-ATUC
		85	250	AR-MCCB-3H-085-0250A-ATUC
			315	AR-MCCB-3H-085-0315A-ATUC
			400	AR-MCCB-3H-085-0400A-ATUC
		150	250	AR-MCCB-3H-150-0250A-ATUC
			315	AR-MCCB-3H-150-0315A-ATUC
			400	AR-MCCB-3H-150-0400A-ATUC
	ELSC	50	400	AR-MCCB-3H-050-0400A-ELSC
		85	250	AR-MCCB-3H-085-0250A-ELSC
			400	AR-MCCB-3H-085-0400A-ELSC
		150	250	AR-MCCB-3H-150-0250A-ELSC
			400	AR-MCCB-3H-150-0400A-ELSC
	ELPC	50	400	AR-MCCB-3H-050-0400A-ELPC
		85	250	AR-MCCB-3H-085-0250A-ELPC
			400	AR-MCCB-3H-085-0400A-ELPC
		150	250	AR-MCCB-3H-150-0250A-ELPC
			400	AR-MCCB-3H-150-0250A-ELPC
	ELMC	50	100	AR-MCCB-3H-050-0100A-ELMC
			250	AR-MCCB-3H-050-0250A-ELMC
			400	AR-MCCB-3H-050-0400A-ELMC
		85	100	AR-MCCB-3H-085-0100A-ELMC
			250	AR-MCCB-3H-085-0250A-ELMC
			400	AR-MCCB-3H-085-0400A-ELMC
		100	100	AR-MCCB-3H-100-0100A-ELMC
			250	AR-MCCB-3H-100-0250A-ELMC
			400	AR-MCCB-3H-100-0400A-ELMC
		150	100	AR-MCCB-3H-150-0100A-ELMC
			250	AR-MCCB-3H-150-0250A-ELMC
			400	AR-MCCB-3H-150-0400A-ELMC
	EGMC	50	100	AR-MCCB-3H-050-0100A-EGMC
			250	AR-MCCB-3H-050-0250A-EGMC
			400	AR-MCCB-3H-050-0400A-EGMC
		85	100	AR-MCCB-3H-085-0100A-EGMC
			250	AR-MCCB-3H-085-0250A-EGMC
			400	AR-MCCB-3H-085-0400A-EGMC
		100	100	AR-MCCB-3H-100-0100A-EGMC
			250	AR-MCCB-3H-100-0250A-EGMC
			400	AR-MCCB-3H-100-0400A-EGMC
		150	100	AR-MCCB-3H-150-0100A-EGMC
			250	AR-MCCB-3H-150-0250A-EGMC
			400	AR-MCCB-3H-150-0400A-EGMC

Типоразмер	Тип расцепителя	Отключающая способность, кА	Номинальный ток, А	Артикул
I (630 A)	ATUC	50	400	AR-MCCB-3I-050-0400A-ATUC
			500	AR-MCCB-3I-050-0500A-ATUC
			630	AR-MCCB-3I-050-0630A-ATUC
		85	400	AR-MCCB-3I-085-0400A-ATUC
			500	AR-MCCB-3I-085-0500A-ATUC
			630	AR-MCCB-3I-085-0630A-ATUC
		150	400	AR-MCCB-3I-150-0400A-ATUC
			500	AR-MCCB-3I-150-0500A-ATUC
			630	AR-MCCB-3I-150-0630A-ATUC
	ELSC	50	630	AR-MCCB-3I-050-0630A-ELSC
		85	630	AR-MCCB-3I-085-0630A-ELSC
	ELPC	50	400	AR-MCCB-3I-050-0630A-ELPC
		85	400	AR-MCCB-3I-085-0400A-ELPC
			630	AR-MCCB-3I-085-0630A-ELPC
	ELMC	50	630	AR-MCCB-3I-050-0630A-ELMC
		85	630	AR-MCCB-3I-085-0630A-ELMC
		100	630	AR-MCCB-3I-100-0630A-ELMC
		150	630	AR-MCCB-3I-150-0630A-ELMC
	EGMC	50	630	AR-MCCB-3I-050-0630A-EGMC
		85	630	AR-MCCB-3I-085-0630A-EGMC
		100	630	AR-MCCB-3I-100-0630A-EGMC
		150	630	AR-MCCB-3I-150-0630A-EGMC
N (1600 A)	ELSC	120	800	AR-MCCB-3N-120-0800A-ELSC
			1000	AR-MCCB-3N-120-1000A-ELSC
			1250	AR-MCCB-3N-120-1250A-ELSC
			1600	AR-MCCB-3N-120-1600A-ELSC
	ELPC	120	800	AR-MCCB-3N-120-0800A-ELPC
			1000	AR-MCCB-3N-120-1000A-ELPC
			1250	AR-MCCB-3N-120-1250A-ELPC
			1600	AR-MCCB-3N-120-1600A-ELPC
4-полюсные				
S (63 A)	ATUC	35	16	AR-MCCB-4S-035-0016A-ATUC
			20	AR-MCCB-4S-035-0020A-ATUC
			25	AR-MCCB-4S-035-0025A-ATUC
			32	AR-MCCB-4S-035-0032A-ATUC
			40	AR-MCCB-4S-035-0040A-ATUC
			50	AR-MCCB-4S-035-0050A-ATUC
			63	AR-MCCB-4S-035-0063A-ATUC
A (125 A)	ATUC	35	63	AR-MCCB-4A-035-0063A-ATUC
			80	AR-MCCB-4A-035-0080A-ATUC
			100	AR-MCCB-4A-035-0100A-ATUC
			125	AR-MCCB-4A-035-0125A-ATUC
		50	25	AR-MCCB-4A-050-0025A-ATUC
			32	AR-MCCB-4A-050-0032A-ATUC
			40	AR-MCCB-4A-050-0040A-ATUC
			50	AR-MCCB-4A-050-0050A-ATUC
			63	AR-MCCB-4A-050-0063A-ATUC
			80	AR-MCCB-4A-050-0080A-ATUC
			100	AR-MCCB-4A-050-0100A-ATUC
			125	AR-MCCB-4A-050-0125A-ATUC

Продолжение таблицы см. на стр. 86

Начало таблицы см. на стр. 82

Типоразмер	Тип расцепителя	Отключающая способность, кА	Номинальный ток, А	Артикул
A (125 A)	ELSC	50	32	AR-MCCB-4A-050-0032A-ELSC
			63	AR-MCCB-4A-050-0063A-ELSC
			125	AR-MCCB-4A-050-0125A-ELSC
		150	32	AR-MCCB-4A-150-0032A-ELSC
			63	AR-MCCB-4A-150-0063A-ELSC
			125	AR-MCCB-4A-150-0125A-ELSC
	ELPC	50	32	AR-MCCB-4A-050-0032A-ELPC
			63	AR-MCCB-4A-050-0063A-ELPC
			125	AR-MCCB-4A-050-0125A-ELPC
		150	32	AR-MCCB-4A-150-0032A-ELPC
			63	AR-MCCB-4A-150-0063A-ELPC
			125	AR-MCCB-4A-150-0125A-ELPC
D (160 A)	ATUC	35	160	AR-MCCB-4D-050-0125A-ATUC
		50	125	AR-MCCB-4D-050-0125A-ATUC
			160	AR-MCCB-4D-050-0160A-ATUC
	ELSC	50	160	AR-MCCB-4D-050-0160A-ELSC
		150	160	AR-MCCB-4D-150-0160A-ELSC
	ELPC	35	160	AR-MCCB-4D-035-0160A-ELPC
		50	160	AR-MCCB-4D-050-0160A-ELPC
		150	160	AR-MCCB-4D-150-0160A-ELPC
G (250 A)	ATUC	50	125	AR-MCCB-4G-050-0125A-ATUC
			160	AR-MCCB-4G-050-0160A-ATUC
			200	AR-MCCB-4G-050-0200A-ATUC
			225	AR-MCCB-4G-050-0225A-ATUC
			250	AR-MCCB-4G-050-0250A-ATUC
		150	125	AR-MCCB-4G-150-0125A-ATUC
			160	AR-MCCB-4G-150-0160A-ATUC
			200	AR-MCCB-4G-150-0200A-ATUC
			225	AR-MCCB-4G-150-0225A-ATUC
			250	AR-MCCB-4G-150-0250A-ATUC
	ELSC	50	250	AR-MCCB-4G-050-0250A-ELSC
		150	250	AR-MCCB-4G-150-0250A-ELSC
	ELPC	50	250	AR-MCCB-4G-050-0250A-ELPC
		150	250	AR-MCCB-4G-150-0250A-ELPC
	ELMC	50	100	AR-MCCB-4G-050-0100A-ELMC
			250	AR-MCCB-4G-050-0250A-ELMC
		85	100	AR-MCCB-4G-085-0100A-ELMC
			250	AR-MCCB-4G-085-0250A-ELMC
		100	100	AR-MCCB-4G-100-0100A-ELMC
			250	AR-MCCB-4G-100-0250A-ELMC
		150	100	AR-MCCB-4G-150-0100A-ELMC
			250	AR-MCCB-4G-150-0250A-ELMC
	EGMC	50	100	AR-MCCB-4G-050-0100A-EGMC
			250	AR-MCCB-4G-050-0250A-EGMC
		85	100	AR-MCCB-4G-085-0100A-EGMC
			250	AR-MCCB-4G-085-0250A-EGMC
		100	100	AR-MCCB-4G-100-0100A-EGMC
			250	AR-MCCB-4G-100-0250A-EGMC
		150	100	AR-MCCB-4G-150-0100A-EGMC
			250	AR-MCCB-4G-150-0250A-EGMC

Типоразмер	Тип расцепителя	Отключающая способность, кА	Номинальный ток, А	Артикул
H (400 A)	ATUC	50	315	AR-MCCB-4H-050-0315A-ATUC
			400	AR-MCCB-4H-050-0400A-ATUC
		150	250	AR-MCCB-4H-150-0250A-ATUC
			315	AR-MCCB-4H-150-0315A-ATUC
			400	AR-MCCB-4H-150-0400A-ATUC
	ELSC	50	400	AR-MCCB-4H-050-0400A-ELSC
		150	250	AR-MCCB-4H-150-0250A-ELSC
			400	AR-MCCB-4H-150-0400A-ELSC
	ELPC	50	400	AR-MCCB-4H-050-0400A-ELPC
		150	250	AR-MCCB-4H-150-0250A-ELPC
			400	AR-MCCB-4H-150-0400A-ELPC
	ELMC	50	100	AR-MCCB-4H-050-0100A-ELMC
			250	AR-MCCB-4H-050-0250A-ELMC
			400	AR-MCCB-4H-050-0400A-ELMC
		85	100	AR-MCCB-4H-085-0100A-ELMC
			250	AR-MCCB-4H-085-0250A-ELMC
			400	AR-MCCB-4H-085-0400A-ELMC
		100	100	AR-MCCB-4H-100-0100A-ELMC
			250	AR-MCCB-4H-100-0250A-ELMC
			400	AR-MCCB-4H-100-0400A-ELMC
		150	100	AR-MCCB-4H-150-0100A-ELMC
			250	AR-MCCB-4H-150-0250A-ELMC
			400	AR-MCCB-4H-150-0400A-ELMC
	EGMC	50	100	AR-MCCB-4H-050-0100A-EGMC
			250	AR-MCCB-4H-050-0250A-EGMC
			400	AR-MCCB-4H-050-0400A-EGMC
		85	100	AR-MCCB-4H-085-0100A-EGMC
			250	AR-MCCB-4H-085-0250A-EGMC
			400	AR-MCCB-4H-085-0400A-EGMC
		100	100	AR-MCCB-4H-100-0100A-EGMC
			250	AR-MCCB-4H-100-0250A-EGMC
			400	AR-MCCB-4H-100-0400A-EGMC
		150	100	AR-MCCB-4H-150-0100A-EGMC
			250	AR-MCCB-4H-150-0250A-EGMC
			400	AR-MCCB-4H-150-0400A-EGMC
I (630 A)	ATUC	50	400	AR-MCCB-4I-050-0400A-ATUC
			500	AR-MCCB-4I-050-0500A-ATUC
			630	AR-MCCB-4I-050-0630A-ATUC
		150	400	AR-MCCB-4I-150-0400A-ATUC
			500	AR-MCCB-4I-150-0500A-ATUC
			630	AR-MCCB-4I-150-0630A-ATUC
	ELSC	50	630	AR-MCCB-4I-050-0630A-ELSC
		150	630	AR-MCCB-4I-150-0630A-ELSC
	ELPC	50	400	AR-MCCB-4I-050-0630A-ELPC
		150	630	AR-MCCB-4I-150-0630A-ELPC
	ELMC	50	630	AR-MCCB-4I-050-0630A-ELMC
		85	630	AR-MCCB-4I-085-0630A-ELMC
		100	630	AR-MCCB-4I-100-0630A-ELMC
		150	630	AR-MCCB-4I-150-0630A-ELMC

Окончание таблицы см. на стр. 88

Начало таблицы см. на стр. 82

Типоразмер	Тип расцепителя	Отключающая способность, кА	Номинальный ток, А	Артикул
I (630 A)	EGMC	50	630	AR-MCCB-4I-050-0630A-EGMC
		85	630	AR-MCCB-4I-085-0630A-EGMC
		100	630	AR-MCCB-4I-100-0630A-EGMC
		150	630	AR-MCCB-4I-150-0630A-EGMC
N (1600 A)	ELSC	120	800	AR-MCCB-4N-120-0800A-ELSC
			1000	AR-MCCB-4N-120-1000A-ELSC
			1250	AR-MCCB-4N-120-1250A-ELSC
			1600	AR-MCCB-4N-120-1600A-ELSC
	ELPC	120	800	AR-MCCB-4N-120-0800A-ELPC
			1000	AR-MCCB-4N-120-1000A-ELPC
			1250	AR-MCCB-4N-120-1250A-ELPC
			1600	AR-MCCB-4N-120-1600A-ELPC

АКСЕССУАРЫ ДЛЯ АВТОМАТИЧЕСКИХ ВЫКЛЮЧАТЕЛЕЙ ARMAT

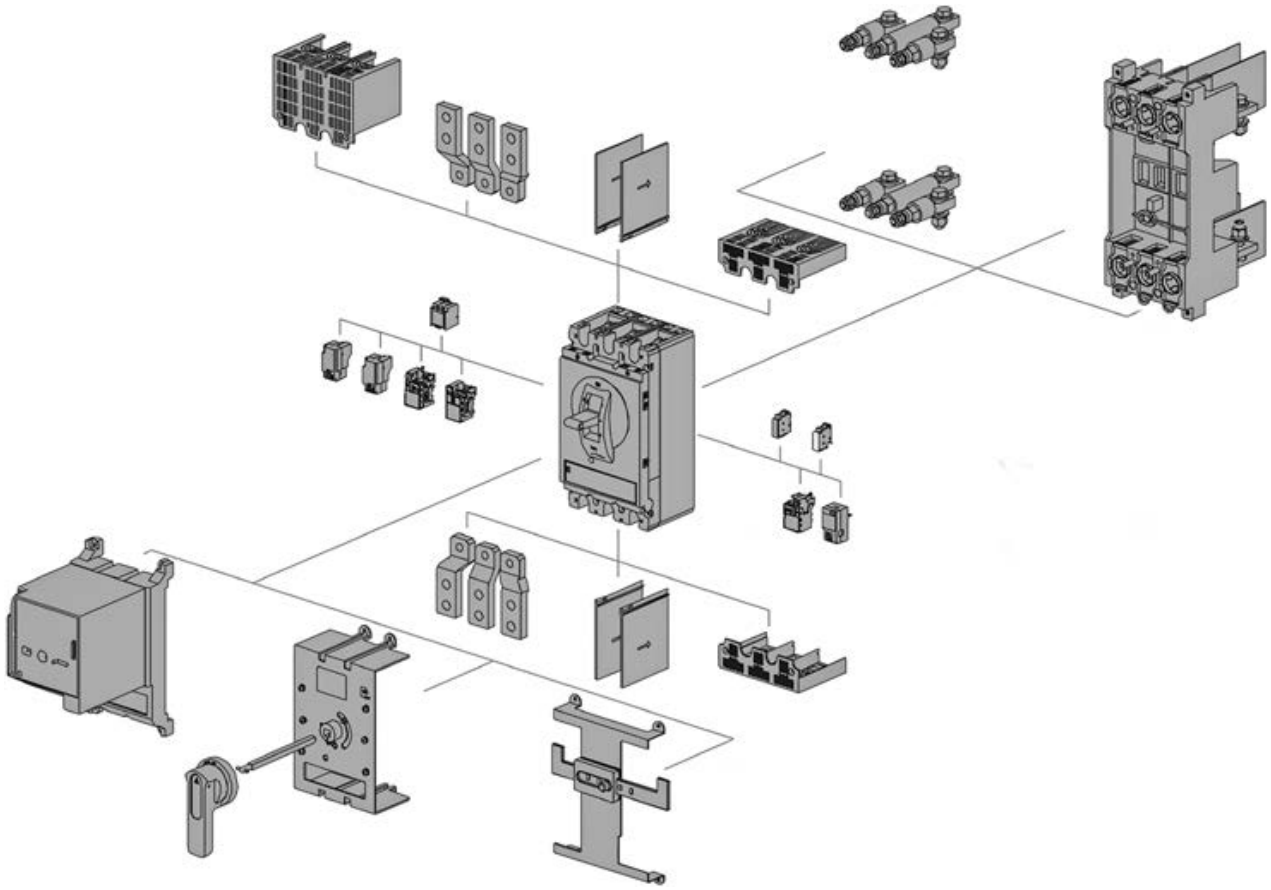

Автоматические выключатели в литом корпусе представляют собой устройства, предназначенные для защиты электрических цепей от перегрузок и коротких замыканий. Они являются неотъемлемой частью любой электрической системы и используются для обеспечения безопасности в случае возникновения аварийных ситуаций. Однако, для того чтобы автоматические выключатели в литом корпусе могли эффективно выполнять свои функции, а также для расширения функционала, необходимо правильно подобрать и установить соответствующие аксессуары.

Аксессуары для автоматических выключателей в литом корпусе включают в себя различные устройства, такие как контакт дополнительный, контакт аварийный, расцепитель независимый, электропривод и др. При выборе аксессуаров для автоматических выключателей необходимо учитывать их характеристики и требования к конкретной электрической системе.

Кроме того, при выборе аксессуаров для автоматических выключателей следует соблюдать определенные правила и рекомендации. Например, необходимо убедиться в том, что выбранное устройство соответствует типу автоматического выключателя, а также правильно установить его. Важно также учитывать взаимную совместимость аксессуаров.

Установка внутренних аксессуаров

Автоматические выключатели с термомагнитным расцепителем

Габарит S (до 63 А)

Устанавливается один из аксессуаров:

- расцепитель минимального напряжения;
- расцепитель независимый;
- дополнительный контакт (1НО+1НЗ);
- аварийный контакт (1НО+1НЗ);
- дополнительный контакт совмещенный (1НО+1НЗ).

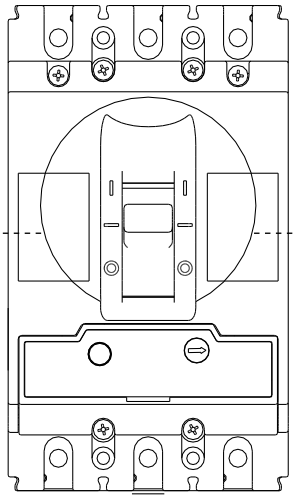

Устанавливается один из аксессуаров:

- расцепитель независимый;
- дополнительный контакт (1НО+1НЗ);
- аварийный контакт (1НО+1НЗ);
- дополнительный контакт совмещенный (1НО+1НЗ).

Габариты A (до 125 А), D (до 160 А), G (до 250 А), H (до 400 А), I (до 630 А)

- Дополнительный контакт (1НО+1НЗ), или дополнительный контакт (2НО+2НЗ), или дополнительный контакт (3НО+3НЗ)
- Расцепитель минимального напряжения или независимый расцепитель

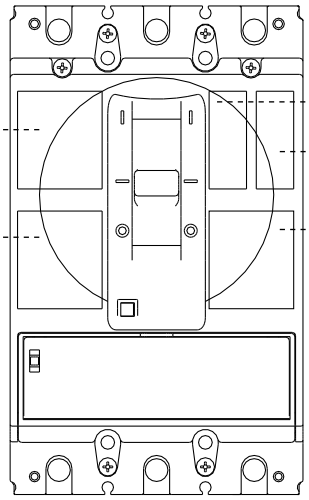

- Аварийный контакт
- Дополнительный контакт (1НО+1НЗ)
- Независимый расцепитель или модуль связи состояния и управления (для ВА с модулем Modbus)

Автоматические выключатели с электронным расцепителем

Габариты A (до 125 А), D (до 160 А), G (до 250 А), H (до 400 А), I (до 630 А)

- Дополнительный контакт (1НО+1НЗ), или дополнительный контакт (2НО+2НЗ), или дополнительный контакт (3НО+3НЗ)
- Расцепитель минимального напряжения или независимый расцепитель

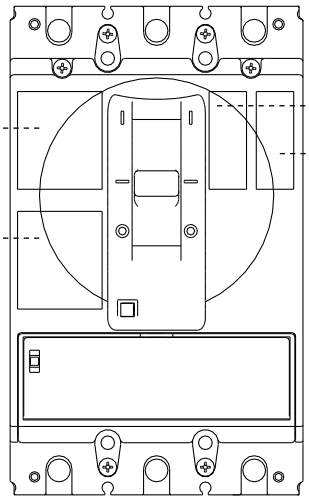

- Аварийный контакт
- Дополнительный контакт (1НО+1НЗ)

Независимый расцепитель

Предназначен для дистанционного отключения автоматического выключателя в литом корпусе при подаче напряжения 70–100 % от номинального.

Поставляются с подключенными проводами длиной 50 см.

Схема подключения

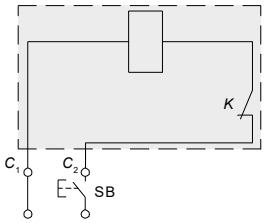

Питание

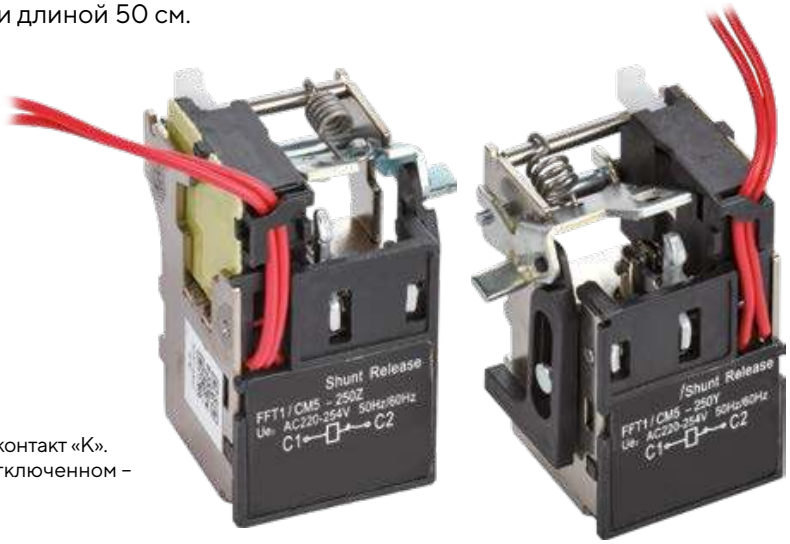

Внутри корпуса независимого расцепителя установлен контакт «К». Во включенном состоянии ВА контакт «К» замкнут, в отключенном – разомкнут.

Кнопка SB устанавливается потребителем.

Технические характеристики

Типоразмер	Напряжение, В	Потребляемая мощность, Вт
S (63 A), A (125 A), D (160 A), G (250 A), H (400 A), I (630 A)	24 DC	<50
S (63 A), A (125 A), D (160 A), G (250 A), H (400 A), I (630 A)	230 AC	<80

Наименование	Артикул
ARMAT Независимый расцепитель левый 24 В DC типоразмера S MCCB IEK	AR-MCCBD-SR-024-0-01-C
ARMAT Независимый расцепитель левый 24 В DC типоразмеров A, D MCCB IEK	AR-MCCBD-SR-024-0-03-C
ARMAT Независимый расцепитель левый 24 В DC типоразмеров G, H, I MCCB IEK	AR-MCCBD-SR-024-0-05-C
ARMAT Независимый расцепитель левый 230 В AC типоразмера S MCCB IEK	AR-MCCBD-SR-230-0-01-C
ARMAT Независимый расцепитель левый 230 В AC типоразмеров A, D MCCB IEK	AR-MCCBD-SR-230-0-03-C
ARMAT Независимый расцепитель левый 230 В AC типоразмеров G, H, I MCCB IEK	AR-MCCBD-SR-230-0-04-C
ARMAT Независимый расцепитель правый 24 В DC типоразмера S MCCB IEK	AR-MCCBD-SR-024-0-02-C
ARMAT Независимый расцепитель правый 24 В DC типоразмеров G, H, I MCCB IEK	AR-MCCBD-SR-024-0-06-C
ARMAT Независимый расцепитель правый 230 В AC типоразмера S MCCB IEK	AR-MCCBD-SR-230-0-02-C
ARMAT Независимый расцепитель правый 230 В AC типоразмеров G, H, I MCCB IEK	AR-MCCBD-SR-230-0-05-C
ARMAT Независимый расцепитель правый 230 В AC типоразмеров A, D MCCB IEK	AR-MCCBD-SR-230-0-07-C

Расцепитель минимального напряжения

Предназначен для отключения автоматического выключателя в литом корпусе при снижении напряжения контролируемой цепи с 75 до 35 % номинального напряжения. Кроме того, устройство препятствует включению аппарата, если значение напряжения составляет менее 85–110 % от номинального.

Поставляются с подключенными проводами длиной 50 см.

Схема подключения

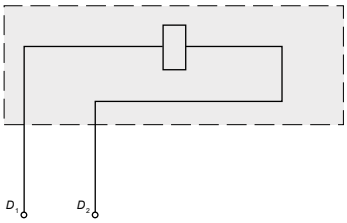

Технические характеристики

Типоразмер	Напряжение, В	Потребляемая мощность, Вт
A (125 A), D (160 A), G (250 A), H (400 A), I (630 A)	24 DC	<5
A (125 A), D (160 A), G (250 A), H (400 A), I (630 A)	230 AC	<5
S (63 A)	230 AC	2,6

Наименование	Артикул
ARMAT Расцепитель минимального напряжения 24 В* DC MCCB типоразмеров A, D IEK	AR-MCCBD-MT-024-0-01-C
ARMAT Расцепитель минимального напряжения 24 В* DC MCCB типоразмеров G, H, I IEK	AR-MCCBD-MT-024-0-02-C
ARMAT Расцепитель минимального напряжения 230 В MCCB типоразмера S IEK	AR-MCCBD-MT-230-0-01-C
ARMAT Расцепитель минимального напряжения 230 В типоразмеров A, D MCCB IEK	AR-MCCBD-MT-230-0-02-C
ARMAT Расцепитель минимального напряжения 230 В типоразмеров G, H, I MCCB IEK	AR-MCCBD-MT-230-0-04-C

* Устройства на 24 В находятся в разработке.

Дополнительные контакты

Контакты предназначены для дистанционного информирования о текущем состоянии автоматического выключателя.

Контакт состояния

Указывает положение главных (силовых) контактов автоматического выключателя.

Для типоразмера S (63 А) доступен 1НО+1НЗ в левую часть и 2НО+2НЗ в правую часть аппарата.

Для типоразмеров A (125 А) и D (160 А) доступны 3НО+3НЗ в левую часть и 1НО+1НЗ в правую часть аппарата.

Для типоразмеров G (250 А), H (400 А), I (630 А) доступны варианты 1НО+1НЗ, 2НО+2НЗ и 3НО+3НЗ в левую часть аппарата и 1НО+1НЗ в правую часть аппарата.

Схема подключения

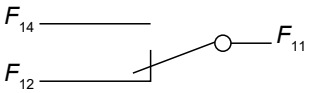

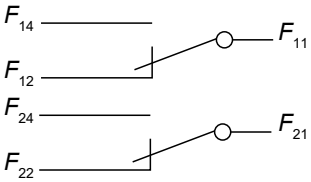

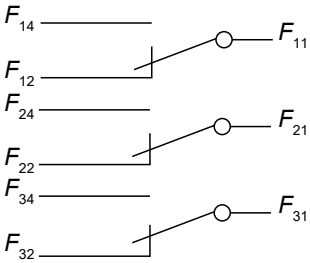

1НО + 1НЗ

2НО + 2НЗ

3НО + 3НЗ

Наименование	Артикул
ARMAT Дополнительный контакт левый MCCB типоразмеров A, D 3NO3NC IEK	AR-MCCBD-AU-000-0-04-C
ARMAT Дополнительный контакт левый MCCB типоразмеров G, H, I 1NO1NC IEK	AR-MCCBD-AU-000-0-05-C
ARMAT Дополнительный контакт левый MCCB типоразмеров G, H, I 2NO2NC IEK	AR-MCCBD-AU-000-0-06-C
ARMAT Дополнительный контакт левый MCCB типоразмеров G, H, I 3NO3NC IEK	AR-MCCBD-AU-000-0-07-C
ARMAT Дополнительный контакт правый MCCB типоразмера S 1NO1NC IEK	AR-MCCBD-AU-000-0-08-C
ARMAT Дополнительный контакт правый MCCB типоразмера S 2NO2NC IEK	AR-MCCBD-AU-000-0-09-C
ARMAT Дополнительный контакт правый MCCB типоразмеров A, D 1NO1NC IEK	AR-MCCBD-AU-000-0-10-C
ARMAT Дополнительный контакт правый MCCB типоразмеров G, H, I 1NO1NC IEK	AR-MCCBD-AU-000-0-11-C

Контакт срабатывания

Сигнализирует о срабатывании автоматического выключателя от сверхтока, по команде от независимого расцепителя, расцепителя минимального напряжения или кнопки «Тест».

Все контакты поставляются с проводами длиной 50 см.

Схема подключения

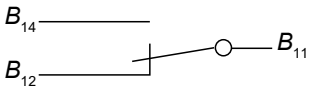

Наименование	Артикул
ARMAT Аварийный контакт левый MCCB типоразмера S IEK	AR-MCCBD-AU-000-0-20-C
ARMAT Аварийный контакт правый MCCB типоразмера S IEK	AR-MCCBD-AU-000-0-21-C
ARMAT Аварийный контакт правый MCCB типоразмеров A, D IEK	AR-MCCBD-AU-000-0-22-C
ARMAT Аварийный контакт правый MCCB типоразмеров G, H, I IEK	AR-MCCBD-AU-000-0-23-C

Совмещенный дополнительный контакт

Для типоразмера S (63 А) доступен совмещенный дополнительный контакт, совмещающий в себе вспомогательный контакт состояния, сигнализирующий о состоянии главных (силовых) контактов автоматического выключателя, и контакт срабатывания, сигнализирующий о срабатывании автоматического выключателя по сверхтоку и по команде независимого расцепителя или расцепителя минимального напряжения, а также от кнопки «Тест».

Длина проводов – 50 см.

Схема подключения

Аварийный контакт

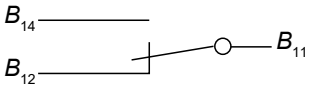

Дополнительный контакт

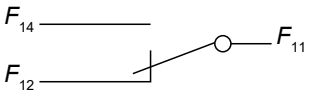

Электрические характеристики дополнительных контактов

Режим работы	Категория применения	Включающая способность			Отключающая способность			Электрическая износостойкость, циклов	Допустимое количество переключений в минуту, циклов	Скорость срабатывания
		I/I_e	U/U_e	cos φ или $T_{0,95}$	I/I_c	U/U_e	cos φ или $T_{0,95}$			
Нормальный	AC-15	10	1	0,3	1	1	0,3	6050	6	≥ 0,05 с
	DC-13	1	1	$6P_e$	1	1	$6P_e$			≥ $T_{0,95}$
Ненормальный	AC-15	10	1,1	0,3	10	1,1	0,3	10	2	≥ 0,05 с
	DC-13	1,1	1,1	$6P_e$	1,1	1,1	$6P_e$			≥ $T_{0,95}$

I – ток включения; I_e – номинальный рабочий ток; U – напряжение до включения; U_e – номинальное рабочее напряжение; cos φ – коэффициент мощности цепи; параметр $T_{0,95}$, мс, равен $6P_e$.

Электрические характеристики контактов срабатывания

Условный тепловой ток, А	Номинальный рабочий ток I_e, А	
	AC 400 В / AC-15	DC 220 В / DC-13
3	0,3	0,15

Наименование	Артикул
ARMAT Дополнительный контакт совмещенный левый MCCB типоразмера S 1NO1NC IEK	AR-MCCBD-AU-000-0-12-C
ARMAT Дополнительный контакт совмещенный правый MCCB типоразмера S 1NO1NC IEK	AR-MCCBD-AU-000-0-13-C

Моторный привод прямого действия

Предназначен для дистанционного включения и выключения автоматических выключателей.
При аварийном срабатывании автоматического выключателя необходимо подать команду на отключение перед повторным включением. Несовместим для одновременного использоваться с механической блокировкой или поворотной рукояткой.

Поставляется на напряжение 24 В DC и 230 В AC.

Схема подключения

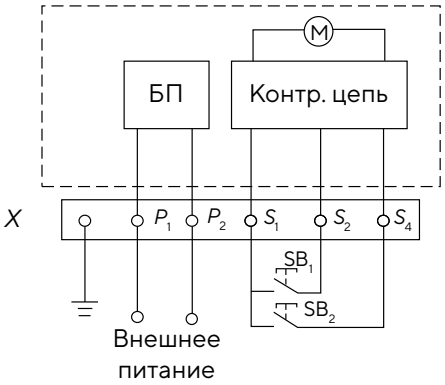

P_1, P_2 – питание;

SB_1, SB_2 – внешние кнопки включения и отключения (организуются потребителем).

Электрические характеристики моторных приводов

Моторный привод для типоразмера	Номинальный ток, А		Мощность двигателя, Вт	Кол-во циклов, тыс.
	230 В AC	24 В *DC*		
A (125 A), D (160 A), G (250 A)	≤ 0,5	≤ 3	14	20
H (400 A), I (630 A)	≤ 2	≤ 5	35	15

Наименование	Артикул
ARMAT Электропривод 24 В DC MCCB типоразмера S IEK	AR-MCCBD-MD-024-0-01-C
ARMAT Электропривод 24 В DC MCCB типоразмеров A, D IEK	AR-MCCBD-MD-024-0-99-C
ARMAT Электропривод 24 В DC MCCB типоразмера G IEK	AR-MCCBD-MD-024-0-04-C
ARMAT Электропривод 24 В DC MCCB типоразмеров H, I IEK	AR-MCCBD-MD-024-0-05-C
ARMAT Электропривод 230 В AC MCCB типоразмера S IEK	AR-MCCBD-MD-230-0-01-C
ARMAT Электропривод 230 В AC MCCB типоразмеров A, D IEK	AR-MCCBD-MD-230-0-98-C
ARMAT Электропривод 230 В AC MCCB типоразмера G IEK	AR-MCCBD-MD-230-0-04-C
ARMAT Электропривод 230 В AC MCCB типоразмеров H, I IEK	AR-MCCBD-MD-230-0-05-C

Поворотная рукоятка

Предназначена для ручного управления автоматическим выключателем. Несовместима для одновременного использования с моторным приводом и механической блокировкой.

Наименование	Артикул
ARMAT Привод ручной MCCB типоразмера S IEK	AR-MCCBD-HE-000-0-01-C
ARMAT Привод ручной MCCB типоразмеров A, D IEK	AR-MCCBD-HE-000-0-02-C
ARMAT Привод ручной MCCB типоразмера G IEK	AR-MCCBD-HE-000-0-03-C
ARMAT Привод ручной MCCB типоразмеров H, I IEK	AR-MCCBD-HE-000-0-04-C

Механическая блокировка

Предназначена для блокирования включения двух одновременно автоматических выключателей при организации ручного ввода резервного питания. Несовместима с моторным приводом и поворотной рукояткой.

Устанавливается только на автоматические выключатели одного размера. Блокирующий механизм оснащен фиксатором положения с помощью навесного замка. Диаметр дужки должен быть 3–5 мм (в комплект поставки не входит).

Наименование	Артикул
ARMAT Механическая блокировка MCCB 3P, типоразмер S IEK	AR-MCCBD-MB-000-3-01-C
ARMAT Механическая блокировка MCCB 3P, типоразмеры A, D IEK	AR-MCCBD-MB-000-3-02-C
ARMAT Механическая блокировка MCCB 3P, типоразмер G IEK	AR-MCCBD-MB-000-3-03-C
ARMAT Механическая блокировка MCCB 3P, типоразмеры H, I IEK	AR-MCCBD-MB-000-3-04-C
ARMAT Механическая блокировка MCCB 4P, типоразмер S IEK	AR-MCCBD-MB-000-4-01-C
ARMAT Механическая блокировка MCCB 4P, типоразмеры A, D IEK	AR-MCCBD-MB-000-4-02-C
ARMAT Механическая блокировка MCCB 4P, типоразмер G IEK	AR-MCCBD-MB-000-4-03-C
ARMAT Механическая блокировка MCCB 4P, типоразмеры H, I IEK	AR-MCCBD-MB-000-4-04-C

Устройства втычного исполнения

Предназначены для комплектации автоматических выключателей серий, устанавливаемых в главных распределительных щитах, вводно-распределительных устройствах и щитах управления. Позволяют осуществлять быструю замену автоматических выключателей и обеспечивают создание видимого разрыва в период проведения профилактических работ на линии.

Устройства втычного исполнения предназначены для преобразования выключателя автоматического стационарного исполнения в выключатель автоматический втычного исполнения.

Силовые выводы устройства втычного исполнения универсальные – переднее/заднее подключение.

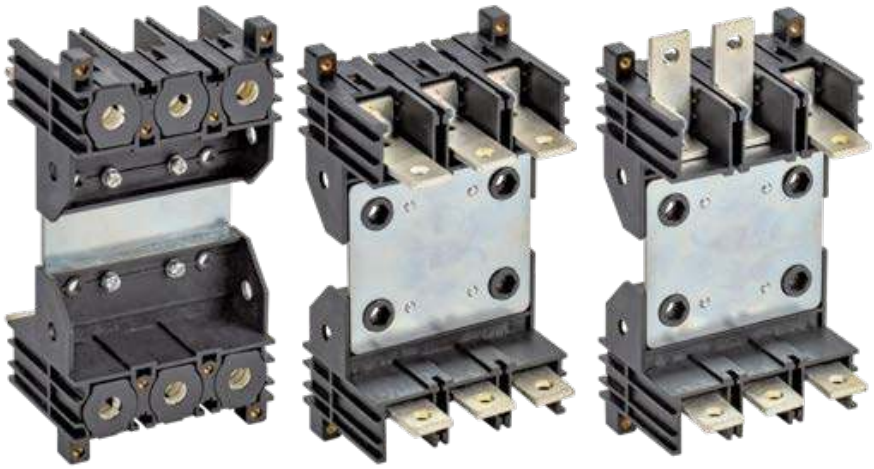

Наименование	Артикул
ARMAT Устройство втычного исполнения типоразмера S MCCB 3P IEK	AR-MCCBD-PI-000-3-01-C
ARMAT Устройство втычного исполнения типоразмеров A, D MCCB 3P IEK	AR-MCCBD-PI-000-3-02-C
ARMAT Устройство втычного исполнения типоразмера G MCCB 3P IEK	AR-MCCBD-PI-000-3-04-C
ARMAT Устройство втычного исполнения типоразмеров H, I MCCB 3P IEK	AR-MCCBD-PI-000-3-06-C
ARMAT Устройство втычного исполнения типоразмера S MCCB 4P IEK	AR-MCCBD-PI-000-4-01-C

Выводы заднего подключения

Предназначены для комплектации автоматических выключателей, устанавливаемых в главных распределительных щитах, вводно-распределительных устройствах и щитах управления. Применяются для преобразования подключения выключателя автоматического.

Наименование	Артикул
ARMAT Выводы заднего подключения MCCB 3P типоразмеров A, D IEK	AR-MCCBD-BC-000-3-01-C
ARMAT Выводы заднего подключения MCCB 3P типоразмера G IEK	AR-MCCBD-BC-000-3-02-C
ARMAT Выводы заднего подключения MCCB 3P типоразмеров H, I IEK	AR-MCCBD-BC-000-3-03-C
ARMAT Выводы заднего подключения MCCB типоразмера S 3P IEK	AR-MCCBD-BC-000-3-04-C
ARMAT Выводы заднего подключения MCCB типоразмеров A, D 4P IEK	AR-MCCBD-BC-000-4-01-C
ARMAT Выводы заднего подключения MCCB типоразмера G 4P IEK	AR-MCCBD-BC-000-4-02-C

Расширители выводов

Предназначены для присоединения внешних силовых проводников большого сечения.

Наименование	Артикул
ARMAT Расширители выводов MCCB 3P типоразмеров A, D IEK	AR-MCCBD-FC-000-3-01-C
ARMAT Расширители выводов MCCB 3P типоразмера G IEK	AR-MCCBD-FC-000-3-02-C
ARMAT Расширители выводов MCCB 3P типоразмеров H, I IEK	AR-MCCBD-FC-000-3-03-C
ARMAT Расширители выводов MCCB 4P типоразмеров A, D IEK	AR-MCCBD-FC-000-4-01-C
ARMAT Расширители выводов MCCB 4P типоразмера G IEK	AR-MCCBD-FC-000-4-02-C
ARMAT Расширители выводов MCCB 4P типоразмеров H, I IEK	AR-MCCBD-FC-000-4-03-C

Габаритные размеры

Типоразмер S (63 А)

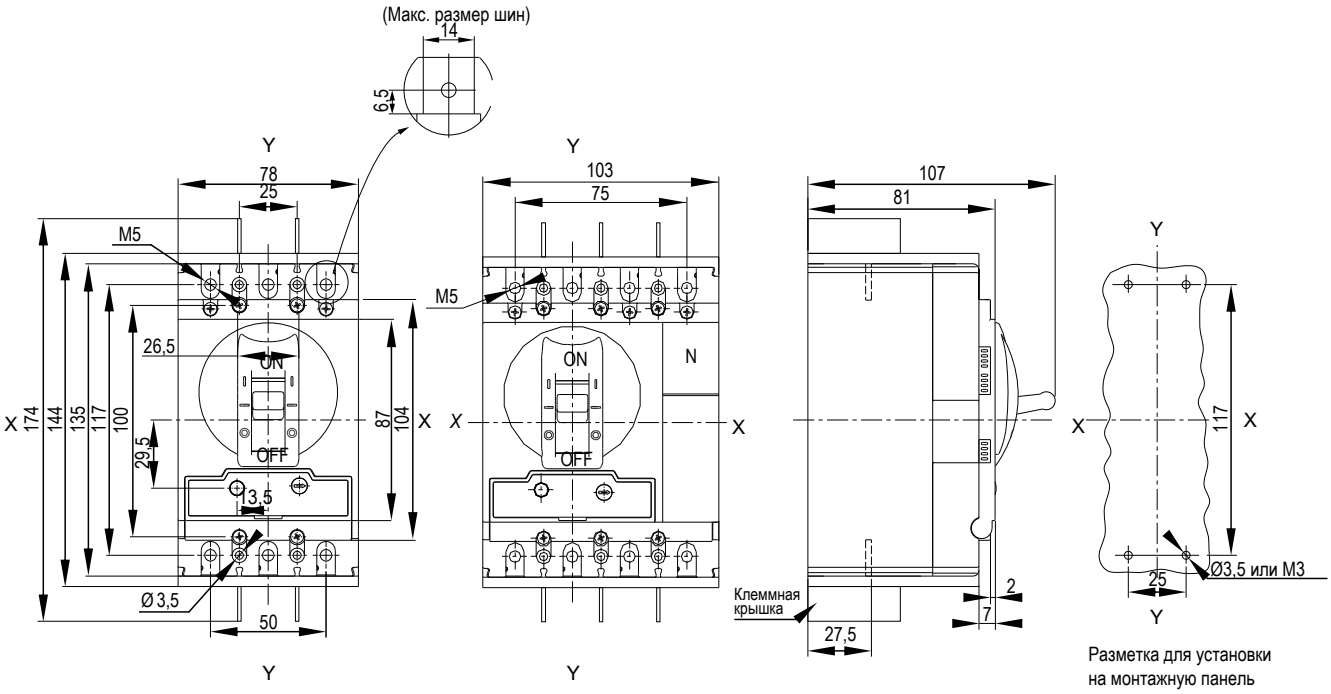

Выводы заднего подключения

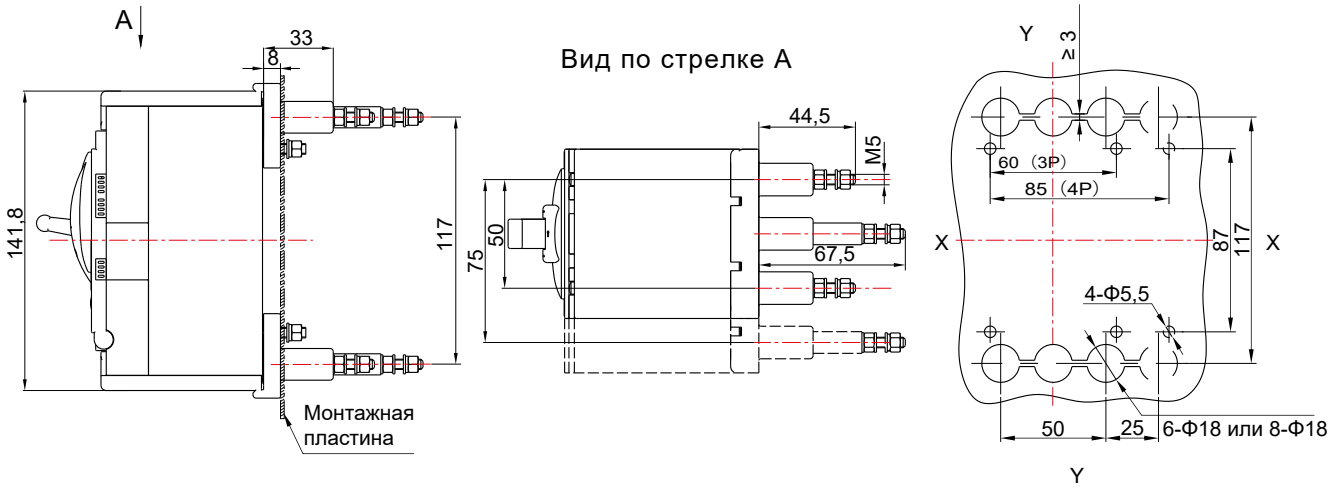

Втычное исполнение с передним присоединением

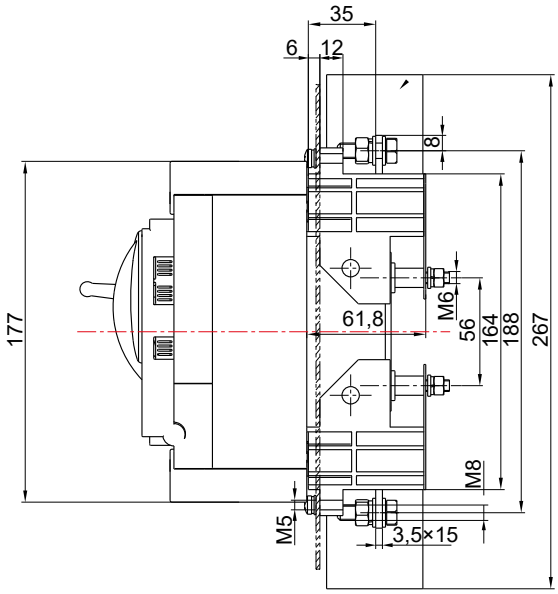

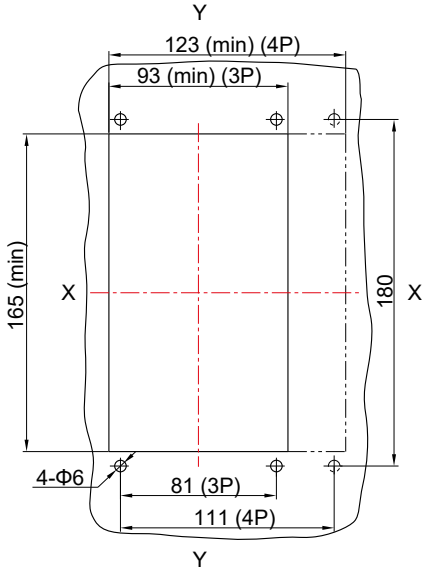

Втычное исполнение с задним присоединением

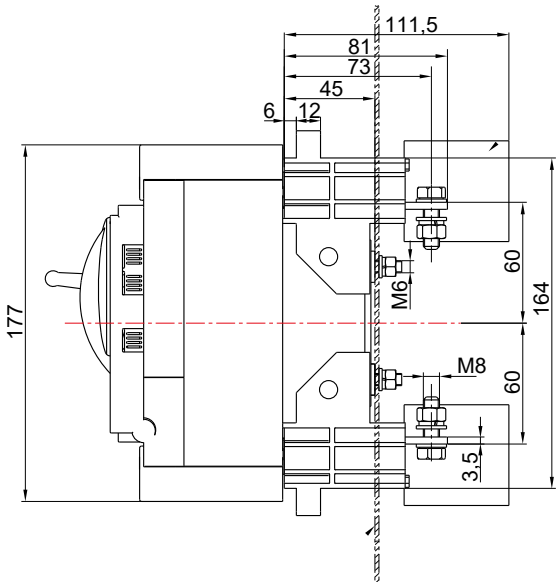

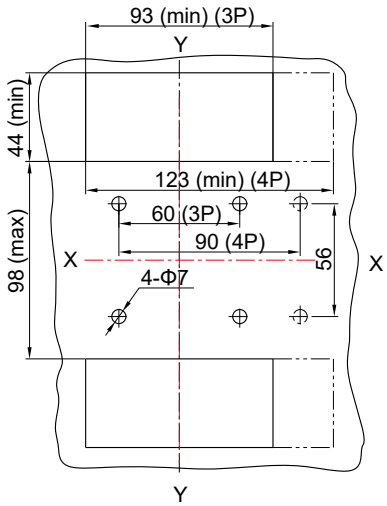

Моторный привод

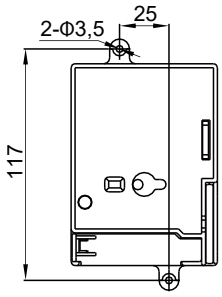

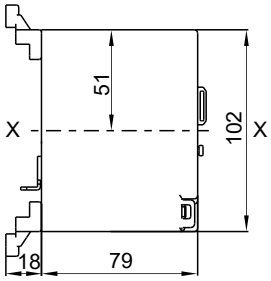

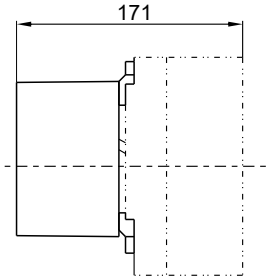

Поворотная рукоятка

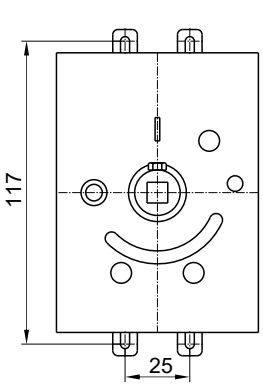

Типоразмеры A (125 A), D (160 A)

Стационарное исполнение с расширителями выводов

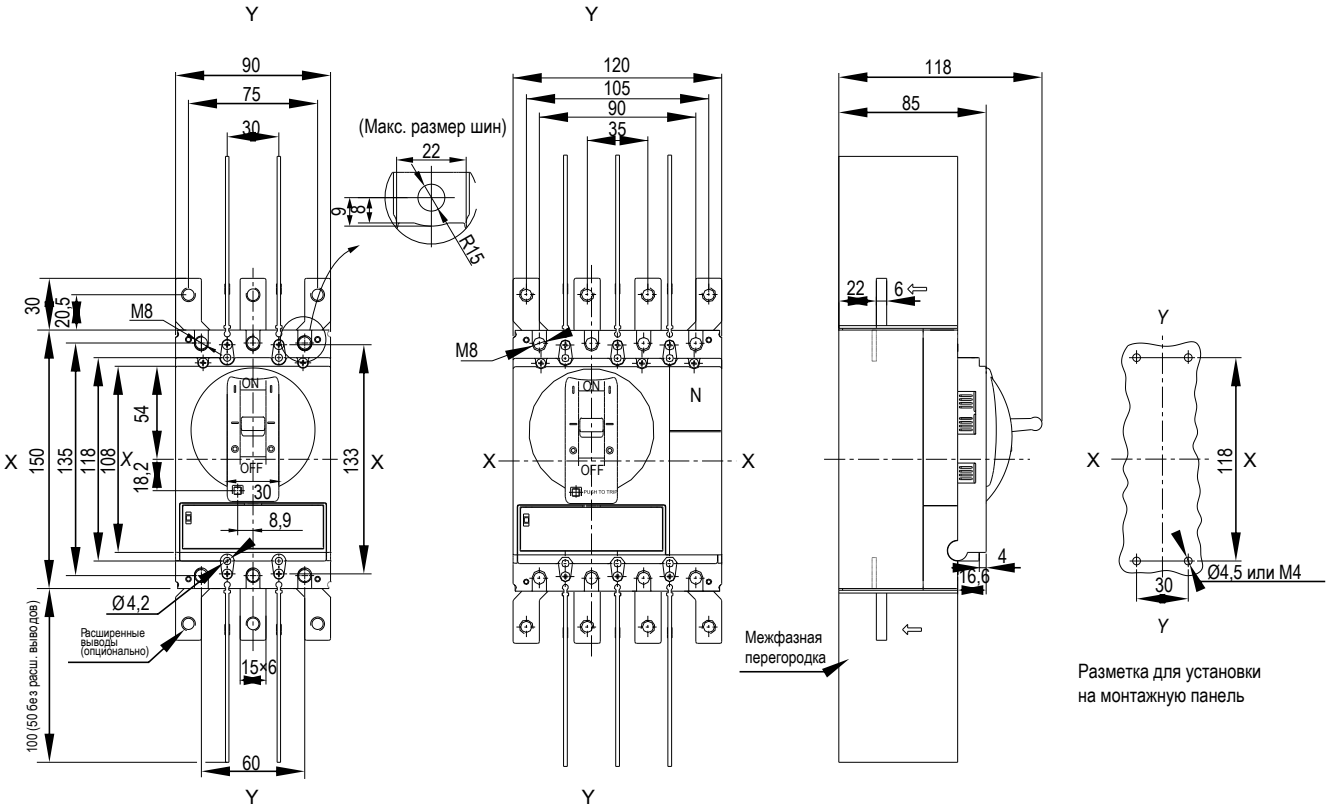

Выводы заднего подключения

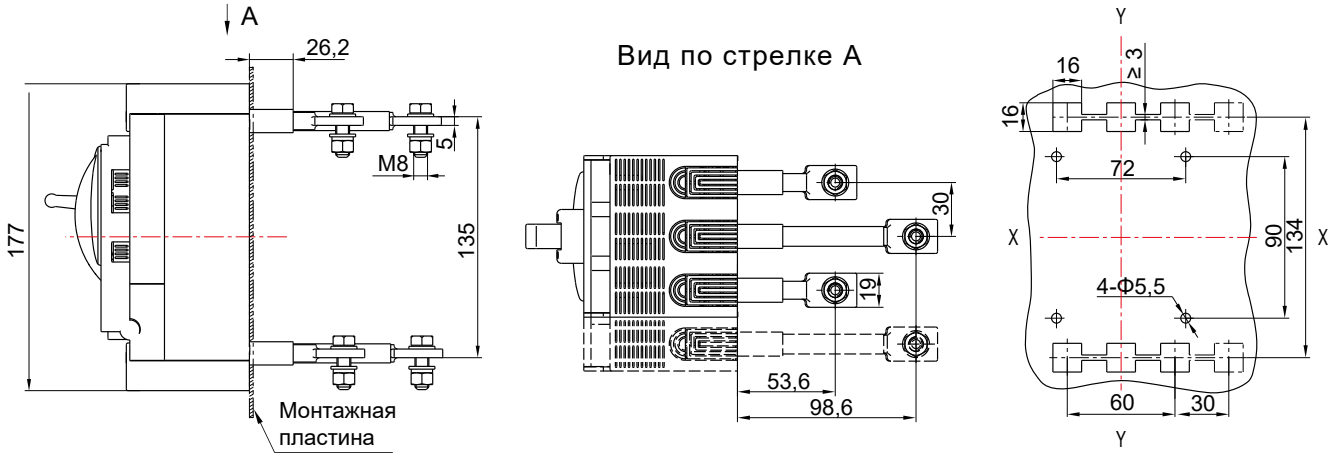

Втычное исполнение с передним присоединением

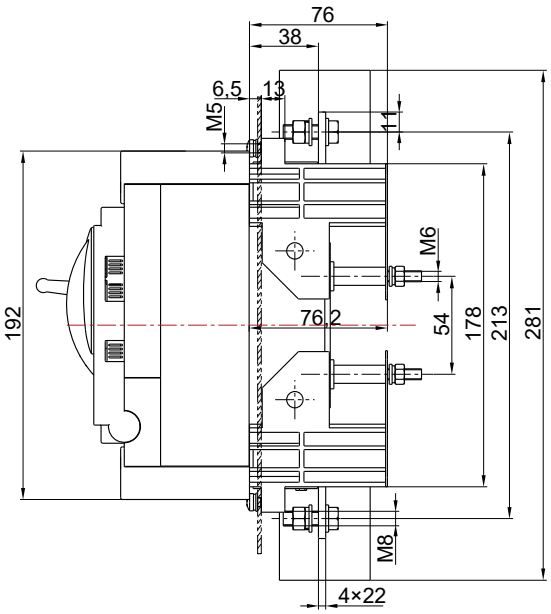

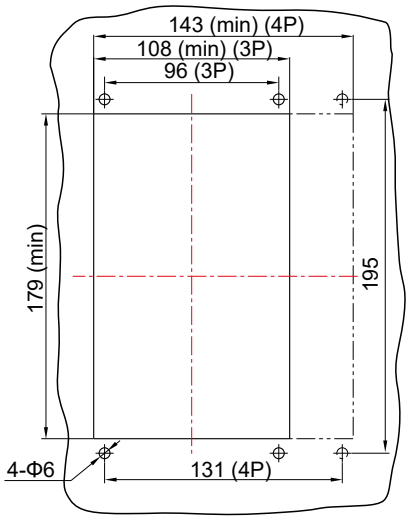

Втычное исполнение с задним присоединением

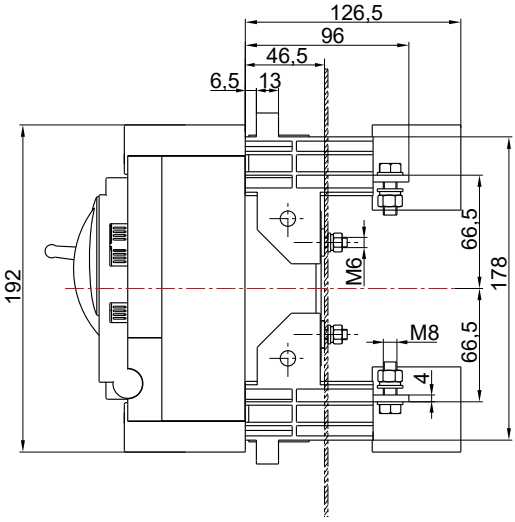

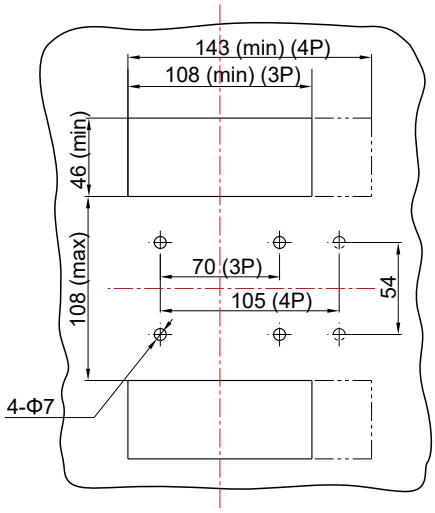

Моторный привод

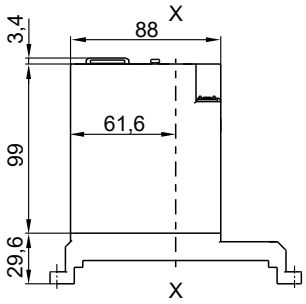

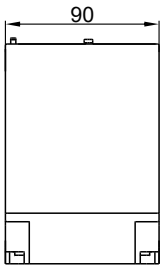

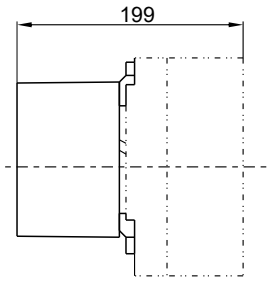

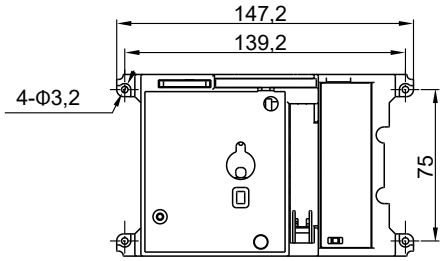

Поворотная рукоятка

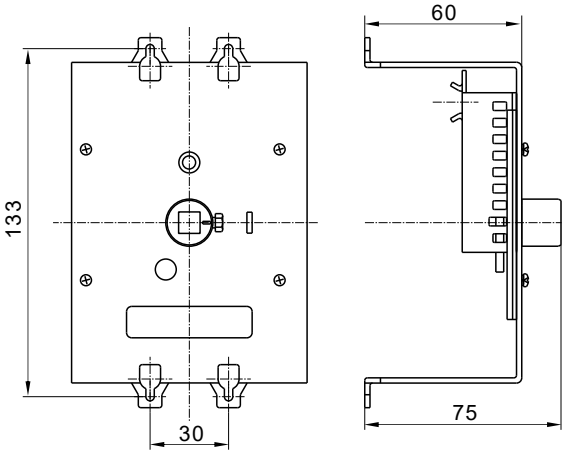

Типоразмер G (250 А) с расширителями выводов

Стационарное исполнение

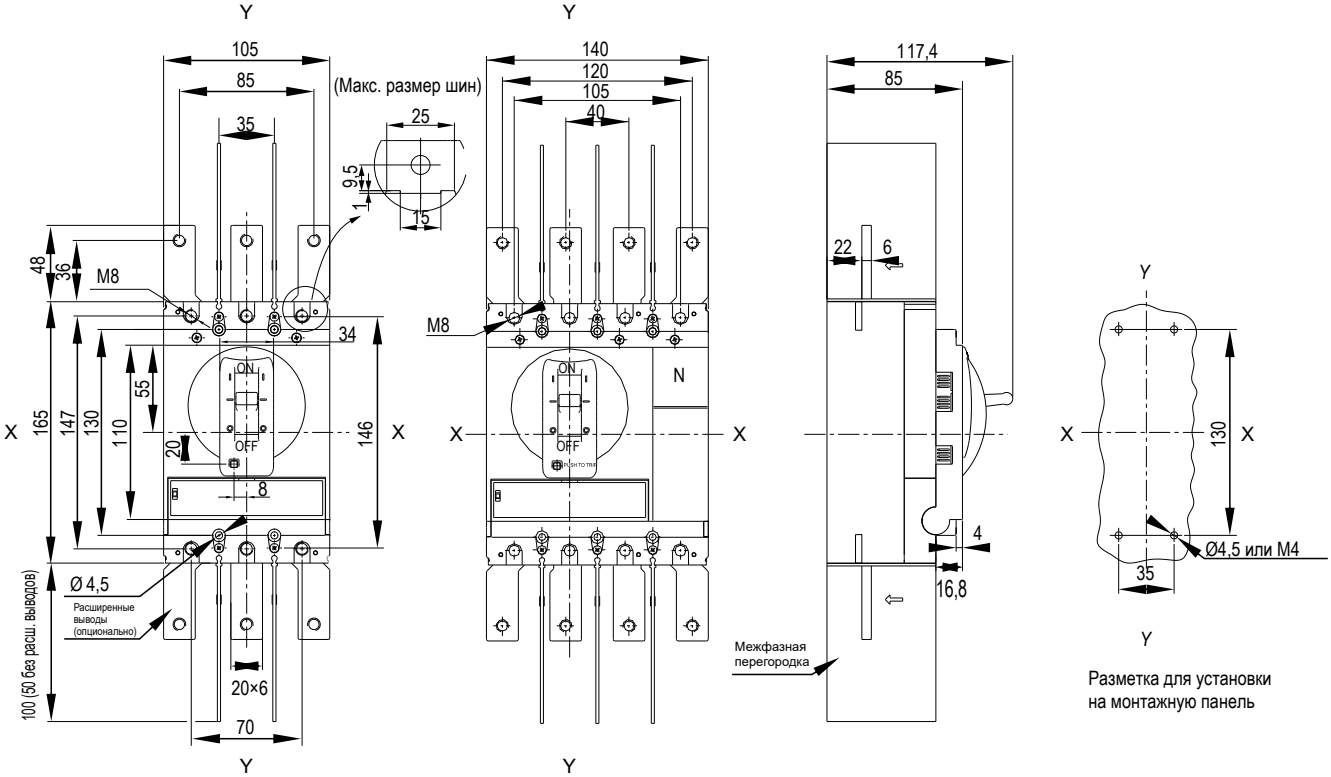

Выводы заднего подключения

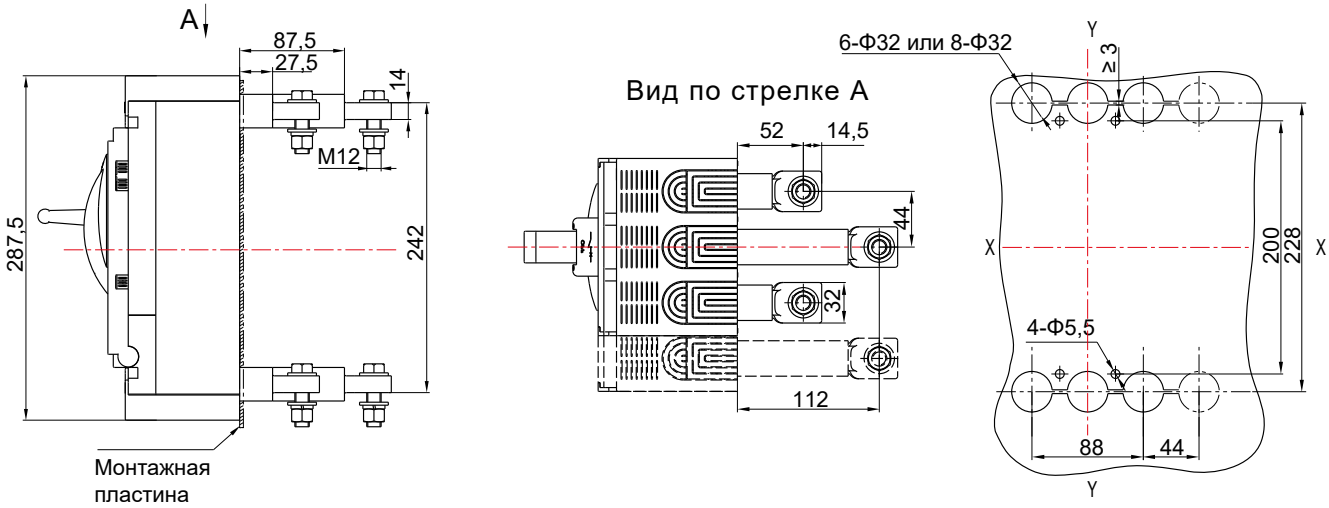

Втычное исполнение с передним присоединением

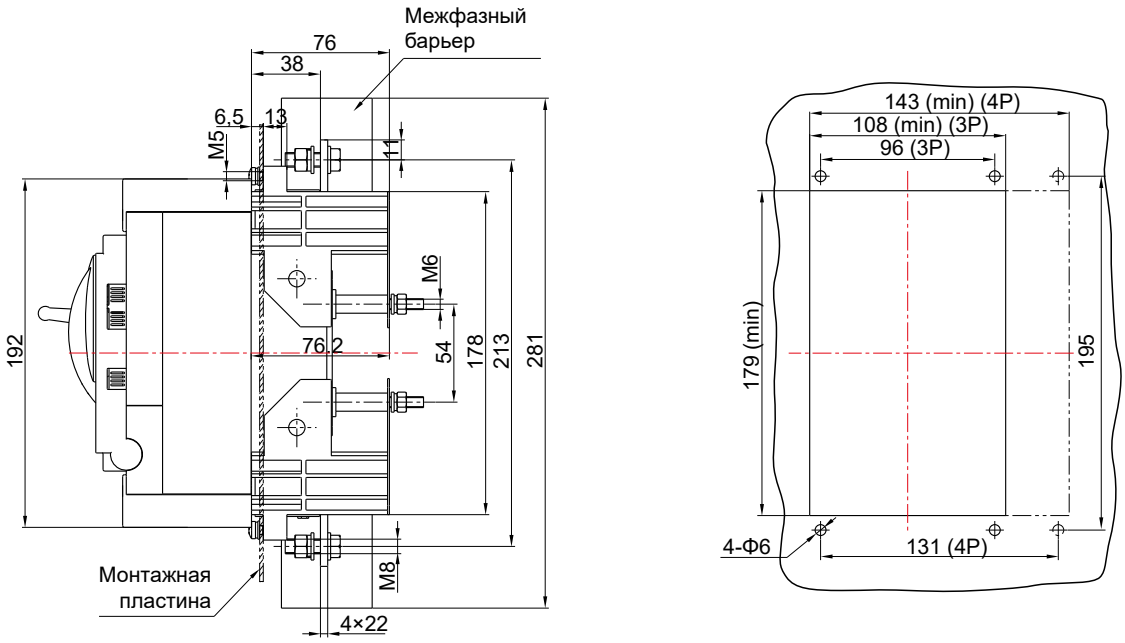

Втычное исполнение с задним присоединением

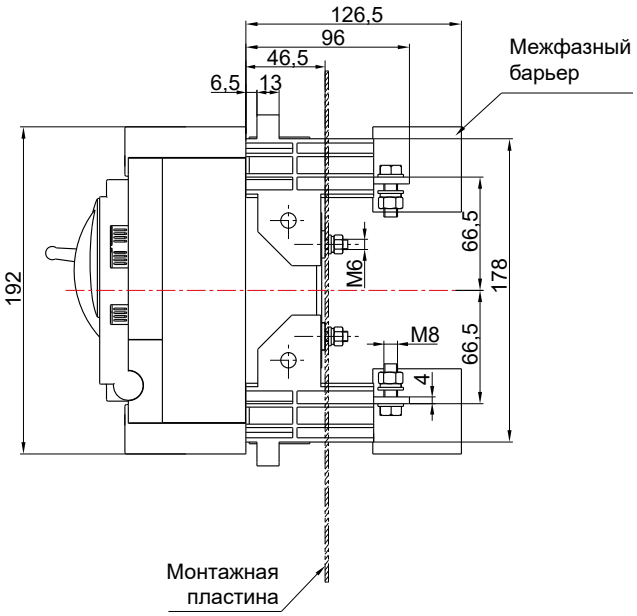

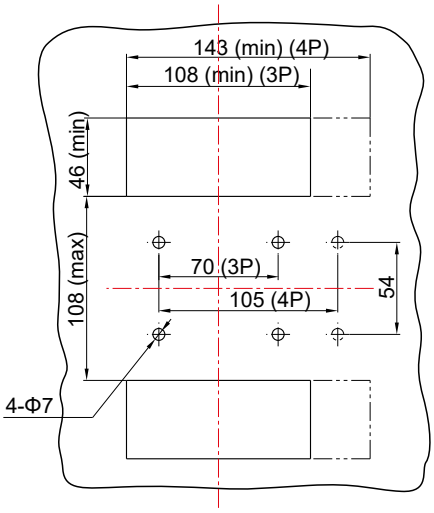

Моторный привод

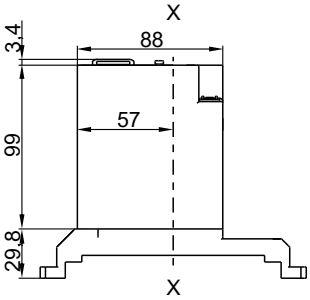

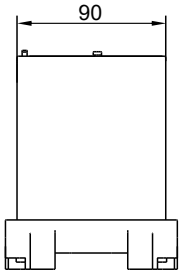

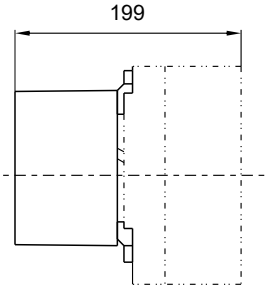

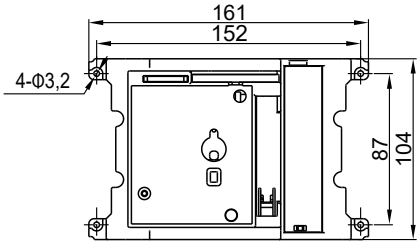

Поворотная рукоятка

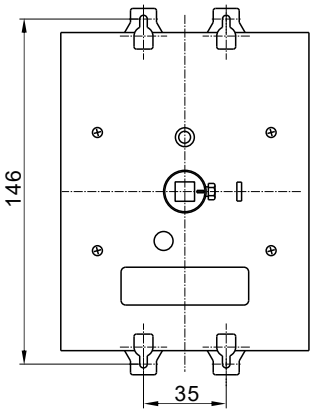

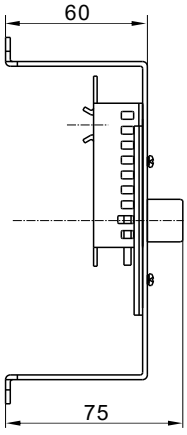

Типоразмеры H (400 А), I (630 А) с расширителями выводов

Стационарное исполнение

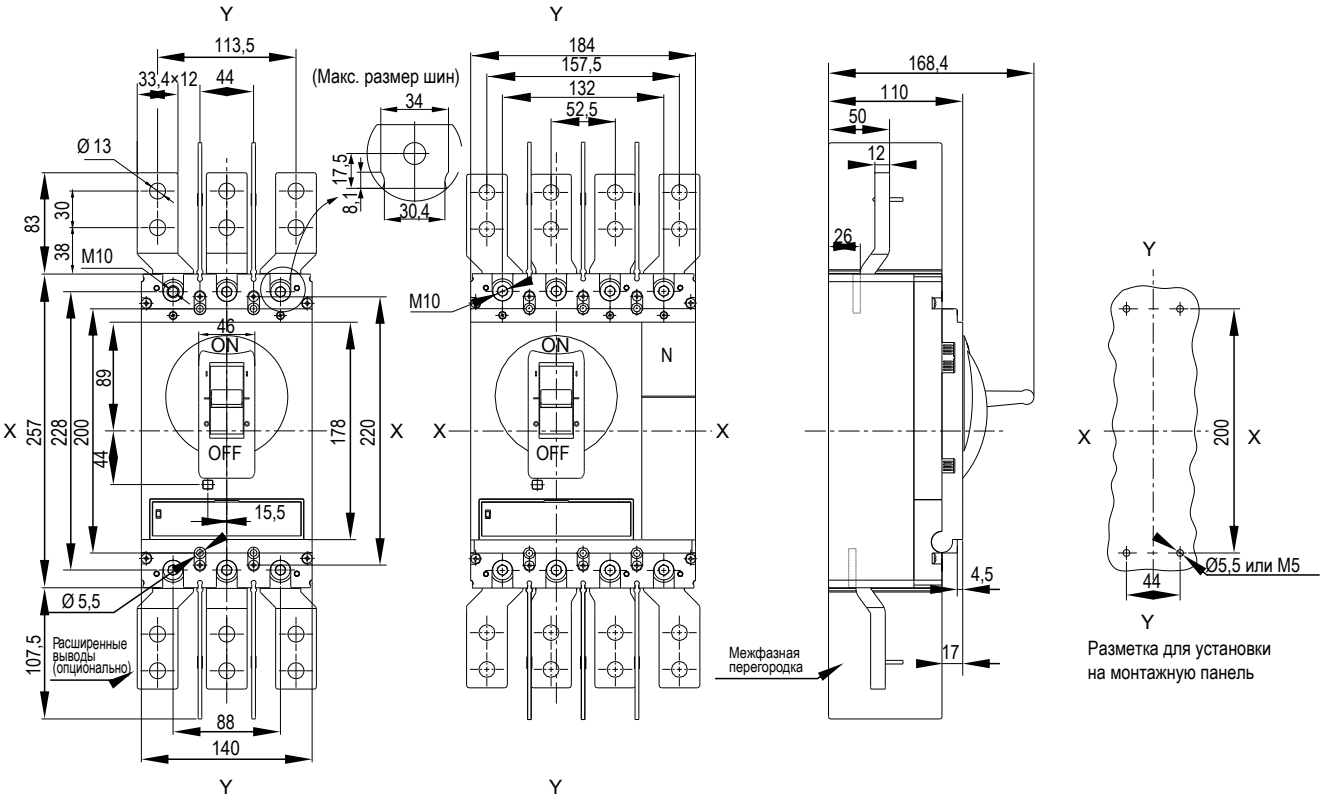

Выводы заднего подключения

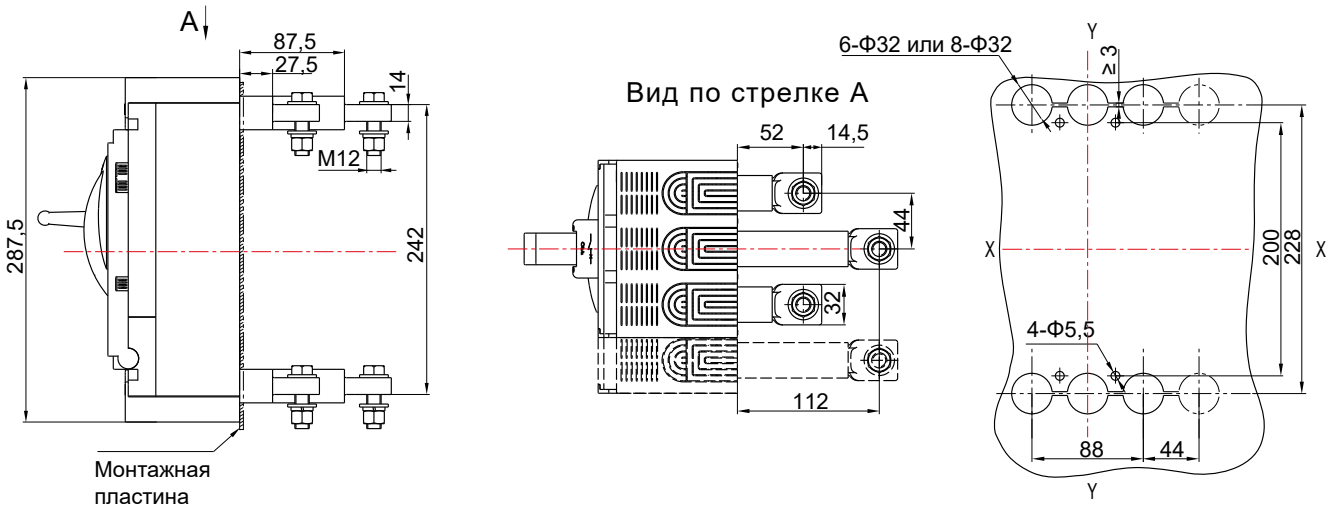

Втычное исполнение с передним присоединением

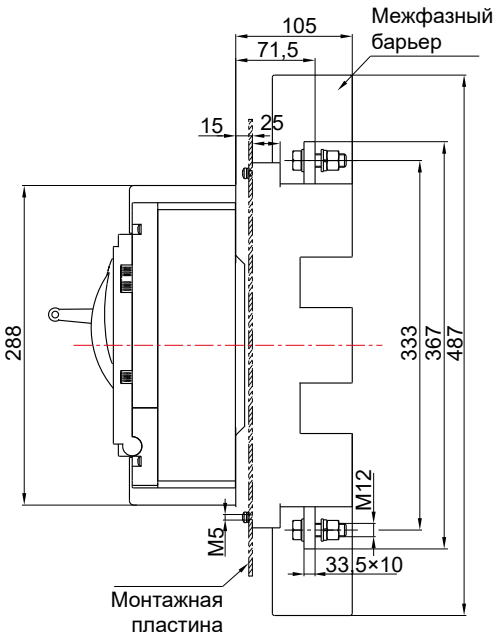

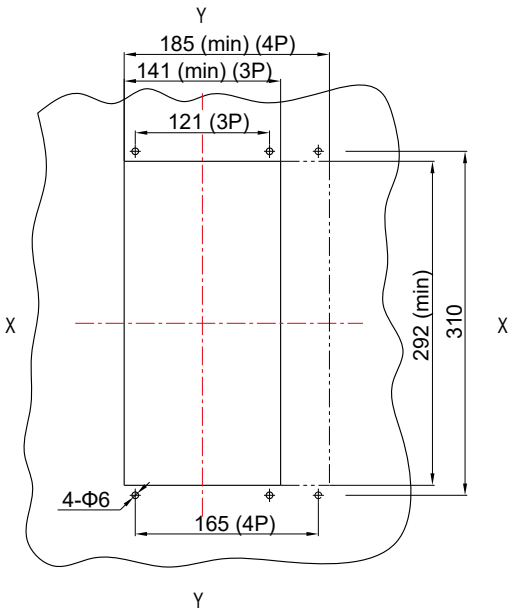

Втычное исполнение с задним присоединением

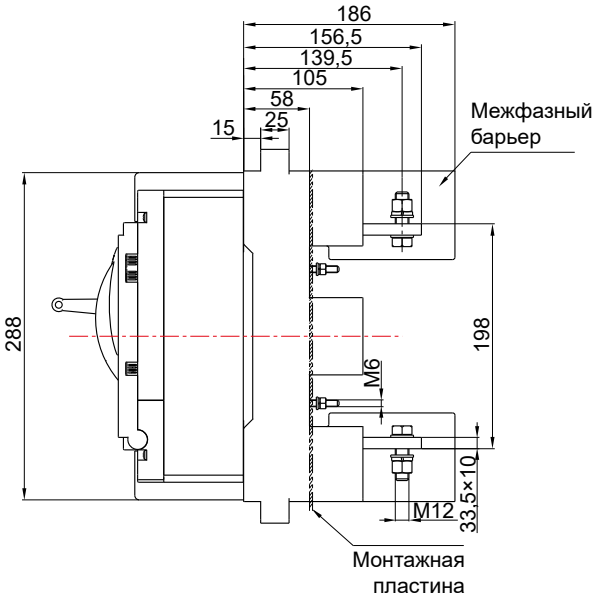

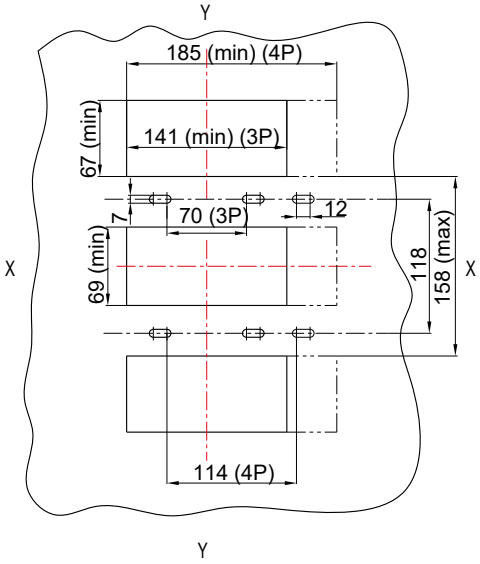

Моторный привод

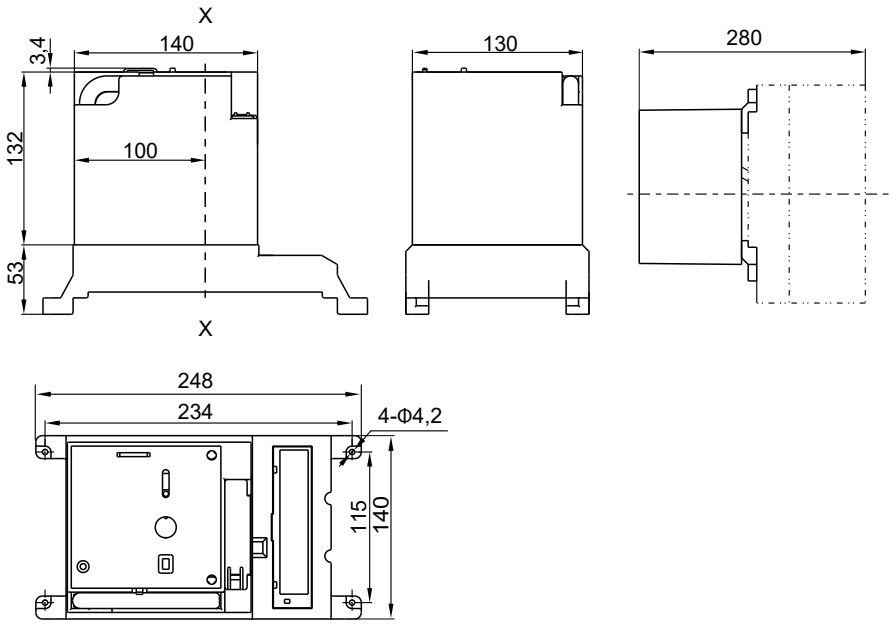

Поворотная рукоятка

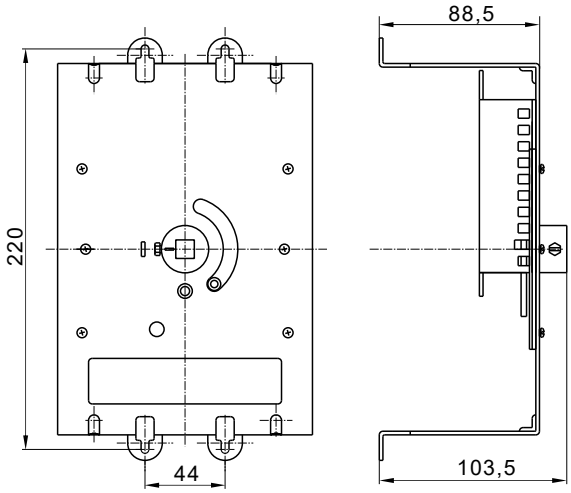

Типоразмер N стационарного исполнения

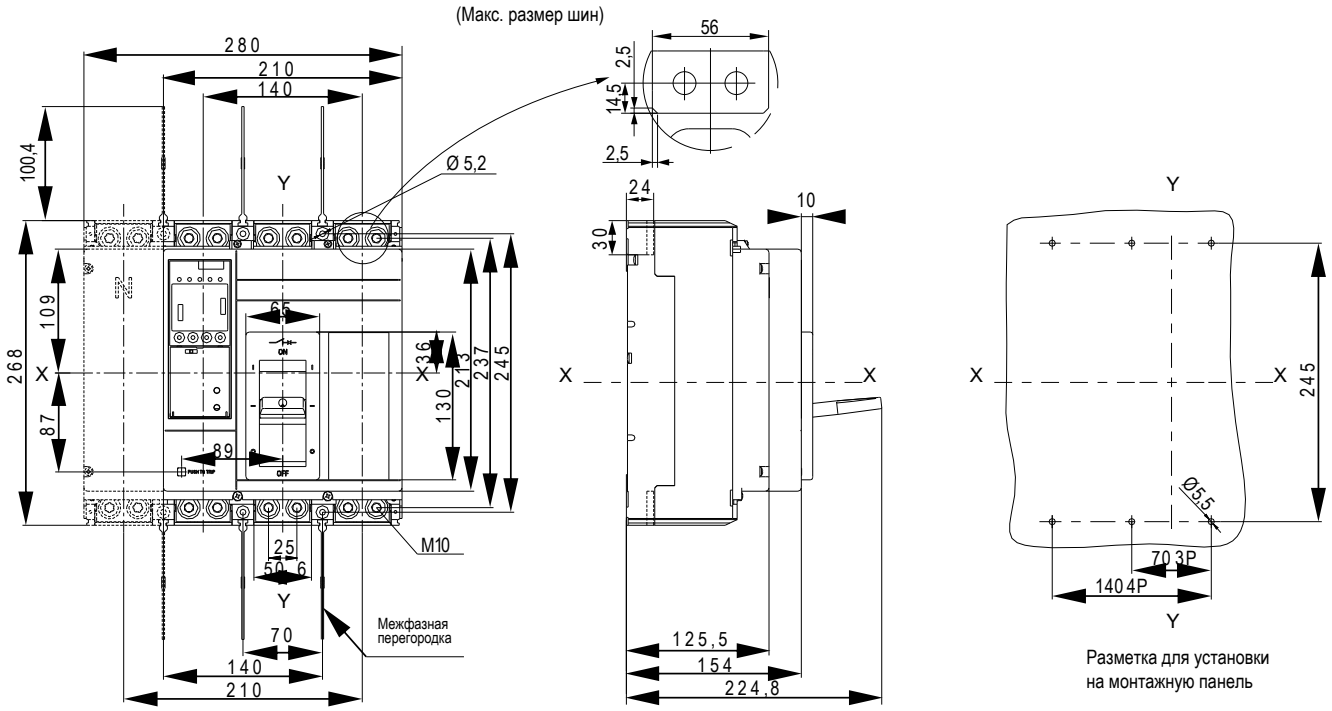

Установочные размеры автоматического выключателя с поворотной рукояткой

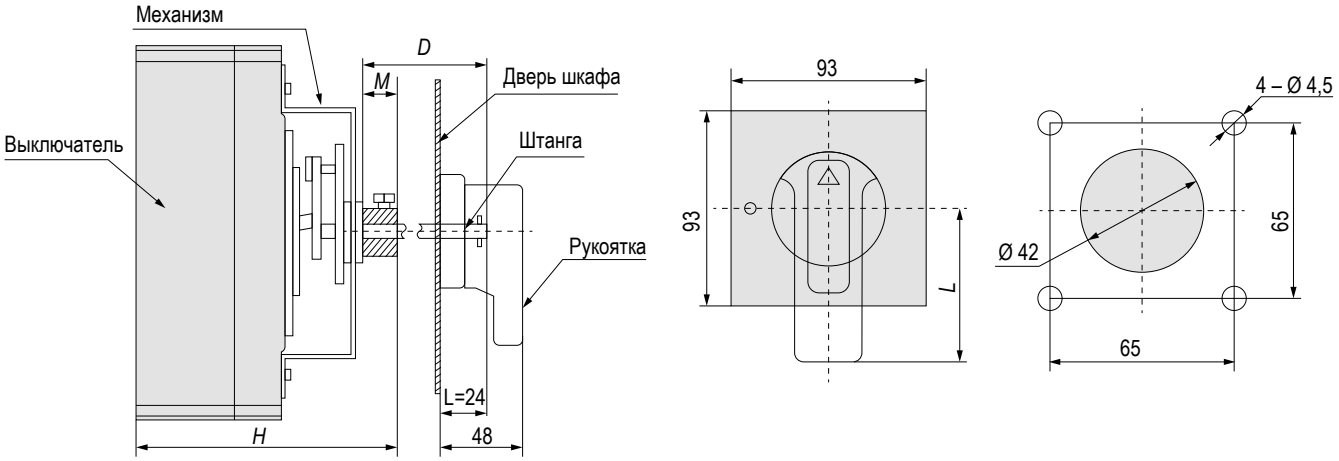

Типоразмер	*H*, мм	*M*, мм	*D*, мм	*L*, мм
S (63 A)	133	20	500	65
A (125 A), D (160 A)	128,4	13	500	65
G (250 A)	128,2	13	500	65
H (400 A), I (630 A)	196,5	15	500	95

Расстояние от дверных петель до центра отверстия поворотной рукоятки должно быть не меньше 200 мм.

Установочные размеры механической блокировки

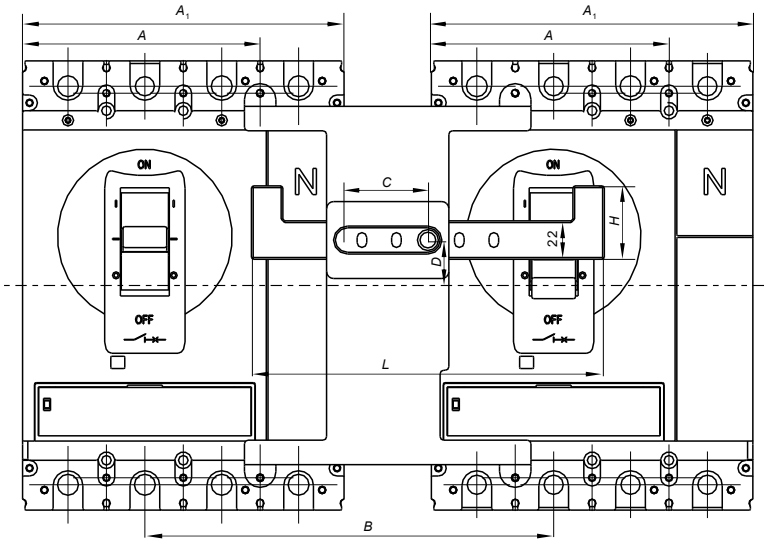

Типоразмер	3 полюса			4 полюса			C, мм	D, мм	H, мм
	A, мм	B, мм	L, мм	A_1, мм	B, мм	L, мм			
S (63 A)	78	107	105	103	132	130	46	15	22
A (125 A), D (160 A)	90	118	138	120	148	168	46	18.5	42
G (250 A)	105	133	142	140	168	177	46	23	35
H (400 A), I (630 A)	140	190	202	184	234	235	46	26	42

Силовое оборудование

MASTER

СИЛОВЫЕ АВТОМАТИЧЕСКИЕ ВЫКЛЮЧАТЕЛИ ВА88

Предназначены для защиты электрических сетей от токов короткого замыкания и токов перегрузки в сетях вторичного распределения. Трех- и четырехполюсные автоматические выключатели представлены в семи типоразмерах на токи до 1600 А и оснащены термомагнитными и электронными расцепителями. Конструкция автоматического выключателя предусматривает возможность самостоятельной установки дополнительных устройств на объекте заказчика.

Преимущества

- Простая самостоятельная установка дополнительных устройств:
  - аварийный контакт;
  - дополнительный контакт;
  - независимый расцепитель;
  - расцепитель минимального напряжения;
  - привод поворотный;
  - электропривод;
  - втычная панель;
  - механическая блокировка.
- Установка в любом положении (вертикально/горизонтально).
- Быстрое, надежное отключение на малых токах, срабатывание термомагнитного расцепителя при $10I_n$.

Особенности конструкции

Новый конструктив термомагнитного расцепителя (катушка) на автоматах малых токов обеспечивает срабатывание термомагнитного расцепителя при $10I_n$.

Светодиодная индикация позволяет отследить состояние защищаемой цепи.

Тугоплавкие материалы в напайках увеличивают срок службы: механическая износостойкость – до 8500 циклов, коммутационная – до 2500 циклов.

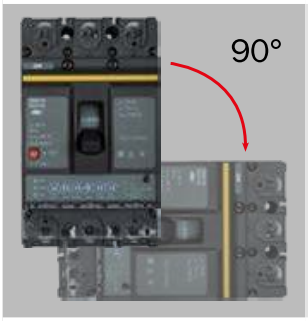

Компактные размеры. Установка в любом положении (вертикально/горизонтально).

Шесть регулировок – для любого типа нагрузки и обеспечения селективности двух последовательно включенных устройств. Селективная защита сетей путем установки различных задержек по времени: наименьшей у потребителя и возрастающей к источнику питания.

Технические характеристики автоматических выключателей с термомагнитными расцепителями

Наименование показателя		Значение для выключателя типоразмера				
		BA88-31 MASTER	BA88-32 MASTER	BA88-35 MASTER	BA88-37 MASTER	BA88-40 MASTER
Номинальное рабочее напряжение U_e, В		400, 690	400, 690	400, 690	400, 690	400/690
Количество полюсов		3, 4	3, 4	3, 4	3, 4	3, 4
Номинальная частота питающей сети, Гц		50	50	50	50	50
Номинальный ток (уставка теплового расцепителя) I_n, А		10, 16, 20, 25, 32, 40, 50, 63	16, 25, 32, 40, 50, 63, 80, 100, 125	63, 80, 100, 125, 160, 200, 250	250, 320, 400	400, 500, 630, 800
Уставка электромагнитного расцепителя I_m, А		$10I_n$	$10I_n$	$10I_n$	$10I_n$	$10I_n$
Номинальное импульсное выдерживаемое напряжение U_{imp}, В		8000	8000	8000	8000	8000
Номинальное напряжение изоляции U_i, В		800	800	800	800	800
Расцепитель сверхтоков		Термомагнитный	Термомагнитный	Термомагнитный	Термомагнитный	Термомагнитный
Номинальная предельная наибольшая отключающая способность I_{cu} при U_e = 400 В, кА		15	20	25	35	35
Номинальная рабочая наибольшая отключающая способность I_{cs} при U_e = 400 В, кА		75 %I_{cu}	75 %I_{cu}	75 %I_{cu}	75 %I_{cu}	75 %I_{cu}
Механическая износостойкость, циклов В-О, не менее		20 000	20 000	20 000	10 000	8000
Электрическая износостойкость, циклов В-О, не менее		10 000	10 000	10 000	8000	7500
Масса, кг, не более	3Р	0,85	1,4	1,71	5,48	9,9
	4Р	1,7	1,7	2,3	7,2	11,8
Момент затяжки крепежных элементов для присоединения внешних проводников, Н·м		10 ± 1	22 ± 1,5	22 ± 1,5	30 ± 1,5	30 ± 1,5
Размер резьбы крепежных элементов для присоединения внешних проводников		М8	М8	М8	М10	М10
Климатическое исполнение по ГОСТ 15150		УХЛ3	УХЛ3	УХЛ3	УХЛ3	УХЛ3
Высота установки над уровнем моря, м, не более		2000	2000	2000	2000	2000
Температура эксплуатации, °С		–40...+60	–40...+60	–40...+60	–40...+60	–40...+60
Группа условий окружающей среды по ГОСТ IEC 60947-1		А, В*	А, В*	А, В*	А, В*	А, В*
Относительная влажность воздуха при температуре +20 °С, %		90	90	90	90	90
Степень загрязнения по ГОСТ IEC 60947-1		3**	3**	3**	3**	3**
Окружающая среда		Невзрывоопасная, не содержащая агрессивных газов и паров в концентрациях, разрушающих металлы и изоляцию, не насыщенная токопроводящей пылью и водяными парами				
Материал подключаемых проводников/шин		Медь	Медь	Медь	Медь	Медь
Сторона подключения нагрузки		Выводы 2, 4, 6; 2, 4, 6, 8	Выводы 2, 4, 6; 2, 4, 6, 8	Выводы 2, 4, 6; 2, 4, 6, 8	Выводы 2, 4, 6; 2, 4, 6, 8	Выводы 2, 4, 6; 2, 4, 6, 8
Степень защиты по ГОСТ 14254 IEC 60529		Со стороны лицевой панели – IP20				
		Со стороны выводов – IP00				
Категория применения по ГОСТ IEC 60947-2		А***	А***	А***	А***	А***
Группа механического исполнения по ГОСТ 17516.1		М3	М3	М3	М3	М3

* При использовании выключателя в окружающей среде группы В необходимо применять специальные устройства для защиты от нежелательных электромагнитных помех.

** Возможны токопроводящие загрязнения или сухие, не токопроводящие загрязнения, становящиеся токопроводящими вследствие ожидаемой конденсации.

*** Не предназначен для обеспечения селективности.

Технические характеристики автоматических выключателей с электронными расцепителями

Наименование показателя		Значение для выключателя типоразмера					
		ВА88-32 MASTER	ВА88-35 MASTER	ВА88-39 MASTER	ВА88-40 MASTER	ВА88-43 MASTER	ВА88-44 MASTER
Номинальное рабочее напряжение U_e, В		400, 690	400, 690	400, 690	400, 690	400, 690	400, 690
Номинальная частота питающей сети, Гц		50	50	50	50	50	50
Номинальный ток I_n, А		125	250	400; 630	800	1000; 1250	1600
Количество полюсов		3, 4	3, 4	3, 4	3, 4	3, 4	3, 4
Уставка по току регулируемого расцепителя перегрузки I_r, А		50–125	100–250	160–400; 250–630*	315–800	400–1000; 500–1250*	640–1600
Уставка расцепителя сверхтоков I_m, А		(4...14)I_n	(4...14)I_n	(4...14)I_n	(4...14)I_n	(4...14)I_n	(4...14)I_n
Номинальное импульсное выдерживаемое напряжение U_{imp}, В		8000	8000	8000	8000	8000	12 000
Номинальное напряжение изоляции U_i, В		800	800	800	800	800	800
Расцепитель сверхтоков		Электронный					
Погрешность срабатывания расцепителя, %	В области токов перегрузки	± 10	± 10	± 10	± 10	± 10	± 10
	В области мгновенного расцепления	± 20	± 20	± 20	± 20	± 20	± 20
Номинальная предельная наибольшая отключающая способность I_{cu}, кА		20	25	35	35	35	70
Номинальная рабочая наибольшая отключающая способность I_{cs}, кА		75 %I_{cu}	75 %I_{cu}	75 %I_{cu}	75 %I_{cu}	75 %I_{cu}	75 %I_{cu}
Механическая износостойкость, циклов В-О, не менее		20 00	20 000	10 000	8000	2000	2000
Электрическая износостойкость, циклов В-О, не менее		10 000	10 000	8000	7500	500	500
Присоединительная способность крепежных элементов для присоединения внешних проводников		См. ниже					
Момент затяжки крепежных элементов для присоединения внешних проводников, Н·м		22 ± 1,5	22 ± 1,5	30 ± 1,5	30 ± 1,5	18 ± 13	18 ± 3
Размер резьбы крепежных элементов для присоединения внешних проводников		М8	М8	М10	М10	М10	М10
Масса, кг, не более		1,7	2	6,2	9,9	9,05/13,55	17,35
Климатическое исполнение и категория размещения		УХЛ3.1/NF3	УХЛ3.1/NF3	УХЛ3.1/NF3	УХЛ3.1/NF3	УХЛ3.1/NF3	УХЛ3.1/NF3
Высота установки над уровнем моря, м, не более		2000	2000	2000	2000	2000	2000
Температура эксплуатации		–25...+60	–25...+60	–25...+60	–25...+60	–25...+60	–25...+60
Группа условий окружающей среды по ГОСТ IEC 60947-1		А, В**	А, В**	А, В**	А, В**	А, В**	А, В**
Относительная влажность воздуха при температуре +20 °С, %		90	90	90	90	90	90
Степень загрязнения по ГОСТ IEC 60947-1		3***	3***	3***	3***	3***	3***
Окружающая среда		Невзрывоопасная, не содержащая агрессивных газов и паров в концентрациях, разрушающих металлы и изоляцию, не насыщенная токопроводящей пылью и водяными парами					
Материал подключаемых проводников/шин		Медь	Медь	Медь	Медь	Медь	Медь
Сторона подключения нагрузки	3Р	2, 4, 6	2, 4, 6	2, 4, 6	2, 4, 6	2, 4, 6	2, 4, 6
	4Р	2, 4, 6, 8	2, 4, 6, 8	2, 4, 6, 8	2, 4, 6, 8	2, 4, 6, 8	2, 4, 6, 8

Окончание таблицы см. на стр. 116

Начало таблицы см. на стр. 115

Наименование показателя	Значение для выключателя типоразмера					
	ВА88-32 MASTER	ВА88-35 MASTER	ВА88-39 MASTER	ВА88-40 MASTER	ВА88-43 MASTER	ВА88-44 MASTER
Степень защиты по ГОСТ 14254 (IEC 60529)	Со стороны лицевой панели – IP20					
	Со стороны выводов – IP00					
Категория применения по ГОСТ IEC 60947-2	A	A	B****	B****	B****	B****
Группа механического исполнения	M3	M3	M3	M3	M3	M3

* В зависимости от типоисполнения.

** При использовании выключателя в окружающей среде группы B необходимо применять специальные устройства для защиты от нежелательных электромагнитных помех.

*** Возможны токопроводящие загрязнения или сухие, не токопроводящие загрязнения, становящиеся токопроводящими в следствие ожидаемой конденсации.

**** Предназначен для обеспечения селективности.

Расцепители защиты

Термомагнитные расцепители

Температура настройки расцепителя – 40 °C.

Электромагнитный расцепитель токов короткого замыкания должен вызывать размыкание выключателя с погрешностью ±20 % от значения тока срабатывания токовой уставки в соответствии с таблицей «Технические характеристики автоматических выключателей с термомагнитными расцепителями» на стр. 114.

Тепловой расцепитель срабатывает с обратнозависимой выдержкой времени и должен вызывать размыкание выключателя с погрешностью ±10 % от значения тока срабатывания уставки теплового расцепителя I_r в соответствии с таблицей ниже.

Испытательный ток, А	Время расцепления или нерасцепления в зависимости от уставки тепловых расцепителей, ч		Требуемый результат
	$I_n \leq 63$ А	$I_n > 63$ А	
$1{,}05 I_n$	≥1	≥2	Без расцепления
$1{,}3 I_n$	<1	<2	Расцепление

Расцепители регулируют и калибруют на заводе-изготовителе и доступ к ним при эксплуатации запрещен.

Электронные расцепители

Значения заводских настроек регуляторов

Позиция на рисунке ниже	Характеристика		Диапазон настроек	Заводская уставка
4	Уставка по току регулируемого расцепителя перегрузки I_r, А	I_n = 125 А	50–125	I_n Шаг (0,4; 0,45; 0,5; 0,55; 0,6; 0,65; 0,7; 0,8; 0,9; 1)I_n
		I_n = 250 А	100–250	
		I_n = 400 А	160–400	
		I_n = 630 А	250–630	
		I_n = 800 А	315–800	
		I_n = 1250 А	400–1250	
		I_n = 1600 А	640–1600	
5	Время задержки срабатывания при перегрузке для тока 2I_r*, t_{rl}, с	I_n= 125 А	OFF (без защиты); 12; 60; 80; 100	60
		I_n= 250 А	OFF (без защиты); 12; 60; 80; 100	
		I_n = 400 А	OFF (без защиты); 12; 60; 100; 150	
		I_n = 630 А	OFF (без защиты); 12; 60; 100; 150	
		I_n = 800 А	OFF (без защиты); 12; 60; 100; 150	
		I_n = 1250 А	OFF (без защиты); 8; 12; 16; 24; 32; 48; 64; 96; 128	
		I_n = 1600 А	OFF (без защиты); 8, 12, 16, 24, 32, 48, 64, 96, 128, 256	
6	Ток защиты от КЗ с задержкой I_{sd}		(2; 2,5; 3; 4; 5; 6; 7; 8; 10; 12)I_r	8I_r
7	Время задержки срабатывания при КЗ для тока 1,5I_{sd}**, t_{sd}, с		OFF (без защиты); 0,05; 0,1; 0,2; 0,3	0,3
8	Уставка тока мгновенного срабатывания, А	I_n ≤ 630 А	OFF (без защиты); (4; 6; 7; 8; 10; 11; 12; 13; 14)I_r	12I_r
		I_n ≥ 800 А		10I_r
9	Уставка тока предаварийной сигнализации I_p, А		OFF (без защиты); (0,7; 0,75; 0,8; 0,85; 0,9; 0,95; 1)I_r	0,9I_r

Описание работы индикаторов

Позиция на рисунке ниже	Цвет индикатора	Описание работы индикатора
1	Красный	Индикатор включен при I > 1,05I_r
		Индикатор выключен при I ≤ I_r
2	Желтый	Индикатор включен при I > 1,1I_p
		Индикатор выключен при I ≤ 0,9I_p
3	Зеленый	Индикатор мигает раз в секунду при I > 0,4I_n
		Индикатор мигает один раз в две секунды при I ≤ 0,35I_n

Светодиоды и регуляторы выключателя (на примере ВА88-35 MASTER)

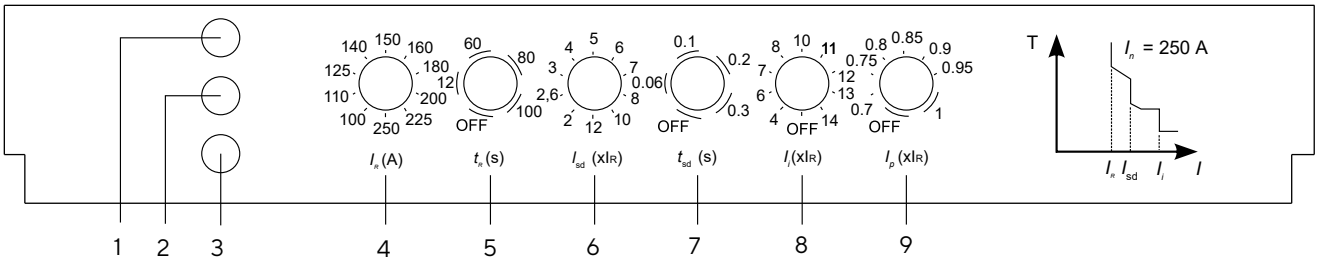

Автоматические выключатели в литом корпусе ВА88

Типоразмер	Тип расцепителя	Отключающая способность, кА	Номинальный ток, А	Артикул
3-полюсные стационарного исполнения				
ВА88-31	Термомагнитный	25	20	SVA00-3-0020-02
			25	SVA00-3-0025-02
			32	SVA00-3-0032-02
			40	SVA00-3-0040-02
			50	SVA00-3-0050-02
			63	SVA00-3-0063-02
ВА88-32	Термомагнитный	25	16	SVA10-3-0016-02
			25	SVA10-3-0025-02
			32	SVA10-3-0032-02
			40	SVA10-3-0040-02
			50	SVA10-3-0050-02
			63	SVA10-3-0063-02
			80	SVA10-3-0080-02
			100	SVA10-3-0100-02
			125	SVA10-3-0125-02
	Электронный	25	125	SVA11-3-0125-02
ВА88-35	Термомагнитный	35	63	SVA30-3-0063-02
			80	SVA30-3-0080-02
			100	SVA30-3-0100-02
			125	SVA30-3-0125-02
			160	SVA30-3-0160-02
			200	SVA30-3-0200-02
			250	SVA30-3-0250-02
	Электронный	35	250	SVA31-3-0250-02
ВА88-37	Термомагнитный	35	250	SVA40-3-0250-02
			320	SVA40-3-0320-02
			400	SVA40-3-0400-02
ВА88-39	Электронный	35	400	SVA71-3-0400-02
			630	SVA71-3-0630-02
ВА88-40	Термомагнитный	35	250	SVA50-3-0250-02
			320	SVA50-3-0320-02
			400	SVA50-3-0400-02
			500	SVA50-3-0500-02
			630	SVA50-3-0630-02
			800	SVA50-3-0800-02
	Электронный	35	800	SVA51-3-0800-02
ВА88-43	Электронный	70	1000	SVA61-3-1000-02
			1250	SVA61-3-1250-02
			1600	SVA61-3-1600-02
ВА88-44	Электронный	70	1600	SVA81-3-1600-02

Типоразмер	Тип расцепителя	Отключающая способность, кА	Номинальный ток, А	Артикул
4-полюсные стационарного исполнения				
ВА88-31	Термомагнитный	25	16	SVA00-4-0016-02
			20	SVA00-4-0020-02
			25	SVA00-4-0025-02
			32	SVA00-4-0032-02
			40	SVA00-4-0040-02
			50	SVA00-4-0050-02
			63	SVA00-4-0063-02
ВА88-32	Термомагнитный	25	16	SVA10-4-0016-02
			25	SVA10-4-0025-02
			32	SVA10-4-0032-02
			40	SVA10-4-0040-02
			50	SVA10-4-0050-02
			63	SVA10-4-0063-02
			80	SVA10-4-0080-02
			100	SVA10-4-0100-02
			125	SVA10-4-0125-02
ВА88-35	Термомагнитный	35	100	SVA30-4-0100-02
			125	SVA30-4-0125-02
			160	SVA30-4-0160-02
			200	SVA30-4-0200-02
			250	SVA30-4-0250-02
ВА88-37	Термомагнитный	35	250	SVA40-4-0250-02
			320	SVA40-4-0320-02
			400	SVA40-4-0400-02
ВА88-39	Электронный	35	400	SVA71-3-0400-02
			630	SVA71-3-0630-02
ВА88-40	Термомагнитный	35	400	SVA50-4-0400-02
			500	SVA50-4-0500-02
			630	SVA50-4-0630-02
			800	SVA50-4-0800-02
	Электронный	35	800	SVA51-4-0800-02
ВА88-43	Электронный	70	1000	SVA61-3-1000-02
			1250	SVA61-3-1250-02
			1600	SVA61-3-1600-02
ВА88-44	Электронный	70	1600	SVA81-3-1600-02

Окончание таблицы см. на стр. 120

Начало таблицы см. на стр. 118

Типоразмер	Тип расцепителя	Артикул
3-полюсные выдвижного исполнения		
BA88-35	Термомагнитный	MI-VA30D-PM2-P-3
BA88-37		MI-VA40D-PM2-P-3
BA88-40		MI-VA50D-PM2-P-3
BA88-35	Электронный	MI-VA31D-PM2-P-3
BA88-39		MI-VA71D-PM2-P-3
BA88-40		MI-VA51D-PM2-P-3
BA88-43		MI-VA61D-PM2-P-3
4-полюсные выдвижного исполнения		
BA88-35	Термомагнитный	MI-VA30D-PM2-P-4
BA88-37		MI-VA40D-PM2-P-4
BA88-40		MI-VA50D-PM2-P-4
BA88-35	Электронный	MI-VA31D-PM2-P-4
BA88-39		MI-VA71D-PM2-P-4
BA88-40		MI-VA51D-PM2-P-4
BA88-43		MI-VA61D-PM2-P-4

ДОПОЛНИТЕЛЬНЫЕ УСТРОЙСТВА К АВТОМАТИЧЕСКИМ ВЫКЛЮЧАТЕЛЯМ ВА88 MASTER

Дополнительные устройства	ВА88-32 MASTER	ВА88-32 MASTER с электронным расцепителем	ВА88-35 MASTER	ВА88-35 MASTER с электронным расцепителем
Тип ручного поворотного привода	ПРПм-1 125А	ПРПм-1е 125А	ПРПм-1 250А	ПРПм-1е 250А
Тип аварийного контакта	АКм-125 (АКм-32)	АКм-125е (АКм-32)	АКм-250 (АКм-35)	АКм-250е (АКм-35)
Тип дополнительного контакта	ДКм-125 (ДКм-32)	ДКм-125е (ДКм-32)	ДКм-250 (ДКм-35)	ДКм-250е (ДКм-35)
Тип расцепителя независимого	РНм-125 (РНм-32)	РНм-125е (РНм-32)	РНм-250 (РНм-35)	РНм-250е (РНм-35)
Тип расцепителя минимального напряжения	РМм-125 (РМм-32)	РМм-125е (РМм-32)	РМм-250 (РМм-35)	РМм-250е (РМм-35)
Тип электропривода	ЭПм-32	ЭПм-32е	ЭПм-35	ЭПм-35е
Тип панели монтажной для втычного монтажа заднего резьбового присоединения	ПМм1-125	ПМм1-125е	ПМм1-250	ПМм1-250е
Тип блокировки механической	МБм-125	МБм-125	МБм-250	МБм-250е
Тип расширителя выводов	РВм-125 (РВм-32)	РВм-125е (РВм-32)	РВм-250 (РВм-35)	РВм-250е (РВм-35)
Тип клеммной крышки		ККм-125е (ККм-32)		ККм-250е (ККм-35)
Контакт совмещенный	АКДКм-125 (АКДКм-32)	АКДКм-125е (АКДКм-32)	АКДКм-250 (АКДКм-35)	АКДКм-250е (АКДКм-35)

Окончание таблицы см. на стр. 122

Начало таблицы см. на стр. 121

Дополнительные устройства	ВА88-37 MASTER	ВА88-39 MASTER с электронным расцепителем	ВА88-40 MASTER	ВА88-40 MASTER с электронным расцепителем
Тип ручного поворотного привода	ПРПм-1 400А	ПРПм-1е 400А/630А	ПРПм-1 630/800	ПРПм-1е 800А
Тип аварийного контакта	АКм-400 (АКм-37)	АКм-400е/630е (АКм-39)	АКм-630/800 (АКм-40)	АКм-800е (АКм-40)
Тип дополнительного контакта	ДКм-400 (ДКм-37)	ДКм-400е/630е (ДКм-39)	ДКм-630/800 (ДКм-40)	ДКм-800е (ДКм-40)
Тип расцепителя независимого	РНм-400 (РНм-37)	РНм-400е/630е (РНм-39)	РНм-630/800 (РНм-40)	РНм-800е (РНм-40)
Тип расцепителя минимального напряжения	РМм-400 (РМм-37)	РМм-400е/630е (РМм-39)	РМм-630/800 (РМм-40)	РМм-800е (РМм-40)
Тип электропривода	ЭПм-37	ЭПм-39е	ЭПм-40	ЭПм-40е
Тип панели монтажной для втычного монтажа заднего резьбового присоединения	ПММ1-400	ПММ1-400е/630е	ПММ1-630/800	ПММ1-800е
Тип блокировки механической	МБм-400	МБм-400е/630е	МБм-630/800	МБм-800е
Тип расширителя выводов	РВм-400 (РВм-37)	РВм-400е (РВм-39) РВм-630е (РВм-39)	РВм-630/800 (РВм-40)	РВм-800е (РВм-40)
Тип клеммной крышки		ККм-400е/630е (ККм-39)		
Контакт совмещенный	АКДКм-400 (АКДКм-37)	АКДКм-400е/630е (АКДКм-39)	АКДКм-630/800 (АКДКм-40)	АКДКм-800е (АКДКм-40)

Контакт дополнительный ДКм

Контакт дополнительный перекидной (1НО+1НЗ) предназначен для сигнализации о состоянии (замкнуты или разомкнуты) силовых контактов автоматического выключателя.

Технические характеристики

Тип контакта	Условный тепловой ток, А	Номинальный рабочий ток при напряжении питания, А		
		230 В AC	400 В AC	220 В DC
ДКм-125	1	0,5	0,5	0,15
ДКм-125е				
ДКм-250				
ДКм-250е				
ДКм-400	2	1,5	1,5	0,2
ДКм-400е/630е				
ДКм-630/800				
ДКм-800е				

Тип расцепителя	Типоразмер	Артикул
Термомагнитный	ВА88-32	SVA10D-DK-1-02
	ВА88-35	SVA30D-DK-1-02
	ВА88-37	SVA40D-DK-1-02
	ВА88-40	SVA70D-DK-1-02
Электронный	ВА88-32	SVA11D-DK-1-02
	ВА88-35	SVA31D-DK-1-02
	ВА88-39	SVA41D-DK-1-02
	ВА88-40	SVA71D-DK-1-02

Контакт срабатывания АКм

Предназначен для сигнализации о срабатывании автоматического выключателя от:

- расцепителя защиты при возникновении в сети сверхтока;
- независимого расцепителя;
- расцепителя минимального напряжения;
- кнопки «Тест».

Технические характеристики

Тип контакта	Условный тепловой ток, А	Номинальный рабочий ток при напряжении питания, А		
		230 В AC	400 В AC	220 В DC
АКм-125	1	0,3	0,3	0,15
АКм-125е				
АКм-250				
АКм-250е				
АКм-400	3	1	1	0,2
АКм-400е/630е				
АКм-630/800				
АКм-800е				

	Тип расцепителя	Типоразмер	Артикул
	Термомагнитный	ВА88-32	SVA10D-AK-1-02
		ВА88-35	SVA30D-AK-1-02
		ВА88-39	SVA40D-AK-1-02
		ВА88-40	SVA70D-AK-1-02
	Электронный	ВА88-32	SVA11D-AK-1-02
		ВА88-35	SVA31D-AK-1-02
		ВА88-39	SVA41D-AK-1-02
		ВА88-40	SVA71D-AK-1-02

Совмещенные контакты АКДКм

Объединяет в себя дополнительный и аварийный контакты.

	Тип расцепителя	Типоразмер	Артикул
	Термомагнитный	ВА88-32	SVA10D-AK-DK-02
		ВА88-35	SVA30D-AK-DK-02
		ВА88-37	SVA40D-AK-DK-02
		ВА88-40	SVA70D-AK-DK-02
	Электронный	ВА88-32	SVA11D-AK-DK-02
		ВА88-35	SVA31D-AK-DK-02
		ВА88-39	SVA41D-AK-DK-02
		ВА88-40	SVA71D-AK-DK-02

Независимый расцепитель РНм

Обеспечивает дистанционное отключение автоматического выключателя по сигналу от управляющего устройства.

Технические характеристики

Параметр	Значение
Рабочее напряжение переменного тока U_e при 50 Гц, В	230; 400
Диапазон рабочих напряжений, В	(0,7...1,1) U_e
Потребляемая мощность, ВА	150

	Тип расцепителя	Типоразмер	Артикул
	Термомагнитный	ВА88-32	SVA10D-RN-02
		ВА88-35	SVA30D-RN-02
		ВА88-37	SVA40D-RN-02
		ВА88-40	SVA70D-RN-02
	Электронный	ВА88-32	SVA11D-RN-02
		ВА88-35	SVA31D-RN-02
		ВА88-39	SVA41D-RN-02
		ВА88-40	SVA71D-RN-02

Расцепитель минимального напряжения РМм

Предназначен для отключения автоматического выключателя при снижении фазного или линейного напряжения на его входе до 70 % от номинального, а также препятствует его включению, если напряжение в этой цепи меньше 85 % от номинального.

Технические характеристики

Параметр	Значение
Рабочее напряжение переменного тока U_e при 50 Гц, В	230
Диапазон напряжений срабатывания, % от номинального	(0,35...0,7) U_e
Диапазон напряжений удержания, % от номинального	От 0,85 U_e
Потребляемая мощность ВА, не более	10

	Тип расцепителя	Типоразмер	Артикул
	Термомагнитный	ВА88-32	SVA10D-RM-02
		ВА88-35	SVA30D-RM-02
		ВА88-37	SVA40D-RM-02
		ВА88-40	SVA70D-RM-02
	Электронный	ВА88-32	SVA11D-RM-02
		ВА88-35	SVA31D-RM-02
		ВА88-39	SVA41D-RM-02
		ВА88-40	SVA71D-RM-02

Моторный привод ЭП

Предназначен для дистанционного включения и отключения автоматических выключателей. Автоматические выключатели с моторными приводами могут использоваться для комплектации устройств автоматического включения резерва (АВР).

Технические характеристики

Параметр	ЭПм-32 ЭПм-32е	ЭПм-35 ЭПм-35е	ЭПм-37 ЭПм-39е	ЭПм-40 ЭПм-40е
Номинальное рабочее напряжение U_e, В	220 50 Гц			
Диапазон рабочих напряжений U, В	(0,85...1,15) U_e			
Номинальное напряжение изоляции U_i, В	690			
Максимальная мощность при пуске, ВА	200	200	510	510
Время включения, с, не более	0,8			
Время отключения, с, не более	0,2	0,2	1,5	1,5
Сечения подключаемых проводников, мм^2	1,5–4			
Износостойкость, циклов В-О, не менее	8000	5000	5000	2000

	Тип расцепителя	Типоразмер	Артикул
	Термомагнитный	ВА88-32	SVA10D-EP-02
		ВА88-35	SVA30D-EP-02
		ВА88-37	SVA40D-EP-02
		ВА88-40	SVA70D-EP-02
	Электронный	ВА88-32	SVA11D-EP-02
		ВА88-35	SVA31D-EP-02
		ВА88-39	SVA41D-EP-02
		ВА88-40	SVA71D-EP-02

Панель втычная

Предназначена для преобразования стационарного автоматического выключателя во втычной, позволяет осуществлять быструю замену автоматических выключателей и обеспечивает создание видимого разрыва во время работ на линии.

Технические характеристики

Параметр	ПМм-1 125 ПМм-1 125е	ПМм-1 250 ПМм-1 250е	ПМм-1 400 ПМм-1 400е/630е	ПМм-1 630/800 ПМм-1 800е
Рассеиваемая мощность, Вт, не более	200	200	510	510

	Тип расцепителя	Типоразмер	Артикул
	Термомагнитный	ВА88-32	SVA10D-PM1-R-02
		ВА88-35	SVA30D-PM1-R-02
		ВА88-37	SVA40D-PM1-R-02
		ВА88-40	SVA70D-PM1-R-02
	Электронный	ВА88-32	SVA11D-PM1-R-02
		ВА88-35	SVA31D-PM1-R-02
		ВА88-39	SVA41D-PM1-R-02
		ВА88-40	SVA71D-PM1-R-02

Выдвижная корзина

Предназначена для преобразования стационарного автоматического выключателя в выкатной, позволяет осуществлять быструю замену автоматических выключателей и обеспечивает создание видимого разрыва во время работ на линии. Доступна в трех- и четырехполюсном исполнениях.

Технические характеристики

Максимальный номинальный ток, А	Тип расцепителя	Типоразмер автоматического выключателя
250	Термомагнитный	ВА88-35
400		ВА88-37
800		ВА88-40
250	Электронный	ВА88-35е
630		ВА88-39е
800		ВА88-40/40е
1250		ВА88-43е

Примечание. Артикулы будут представлены на сайте.

Блокировка механическая МБм

Предназначена для блокирования включения одновременно двух автоматических выключателей, подключенных к одной системе шин. Используется в системах ручного ввода резерва. Несовместима с поворотной рукояткой и моторным приводом.

	Тип расцепителя	Типоразмер	Артикул
	Термомагнитный	ВА88-32	SVA10D-BM-3-0125-02
		ВА88-35	SVA30D-BM-3-0250-02
		ВА88-37	SVA40D-BM-3-0400-02
		ВА88-40	SVA70D-BM-3-0630-02
	Электронный	ВА88-32	SVA11D-BM-3-0125-02
		ВА88-35	SVA31D-BM-3-0250-02
		ВА88-39	SVA41D-BM-3-0400-02
		ВА88-40	SVA71D-BM-3-0630-02

Удлинители выводов

Упрощают присоединение внешних силовых проводников разного типа, таких как шина или кабельный наконечник. Возможно подключение как медных, так и алюминиевых проводников. Поставляются в комплекте из трех штук.

	Тип расцепителя	Типоразмер	Артикул
	Термомагнитный	ВА88-32	SVA10D-N-02
		ВА88-35	SVA30D-N-02
	Электронный	ВА88-32	SVA11D-N-02
		ВА88-35	SVA31D-N-02

Расширители выводов

Предназначены для присоединения внешних силовых проводников большого сечения. Возможно подключение как медных, так и алюминиевых проводников. Поставляются в комплекте из трех штук.

	Тип расцепителя	Типоразмер	Артикул
	Термомагнитный	ВА88-32	SVA10D-RV-02
		ВА88-35	SVA30D-RV-02
		ВА88-37	SVA40D-RV-02
		ВА88-40	SVA70D-RV-02
	Электронный	ВА88-32	SVA11D-RV-02
		ВА88-35	SVA31D-RV-02
		ВА88-39 (400 А)	SVA41D-RV-02
		ВА88-39 (630 А)	SVA51D-RV-02
		ВА88-40	SVA71D-RV-02

Крышки выводов

Служат для предотвращения случайного контакта с токоведущими элементами, обеспечивая защиту от прямого прикосновения. Имеют готовые отверстия для упрощения установки проводников. Поставляются в комплекте из двух штук.

	Тип расцепителя	Типоразмер	Артикул
	Электронный	ВА88-32	SVA11D-KK-02
		ВА88-35	SVA31D-KK-02
		ВА88-39	SVA41D-KK-02

Поворотная рукоятка ПРПм

Позволяет включать и выключать автоматический выключатель, когда он закрыт пластроном или находится за дверью НКУ, тем самым обеспечивая безопасность персонала.

	Тип расцепителя	Типоразмер	Артикул
	Термомагнитный	ВА88-32	SVA10D-PRP-1-1-02
		ВА88-35	SVA30D-PRP-1-1-02
		ВА88-37	SVA40D-PRP-1-1-02
		ВА88-40	SVA70D-PRP-1-1-02
	Электронный	ВА88-32	SVA11D-PRP-1-1-02
		ВА88-35	SVA31D-PRP-1-1-02
		ВА88-39	SVA41D-PRP-1-1-02
		ВА88-40	SVA71D-PRP-1-1-02

Таблица подбора сечения проводников для подключения к выводам автоматических выключателей серии ВА88 MASTER

Наименование	Номинальный ток, А	Сечение жесткого одножильного или многожильного проводника, мм²*		Сечение гибкого проводника, мм²*		Сечение (размеры, мм) медной шины, мм²		Сечение (размеры, мм) алюминиевой шины, мм²	
		Наименьшее	Наибольшее	Наименьшее	Наибольшее	Наименьшее	Наибольшее	Наименьшее	Наибольшее
125	12,5	1 (2)	2,5 (2,5)	0,75 (2)	2,5 (2,5)	–	–	–	–
	16	1,5 (2)	4 (6)	1 (2)	4 (6)	–	–	–	–
	25	2,5 (4)	6 (8)	1,5 (2)	4 (6)	–	–	–	–
	32	2,5 (4)	10 (16)	1,5 (2)	6 (8)	–	–	–	–
	40	4 (6)	16 (25)	2,5 (4)	10 (16)	–	–	–	–
	50	6 (8)	16 (25)	2,5 (4)	10 (16)	–	–	–	–
	63	6 (8)	25 (35)	6 (8)	16 (25)	–	–	–	–
	80	10 (16)	35 (50)	10 (16)	25 (35)	–	–	–	–
	100	16 (25)	50 (70)	16 (25)	35 (50)	–	–	–	–
	125**	25 (35)	70 (70)	25 (35)	50 (70)	–	–	–	–
250	63	6 (8)	25 (35)	6 (8)	16 (25)	–	45 (15×3)	–	45 (15×3)
	80	10 (16)	35 (50)	10 (16)	25 (35)	–	45 (15×3)	–	45 (15×3)
	100	16 (25)	50 (70)	16 (25)	35 (50)	–	45 (15×3)	–	45 (15×3)
	125	25 (35)	70 (70)	25 (35)	50 (70)	–	45 (15×3)	–	45 (15×3)
	160	35 (50)	95 (150)	35 (50)	70 (95)	–	45 (15×3)	45 (15×3)	45 (15×3)
	200	50 (70)	120 (185)	50 (70)	95 (150)	45 (15×3)	60 (20×3)	45 (15×3)	60 (20×3)
	250**	70 (95)	150 (240)	70 (95)	120 (185)	45 (15×3)	60 (20×3)	45 (15×3)	60 (20×3)
400	250	70 (95)	150 (240)	70 (95)	120 (185)	60 (20×3)	120 (30×4)	75 (25×3)	120 (30×4)
	315	95 (150)	240 (400)	95 (150)	185 (300)	75 (25×3)	120 (30×4)	75 (25×3)	120 (30×4)
	400**	–	–	–	–	75 (25×3)	120 (30×4)	75 (25×3)	120 (30×4)
630	250	70 (95)	150 (240)	70 (95)	120 (185)	60 (20×3)	120 (30×4)	75 (25×3)	120 (30×4)
	315	95 (150)	240 (400)	95 (150)	185 (300)	75 (25×3)	120 (30×4)	75 (25×3)	120 (30×4)
	400	–	–	–	–	75 (25×3)	120 (30×4)	75 (25×3)	120 (30×4)
	630**	–	–	–	–	160 (40×4)	200 (40×5)	160 (40×4)	200 (40×5)
800	630	–	–	–	–	160 (40×4)	200 (40×5)	160 (40×4)	200 (40×5)
	800**	–	–	–	–	160 (40×4)	240 (40×6)	160 (40×4)	200 (40×5)

* В скобках указано сечение алюминиевых проводников.

** Максимальное сечение для базового габарита и необходимое для соответствующих панелей.

ВА88 MASTER

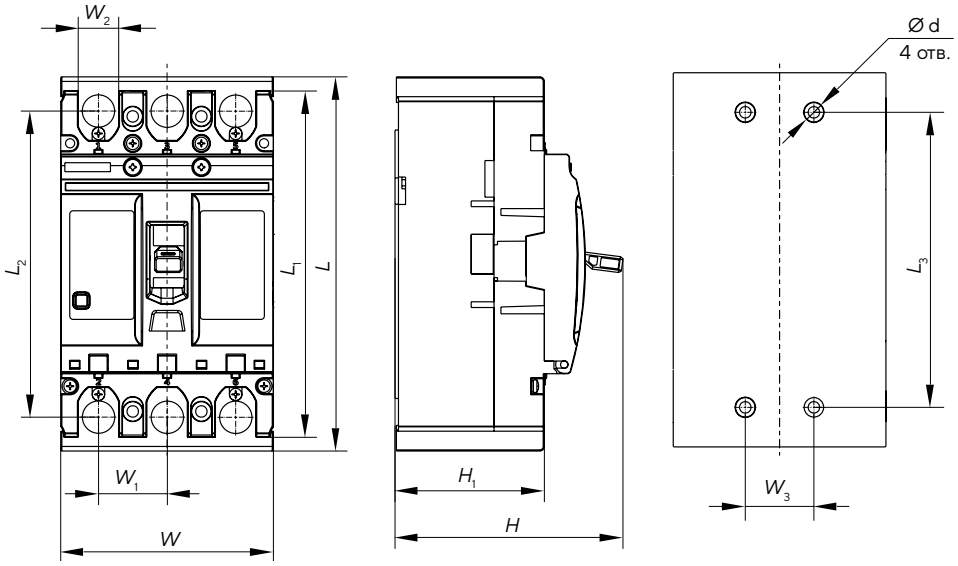

Тип выключателя	Габаритные размеры, мм										
	L	L_1	L_2	L_3	W	W_1	W_2	W_3	H	H_1	d
ВА88-32	164	150	131	129	92	30	18	30	100	65	4,5
ВА88-35	180	165	146	126	107	35	24	35	100	68	4,5
ВА88-37	285	257	223	194	150	48	33	44	150	100	7
ВА88-40	303	280	243	243	210	70	45	70	150	103	7

ВА88 MASTER с электронным расцепителем

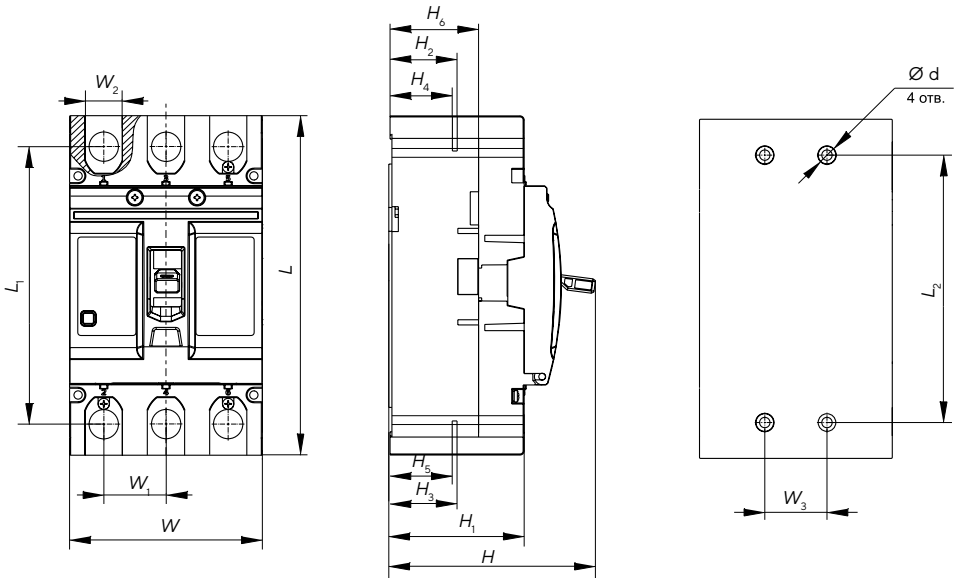

Тип выключателя	Габаритные размеры, мм														
	L	L_1	L_2	W	W_1	W_2	W_3	H	H_1	H_2	H_3	H_4	H_5	H_6	d
ВА88-32 с электр.расц.	155	137	134	92,5	30	18	30	116	82	28,5	28,5	25,5	25,5	25	4,5
ВА88-35 с электр.расц.	165	146	126	107	35	24	35	116	85	22,5	22,5	18,5	18,5	60,5	4,5
ВА88-39 с электр.расц.	257	224	194	150	48	33	44	150	100	40,5	41,5	34,5	35,5	47	7
ВА88-40 с электр.расц.	280	243	243	210	70	45	70	155	103	42	46	39	39	70	7

Выдвижное исполнение

Типоразмеры ВА88-35

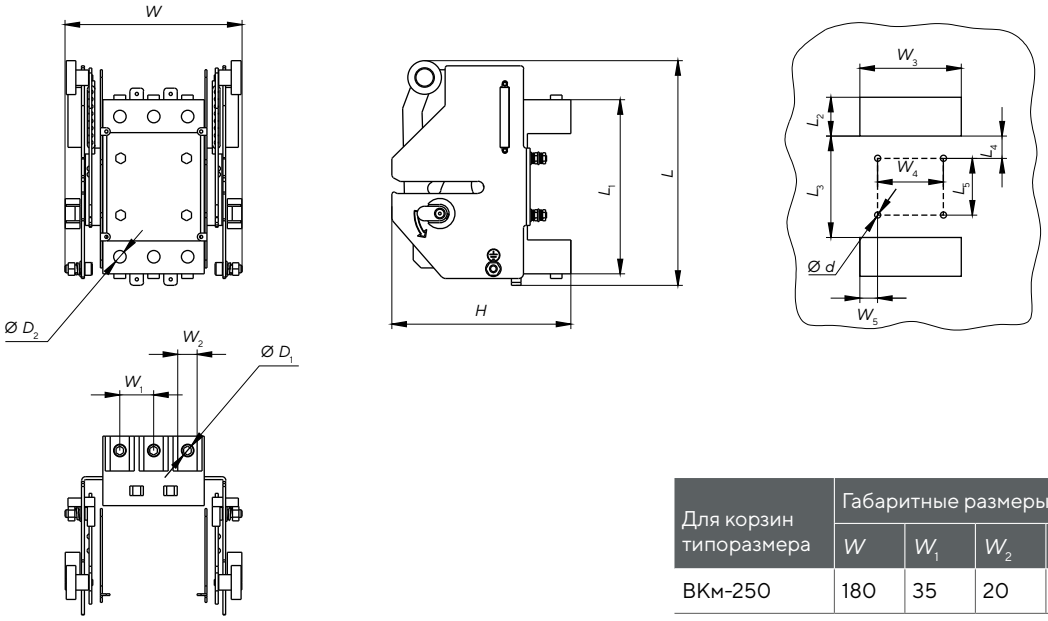

Для корзин типоразмера	Габаритные размеры, мм						
	W	W_1	W_2	H	L	D_1	D_2
ВКм-250	180	35	20	184,4	180	13	13

Типоразмеры ВА88-37, ВА88-39, ВА88-40

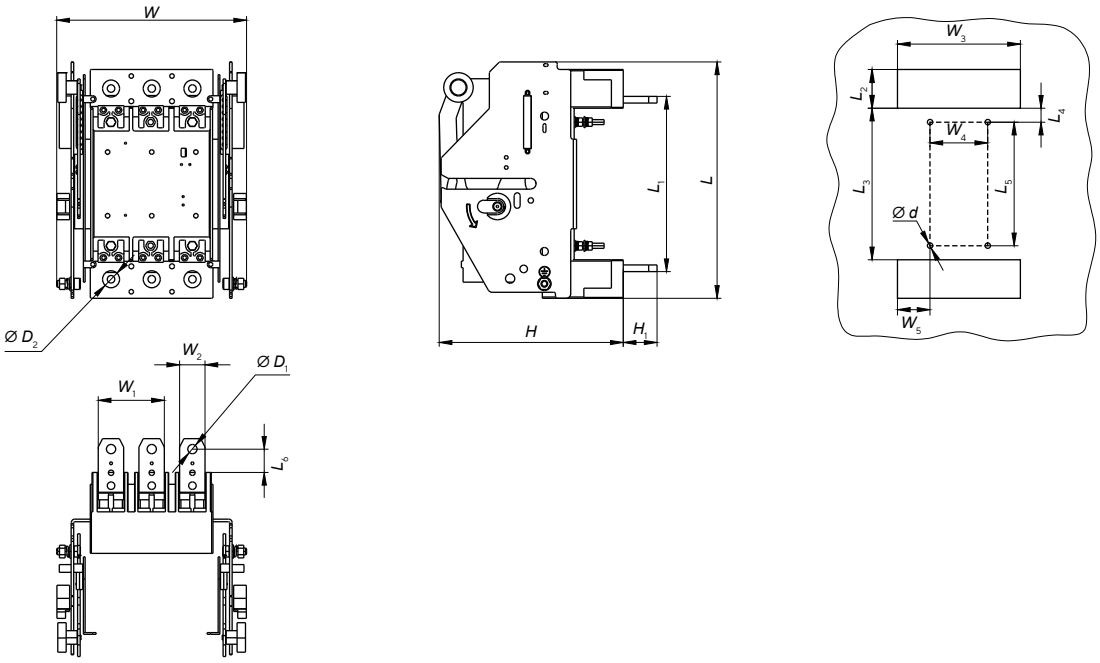

Для корзин типоразмера	Габаритные размеры, мм															
	W	W_1	W_2	W_3	W_4	H	H_1	L	L_1	L_2	L_3	L_4	L_5	D_1	D_2	d
ВКм-400	223,4	48	30	145	96	215,4	40	198,4	27,5	270	179	146	45,5	11,1	20,3	6,5
ВКм-630	255,4	58	40	175	116	235	50,3	209,8	31,3	289,9	180	142	55	13,5	20,3	6,5
ВКм-800	291,4	70	40	209	140	222	63,3	217,8	44,3	309,4	174	131	68	13,5	20,3	6,5
ВКм-1250	Размеры выкатной корзины данного типоразмера представлены в руководстве по эксплуатации, доступной для скачивания на сайте															

Типоразмер ВА88-43

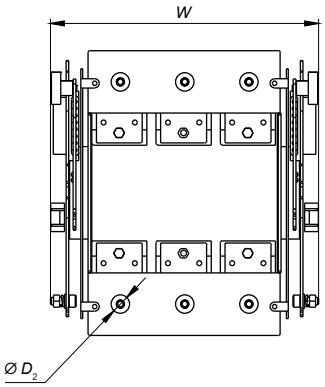

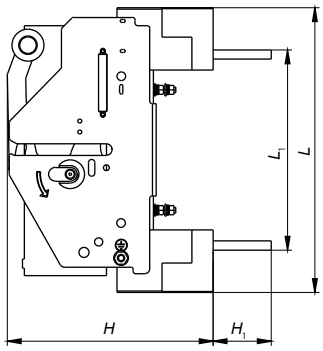

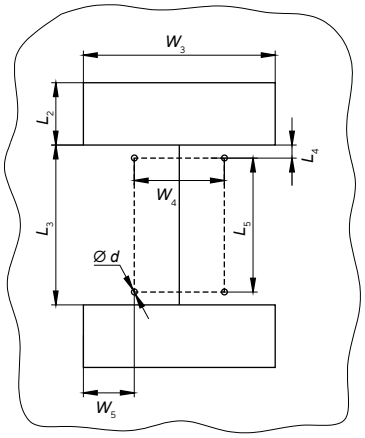

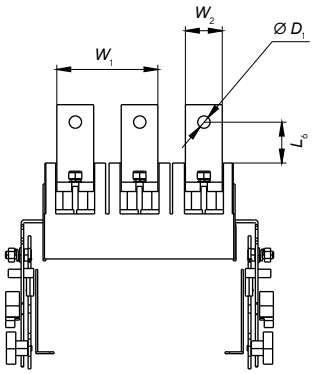

СИЛОВЫЕ АВТОМАТИЧЕСКИЕ ВЫКЛЮЧАТЕЛИ ВА88

Предназначены для проведения тока в нормальном режиме и отключения тока при коротких замыканиях, перегрузке, недопустимых снижениях напряжения, а также для оперативных включений и отключений участков электрических цепей и рассчитаны на эксплуатацию в электроустановках с номинальным рабочим напряжением до 400 В и на номинальные токи от 12,5 до 1600 А.

Преимущества

- Полный диапазон тепловых расцепителей дает возможность обеспечить селективность при многоступенчатой системе защиты.
- Большие значения номинальной предельной наибольшей отключающей способности – до 50 кА.
- Совмещенный аварийно-дополнительный контакт.
- При помощи специальных скоб автоматы ВА88-32 и ВА88-33 можно монтировать на DIN-рейку.
- Габариты и вес – на 10–20 % меньше аналогичных выключателей других отечественных производителей, что позволяет монтировать шкафы и щиты меньшего размера. Кроме того, малые размеры делают возможной замену старых автоматических выключателей на выключатели серии ВА88.
- Токоограничение, т. е. фактический ток во время короткого замыкания гораздо ниже расчетного за счет увеличенной скорости разрыва контактов, динамическое действие магнитного поля и структура дугогасящей камеры способствуют гашению дуги в самое кратчайшее время.
- Стандартная комплектация каждого автоматического выключателя состоит из переходных шин или кабельных наконечников, межфазных перегородок, комплекта винтов и гаек для подсоединения проводников, комплекта винтов для крепления автоматического выключателя к монтажной панели.
- Простая самостоятельная установка дополнительных устройств:
  - аварийный контакт;
  - дополнительный контакт;
  - независимый расцепитель;
  - расцепитель минимального напряжения;
  - привод ручной поворотный;
  - электропривод;
  - втычная панель;
  - выдвижная панель.

Особенности конструкции

Конструкция автоматического выключателя ВА88 позволяет самостоятельно устанавливать дополнительные устройства.

При помощи специальной скобы RCS автоматические выключатели ВА88-32, ВА88-33 можно монтировать на DIN-рейку.

Пластиковые детали корпуса выполнены из стеклонаполненного полиамида, обеспечивающего устойчивость к деформациям, возникающим при коротком замыкании.

Установка в любом положении без изменений их номинальных характеристик.

Питание через верхние или нижние клеммы без нарушения работоспособности.

Двойная изоляция – полное разделение силовой и вспомогательной цепей. Корпус каждого дополнительного устройства в отдельной нише, исключен риск контакта с активными частями, повышена безопасность обслуживания и проверки.

Руководство по выбору

Тип автоматического выключателя	ВА88-32		ВА88-33		ВА88-35	ВА88-35 с расцепителем МР211
Максимальный номинальный ток (базовый габарит) I_{nm}, А	125		160		250	250
Расцепитель сверхтоков	Термомагнитный		Термомагнитный		Термомагнитный	Электронный
Номинальный ток (уставка теплового расцепителя) I_n, А	12.5, 16, 25, 32, 40	50, 63, 80, 100, 125	16, 32, 40	50, 63, 80, 100, 125, 160	63, 80, 100, 125, 160, 200, 250	250·(0,4...1)
Уставка электромагнитного расцепителя I_m, А	500	$10 \cdot I_n$	500	$10 \cdot I_n$	$10 \cdot I_n$	Регулируемый $(1,5...12) \cdot I_n$
Номинальная рабочая наибольшая отключающая способность I_{cs} при 400 В, кА	12,5		17,5		25	25
Номинальная предельная наибольшая отключающая способность I_{cu} при 400 В, кА	25		35		35	35
Дополнительные устройства						
Тип ручного поворотного привода	ПРП-1 125 А (ПРП- 32)		ПРП-1 160 А (ПРП-33)		ПРП-1 250 А (ПРП-35)	ПРП-1 250 А (ПРП-35)
Тип скобы крепления на DIN-рейку	Скоба RCS-1		Скоба RCS-2			
Тип аварийного контакта	АК-125/160 (АК-32/33)		АК-125/160 (АК-32/33)		АК-250/400 (АК-35/37)	АК-250/400 (АК-35/37)
Тип дополнительного контакта	ДК-125/160 (ДК-32/33)		ДК-125/160 (ДК-32/33)		ДК-250/400 (ДК-35/37)	ДК-250/400 (ДК-35/37)
Тип расцепителя независимого	РН-125/160 (РН-32/33)		РН-125/160 (РН-32/33)		РН-250/400 (РН-35/37)	РН-250/400 (РН-35/37)
Тип расцепителя минимального напряжения	РМ-125/160 (РМ-32/33)		РМ-125/160 (РМ-32/33)		РМ-250/400 (РМ-35/37)	РМ-250/400 (РМ-35/37)
Тип электропривода	ЭП-32/33		ЭП-32/33		ЭП-35/37	ЭП-35/37
Тип панели монтажной для втычного монтажа переднего присоединения	ПМ1/П-32		ПМ1/П-33		ПМ1/П-35	–
Тип панели монтажной для втычного монтажа заднего резьбового присоединения	ПМ1/Р-32		ПМ1/Р-33		ПМ1/Р-35	–
Тип панели монтажной для выкатного монтажа переднего присоединения	–		–		ПМ2/П-35	–
Тип панели монтажной для выкатного монтажа заднего присоединения	–		–		ПМ2/Р-35	–
Тип расширителя выводов	РВ-125		РВ-160		РВ-200	РВ-200
Тип клеммной крышки	Крышка клеммная для ВА88-32		Крышка клеммная для ВА88-33		Крышка клеммная для ВА88-35	Крышка клеммная для ВА88-35

ВА88-35Р	ВА88-37	ВА88-37 с расцепителем МР211	ВА88-40	ВА88-40 с расцепителем МР211	ВА88-43 с расцепителем МР211
250	400	400	800	800	1600
Тепловой и электро-магнитный регулируемый	Термомагнитный	Электронный	Термомагнитный	Электронный	Электронный
125·(0,7...1), 160, 200, 250	250, 315, 400	400·(0,4...1)	400, 500, 630, 800	800·(0,4...1)	1000·(0,4...1), 1250·(0,4...1), 1600·(0,4...1)
Регулируемый (5...10)·I_n	10·I_n	Регулируемый (1,5...12)·I_n	10·I_n	Регулируемый (2...12)·I_n	Регулируемый (2...12)·I_n
25	35	35	35	35	50
35	35	35	35	35	50

ПРП-1 250 А (ПРП-35)	ПРП-1 400 А (ПРП-37)	ПРП-1 400 А (ПРП-37)	ПРП-1 800 А (ПРП-40)	ПРП-1 800 А (ПРП-40)	–
АК-250/400 (АК-35/37)	АК-250/400 (АК-35/37)	АК-250/400 (АК-35/37)	АК-800/1600 (АК-40/43)	АК-800/1600 (АК-40/43)	АК-800/1600 (АК-40/43)
ДК-250/400 (ДК-35/37)	ДК-250/400 (ДК-35/37)	ДК-250/400 (ДК-35/37)	ДК-800/1600 (ДК-40/43)	ДК-800/1600 (ДК-40/43)	ДК-800/1600 (ДК-40/43)
РН-250/400 (РН-35/37)	РН-250/400 (РН-35/37)	РН-250/400 (РН-35/37)	РН-800/1600 (РН-40/43)	РН-800/1600 (РН-40/43)	РН-800/1600 (РН-40/43)
РМ-250/400 (РМ-35/37)	РМ-250/400 (РМ-35/37)	РМ-250/400 (РМ-35/37)	РМ-800/1600 (РМ-40/43)	РМ-800/1600 (РМ-40/43)	РМ-800/1600 (РМ-40/43)
ЭП-35/37	ЭП-35/37	ЭП-35/37	ЭП-40	ЭП-40	ЭП-43
–	ПМ1/П-37	ПМ1/П-37	–	–	–
–	ПМ1/Р-37	ПМ1/Р-37	–	–	–
–	ПМ2/П-37	ПМ2/П-37	ПМ2/П-40	ПМ2/П-40	ПМ2/П-43
–	ПМ2/Р-37	ПМ2/Р-37	ПМ2/В-40	ПМ2/В-40	ПМ2/В-43
РВ-200	РВ-250/315 РВ-400	РВ-400	РВ-400 РВ-500/630	РВ-500/630	РВ-1000 РВ-1250 РВ-1600
Крышка клеммная для ВА88-35	Крышка клеммная для ВА88-37	Крышка клеммная для ВА88-37	Крышка клеммная для ВА88-40	Крышка клеммная для ВА88-40	–

Автоматические выключатели ВА88

	Наименование	Номинальный ток, А	Количество полюсов, шт.	Номинальная предельная наибольшая отключающая способность I_{cu}, кА	Артикул
	ВА88-32 3Р 12,5 А 25 кА	12,5	3	25	SVA10-3-0012
	ВА88-32 3Р 16 А 25кА	16	3	25	SVA10-3-0016
	ВА88-32 3Р 25 А 25 кА	25	3	25	SVA10-3-0025
	ВА88-32 3Р 32 А 25 кА	32	3	25	SVA10-3-0032
	ВА88-32 3Р 40 А 25 кА	40	3	25	SVA10-3-0040
	ВА88-32 3Р 50 А 25 кА	50	3	25	SVA10-3-0050
	ВА88-32 3Р 63 А 25 кА	63	3	25	SVA10-3-0063
	ВА88-32 3Р 80 А 25 кА	80	3	25	SVA10-3-0080
	ВА88-32 3Р 100 А 25 кА	100	3	25	SVA10-3-0100
	ВА88-32 3Р 125 А 25 кА	125	3	25	SVA10-3-0125
	ВА88-33 3Р 16 А 35 кА	16	3	35	SVA20-3-0016
	ВА88-33 3Р 32 А 35 кА	32	3	35	SVA20-3-0032
	ВА88-33 3Р 40 А 35 кА	40	3	35	SVA20-3-0040
	ВА88-33 3Р 50 А 35 кА	50	3	35	SVA20-3-0050
	ВА88-33 3Р 63 А 35 кА	63	3	35	SVA20-3-0063
	ВА88-33 3Р 80 А 35 кА	80	3	35	SVA20-3-0080
	ВА88-33 3Р 100 А 35 кА	100	3	35	SVA20-3-0100
	ВА88-33 3Р 125 А 35 кА	125	3	35	SVA20-3-0125
	ВА88-33 3Р 160 А 35 кА	160	3	35	SVA20-3-0160
	ВА88-35 3Р 63 А 35кА	63	3	35	SVA30-3-0063
	ВА88-35 3Р 80 А 35кА	80	3	35	SVA30-3-0080
	ВА88-35 3Р 100 А 35кА	100	3	35	SVA30-3-0100
	ВА88-35 3Р 125 А 35 кА	125	3	35	SVA30-3-0125
	ВА88-35 3Р 160 А 35 кА	160	3	35	SVA30-3-0160
	ВА88-35 3Р 200 А 35 кА	200	3	35	SVA30-3-0200
	ВА88-35 3Р 250 А 35 кА	250	3	35	SVA30-3-0250
	ВА88-35 3Р 250 А 35 кА с электронным расцепителем МР211	250	3	35	SVA31-3-0250
	ВА88-35Р 3Р 125А 35кА	125	3	35	SVAR30-3-0125
	ВА88-35Р 3Р 160А 35кА	160	3	35	SVAR30-3-0160
	ВА88-35Р 3Р 200А 35кА	200	3	35	SVAR30-3-0200
	ВА88-35Р 3Р 250А 35кА	250	3	35	SVAR30-3-0250

	Наименование	Номинальный ток, А	Количество полюсов, шт.	Номинальная предельная наибольшая отключающая способность I_{cu}, кА	Артикул
	ВА88-37 3Р 250 А 35 кА	250	3	35	SVA40-3-0250
	ВА88-37 3Р 315 А 35 кА	315	3	35	SVA40-3-0315
	ВА88-37 3Р 400 А 35 кА	400	3	35	SVA40-3-0400
	ВА88-37 3Р 400 А 35 кА с электронным расцепителем МР211	400	3	35	SVA41-3-0400
	ВА88-40 3Р 400 А 35 кА	400	3	35	SVA50-3-0400
	ВА88-40 3Р 500 А 35 кА	500	3	35	SVA50-3-0500
	ВА88-40 3Р 630 А 35 кА	630	3	35	SVA50-3-0630
	ВА88-40 3Р 800 А 35 кА	800	3	35	SVA50-3-0800
	ВА88-40 3Р 800 А 35 кА с электронным расцепителем МР211	800	3	35	SVA51-3-0800
	ВА88-43 3Р 1000 А 50 кА с электронным расцепителем МР211	1000	3	50	SVA61-3-1000
	ВА88-43 3Р 1250 А 50 кА с электронным расцепителем МР211	1250	3	50	SVA61-3-1250
	ВА88-43 3Р 1600 А 50 кА с электронным расцепителем МР211	1600	3	50	SVA61-3-1600

АВТОМАТИЧЕСКИЕ ВЫКЛЮЧАТЕЛИ ВА88 С ЭЛЕКТРОННЫМ РАСЦЕПИТЕЛЕМ МР211

Автоматические выключатели с электронным расцепителем обеспечивают защиту от перегрузки и короткого замыкания с помощью электронного расцепителя сверхтоков. Это позволяет обеспечить высокую надежность, точность срабатывания и независимость от окружающих условий.

Электронный расцепитель не требует отдельного питания и гарантирует правильную работу защиты при токе нагрузки не менее 15 % от номинального даже при наличии напряжения только в одной фазе. Блок защиты включает в себя три трансформатора тока, электронный модуль и отключающий электромагнит, который воздействует непосредственно на механизм выключателя. Трансформаторы тока, установленные внутри корпуса расцепителя, обеспечивают электропитание электронной схемы расцепителя и вырабатывают сигналы, необходимые для выполнения функции защиты.

Защитные характеристики (уставки срабатывания) выбираются потребителем непосредственно на передней панели выключателя установкой DIP-переключателей согласно приведенной мнемосхеме. Благодаря широкому диапазону регулирования уставок электронный расцепитель МР211 пригоден для всех распределительных сетей, в которых требуются надежность и точность срабатывания.

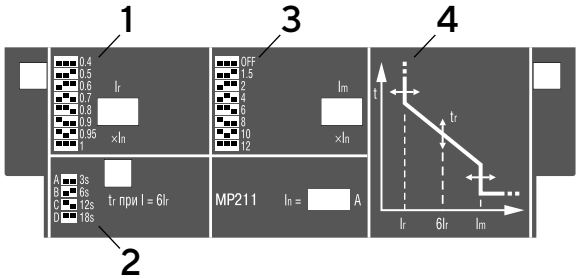

1 – переключатель уставки защиты от перегрузки;

2 – переключатель кривой срабатывания защиты от перегрузки;

3 – переключатель уставки защиты от короткого замыкания;

4 – график регулировки время-токовой характеристики

Технические характеристики

Наименование		ВА88-32		ВА88-33		ВА88-35	ВА88-35Р	ВА88-35*
Максимальный номинальный ток (базовый габарит) I_{nm}, А		125		160		250	250	250
Номинальный ток (уставка расцепителя) I_n, А		12.5, 16, 25, 32, 40	50, 63, 80, 100, 125	16, 32, 40, 50,	63, 80, 100, 125, 160	63, 80, 100, 125, 160, 200, 250	125 (0,7...1) 160, 200, 250	250 (0,4...1)
Уставка срабатывания по току короткого замыкания I_m, А		500	$10I_n$	500	$10I_n$	$10I_n$	Регулир. (5...10)I_n	Регулир. (1,5...12)I_n
Расцепитель сверхтоков		Тепловой и электромагнитный						Элект-ронный
Электронный расцепитель МР211								+
Номинальная рабочая наибольшая отключающая способность I_{cs}, кА		12,5		17,5		25	25	25
Номинальная предельная наибольшая отключающая способность I_{cu}, при 400 В, кА		25		35		35	35	35
Номинальная предельная наибольшая отключающая способность I_{cu}, при 690 В, кА		4		6		14	14	14
Механическая износостойкость, циклов В-О, не менее		8500		7000		7000	7000	7000
Электрическая износостойкость, циклов В-О, не менее		2500		2000		2000	2000	2000
Исполнение	Втычное	+		+		+		
	Выдвижное					+		
Присоединение внешних проводников	Переднее	+		+		+		
	Заднее	+		+		+		
Вид привода	Электропривод	+		+		+	+	+
	Ручной поворотный	+		+		+	+	+
Габаритные размеры, мм	Ширина	76		90		105	105	105
	Высота	120		120		170	218	218
	Глубина	70		70		101,5	101,5	101,5
Климатическое исполнение		УХЛ3		УХЛ3		УХЛ3	УХЛ3	УХЛ3.1
Масса, кг, не более		0,92		1,2		4,1	3,75	4,1
Срок службы, лет, не менее		15		15		15	15	15

* Поставляется с электронным расцепителем МР211.

Окончание таблицы см. на стр. 142

Начало таблицы см. на стр. 141

Наименование		ВА88-37	ВА88-37*	ВА88-40	ВА88-40*	ВА88-43*
Максимальный номинальный ток (базовый габарит) I_{nm}, А		400	400	800	800	1600
Номинальный ток (уставка расцепителя) I_n, А		250, 315, 400	400 (0,4...1)	400, 500, 630, 800	800 (0,4...1)	1000, 1250, 1600
Уставка срабатывания по току короткого замыкания I_m, А		$10I_n$	Регулир. (1,5...12)I_n	$10I_n$	Регулир. (1,5...12)I_n	Регулир. (1,5...12)I_n
Расцепитель сверхтоков		Тепловой и электро-магнитный	Электронный	Тепловой и электро-магнитный	Электронный	Электронный
Электронный расцепитель МР211			+		+	+
Номинальная рабочая наибольшая отключающая способность I_{cs}, кА		35	35	35	35	50
Номинальная предельная наибольшая отключающая способность I_{cu}, при 400 В, кА		35	35	35	35	50
Номинальная предельная наибольшая отключающая способность I_{cu}, при 690 В, кА		18	18	20	20	20
Механическая износостойкость, циклов В-О, не менее		4000	4000	4000	4000	2500
Электрическая износостойкость, циклов В-О, не менее		2000	2000	2000	2000	1500
Исполнение	Втычное	+	+			
	Выдвижное	+	+	+	+	+
Присоединение внешних проводников	Переднее	+	+	+	+	+
	Заднее	+	+	+	+	+
Вид привода	Электропривод	+	+	+	+	+
	Ручной поворотный	+	+	+	+	+
Габаритные размеры, мм	Ширина	140	140	210	210	210
	Высота	254	254	268	268	422
	Глубина	101,5	101,5	101,5	101,5	141
Климатическое исполнение		УХЛ3	УХЛ3.1	УХЛ3	УХЛ3.1	УХЛ3.1
Масса, кг, не более		5,1	5,1	9,6	9,6	17,2
Срок службы, лет, не менее		15	15	15	15	15

* Поставляется с электронным расцепителем МР211.

ДОПОЛНИТЕЛЬНЫЕ УСТРОЙСТВА К АВТОМАТИЧЕСКИМ ВЫКЛЮЧАТЕЛЯМ ВА88

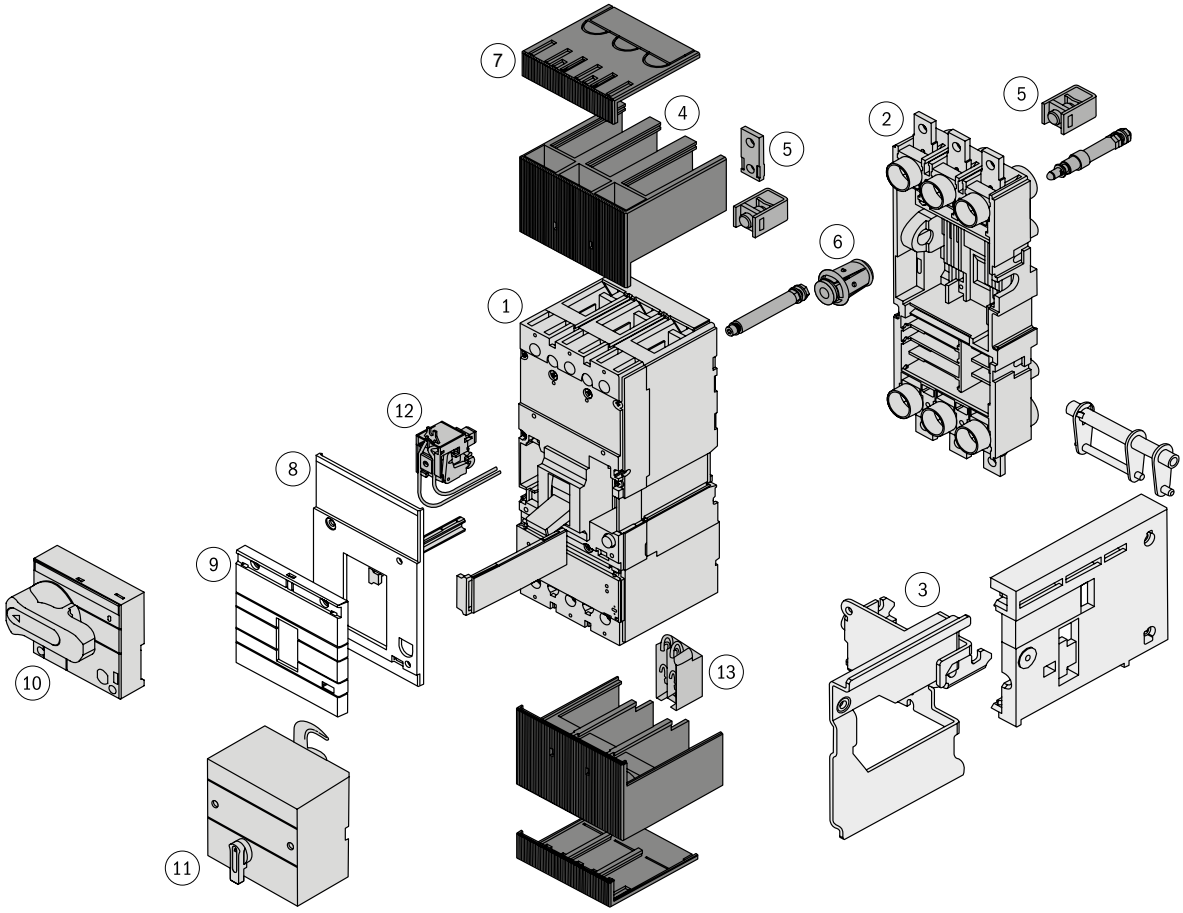

1 – силовой автоматический выключатель;

2 – неподвижная часть (цоколь) для втычного/выдвижного варианта;

3 – боковые элементы для выдвижного варианта;

4 – межфазные перегородки;

5 – переходные шины;

6 – втычные контакты;

7 – крышка зажимов;

8 – крышка корпуса;

9 – накладная крышка корпуса;

10 – ручной поворотный привод;

11 – электромагнитный привод;

12 – независимый расцепитель/расцепитель минимального напряжения;

13 – дополнительные контакты, контакты срабатывания

Электроприводы ЭП

Предназначены для дистанционного включения и отключения автоматических выключателей серии ВА88.

Электроприводы являются стационарными электротехническими изделиями общего назначения и предназначены для комплектации автоматических выключателей, устанавливаемых в главных распределительных щитах, вводно-распределительных устройствах, щитах управления и т. п.

Автоматические выключатели с электроприводом могут использоваться для комплектации устройств автоматического включения резерва (АВР).

Технические характеристики

Наименование параметра	ЭП32/33	ЭП35/37	ЭП40	ЭП43
Номинальное рабочее напряжение U_e, В	230	230	230	230
Диапазон рабочих напряжений U, В	(0,85...1,1) U_e	(0,85...1,1) U_e	(0,85...1,1) U_e	(0,85...1,1) U_e
Номинальная частота сети, Гц	50	50	50	50
Максимальная мощность при пуске, ВА	200	510	510	510
Номинальная потребляемая мощность, ВА	–	360	80	180
Время включения, с, не более	0,1	0,1	0,1	0,1
Время отключения, с, не более	0,1	0,1	1,1	1,1
Износостойкость, циклов В-О, не менее	10 000	20 000	3000	3000
Масса, кг, не более	0,84	1,6	4,0	5,5

	Наименование	Тип автоматического выключателя	Количество в упаковке, шт.	Артикул
	ЭП-32/33	ВА88-32, ВА88-33	16	SVA10D-EP
	ЭП-35/37	ВА88-35, ВА88-37	12	SVA30D-EP
	ЭП-40	ВА88-40	2	SVA50D-EP
	ЭП-43	ВА88-43	2	SVA60D-EP

Панели втычные и выдвижные

Предназначены для комплектации автоматических выключателей серии ВА88, устанавливаемых в главных распределительных щитах, вводно-распределительных устройствах и щитах управления. Позволяют осуществлять быструю замену автоматических выключателей и обеспечивают создание видимого разрыва во время проведения профилактических работ на линии.

Панели монтажные предназначены для преобразования выключателя серии ВА88 стационарного исполнения в выключатель втычного (ПМ1) и выдвижного (ПМ2) исполнения.

Технические характеристики

Наименование параметра	ПМ1/П-32, ПМ1/Р-32	ПМ1/П-33, ПМ1/Р-33	ПМ1/П-35, ПМ1/Р-35	ПМ2/П-35, ПМ2/Р-35	ПМ1/П-37, ПМ1/Р-37	ПМ2/П-37, ПМ2/Р-37	ПМ2/П-40, ПМ2/В-40	ПМ2/В-43, ПМ2/П-43
Номинальное рабочее напряжение U_e, В	400							
Диапазон рабочих напряжений U, В	(0,2...1,2) U_e							
Номинальная частота сети, Гц	50							
Мощность рассеивания, Вт, не более	5	10	15	15	30	20	30	30
Износостойкость, циклов В-О, не менее	6000	6000	5000	5000	4000	4000	3500	4000
Масса, кг, не более	0,9–1,1	1,2–1,3	1,7–2,7	2,3–6,0	3,7–4,3	2,8–9,5	9,5–11,0	24,0–22,5

	Наименование		Тип автоматического выключателя	Количество в упаковке, шт.	Артикул
	Втычная панель ПМ1 с передним присоединением	ПМ1/П-32	ВА88-32	18	SVA10D-PM1-P
		ПМ1/П-33	ВА88-33	12	SVA20D-PM1-P
		ПМ1/П-35	ВА88-35	6	SVA30D-PM1-P
		ПМ1/П-37	ВА88-37	2	SVA40D-PM1-P
	Втычная панель ПМ1 с задним резьбовым присоединением	ПМ1/Р-32	ВА88-32	12	SVA10D-PM1-R
		ПМ1/Р-33	ВА88-33	8	SVA20D-PM1-R
		ПМ1/Р-35	ВА88-35	3	SVA30D-PM1-R
		ПМ1/Р-37	ВА88-37	2	SVA40D-PM1-R
	Выдвижная панель ПМ2 с передним присоединением	ПМ2/П-35	ВА88-35	2	SVA30D-PM2-P
		ПМ2/П-37	ВА88-37	1	SVA40D-PM2-P
		ПМ2/П-40	ВА88-40	1	SVA50D-PM2-P
		ПМ2/П-43	ВА88-43	1	SVA60D-PM2-P
	Выдвижная панель ПМ2 с задним резьбовым присоединением	ПМ2/Р-35	ВА88-35	2	SVA30D-PM2-R
		ПМ2/Р-37	ВА88-37	1	SVA40D-PM2-R
	Выдвижная панель ПМ2 с присоединением к вертикальным шинам	ПМ2/В-40	ВА88-40	2	SVA50D-PM2-V
		ПМ2/В-43	ВА88-43	1	SVA60D-PM2-V

Контакт срабатывания (АК), дополнительный (ДК) и совмещенный (АК/ДК) контакты

Контакт срабатывания АК предназначен для сигнализации о срабатывании автоматического выключателя от:

- сверхтока (перегрузки или короткого замыкания);
- независимого расцепителя;
- расцепителя минимального напряжения;
- кнопки «Тест».

При возвращении главных контактов в положение «Включено» сигнализация отключается.

Дополнительный контакт ДК предназначен для сигнализации о положении силовых контактов выключателя – включено или отключено.

Совмещенные контакты АК/ДК (контакты дополнительный и срабатывания в одном корпусе) предназначены для получения информации о состоянии контактов автоматического выключателя ВА88 и сигнализации о его срабатывании от сверхтока, независимого расцепителя или расцепителя минимального напряжения.

Технические характеристики

Тип контактов	Условный тепловой ток, А	Номинальный рабочий ток при напряжении питания, А		
		230 В, 50 Гц	400 В, 50 Гц	220 В постоянного тока
АК-125/160, ДК-125/160, АК/ДК-125/160	4	3	–	0,14
АК-250/400, ДК-250/400, АК/ДК-250/400	8	6	3,5	0,2
АК-800/1600, ДК-800/1600, АК/ДК-800/1600	8	6	3,5	0,2

	Наименование	Тип автоматического выключателя	Количество в упаковке, шт.	Артикул
	АК-125/160 (АК-32/33)	ВА88-32, ВА88-33	20	SVA10D-AK-1
	ДК-125/160 (ДК-32/33)	ВА88-32, ВА88-33	20	SVA10D-DK-1
	АК/ДК-125/160 (АК/ДК-32/33)	ВА88-32, ВА88-33	12	SVA10D-AK-DK-1
	АК-250/400 (АК-35/37)	ВА88-35, ВА88-37	10	SVA30D-AK-1
	ДК-250/400 (ДК-35/37)	ВА88-35, ВА88-37	10	SVA30D-DK-1
	АК/ДК-250/400 (АК/ДК-35/37)	ВА88-35, ВА88-37	10	SVA30D-AK-DK-1
	АК-800/1600 (АК-40/43)	ВА88-40, ВА88-43	5	SVA50D-AK-1
	ДК-800/1600 (ДК-40/43)	ВА88-40, ВА88-43	5	SVA50D-DK-1
	АК/ДК-800/1600 (АК/ДК-40/43)	ВА88-40, ВА88-43	5	SVA50D-AK-DK-1

Независимый расцепитель РН

Используется для дистанционного отключения выключателя.

Технические характеристики

Параметр	Значение
Рабочее напряжение U_e при 50 Гц, В	230
Диапазон рабочих напряжений, В	(0,7...1,1) U_e
Потребляемая мощность, ВА	150

	Наименование	Тип автоматического выключателя	Количество в упаковке, шт.	Артикул
	РН-125/160 (РН-32/33)	ВА88-32, ВА88-33	20	SVA10D-RN
	РН-250/400 (РН-35/37)	ВА88-35, ВА88-37	10	SVA30D-RN
	РН-800/1600 (РН-40/43)	ВА88-40, ВА88-43	5	SVA50D-RN

Расцепитель минимального напряжения РМ

Вызывает отключение выключателя при снижении фазного или линейного напряжения на его входе до 70 % от номинального, а также препятствует его включению, если напряжение в этой цепи меньше 85 % от номинального.

Технические характеристики

Параметр	Значение
Рабочее напряжение U_e при 50 Гц, В	230
Диапазон напряжений включения, В	(0,85...1,1) U_e
Диапазон напряжений удержания, В	(0,7...1,1) U_e
Напряжение отключения, В	< 0,7 U_e
Потребляемая мощность, ВА	10

	Наименование	Тип автоматического выключателя	Количество в упаковке, шт.	Артикул
	РМ-125/160 (РМ-32/33)	ВА88-32, ВА88-33	20	SVA10D-RM
	РМ-250/400 (РМ-35/37)	ВА88-35, ВА88-37	10	SVA30D-RM
	РМ-800/1600 (РМ-40/43)	ВА88-40, ВА88-43	5	SVA50D-RM

Привод ручной поворотный ПРП

Предназначен для преобразования вращательного движения в поступательное для управления автоматическим выключателем. Привод закрепляется на двери распределительного устройства для оперирования выключателем через дверь или непосредственно на выключателе.

	Наименование	Тип автоматического выключателя	Количество в упаковке, шт.	Артикул
	ПРП-1 125 А (ПРП-32)	ВА88-32	3	SVA10D-PRP-1-1
	ПРП-1 160 А (ПРП-33)	ВА88-33	3	SVA20D-PRP-1-1
	ПРП-1 250 А (ПРП-35)	ВА88-35	–	SVA30D-PRP-1-1
	ПРП-1 400 А (ПРП-37)	ВА88-37	–	SVA40D-PRP-1-1
	ПРП-1 800 А (ПРП-40)	ВА88-40	–	SVA50D-PRP-1-1

Скобы для крепления на DIN-рейку

	Наименование	Тип автоматического выключателя	Количество в упаковке, шт.	Артикул
	RCS-1	ВА88-32	10	SVA10D-S35-3
	RCS-2	ВА88-33	10	SVA20D-S35-3

Наконечники

	Наименование	Тип автоматического выключателя	Количество в упаковке, шт.	Артикул
	Наконечники	ВА88-32	6	SVA10D-N-3
	Наконечники	ВА88-33	6	SVA20D-N-3
	Наконечники	ВА88-35	6	SVA30D-N-3

Расширители выводов

	Наименование	Тип автоматического выключателя	Количество в упаковке, шт.	Артикул
	РВ-125	ВА88-32	3	SVA10D-RV-0125
	РВ-160	ВА88-33	3	SVA20D-RV-0160
	РВ-200	ВА88-35	3	SVA30D-RV-0200
	РВ-250	ВА88-35	3	SVA30D-RV-0250
	РВ-250/315	ВА88-37	3	SVA40D-RV-0315
	РВ-400	ВА88-37	3	SVA40D-RV-0400
	РВ-400	ВА88-40	3	SVA50D-RV-0400
	РВ-500/630	ВА88-40	3	SVA50D-RV-0630
	РВ-800	ВА88-40	3	SVA50D-RV-0800
	РВ-1000	ВА88-43	3	SVA60D-RV-1000
	РВ-1250	ВА88-43	3	SVA60D-RV-1250
	РВ-1600	ВА88-43	3	SVA60D-RV-1600

Крышки клеммные

	Наименование	Тип автоматического выключателя	Количество в упаковке, шт.	Артикул
	Крышка клеммная	BA88-32	2	SVA10D-KK-2
	Крышка клеммная	BA88-33	2	SVA20D-KK-2
	Крышка клеммная	BA88-35	2	SVA30D-KK-2
	Крышка клеммная	BA88-37	2	SVA40D-KK-2
	Крышка клеммная	BA88-40	2	SVA50D-KK-2

Таблица подбора сечения проводников для подключения к выводам автоматических выключателей серии ВА88

Наименование	Номинальный ток, А	Сечение жесткого одножильного или многожильного проводника, мм²*		Сечение гибкого проводника, мм²*		Сечение (размеры, мм) медной шины, мм²		Сечение (размеры, мм) алюминиевой шины, мм²	
		Наименьшее	Наибольшее	Наименьшее	Наибольшее	Наименьшее	Наибольшее	Наименьшее	Наибольшее
ВА88-32	12,5	1 (2)	2,5 (2,5)	0,75 (2)	2,5 (2,5)	–	–	–	–
	16	1,5 (2)	4 (6)	1 (2)	4 (6)	–	–	–	–
	25	2,5 (4)	6 (8)	1,5 (2)	4 (6)	–	–	–	–
	32	2,5 (4)	10 (16)	1,5 (2)	6 (8)	–	–	–	–
	40	4 (6)	16 (25)	2,5 (4)	10 (16)	–	–	–	–
	50	6 (8)	16 (25)	2,5 (4)	10 (16)	–	–	–	–
	63	6 (8)	25 (35)	6 (8)	16 (25)	–	–	–	–
	80	10 (16)	35 (50)	10 (16)	25 (35)	–	–	–	–
	100	16 (25)	50 (70)	16 (25)	35 (50)	–	–	–	–
	125**	25 (35)	70 (70)	25 (35)	50 (70)	–	–	–	–
ВА88-33	16	1,5 (2)	4 (6)	1 (2)	4 (6)	–	–	–	–
	25	2,5 (4)	6 (8)	1,5 (2)	4 (6)	–	–	–	–
	32	2,5 (4)	10 (16)	1,5 (2)	6 (8)	–	–	–	–
	40	4 (6)	16 (25)	2,5 (4)	10 (16)	–	–	–	–
	50	6 (8)	16 (25)	2,5 (4)	10 (16)	–	–	–	–
	63	6 (8)	25 (35)	6 (8)	16 (25)	–	–	–	–
	100	16 (25)	50 (70)	16 (25)	35 (50)	–	–	–	–
	125	25 (35)	70 (70)	25 (35)	50 (70)	–	–	–	–
	160**	35 (50)	95 (95)	35 (50)	70 (95)	–	–	–	–
ВА88-35	63	6 (8)	25 (35)	6 (8)	16 (25)	–	45 (15×3)	–	45 (15×3)
	80	10 (16)	35 (50)	10 (16)	25 (35)	–	45 (15×3)	–	45 (15×3)
	100	16 (25)	50 (70)	16 (25)	35 (50)	–	45 (15×3)	–	45 (15×3)
	125	25 (35)	70 (70)	25 (35)	50 (70)	–	45 (15×3)	–	45 (15×3)
	160	35 (50)	95 (150)	35 (50)	70 (95)	–	45 (15×3)	45 (15×3)	45 (15×3)
	200	50 (70)	120 (185)	50 (70)	95 (150)	45 (15×3)	60 (20×3)	45 (15×3)	60 (20×3)
	250**	70 (95)	150 (240)	70 (95)	120 (185)	45 (15×3)	60 (20×3)	45 (15×3)	60 (20×3)
ВА88-37	250	70 (95)	150 (240)	70 (95)	120 (185)	60 (20×3)	120 (30×4)	75 (25×3)	120 (30×4)
	315	95 (150)	240 (400)	95 (150)	185 (300)	75 (25×3)	120 (30×4)	75 (25×3)	120 (30×4)
	400**	–	–	–	–	75 (25×3)	120 (30×4)	75 (25×3)	120 (30×4)
ВА88-40	400	–	–	–	–	120 (30×4)	200 (40×5)	160 (40×4)	200 (40×5)
	500	–	–	–	–	160 (40×4)	200 (40×5)	160 (40×4)	200 (40×5)
	630	–	–	–	–	160 (40×4)	200 (40×5)	160 (40×4)	200 (40×5)
	800**	–	–	–	–	160 (40×4)	240 (40×6)	160 (40×4)	200 (40×5)
ВА88-43	1000	–	–	–	–	250 (50×5)	500 (50×10)	250 (50×5)	500 (50×10)
	1250	–	–	–	–	250 (50×5)	500 (50×10)	250 (50×5)	500 (50×10)
	1600**	–	–	–	–	250 (50×5)	500 (50×10)	250 (50×5)	500 (50×10)

* В скобках указано сечение алюминиевых проводников.

** Максимальное сечение для базового габарита и необходимое для соответствующих панелей.

Габаритные и установочные размеры

ВА88-32

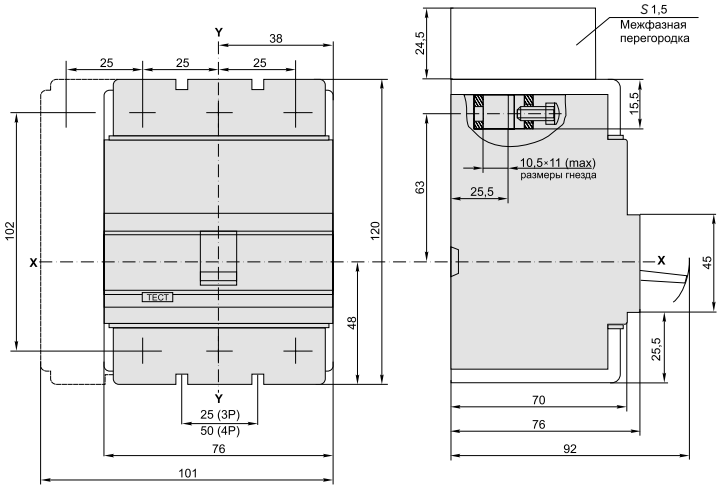

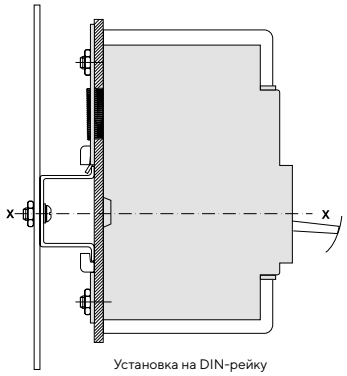

Установка на DIN-рейку

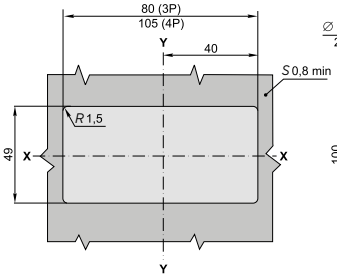

Шаблон для разметки двери

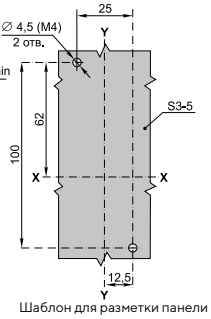

Шаблон для разметки панели

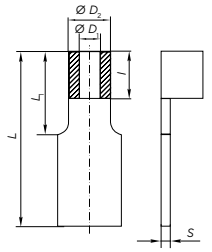

Наконечник-переходник для ВА88-32 с I_n от 12,5 до 100 А

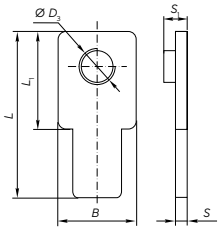

Наконечник-переходник для ВА88-32 с I_n 125 А

Номинальный ток I_n, А	Размеры, мм								
	B	$\sim D_1$	$\sim D_2$	$\sim D_3$	l	L	L_1	S	S_1
12,5		3	5		6	26	12	1	
16		3	5		6	26	12	1	
25		3	5		6	26	12	1	
32		5	8		10	30	15	1,5	
40		5	8		10	30	15	1,5	
50		5	8		10	30	15	1,5	
63		6	9		10	30	15	1,8	
80		8	13		10	30	15	2,5	
100		8	13		10	30	15	2,5	
125	18			M8		35	20	2,4	4,5

ВА88-32 с ПРП-32

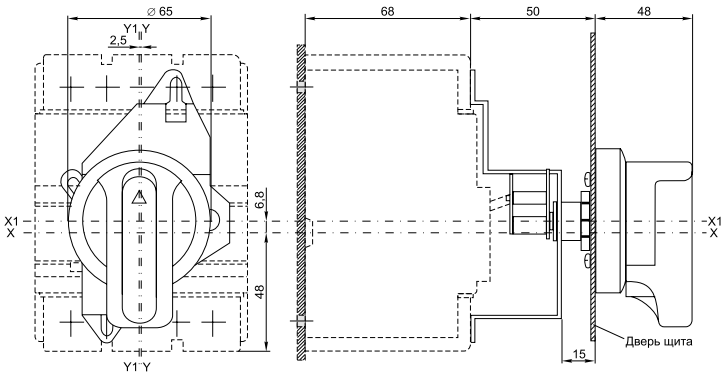

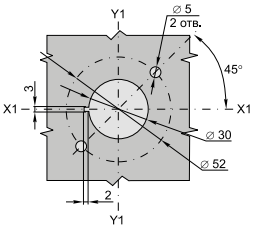

Шаблон для сверления отверстий в двери

ВА88-32 с электроприводом ЭП-32/33

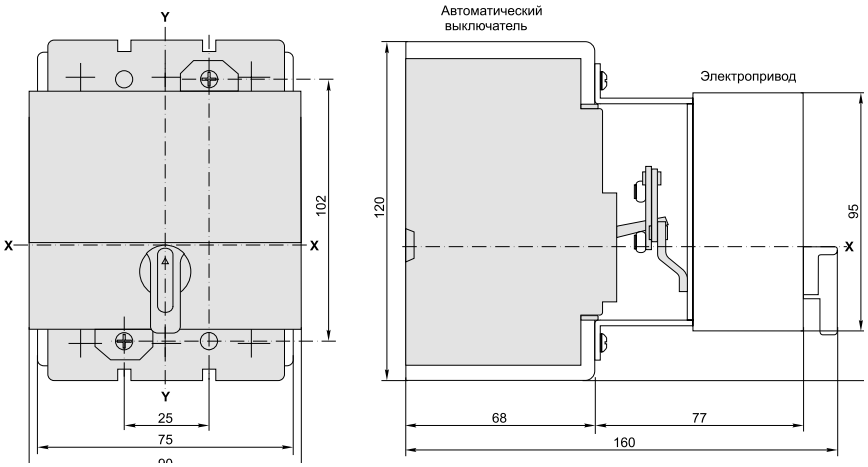

ВА88-32 с втычными панелями переднего присоединения ПМ1/П-32

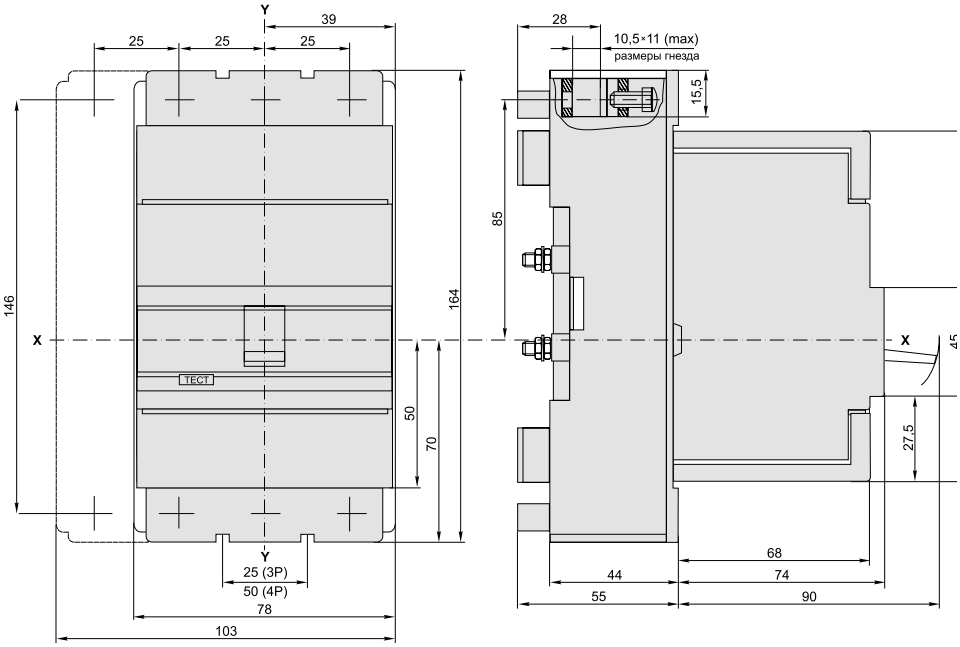

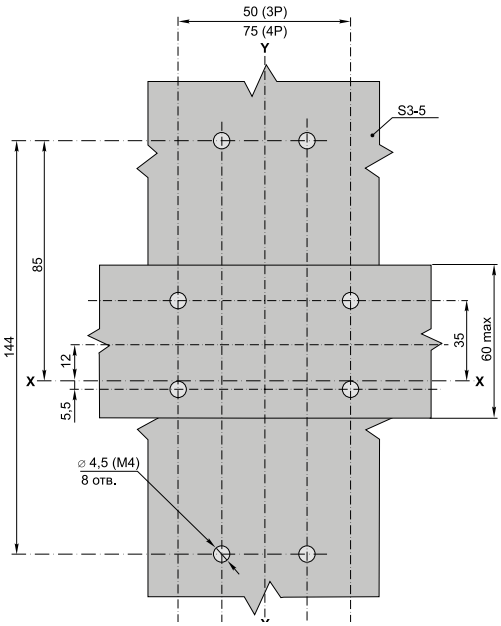

ВА88-32 с втычными панелями заднего резьбового присоединения ПМ1/Р-32

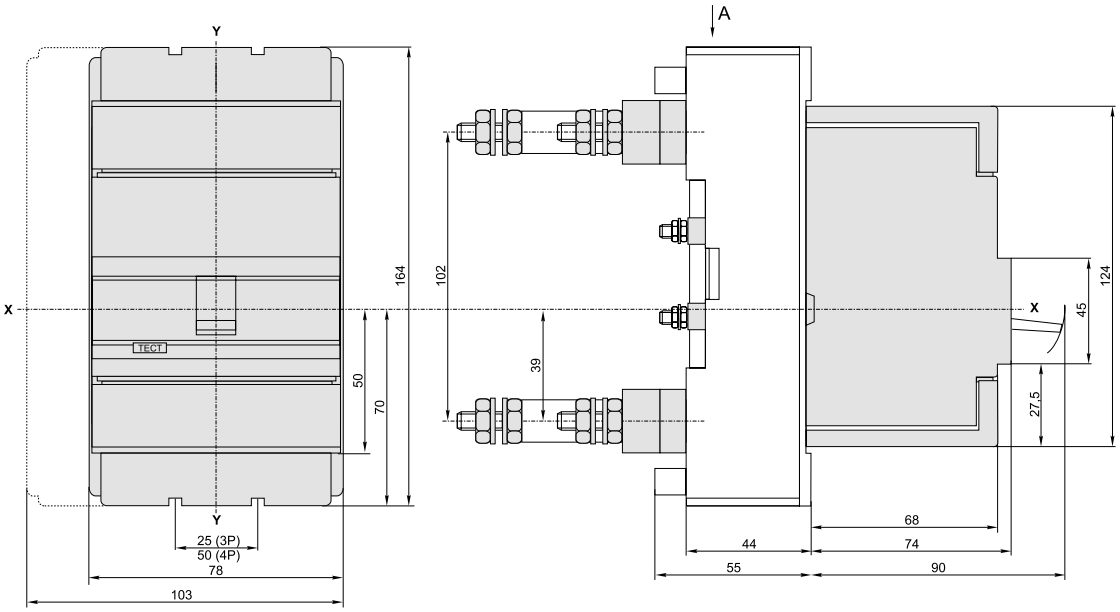

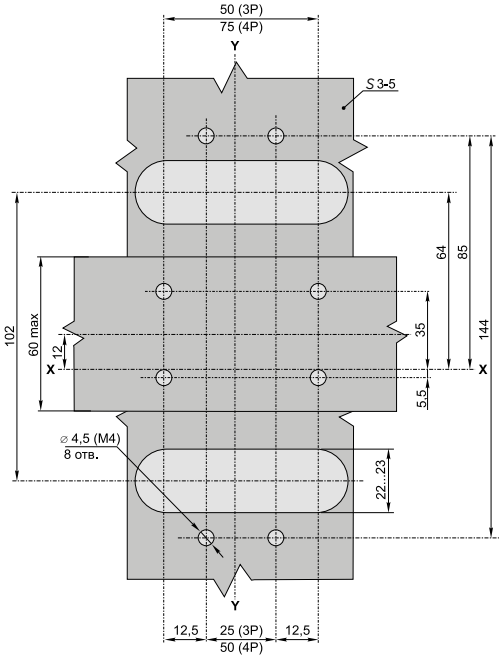

Шаблон для разметки панели

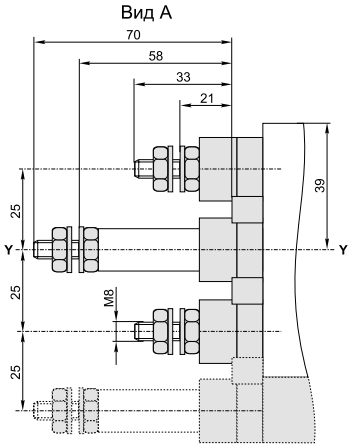

ВА88-33

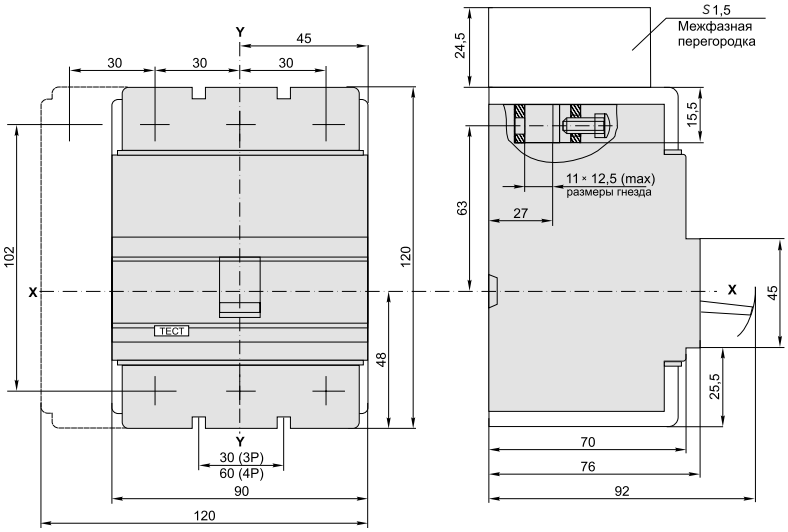

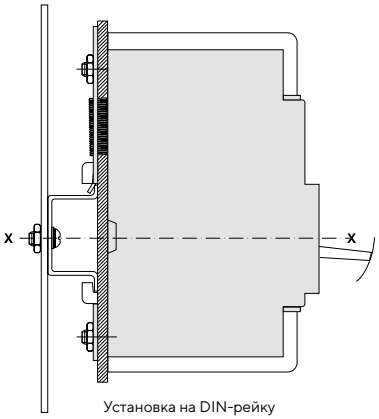

Установка на DIN-рейку

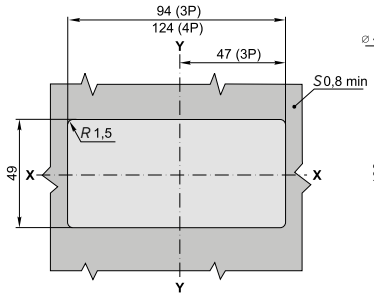

Шаблон для разметки двери

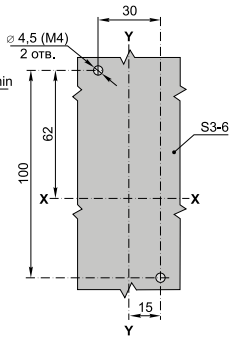

Шаблон для разметки панели

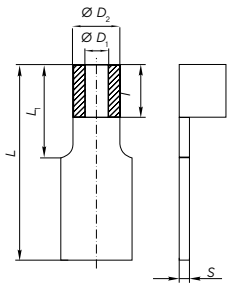

Наконечник-переходник для ВА88-33 с I_n от 16 до 100 А

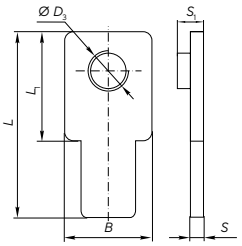

Наконечник-переходник для ВА88-33 с I_n 125 А и 160 А

Номинальный ток I_n, А	Размеры, мм								
	B	~D_1	~D_2	~D_3	*l*	*L*	L_1	*S*	S_1
16		3	5		6	26	12	1	
25		3	5		6	26	12	1	
32		4	6		8	26	12	1	
40		6	10		10	30	15	2	
50		6	10		10	30	15	2	
63		6	10		10	30	15	2	
80		6	10		10	30	15	2	
100		8	12		11	30	15	2	
125	16			M8		35	20	2,4	4,5
160	18			M8		35	20	2,4	4,5

ВА88-33 с ПРП-33

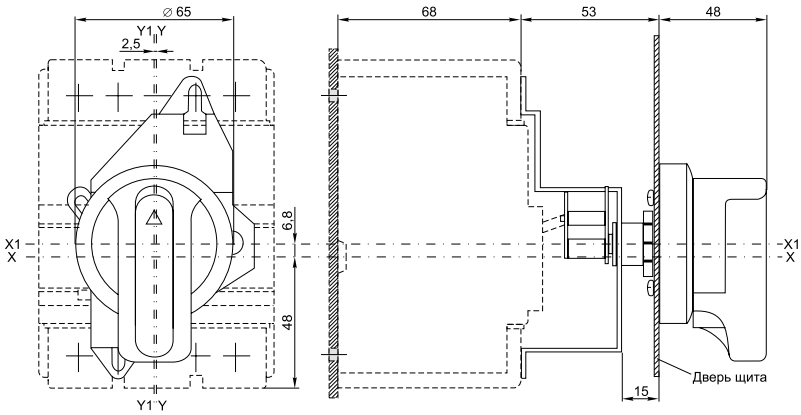

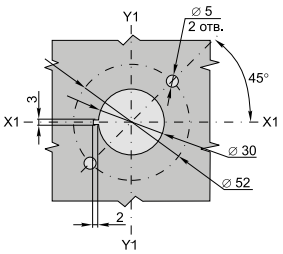

Шаблон для сверления отверстий в двери

ВА88-33 с электроприводом ЭП-32/33

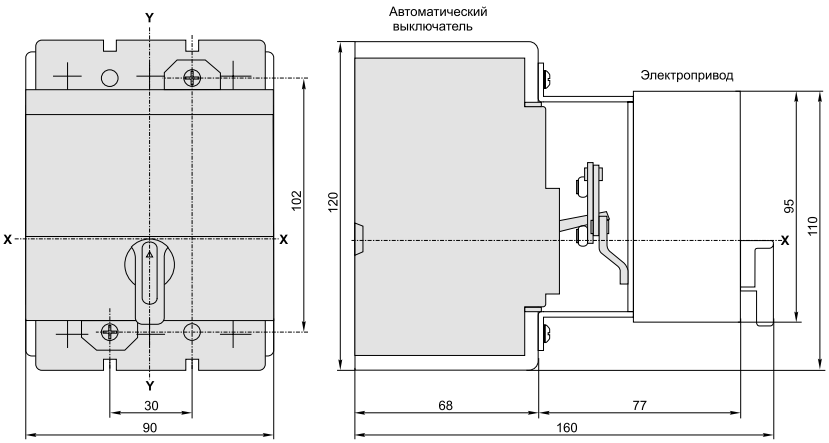

ВА88-33 с втычными панелями переднего присоединения ПМ1/П-33

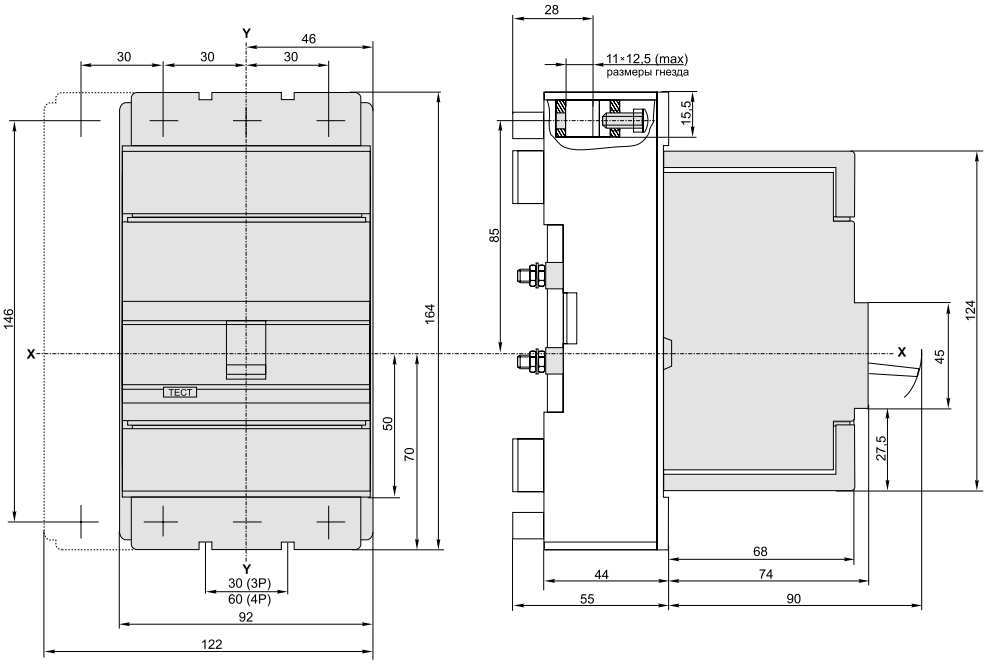

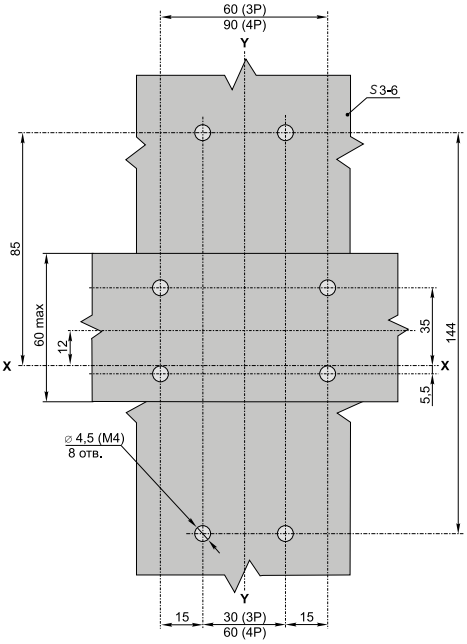

Шаблон для разметки панели

ВА88-33 с втычными панелями заднего резьбового присоединения ПМ1/Р-33

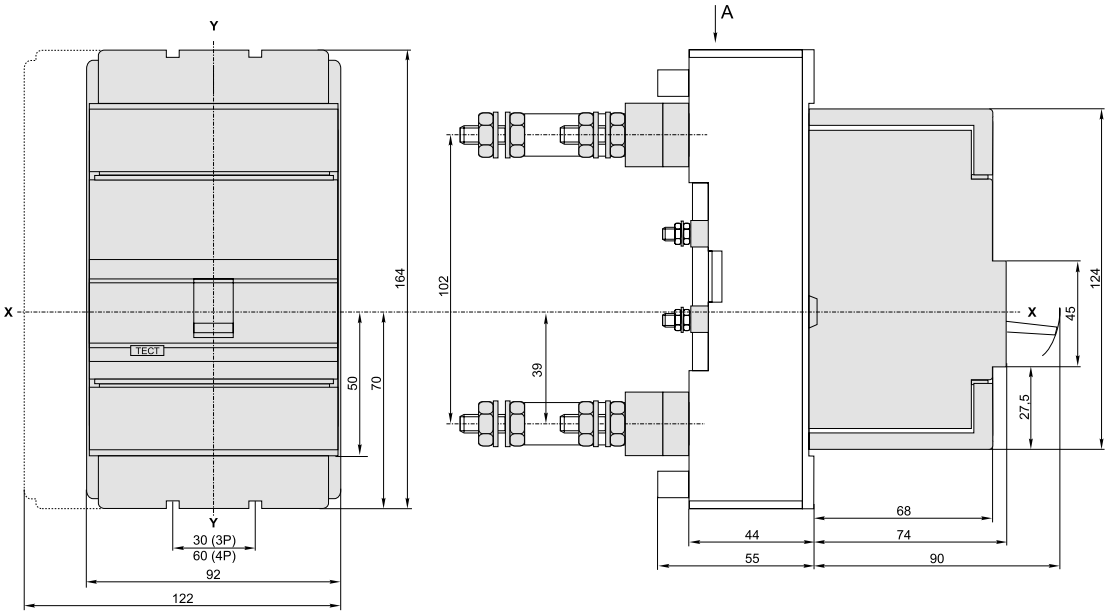

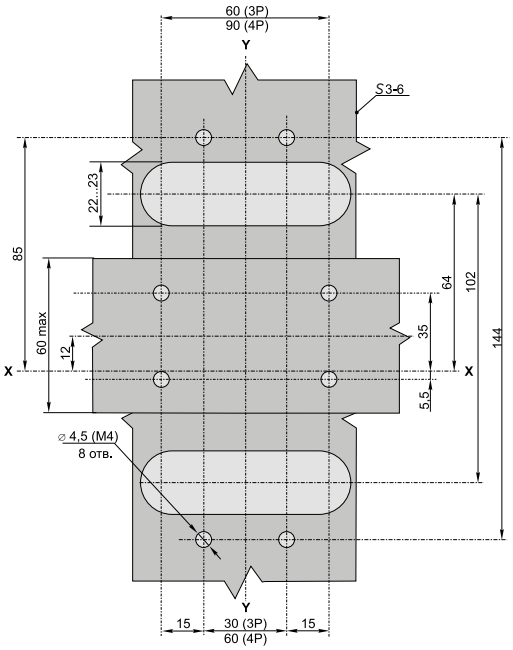

Шаблон для разметки панели

Вид А

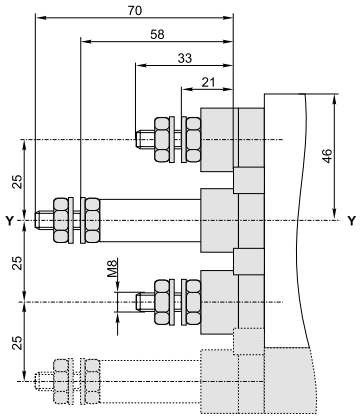

ВА88-35

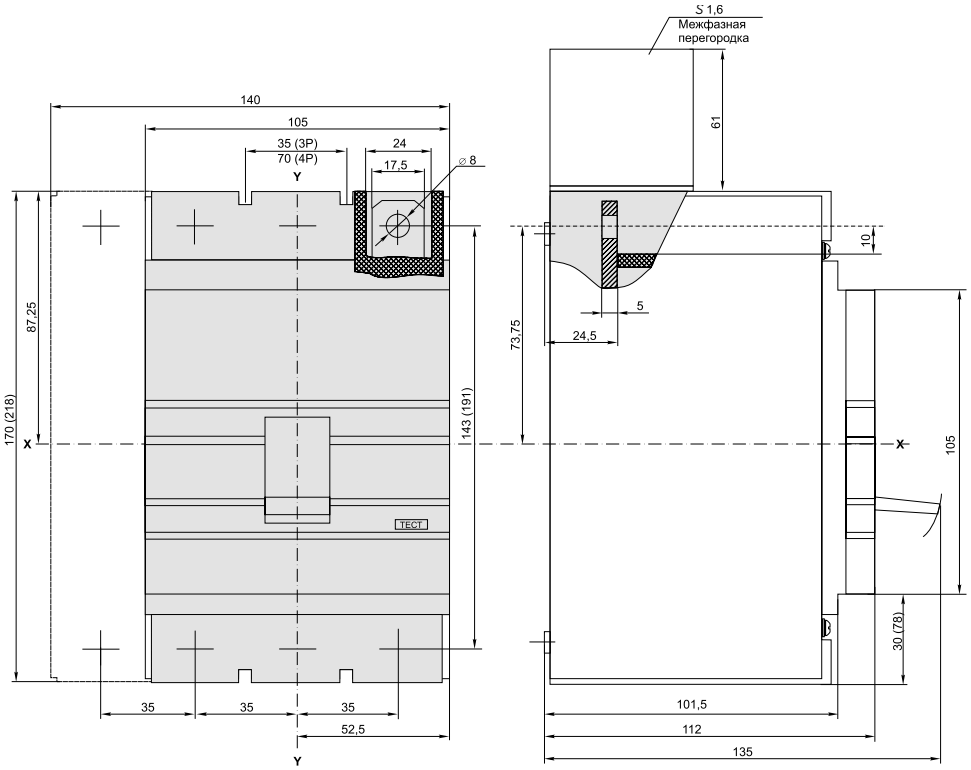

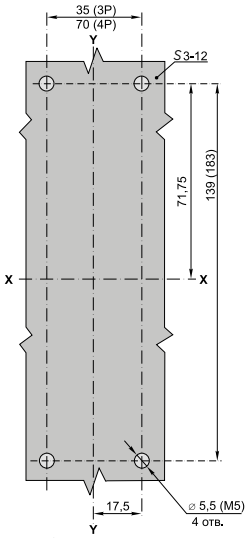

Шаблон для разметки панели

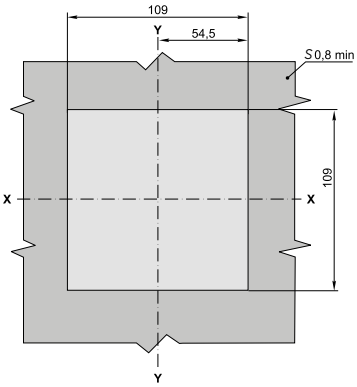

Шаблон для разметки двери

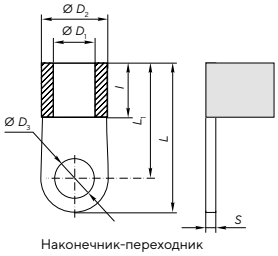

Наконечник-переходник

Размеры в скобках приведены для исполнения с электронным расцепителем

Номинальный ток I_n, А	Размеры, мм						
	$\sim D_1$	$\sim D_2$	$\sim D_3$	l	L	L_1	S
63	7	9	8	10	31	24	1
80	8	11	8	10	32	25	1,5
100	10	13	10	13	38	28	1,5
125	10	13	10	13	38	28	1,5
160	14	18	10	14	39	30	2
200	14	18	10	14	39	30	2
250	16	20	10	15	40	31	2

ВА88-35 с ПРП-35

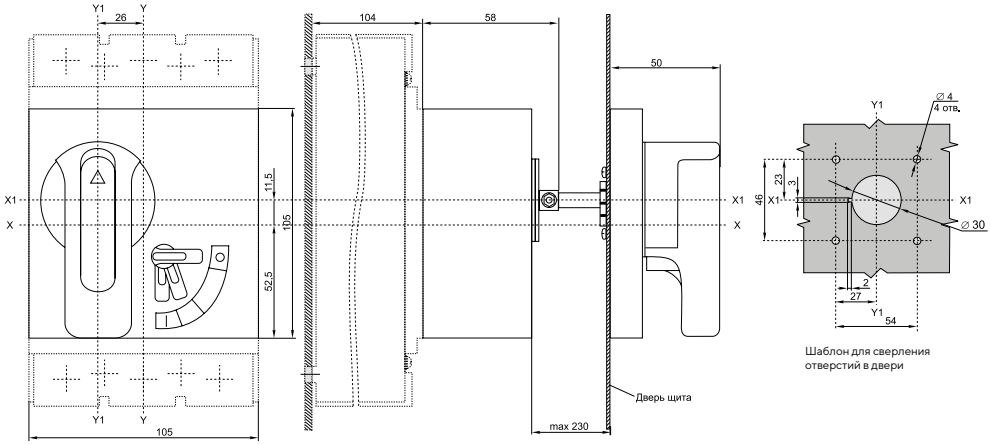

Шаблон для сверления отверстий в двери

ВА88-35 с втычными панелями переднего присоединения ПМ1/П-33

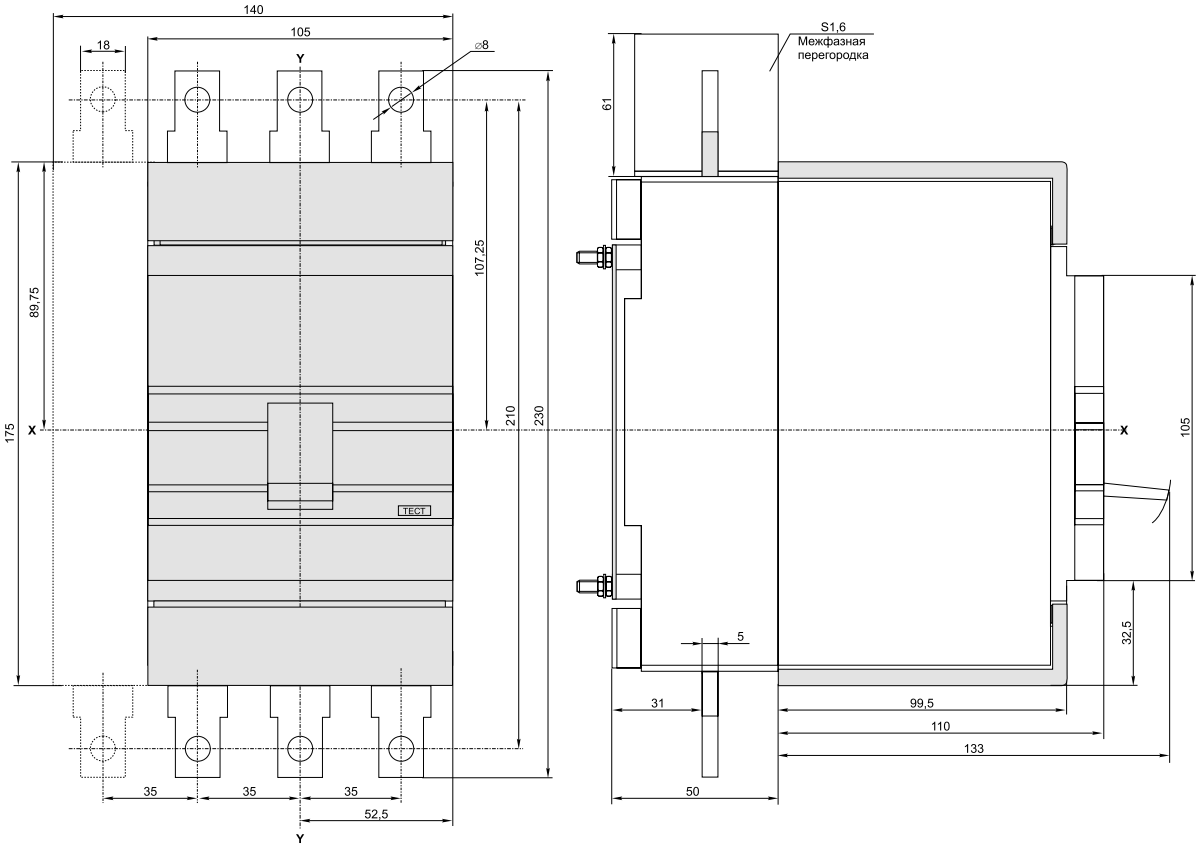

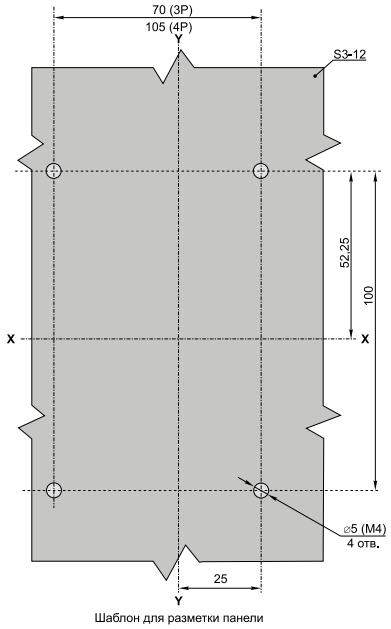

Шаблон для разметки панели

ВА88-35 с электроприводом ЭП-35/37

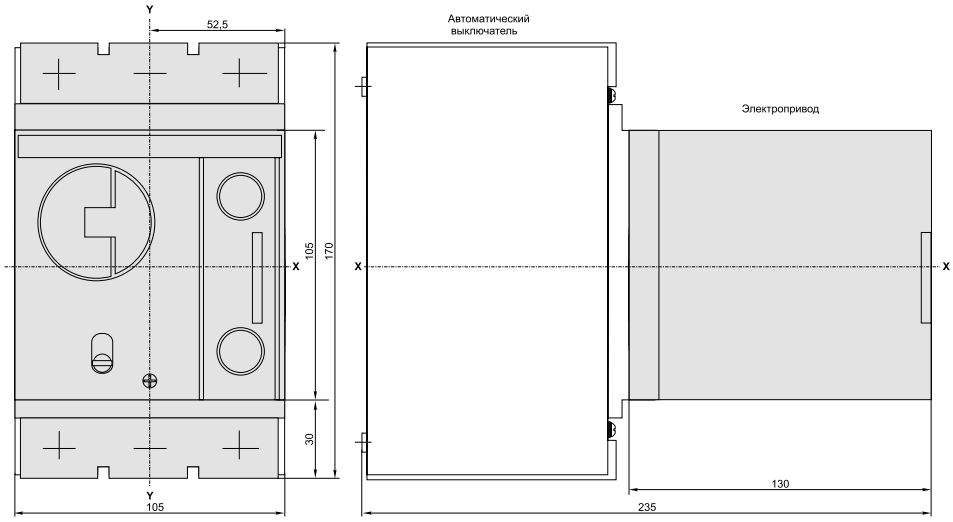

ВА88-35 с втычными панелями заднего резьбового присоединения ПМ1/Р-35

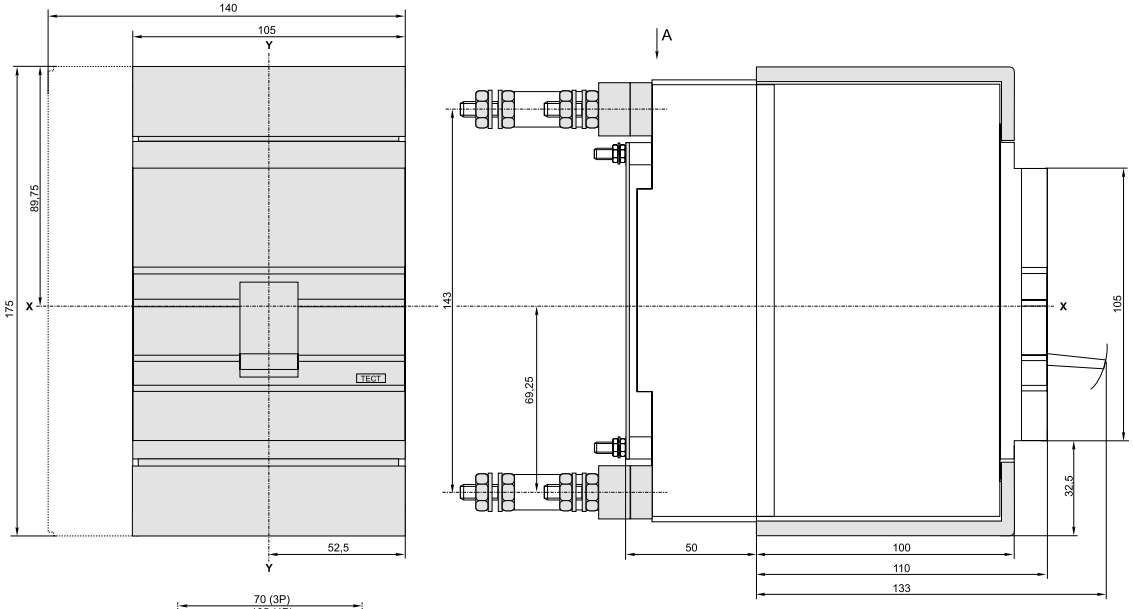

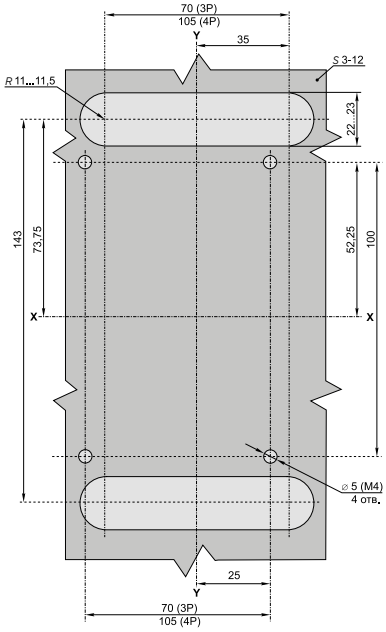

Шаблон для разметки панели

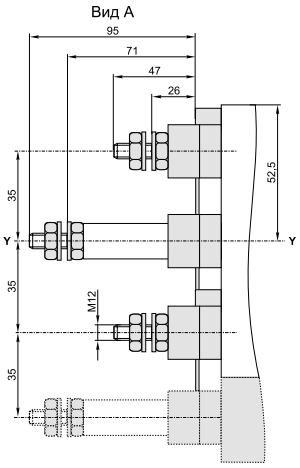

ВА88-35 с выдвижными панелями переднего присоединения ПМ2/П-35

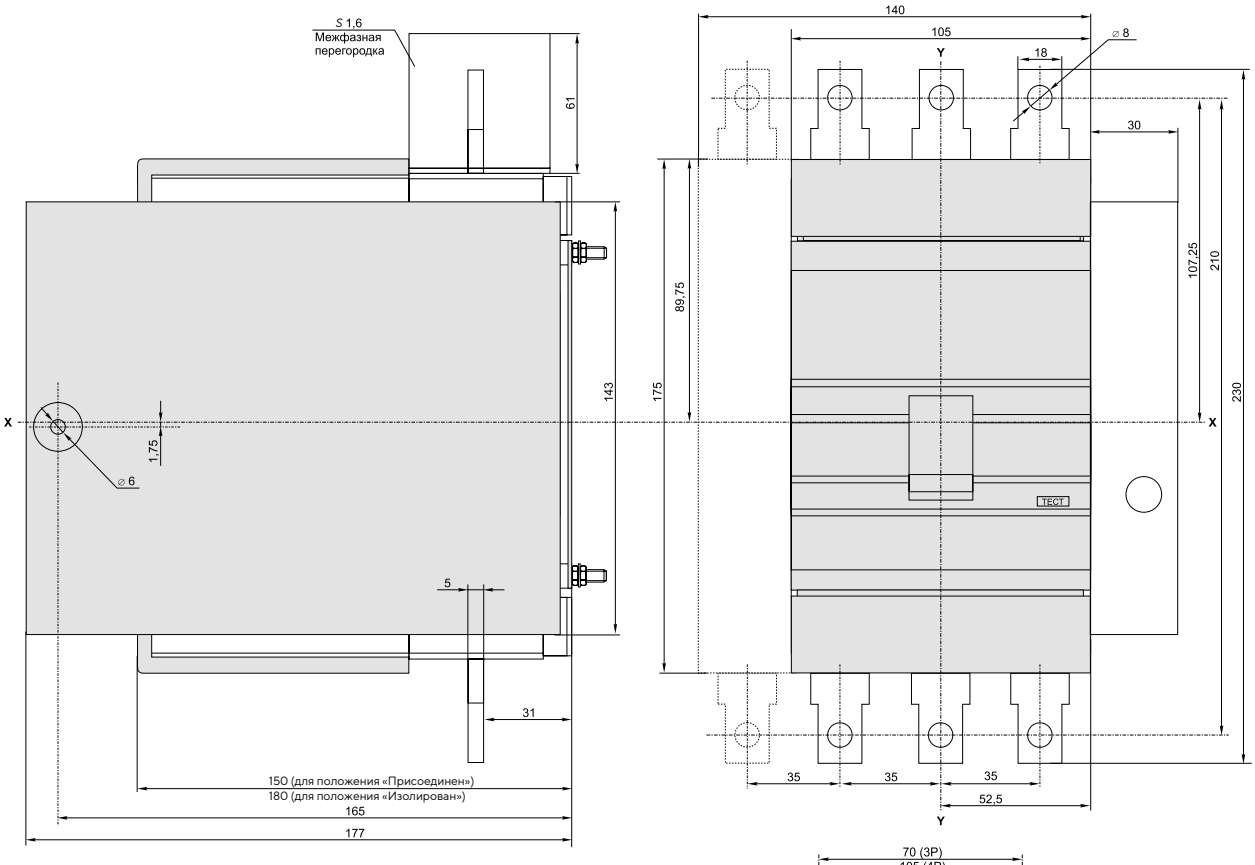

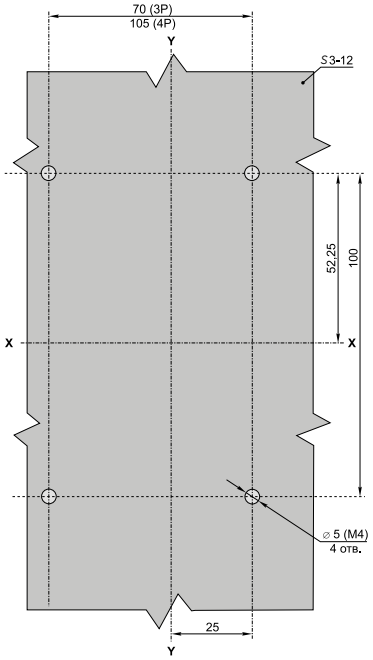

Шаблон для разметки панели

ВА88-35 с выдвижными панелями заднего резьбового присоединения ПМ2/Р-35

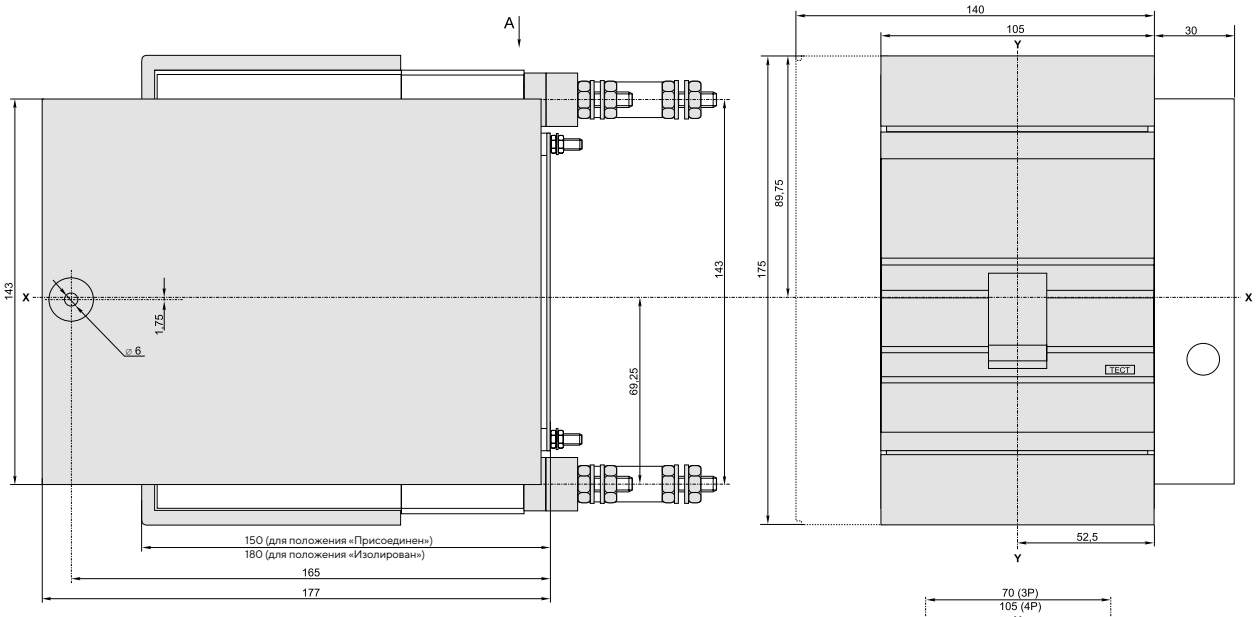

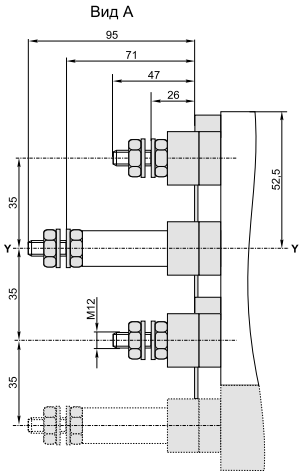

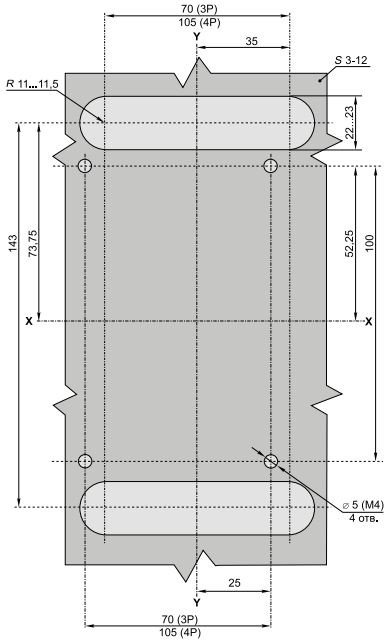

Шаблон для разметки панели

ВА88-35Р

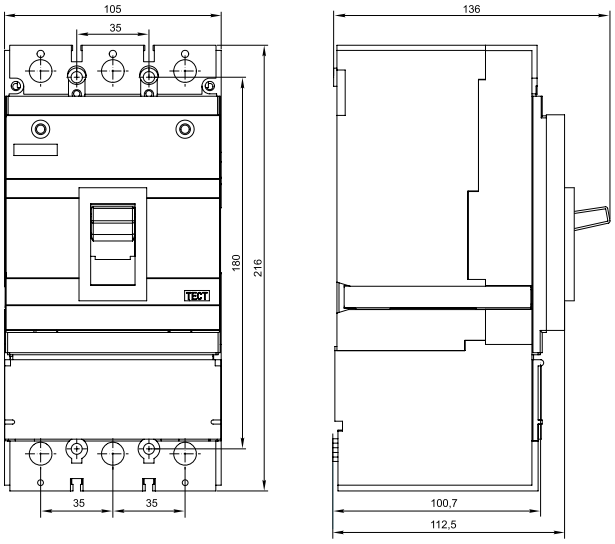

ВА88-37

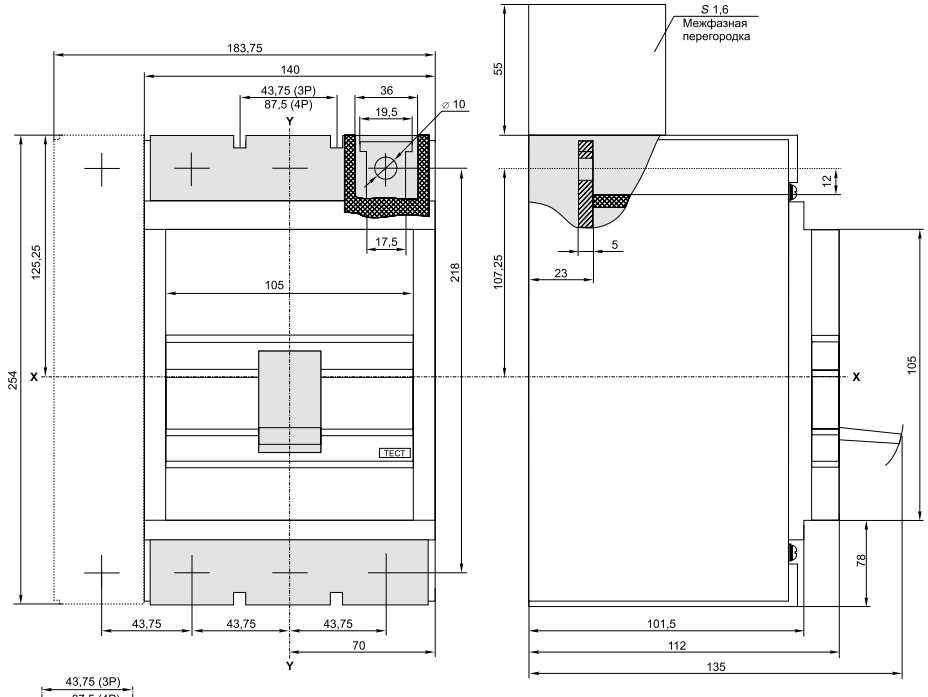

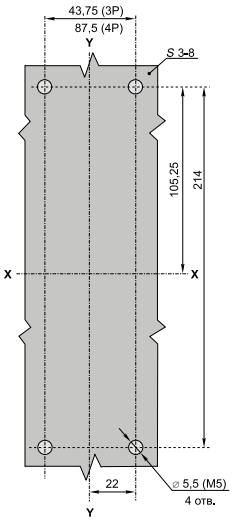

Шаблон для разметки панели

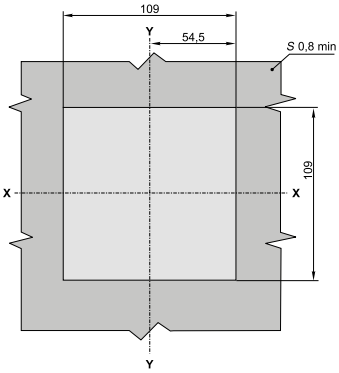

Шаблон для разметки двери

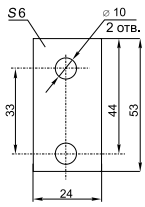

Наконечник-переходник

ВА88-37 с ручным поворотным приводом ПРП-37

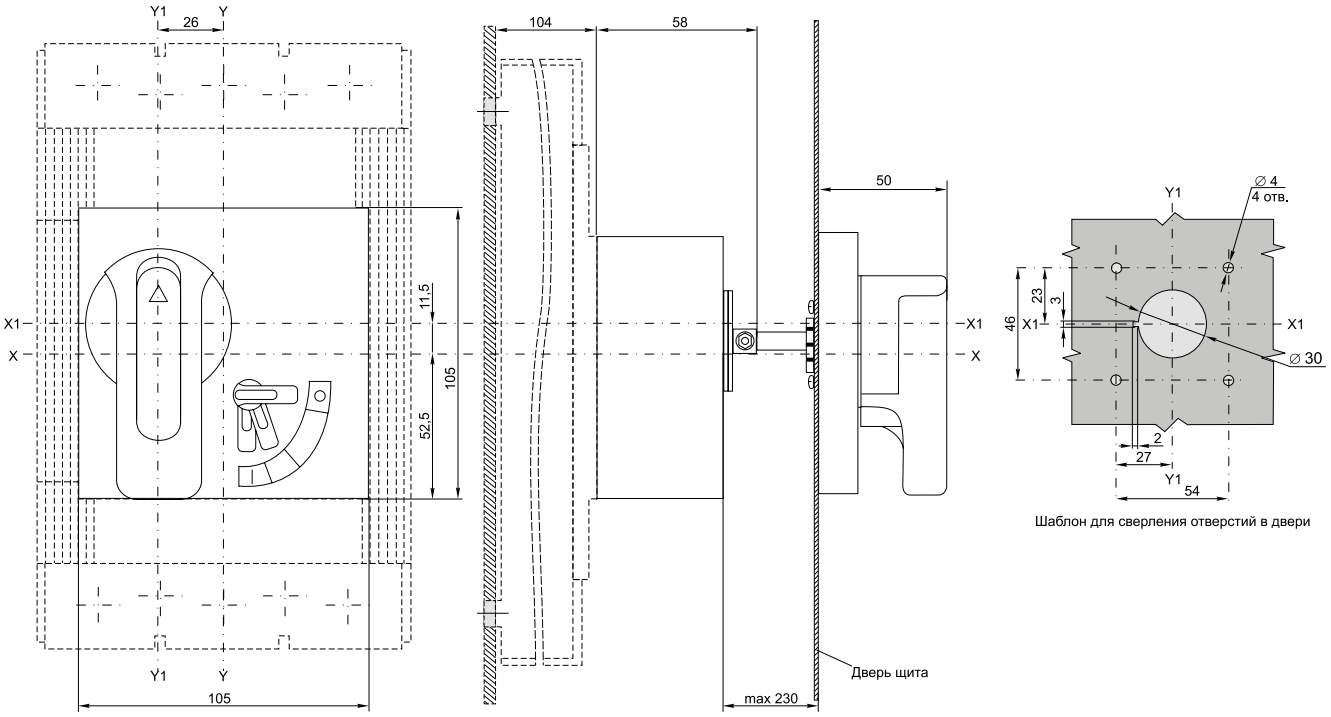

ВА88-37 с электроприводом ЭП-35/37

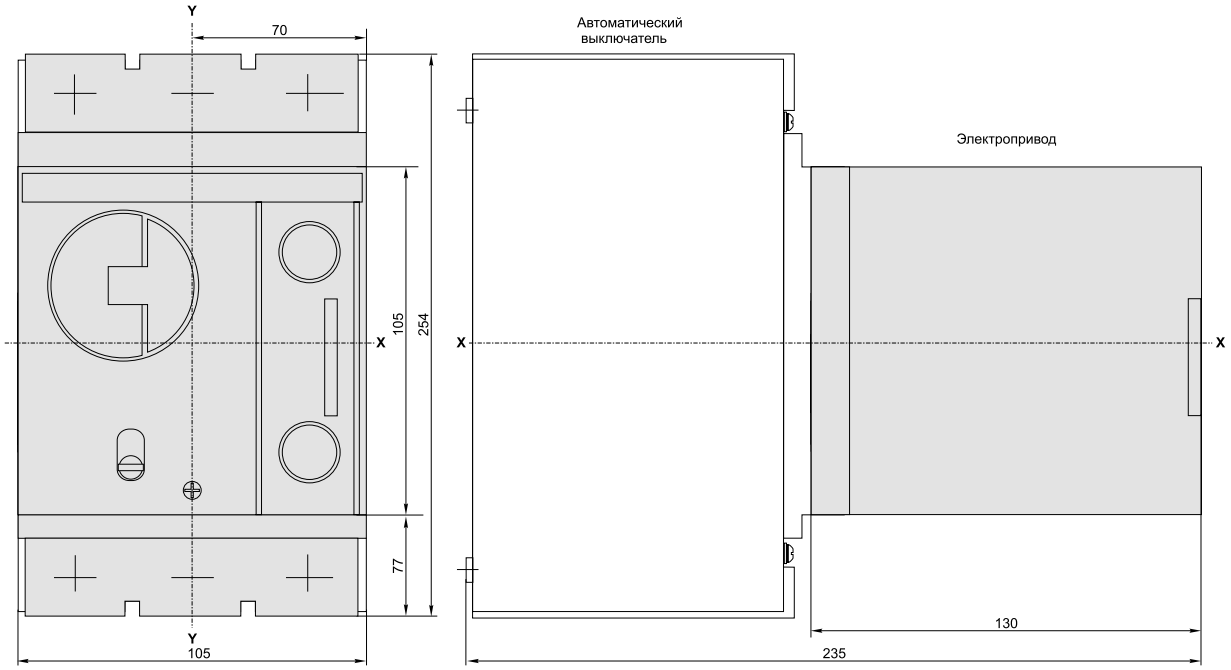

ВА88-37 с втычными панелями переднего присоединения ПМ1/П-37

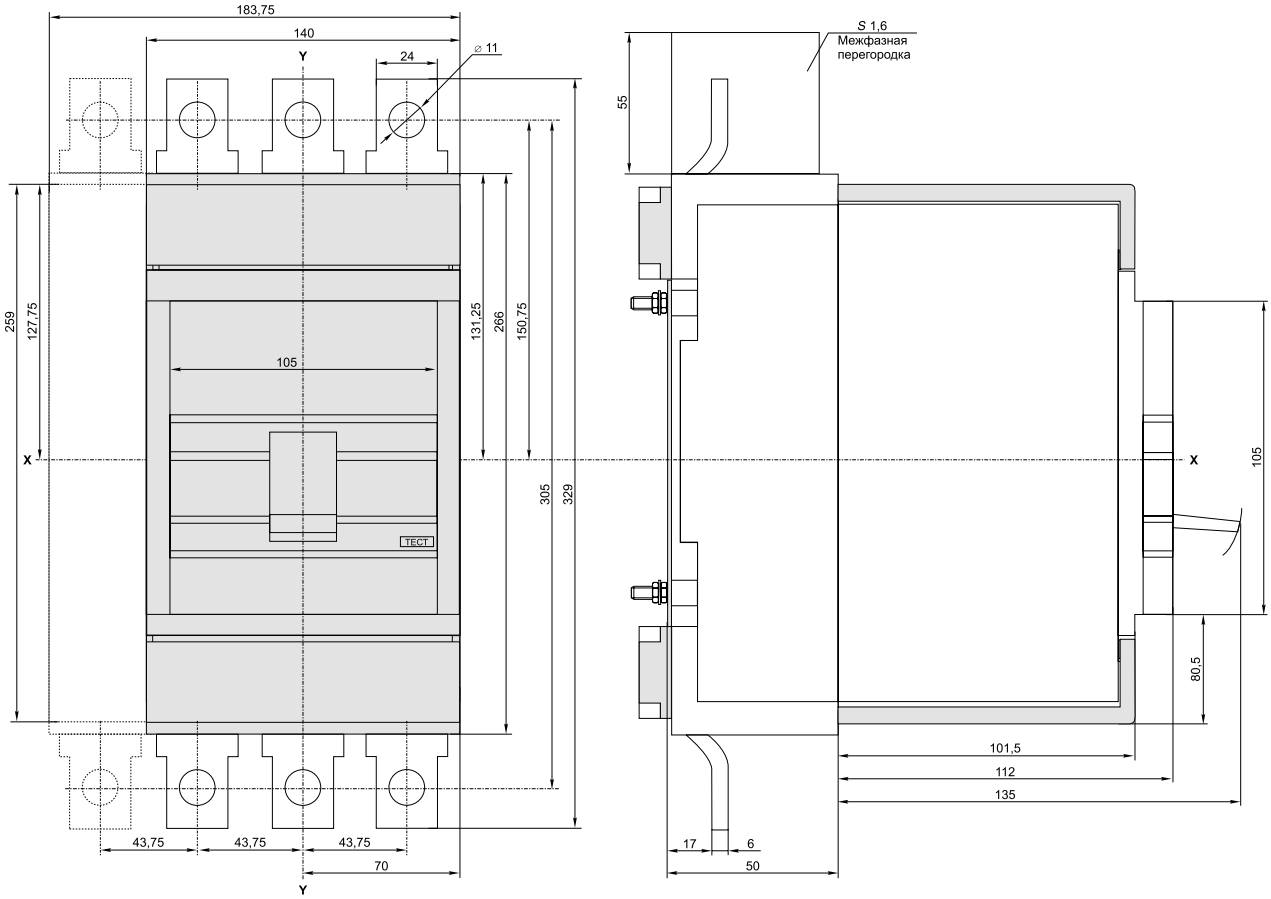

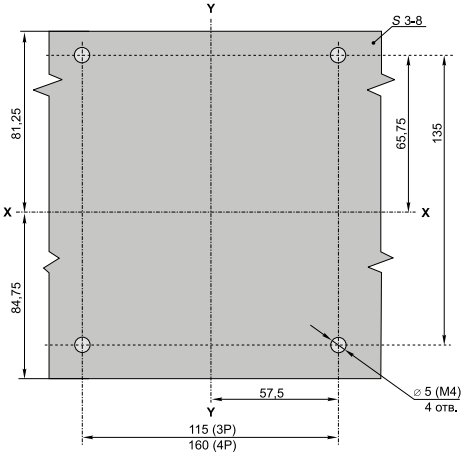

Шаблон для разметки панели

ВА88-37 с втычными панелями заднего резьбового присоединения ПМ1/Р-37

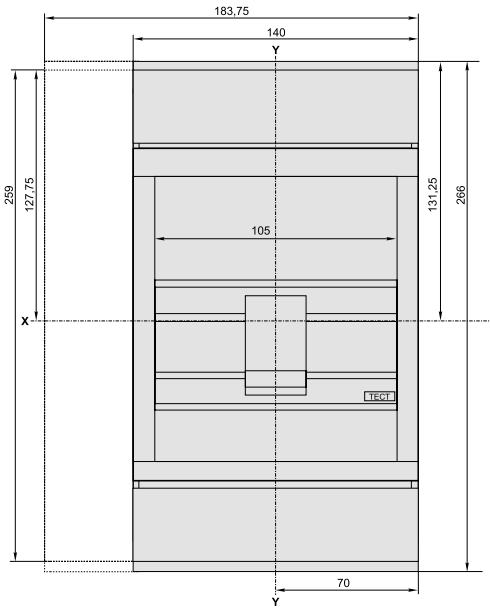

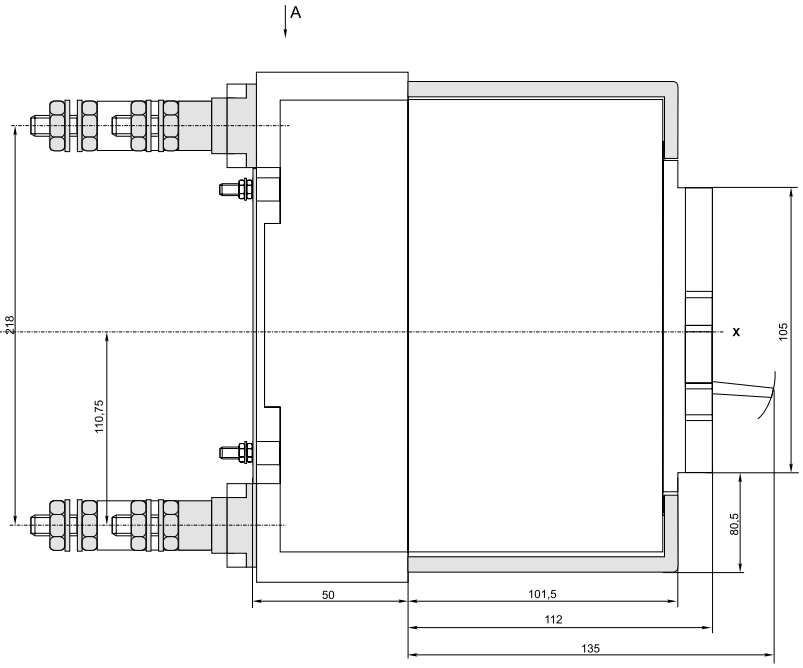

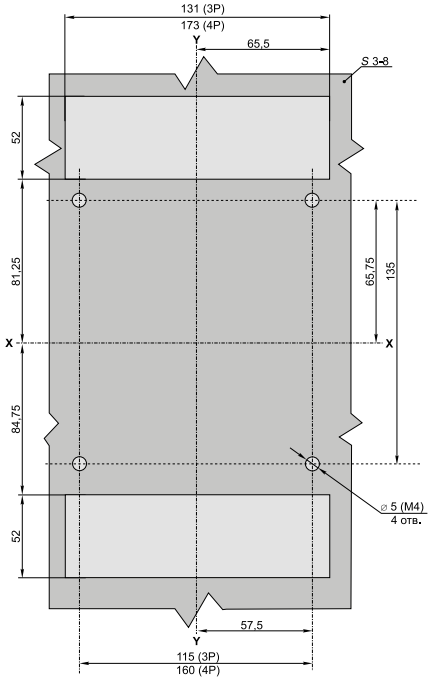

Шаблон для разметки панели

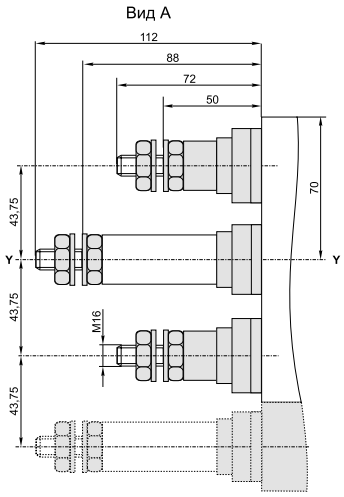

ВА88-37 с выдвижными панелями переднего присоединения ПМ2/Р-37

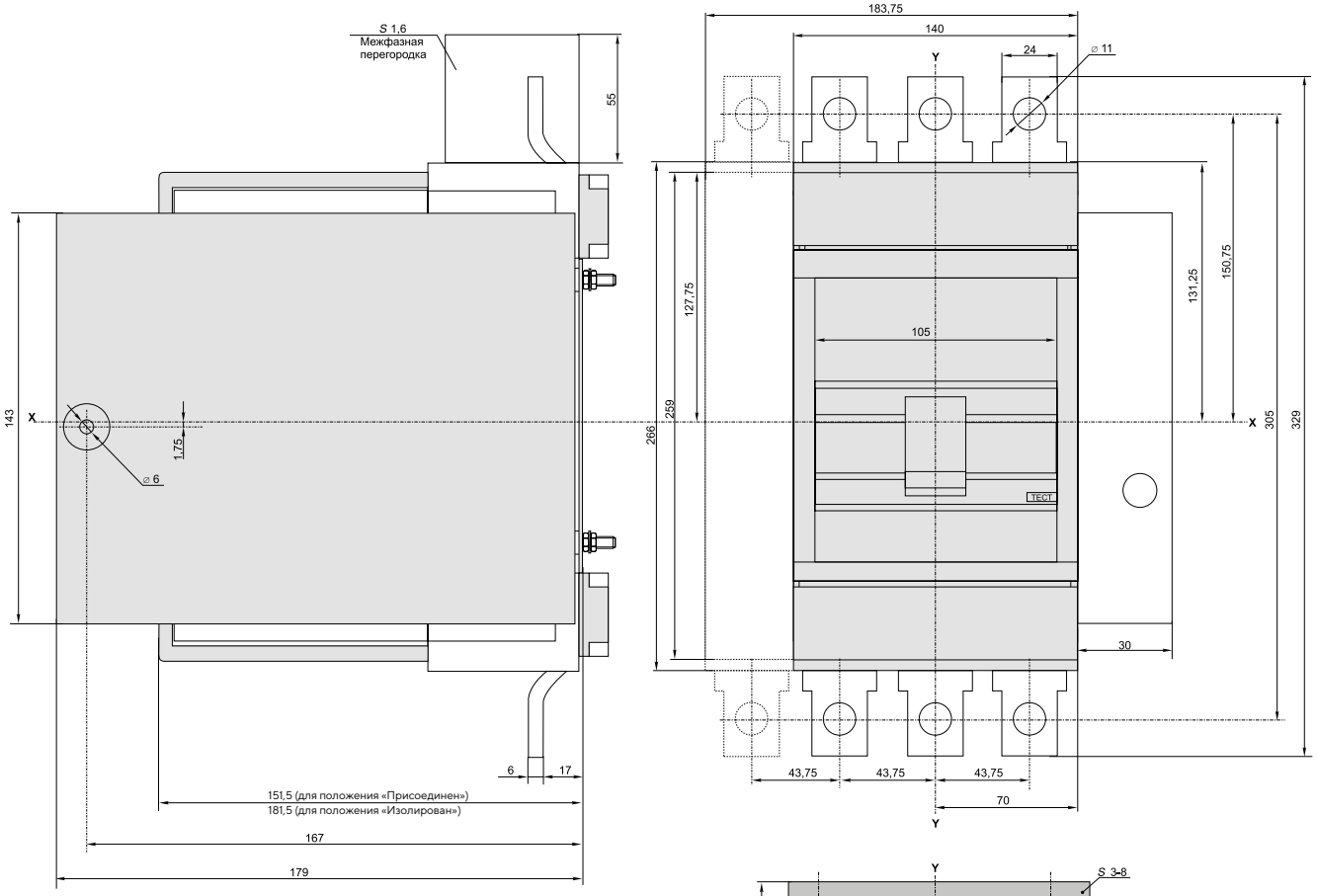

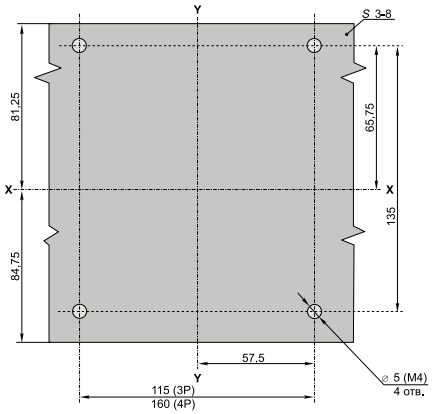

Шаблон для разметки панели

ВА88-37 с выдвижными панелями заднего резьбового присоединения ПМ2/Р-37

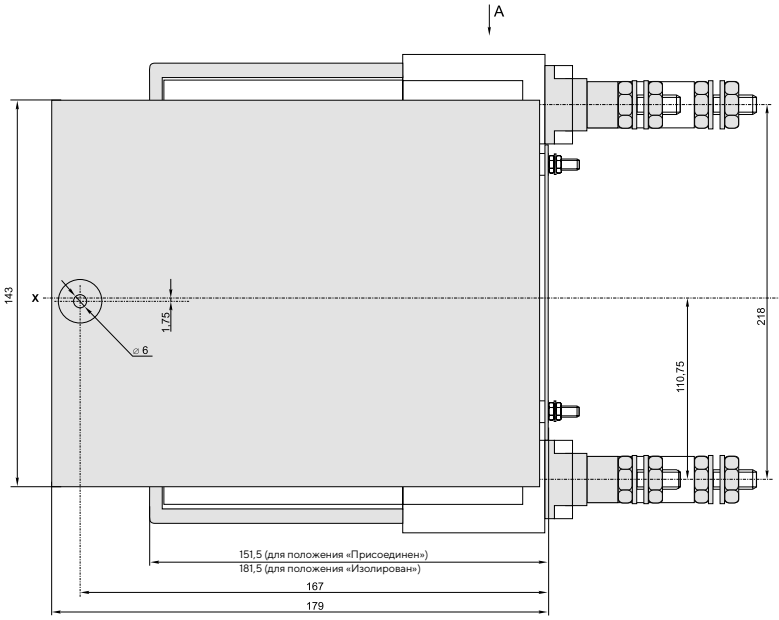

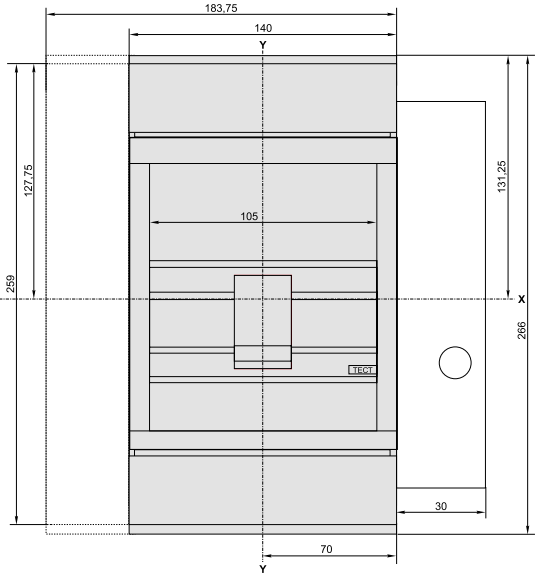

Вид А

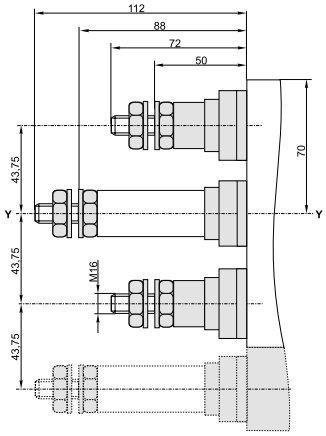

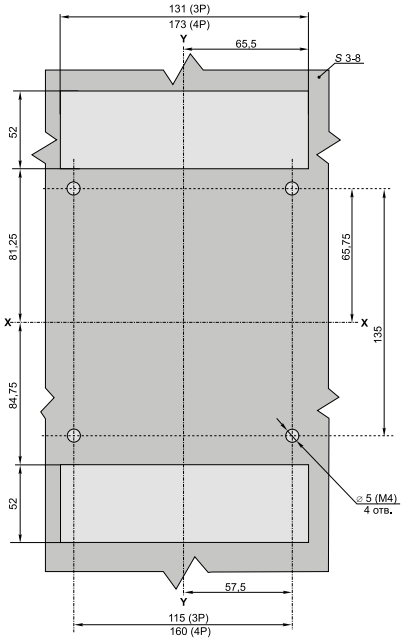

Шаблон для разметки панели

ВА88-40

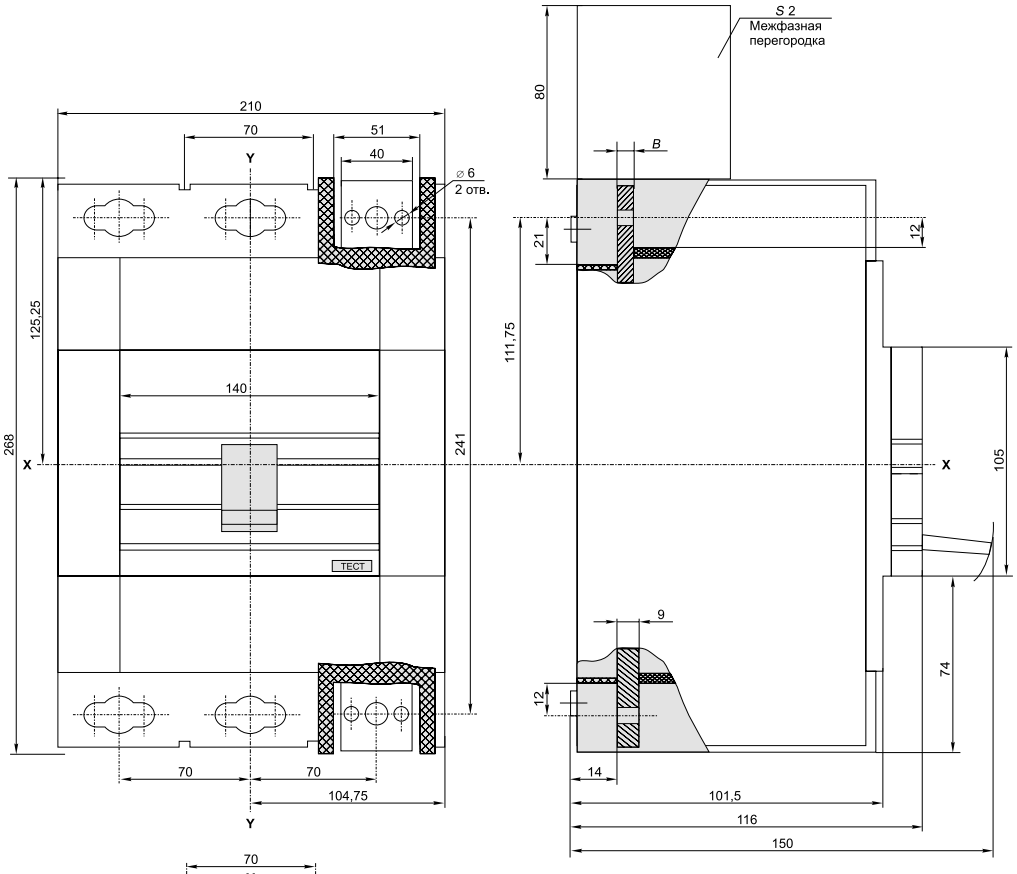

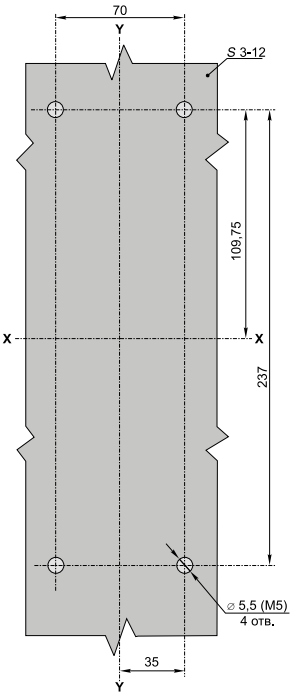

Шаблон для разметки панели

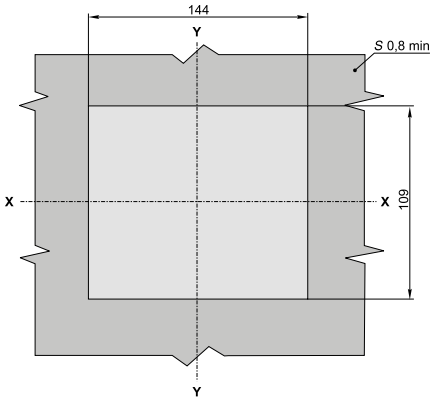

Шаблон для разметки двери

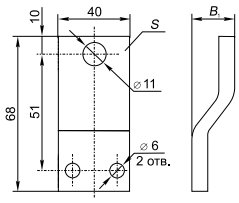

Наконечник-переходник

Номинальный ток I_n, А	Размеры, мм		
	B	B_1	S
400	7	20	7
500	7	20	7
630	8	22	8
800	9	24	9

ВА88-40 с ручным поворотным приводом ПРП-40

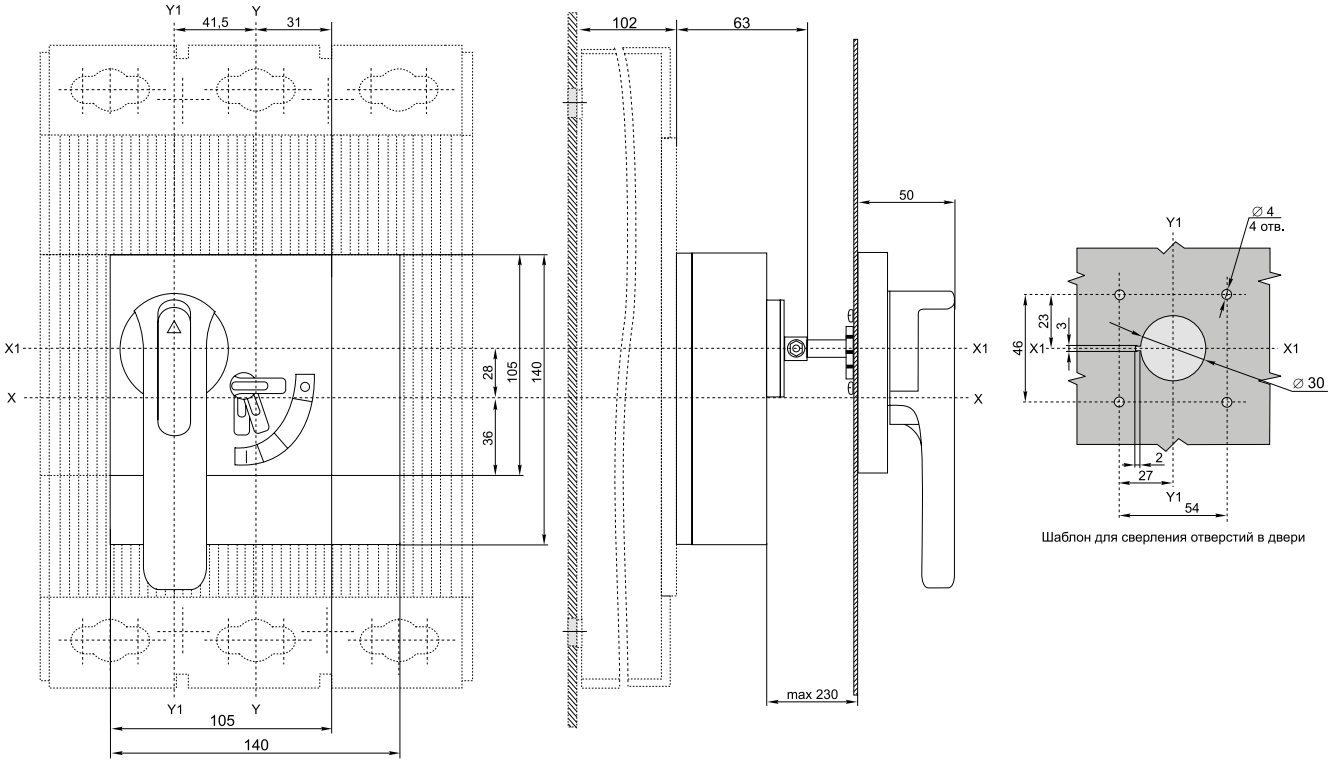

ВА88-40 с электроприводом ЭП-40

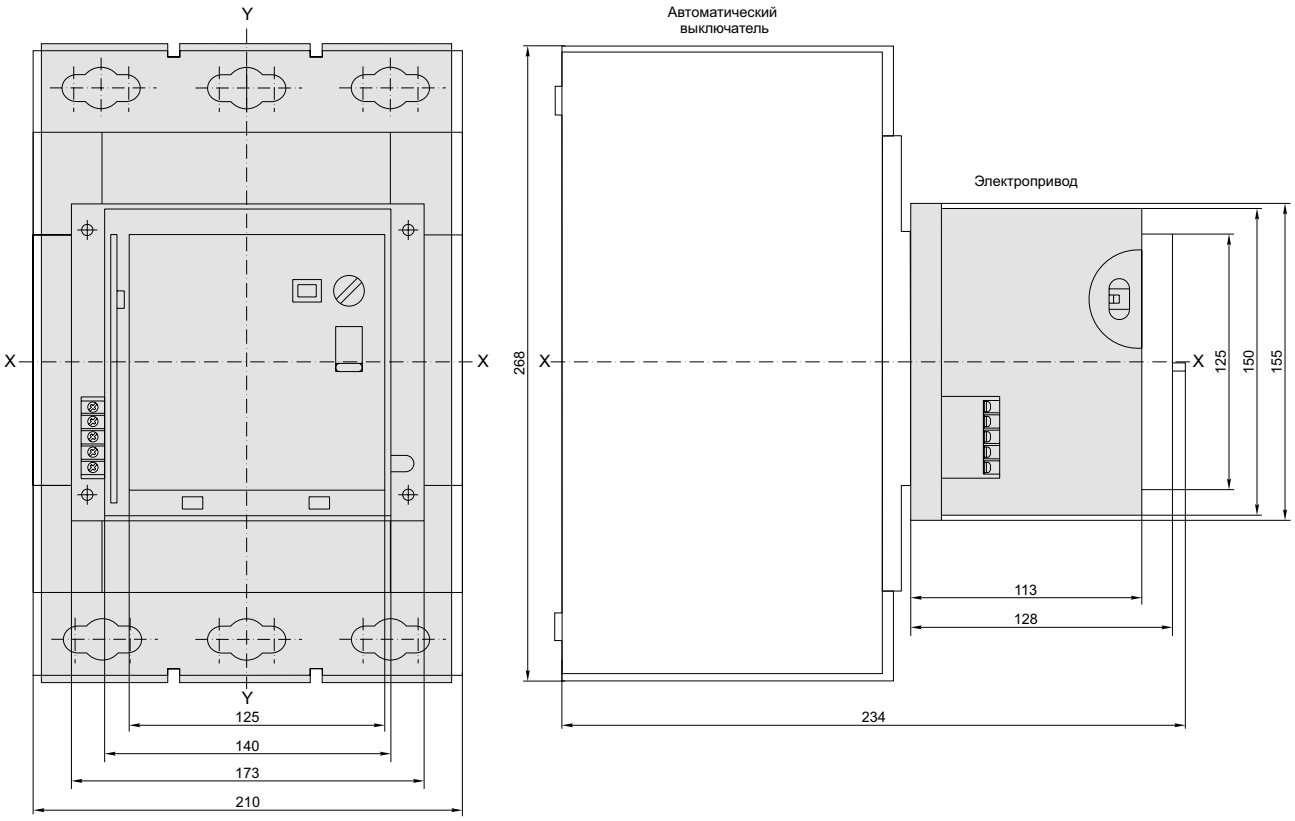

ВА88-40 с выдвижными панелями переднего присоединения ПМ2/П-40

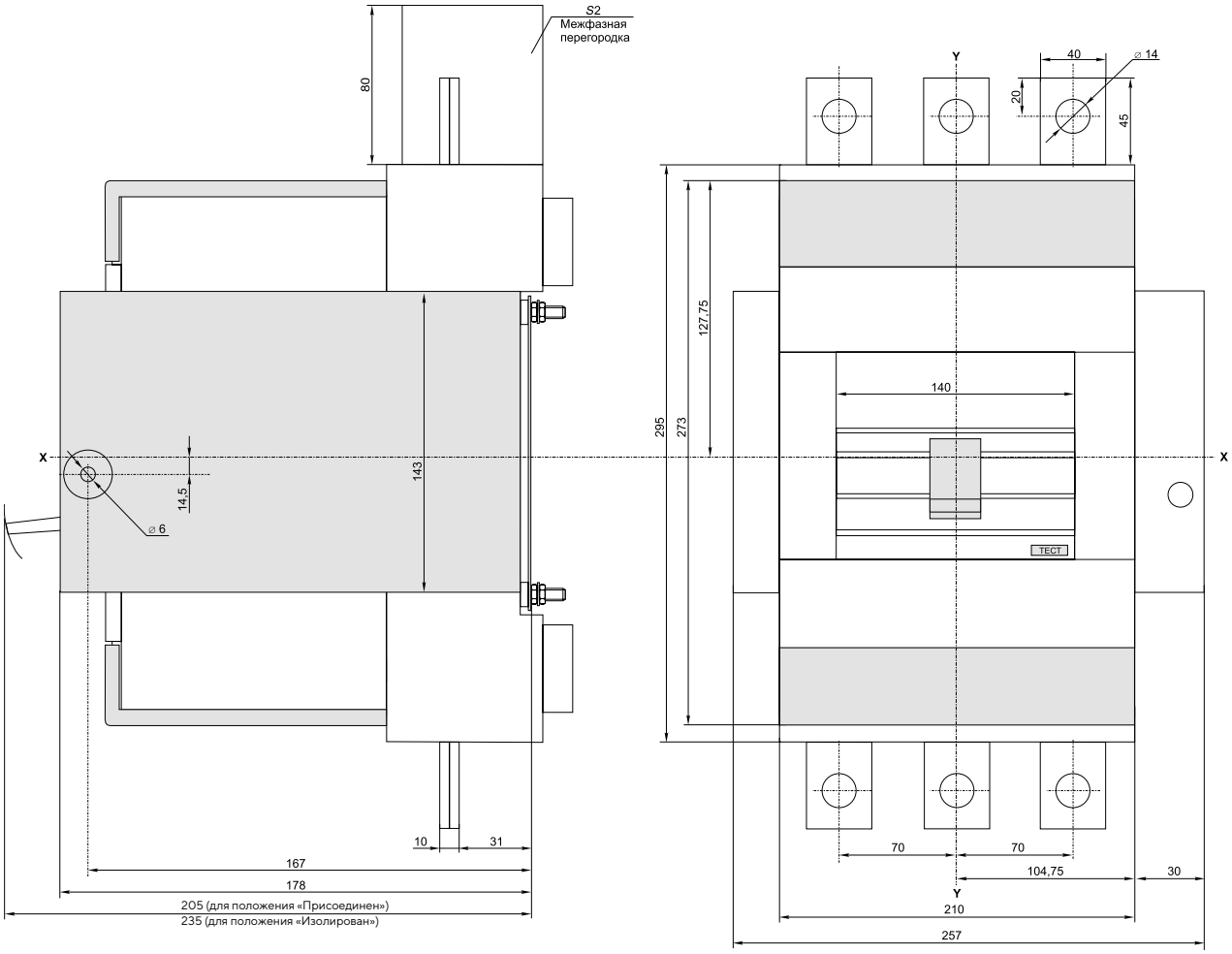

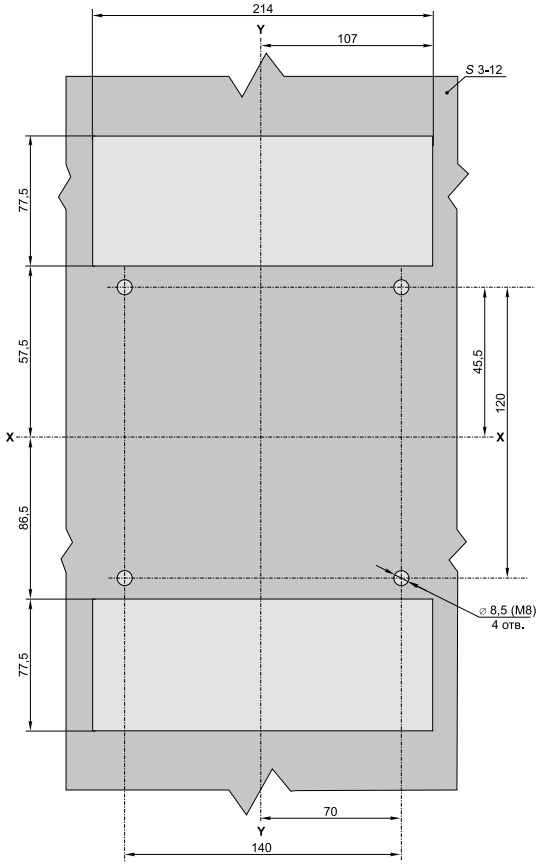

Шаблон для разметки панели

ВА88-40 с выдвижными панелями заднего присоединения к вертикальным шинам ПМ2/В-40

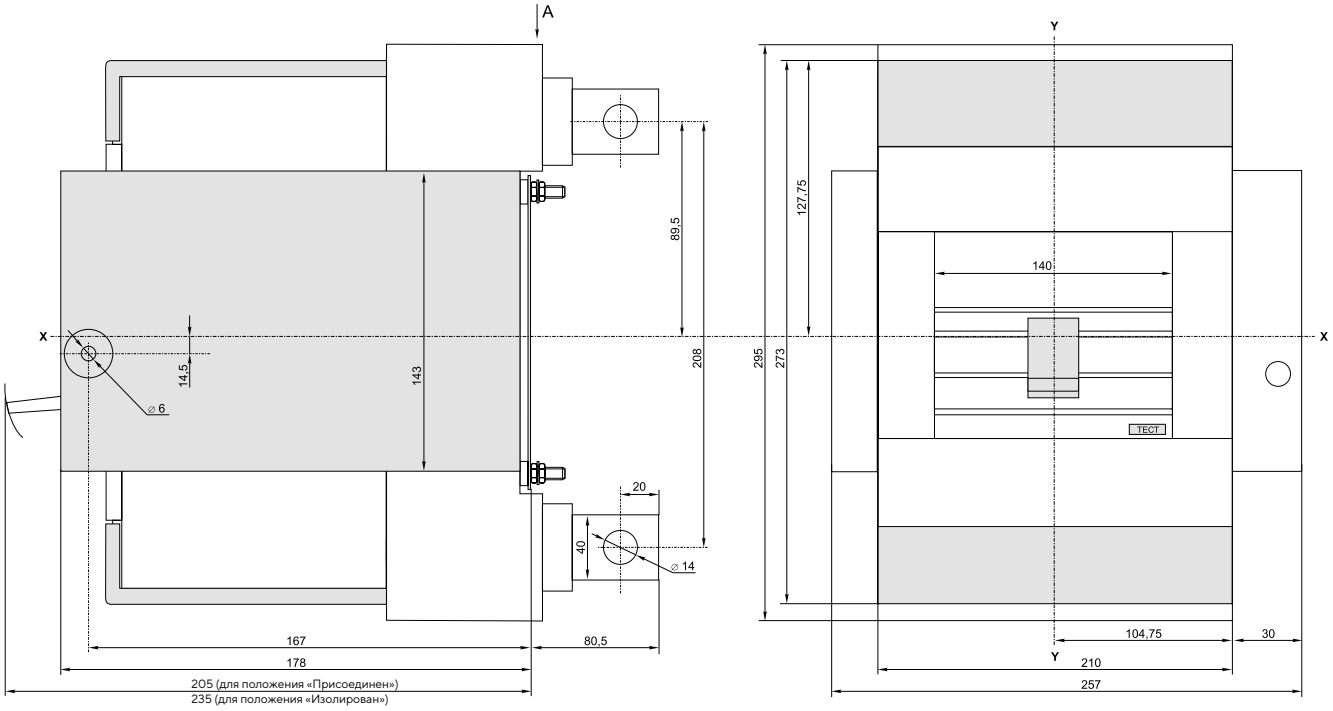

Вид А

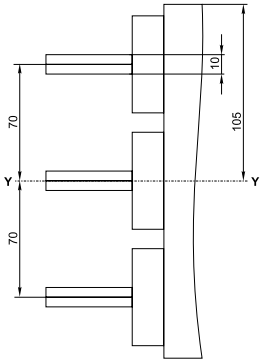

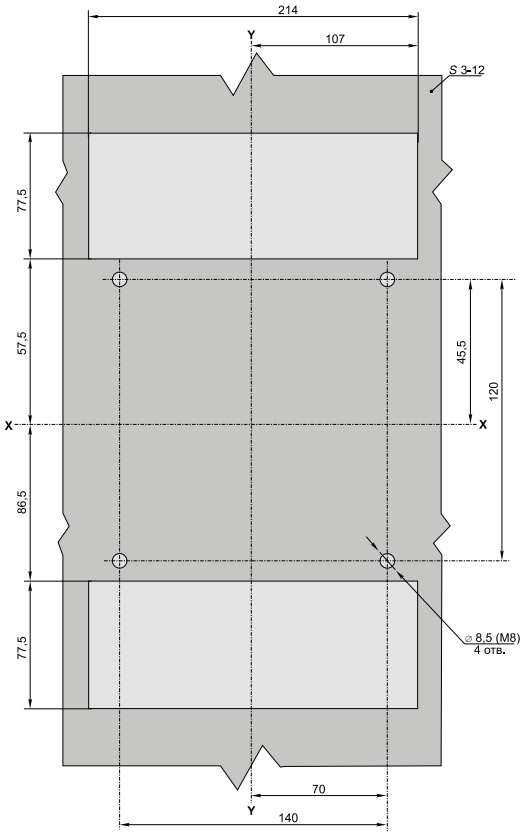

Шаблон для разметки панели

ВА88-43

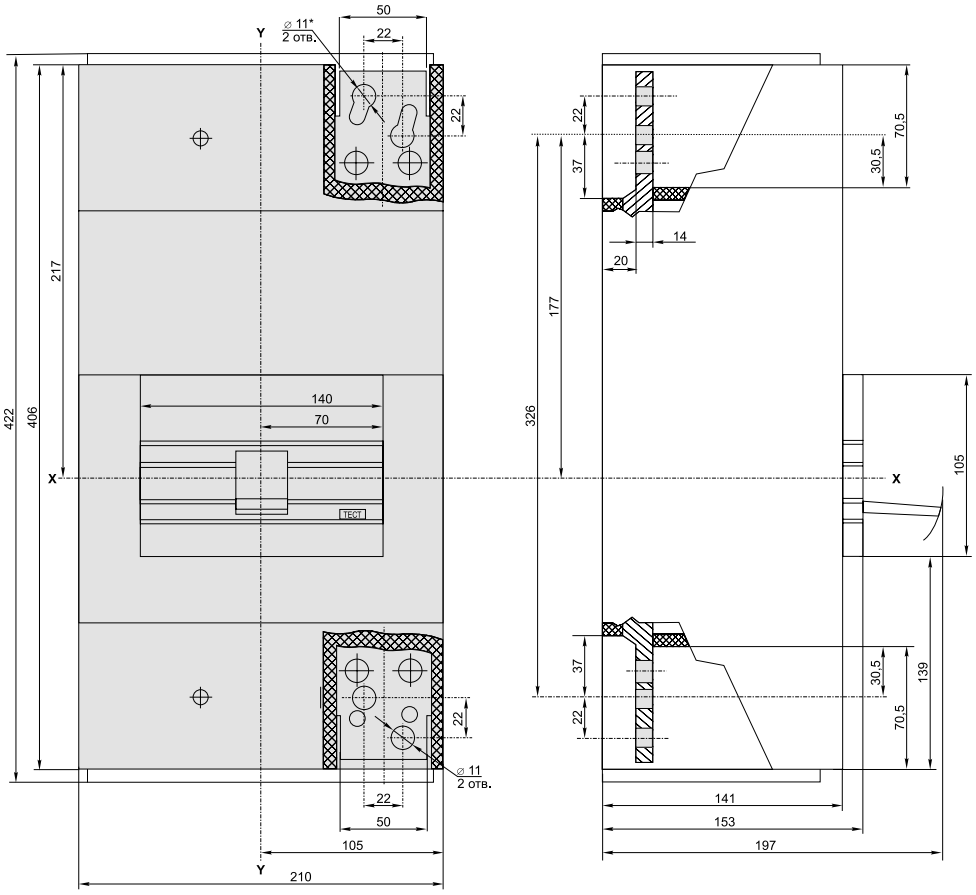

*Отверстия предназначены для крепления наконечника-переходника

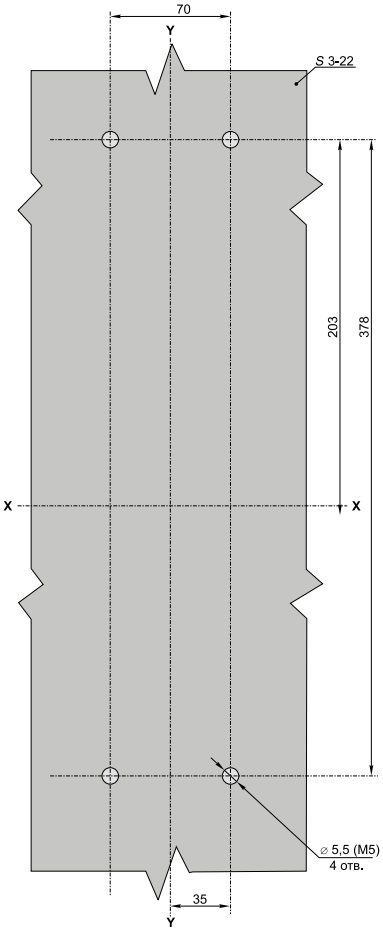

Шаблон для разметки панели

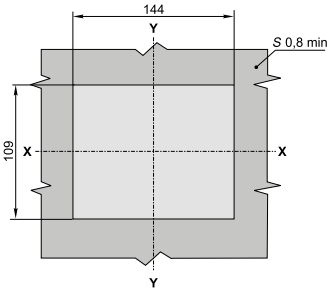

Шаблон для разметки двери

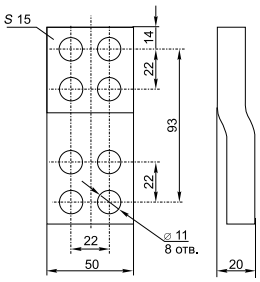

Наконечник-переходник

ВА88-43 с электроприводом ЭП-43

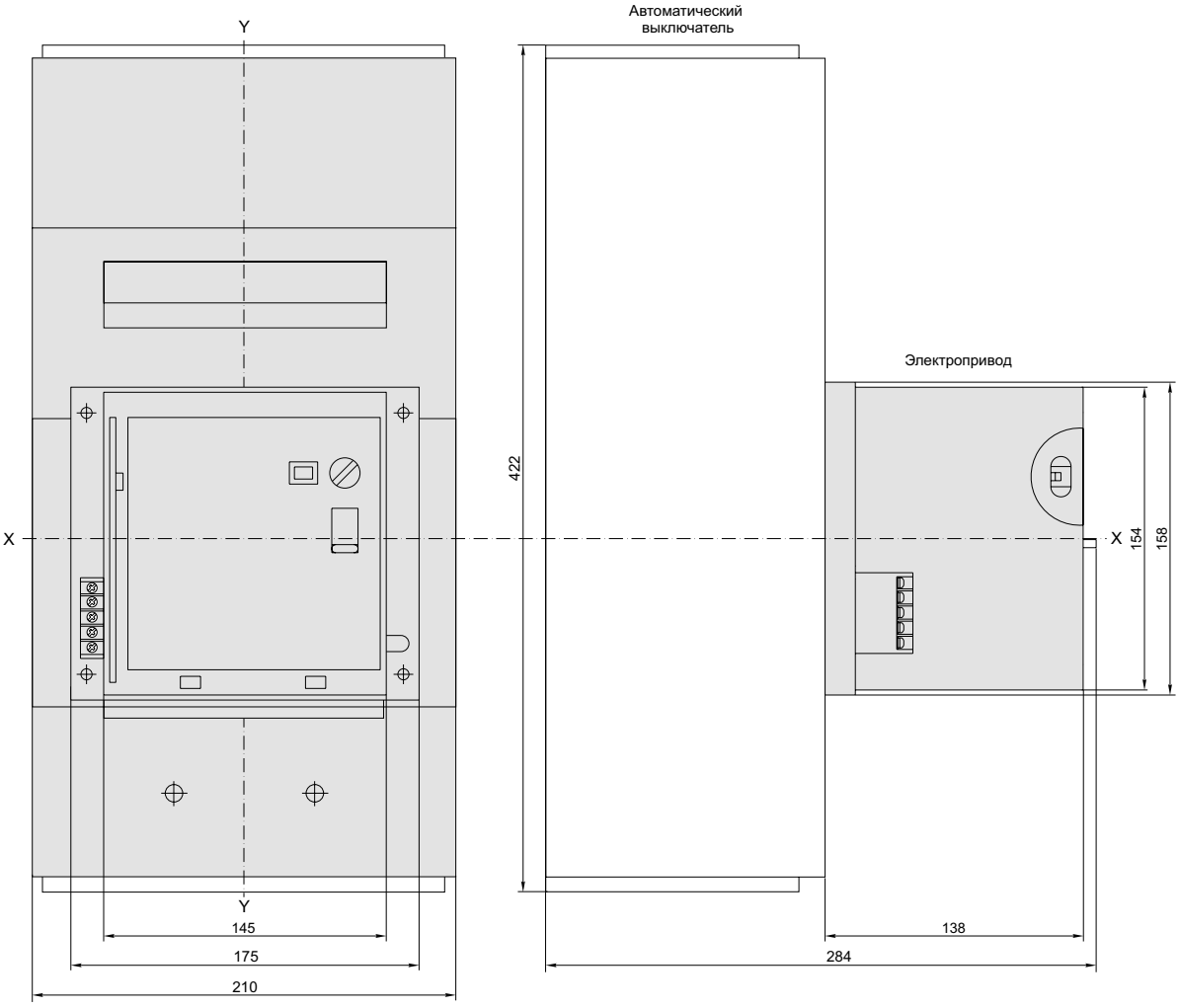

ВА88-43 с выдвижными панелями переднего присоединения ПМ2/П-43

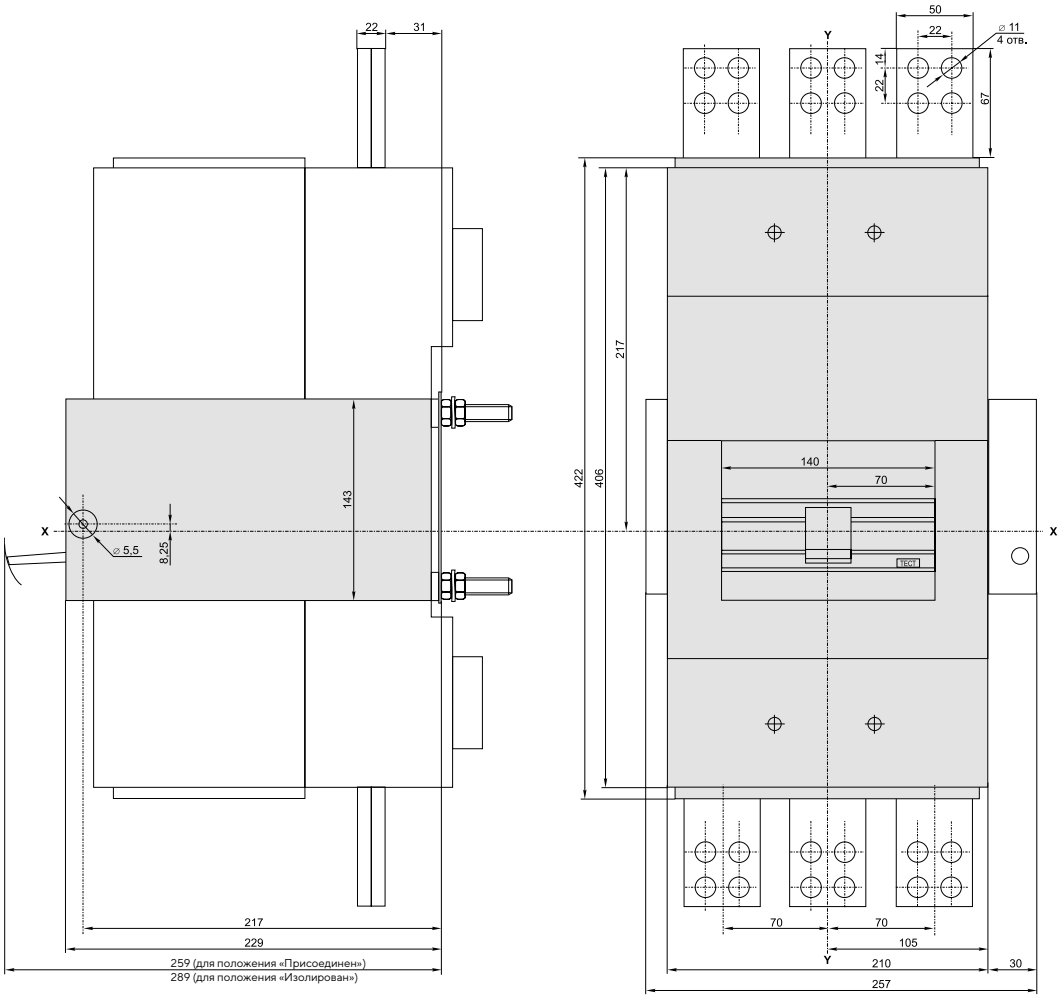

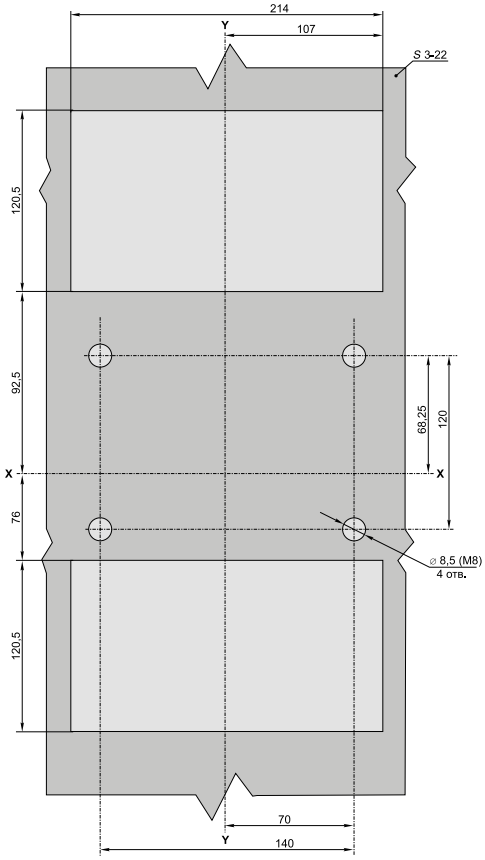

Шаблон для разметки панели

ВА88-43 с выдвижными панелями заднего присоединения к вертикальным шинам ПМ2/В-43

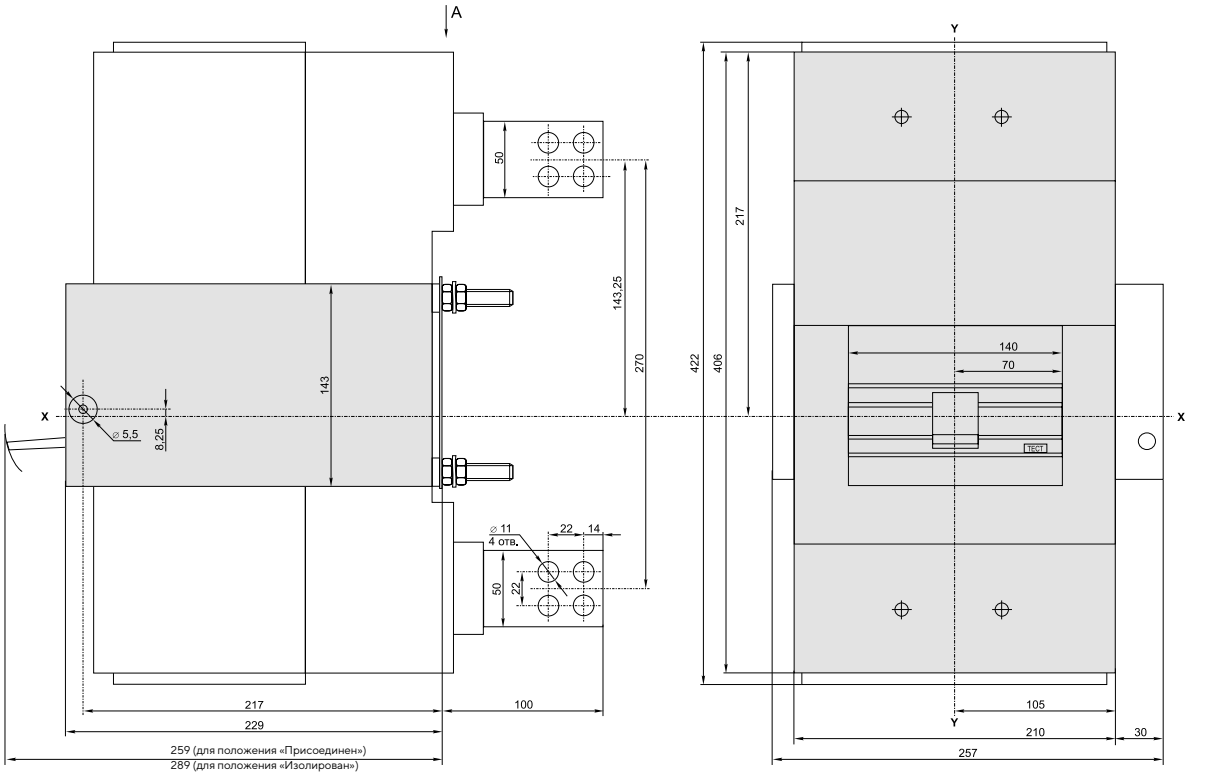

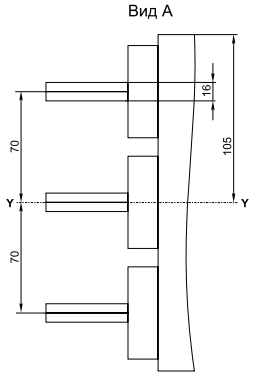

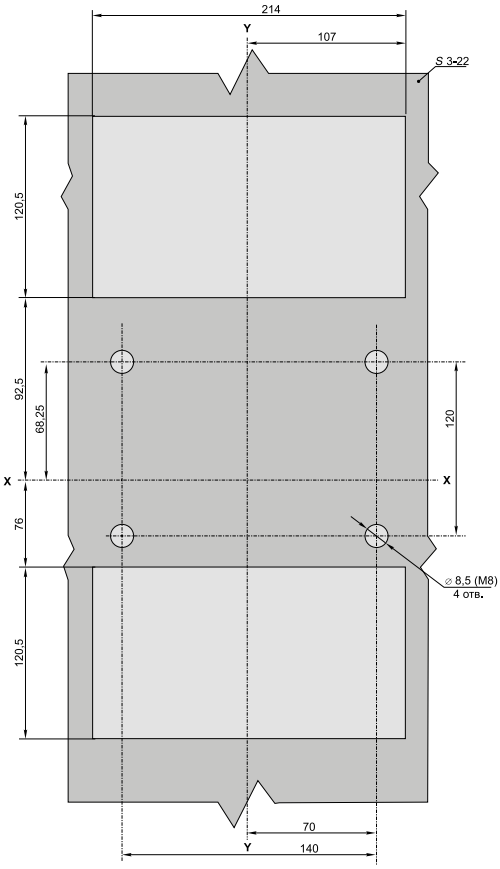

Шаблон для разметки панели

СИЛОВЫЕ АВТОМАТИЧЕСКИЕ ВЫКЛЮЧАТЕЛИ ВА44

Предназначены для проведения тока в нормальном режиме и отключения тока при коротких замыканиях, перегрузке, недопустимых снижениях напряжения, а также для оперативных включений и отключений участков электрических цепей и рассчитаны на эксплуатацию в электроустановках с номинальным рабочим напряжением до 400 В и на номинальные токи от 25 до 630 А.

Преимущества

- Простая самостоятельная установка дополнительных устройств (универсальны с ВА88).
- Аварийный контакт.
- Дополнительный контакт.
- Независимый расцепитель.
- Расцепитель минимального напряжения.
- Уменьшенные габариты.
- Установка на DIN-рейку при помощи специальной скобы.
- 5 лет гарантии.

Особенности конструкции

Серебросодержащая контактная группа обеспечивает высокую электропроводность.

Высококачественные дугогасительные камеры способствуют более эффективному гашению электрической дуги.

Высококачественные металлические отсекатели искр и отвода газа.

Совместимость дополнительных устройств с ВА88.

Маркировка, нанесенная методом тампопечати непосредственно на корпус аппарата, сохраняет данные об устройстве более длительное время.

Технические характеристики

Наименование		ВА44-33		ВА44-35	ВА44-37	ВА44-39
Максимальный номинальный ток (базовый габарит) I_{nm}, А		160		250	400	630
Расцепитель сверхтоков		Тепловой и электромагнитный				
Номинальный ток (уставка теплового расцепителя) I_n, А		25; 32; 40	50; 63; 80; 100; 125; 160	200; 250	250; 315; 400	400; 500; 630
Уставка электромагнитного расцепителя I_m, А		500	$10I_n$	$10I_n$	$10I_n$	$10I_n$
Номинальная предельная наибольшая отключающая способность I_{cs} при 400 В, кА		15		25	36	36
Номинальная рабочая наибольшая отключающая способность I_{cu} при 400 В, кА		9		12,5	18	18
Механическая износостойкость, циклов В-О, не менее		8500		8500	7000	5000
Электрическая износостойкость, циклов В-О, не менее		2500		2000	2000	2000
Исполнение		Стационарное		Стационарное	Стационарное	Стационарное
Присоединение внешних проводников		Переднее		Переднее	Переднее	Переднее
Климатическое исполнение		УХЛ3		УХЛ3	УХЛ3	УХЛ3
Масса, кг		0,745		1,036	2,9	3,5
Срок службы, лет, не менее		15		15	15	15
Габаритные размеры, мм	Ширина	76,2		103,6	120	140
	Высота	120		139	180	240
	Глубина	79,2		80,6	133,5	135

Автоматические выключатели ВА44

	Наименование	Номинальный ток, А	Количество полюсов, шт.	Номинальная предельная наибольшая отключающая способность I_{cu} при 400 В, кА	Артикул
	ВА44 33 3Р 25А 15кА	25	3	15	SVA4410-3-0025
	ВА44 33 3Р 32А 15кА	32	3	15	SVA4410-3-0032
	ВА44 33 3Р 40А 15кА	40	3	15	SVA4410-3-0040
	ВА44 33 3Р 50А 15кА	50	3	15	SVA4410-3-0050
	ВА44 33 3Р 63А 15кА	63	3	15	SVA4410-3-0063
	ВА44 33 3Р 80А 15кА	80	3	15	SVA4410-3-0080
	ВА44 33 3Р 100А 15кА	100	3	15	SVA4410-3-0100
	ВА44 33 3Р 125А 15кА	125	3	15	SVA4410-3-0125
	ВА44 33 3Р 160А 15кА	160	3	15	SVA4410-3-0160
	ВА44 35 3Р 200А 25кА	200	3	25	SVA4410-3-0200
	ВА44 35 3Р 250А 25кА	250	3	25	SVA4410-3-0250
	ВА44-37 3Р 250А 35кА	250	3	35	SVA4410-3-0250-35
	ВА44-37 3Р 315А 35кА	315	3	35	SVA4410-3-0315-35
	ВА44-37 3Р 400А 35кА	400	3	35	SVA4410-3-0400-35
	ВА44-39 3Р 400А 35кА	400	3	35	SVT50-3-0400-35
	ВА44-39 3Р 500А 35кА	500	3	35	SVT50-3-0500-35
	ВА44-39 3Р 630А 35кА	630	3	35	SVT50-3-0630-35

Габаритные и установочные размеры

ВА44-33

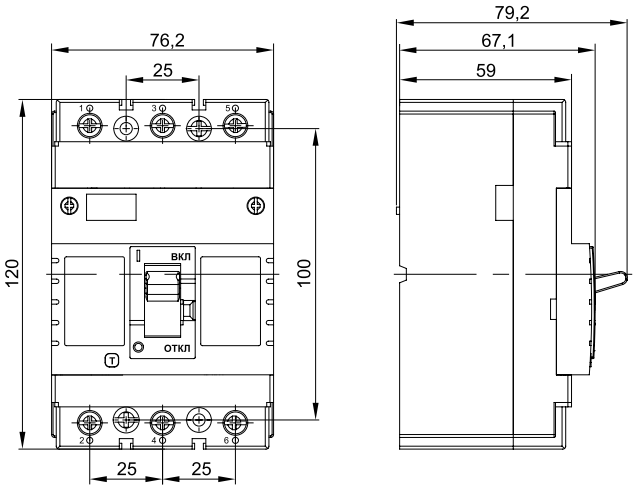

ВА44-35

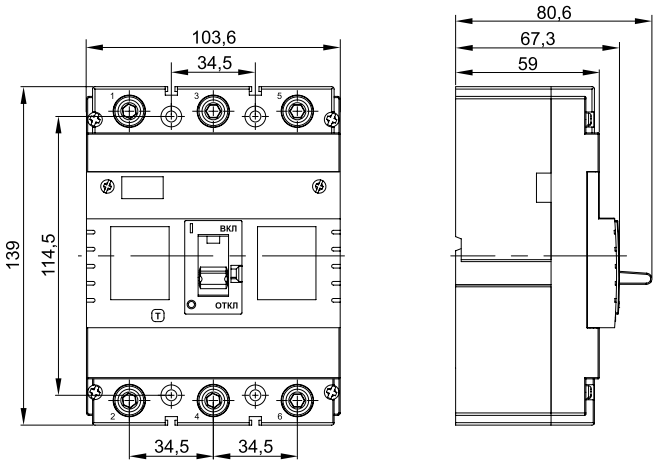

ВА44-37

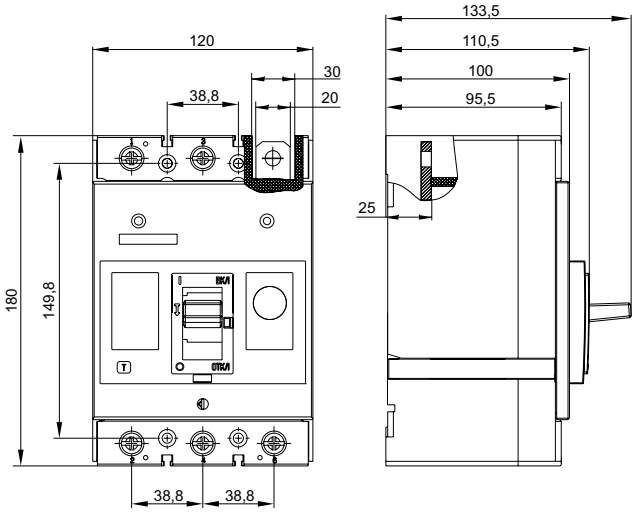

ВА44-39

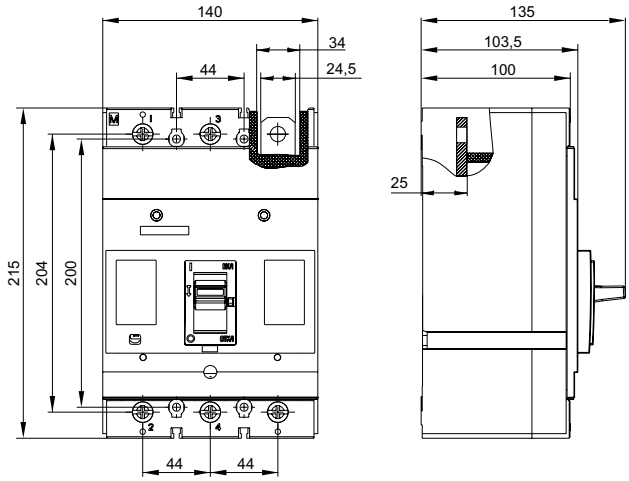

ПЛАВКИЕ ВСТАВКИ (ПРЕДОХРАНИТЕЛИ) ППНИ

Плавкие вставки серии ППНИ типа gG общего применения предназначены для защиты промышленных электроустановок и кабельных линий от перегрузки и короткого замыкания и выпускаются на номинальные токи от 2 до 630 А.

Используются в однофазных и трехфазных сетях напряжением до 660 В частоты 50 Гц.

Области применения предохранителей ППНИ: вводно-распределительные устройства (ВРУ); шкафы и пункты распределительные (ШРС, ШР, ПР); оборудование трансформаторных подстанций (ЩО); шкафы низкого напряжения (ШР-НН); шкафы и ящики управления.
Соответствуют требованиям ГОСТ Р 50339.0, 50339.2.

Преимущества

- Широкий ассортиментный ряд предохранителей ППНИ, включающий в себя плавкие вставки в 6 габаритах с номинальными токами от 2 до 630 А.
- Высокая стойкость основания держателя (изолятора) к механическим воздействиям благодаря исполнению из армированной термореактивной пластмассы.
- Защита от перегрузок благодаря функции токо-ограничения, позволяющей снизить ожидаемый ток короткого замыкания в несколько раз.
- Оптимальные значения потерь мощности вследствие особой конструкции, технологии изготовления и качества применяемых материалов в предохранителях ППНИ.
- Широкий диапазон рабочих температур от –60 до +50 °С позволяет применять предохранители ППНИ в разных климатических поясах.
- Высокая отключающая способность: при 660 В – 50 кА, а при 500 В – 120 кА.
- Предохранители ППНИ типа gG обеспечивают комплексную защиту электроустановок от токов короткого замыкания и перегрузок.
- Конструкция, технические параметры, габаритные и установочные размеры плавких вставок и держателей ППНИ соответствуют современным стандартам МЭК и ГОСТ и могут заменять собой аналогичные устройства российского и импортного производства.

Руководство по выбору

Параметр		Габарит 00С	Габарит 00	Габарит 0	Габарит 1	Габарит 2	Габарит 3
Номинальный ток плавкой вставки I_n, А	2	+	+	+			
	4	+	+	+			
	6	+	+	+			
	8	+	+	+			
	10	+	+	+			
	12	+	+	+			
	16	+	+	+			
	20	+	+	+			
	25	+	+	+			
	32	+	+	+			
	40	+	+	+	+	+	
	50	+	+	+	+	+	
	63	+	+	+	+	+	
	80	+	+	+	+	+	
	100	+	+	+	+	+	+
	125	+	+	+	+	+	+
	160	+	+	+	+	+	+
	200				+	+	+
	250				+	+	+
	315					+	+
	355					+	+
	400					+	+
	500						+
	630						+
Тип плавкой вставки		ППНИ-33, габарит 00С	ППНИ-33, габарит 00	ППНИ-33, габарит 0	ППНИ-35, габарит 1	ППНИ-37, габарит 2	ППНИ-39, габарит 3
Тип держателя предохранителя		ДП-33, габарит 00	ДП-33, габарит 00	ДП-33, габарит 0	ДП-35, габарит 1	ДП-37, габарит 2	ДП-39, габарит 3
Рукоятка съема плавких вставок		РС-1					

Особенности конструкции

Контакты предохранителя и держателя выполнены из электротехнической меди с гальваническим покрытием сплавом олово-висмут, что предотвращает их окисление в процессе эксплуатации.

Основание держателя (изолятор) выполнено из армированной термореактивной пластмассы, стойкой к коррозии, механическим воздействиям, перепадам температуры и динамическим ударам, возникающим при коротких замыканиях до 120 кА.

Контакты плавкой вставки выполнены в форме ножа (заострены), что позволяет их устанавливать в держатели с меньшими усилиями.

Все габариты плавких вставок ППНИ удобно устанавливать или демонтировать универсальной рукояткой съема РС-1, изоляция которой выдерживает напряжение до 1000 В.

Для быстрого и эффективного гашения дуги корпус плавкой вставки наполнен кварцевым песком высокой химической очистки.

Плавкий элемент выполнен из фосфористой бронзы (сплав меди с цинком с добавлением фосфора) и надежно соединен точечной сваркой с выводами предохранителя.

В конструкции плавкой вставки есть специальный индикатор, выполненный в виде выдвижного штока, который позволяет визуально определять сработавшие предохранители.

Плавкие вставки ППНИ

	Наименование	Номинальный ток, А	Кол-во в упаковке, шт.	Артикул
	ППНИ-33, габ. 00С, 4 А	4	3	DPP11-004
	ППНИ-33, габ. 00С, 6 А	6	3	DPP11-006
	ППНИ-33, габ. 00С, 8 А	8	3	DPP11-008
	ППНИ-33, габ. 00С, 10 А	10	3	DPP11-010
	ППНИ-33, габ. 00С, 16 А	16	3	DPP11-016
	ППНИ-33, габ. 00С, 20 А	20	3	DPP11-020
	ППНИ-33, габ. 00С, 25 А	25	3	DPP11-025
	ППНИ-33, габ. 00С, 32 А	32	3	DPP11-032
	ППНИ-33, габ. 00С, 40 А	40	3	DPP11-040
	ППНИ-33, габ. 00С, 50 А	50	3	DPP11-050
	ППНИ-33, габ. 00С, 63 А	63	3	DPP11-063
	ППНИ-33, габ. 00С, 80 А	80	3	DPP11-080
	ППНИ-33, габ. 00С, 100 А	100	3	DPP11-100
	ППНИ-33, габ. 00С, 125 А	125	3	DPP11-125
	ППНИ-33, габ. 00С, 160 А	160	3	DPP11-160
	ППНИ-33, габ. 00, 2 А	2	3	DPP10-002
	ППНИ-33, габ. 00, 4 А	4	3	DPP10-004
	ППНИ-33, габ. 00, 6 А	6	3	DPP10-006
	ППНИ-33, габ. 00, 8 А	8	3	DPP10-008
	ППНИ-33, габ. 00, 10 А	10	3	DPP10-010
	ППНИ-33, габ. 00, 12 А	12	3	DPP10-012
	ППНИ-33, габ. 00, 16 А	16	3	DPP10-016
	ППНИ-33, габ. 00, 20 А	20	3	DPP10-020
	ППНИ-33, габ. 00, 25 А	25	3	DPP10-025
	ППНИ-33, габ. 00, 32 А	32	3	DPP10-032
	ППНИ-33, габ. 00, 40 А	40	3	DPP10-040
	ППНИ-33, габ. 00, 50 А	50	3	DPP10-050
	ППНИ-33, габ. 00, 63 А	63	3	DPP10-063
	ППНИ-33, габ. 00, 80 А	80	3	DPP10-080
	ППНИ-33, габ. 00, 100 А	100	3	DPP10-100
	ППНИ-33, габ. 00, 125 А	125	3	DPP10-125
	ППНИ-33, габ. 00, 160 А	160	3	DPP10-160
	ППНИ-33, габ. 0, 6 А	6	3	DPP20-006
	ППНИ-33, габ. 0, 10 А	10	3	DPP20-010
	ППНИ-33, габ. 0, 16 А	16	3	DPP20-016
	ППНИ-33, габ. 0, 20 А	20	3	DPP20-020
	ППНИ-33, габ. 0, 25 А	25	3	DPP20-025
	ППНИ-33, габ. 0, 32 А	32	3	DPP20-032
	ППНИ-33, габ. 0, 40 А	40	3	DPP20-040
	ППНИ-33, габ. 0, 50 А	50	3	DPP20-050
	ППНИ-33, габ. 0, 63 А	63	3	DPP20-063
	ППНИ-33, габ. 0, 80 А	80	3	DPP20-080
	ППНИ-33, габ. 0, 100 А	100	3	DPP20-100
	ППНИ-33, габ. 0, 125 А	125	3	DPP20-125
	ППНИ-33, габ. 0, 160 А	160	3	DPP20-160

Окончание таблицы см. на стр. 186

Начало таблицы см. на стр. 185

	Наименование	Номинальный ток, А	Кол-во в упаковке, шт.	Артикул
	ППНИ-35, габ. 1, 40 А	40	3	DPP30-040
	ППНИ-35, габ. 1, 50 А	50	3	DPP30-050
	ППНИ-35, габ. 1, 63 А	63	3	DPP30-063
	ППНИ-35, габ. 1, 80 А	80	3	DPP30-080
	ППНИ-35, габ. 1, 100 А	100	3	DPP30-100
	ППНИ-35, габ. 1, 125 А	125	3	DPP30-125
	ППНИ-35, габ. 1, 160 А	160	3	DPP30-160
	ППНИ-35, габ. 1, 200 А	200	3	DPP30-200
	ППНИ-35, габ. 1, 250 А	250	3	DPP30-250
	ППНИ-37, габ. 2, 40 А	40	1	DPP40-040
	ППНИ-37, габ. 2, 50 А	50	1	DPP40-050
	ППНИ-37, габ. 2, 63 А	63	1	DPP40-063
	ППНИ-37, габ. 2, 80 А	80	1	DPP40-080
	ППНИ-37, габ. 2, 100 А	100	1	DPP40-100
	ППНИ-37, габ. 2, 125 А	125	1	DPP40-125
	ППНИ-37, габ. 2, 160 А	160	1	DPP40-160
	ППНИ-37, габ. 2, 200 А	200	1	DPP40-200
	ППНИ-37, габ. 2, 250 А	250	1	DPP40-250
	ППНИ-37, габ. 2, 315 А	315	1	DPP40-315
	ППНИ-37, габ. 2, 355 А	355	1	DPP40-355
	ППНИ-37, габ. 2, 400 А	400	1	DPP40-400
	ППНИ-39, габ. 3, 100 А	100	1	DPP50-100
	ППНИ-39, габ. 3, 125 А	125	1	DPP50-125
	ППНИ-39, габ. 3, 160 А	160	1	DPP50-160
	ППНИ-39, габ. 3, 200 А	200	1	DPP50-200
	ППНИ-39, габ. 3, 250 А	250	1	DPP50-250
	ППНИ-39, габ. 3, 315 А	315	1	DPP50-315
	ППНИ-39, габ. 3, 355 А	355	1	DPP50-355
	ППНИ-39, габ. 3, 400 А	400	1	DPP50-400
	ППНИ-39, габ. 3, 500 А	500	1	DPP50-500
	ППНИ-39, габ. 3, 630 А	630	1	DPP50-630

Держатели предохранителей

	Наименование	Номинальный ток, А	Кол-во в упаковке, шт.	Артикул
	ДП-33, габарит 00	160	3	DPP10D-DP-160
	ДП-33, габарит 0	160	3	DPP20D-DP-160
	ДП-35, габарит 1	250	1	DPP30D-DP-250
	ДП-37, габарит 2	400	1	DPP40D-DP-400
	ДП-39, габарит 3	630	1	DPP50D-DP -630

Рукоятки съема

Рукоятки съема РС-1 универсальные предназначены для установки в держатели и демонтажа предохранителей типа ППНИ.

Кроме того, рукоятки РС-1 можно использовать для предохранителей других марок, разработанных в соответствии с ГОСТ Р 50339, IEC 60269.

	Наименование	Номинальный ток, А	Кол-во в упаковке, шт.	Артикул
	РС-1	100	1	DPP00D-RS1

Технические характеристики

Параметр	Значение
Номинальный ток, А	2–630
Типоразмеры	00С, 00, 0, 1, 2, 3
Номинальное напряжение, В~	500, 690
Номинальная частота, Гц	50
Диапазон отключения и категория применения	gG*
Номинальная отключающая способность, кА	50 при 660 В, 120 при 500 В
Диапазон рабочих температур, °С	–60...+50
Степень защиты	IP00
Рабочее положение	Вертикальное или горизонтальное
Указатель срабатывания (индикатор)	Выдвижной шток (боек)
Материал контактов	Медь с гальваническим покрытием сплавом олово-висмут
Стандарты	ГОСТ Р 50339.0-92, ГОСТ Р 50339.2-92

* «g» – защита с отключающей способностью во всем диапазоне от перегрузки и короткого замыкания.
«G» – предохранители общего применения.

Габаритные и установочные размеры

ППНИ-33, габарит 00С, 00, 0

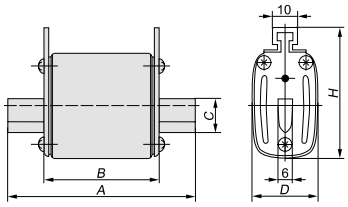

ППНИ-35, 37, 39, габарит 1, 2, 3

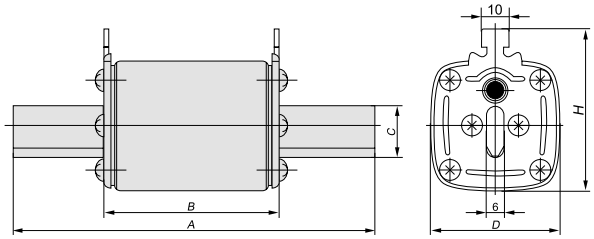

Габарит	Размер ППНИ, мм					Масса, г
	A	*B*	*C*	*D*	*H*	
00С	78	49	15	21	52	118
00	78	49	15	29	57	158
0	125	66	15	29	57	230
1	135	68	20	48	62	383
2	150	68	25	58	71	570
3	150	68	32	67	83,5	766

ДП-33, габарит 00, 0

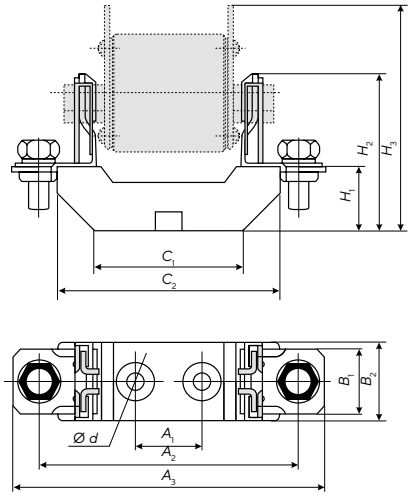

ДП-35, 37, 39, габарит 1, 2, 3

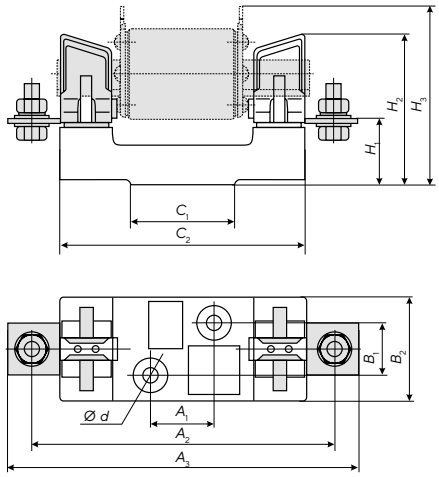

	Размер ДП, мм											Масса, г
	H_1	H_2	H_3	A_1	A_2	A_3	B_1	B_2	C_1	C_2	Ø *d*	
00	24	57	82,5	25	100	120	–	30	58	87	7,5	145
0	37	74	95	25	150	170	–	30	68	130	7,5	323
1	38	85	100	25	173	198	30	55	60	138	10,5	515
2	37	98	108	25	200	225	30	60	60	158	10,5	750
3	37	101	120	25	210	250	30	60	60	158	10,5	872

Рукоятка съема

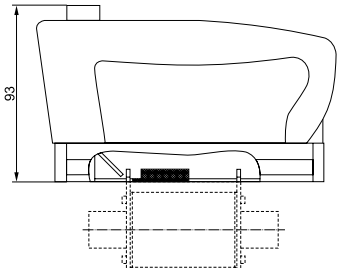

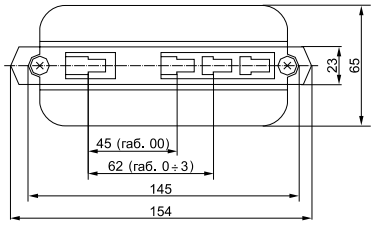

ПРЕДОХРАНИТЕЛИ-ВЫКЛЮЧАТЕЛИ-РАЗЪЕДИНИТЕЛИ (ПВР)

Предназначены для неавтоматической коммутации и защиты от сверхтока цепей переменного тока номинальным напряжением до 690 В и номинальной частоты 50 Гц.

Используются для установки в низковольтные комплектные устройства, такие как ВРУ, жилых, общественных и промышленных зданий, шкафы и пункты распределительные, шкафы и ящики управления, ящики силовые и т. п.

Соответствуют требованиям ГОСТ Р 30011.3.

Рекомендации

- В качестве основы для построения НКУ с использованием устройств ПВР IEK рекомендует корпуса металлические ЩМП, панели ЩО, корпуса ВРУ, КСРМ и ЩРС собственного производства.
- В качестве элементов защиты от сверхтока – плавкие вставки предохранителей ППНИ.

Преимущества

- Компактная и прочная конструкция.
- Корпус, не поддерживающий горение.
- Возможность коммутации под нагрузкой благодаря встроенным дугогасительным камерам.
- Возможность присоединения медных и алюминиевых проводников.
- Возможность установки дополнительного контакта для контроля положения крышки.
- Съемная крышка, обеспечивающая легкий монтаж предохранителей.
- Крепление в форме «ласточкин хвост» для монтажа на шину.

Особенности конструкции

Двойной видимый разрыв цепи повышает безопасность обслуживания электроустановки техническим персоналом.

Корпус устройств ПВР выполнен из прочного самозатухающего ABS-пластика.

Установленный дополнительный контакт сигнализирует о положении съемной крышки.

Встроенные дугогасительные камеры позволяют коммутировать цепь под нагрузкой.

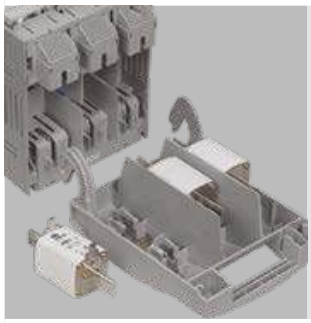

Съемная крышка обеспечивает безопасность работы технического персонала при замене плавких вставок.

Контактные выводы выполнены из высококачественной электротехнической меди с защитным покрытием, что позволяет подключать медные и алюминиевые проводники.

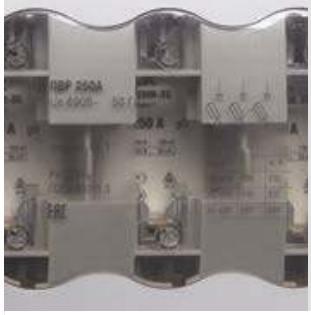

Прозрачное окно в съемной крышке позволяет визуально контролировать состояние плавких вставок.

Предохранители-выключатели-разъединители

	Тип отключения	Наименование	Кол-во полюсов	Условный тепловой ток на открытом воздухе I_{th}, А	Артикул
		Выключатель-разъединитель-предохранитель 160 А	3	160	SRP-10-3-160
		Выключатель-разъединитель-предохранитель 250 А	3	250	SRP-20-3-250
		Выключатель-разъединитель-предохранитель 400 А	3	400	SRP-30-3-400
		Выключатель-разъединитель-предохранитель 630 А	3	630	SRP-40-3-630
		Дополнительный контакт для устройств ПВР	–	–	DK-SRP
	Пофазное отключение	ПВР-1 вертикальный 160А 185 мм с пофазным отключением	3	160	SPR20-3-1-160-185-050
		ПВР-1 вертикальный 160А 185 мм с пофазным отключением с V-обр. коннект.	3	160	SPR20-3-1-160-185-050-V
		ПВР-1 вертикальный 250А 185 мм с пофазным отключением	3	250	SPR20-3-1-250-185-100
		ПВР-1 вертикальный 250А 185 мм с пофазным отключением с V-обр. коннект.	3	250	SPR20-3-1-250-185-100-V

Продолжение таблицы см. на стр. 192

Начало таблицы см. на стр. 191

	Тип отключения	Наименование	Кол-во полюсов	Условный тепловой ток на открытом воздухе I_{th}, А	Артикул
	Пофазное отключение	ПВР-1 вертикальный 400А 185 мм с пофазным отключением	3	400	SPR20-3-1-400-185-100
		ПВР-1 вертикальный 400А 185мм с пофазным отключением с V-обр. коннект.	3	400	SPR20-3-1-400-185-100-V
		ПВР-1 вертикальный 630А 185 мм с пофазным отключением	3	630	SPR20-3-1-630-185-100
		ПВР-1 вертикальный 630А 185 мм с пофазным отключением с V-обр. коннект.	3	630	SPR20-3-1-630-185-100-V
	Одновременное отключение	ПВР-3 вертикальный 160А 185 мм с одновременным отключением	3	160	SPR20-3-3-160-185-050
		ПВР-3 вертикальный 250А 185 мм с одновременным отключением	3	250	SPR20-3-3-250-185-100
	Одновременное отключение	ПВР-3 вертикальный 250А 185 мм с одновременным отключением с РКСП*	3	250	SPR20-3-3-250-185-100-R
	Одновременное отключение	ПВР-3 вертикальный 400А 185 мм с одновременным отключением	3	400	SPR20-3-3-400-185-100

	Тип отключения	Наименование	Кол-во полюсов	Условный тепловой ток на открытом воздухе I_{th} , А	Артикул
	Одновременное отключение	ПВР-3 вертикальный 400А 185 мм с одновременным отключением с РКСП*	3	400	SPR20-3-3-400-185-100-R
	Одновременное отключение	ПВР-3 вертикальный 630А 185 мм с одновременным отключением	3	630	SPR20-3-3-630-185-100
	Одновременное отключение	ПВР-3 вертикальный 630А 185 мм с одновременным отключением с РКСП*	3	630	SPR20-3-3-630-185-100-R

* РКСП – реле контроля состояния предохранителей.

Технические характеристики

Типоисполнение устройства	ПВР 160 А	ПВР 250 А	ПВР 400 А	ПВР 630 А
Число полюсов	3	3	3	3
Номинальная частота сети, Гц	50	50	50	50
Номинальное рабочее напряжение U_e, В	690	690	690	690
Номинальное напряжение изоляции U_i, В, не менее	800	800	690	690
Максимально допустимый ток короткого замыкания, кА	50	50	50	50
Номинальный тепловой ток на открытом воздухе I_{th}, А	160	250	400	630
Максимальная рассеиваемая мощность, Вт на полюс	16	23	34	48
Категория применения	АС-23 В (400 В), АС-23 В (500 В, 125 А), АС-22 В (690 В), АС-21 В (690 В)	АС-23 В (400 В), АС-22 В (690 В), АС-21 В (690 В)	АС-23 В (400 В), АС-22 В (690 В), АС-21 В (690 В)	АС-23 В (400 В), АС-22 В (690 В), АС-21 В (690 В)
Тип (габарит) плавкой вставки	ППНИ-33 (габ. 00, 00С)	ППНИ-33 (габ. 0), ППНИ-35 (габ. 1)	ППНИ-37 (габ. 2)	ППНИ-39 (габ. 3)
Степень защиты по ГОСТ 14254 (IEC 60529)	IP20			
Режим работы	Продолжительный			
Рабочее положение в пространстве	Вертикальное с возможным отклонением вправо и влево на 90°			
Механическая износостойкость, циклов В-О, не менее	2000			
Масса, кг, не более	0,5	1,8	3,5	4,9
Срок службы, лет, не менее	10			
Гарантийный срок эксплуатации	5 лет с даты продажи потребителю			

Габаритные и установочные размеры

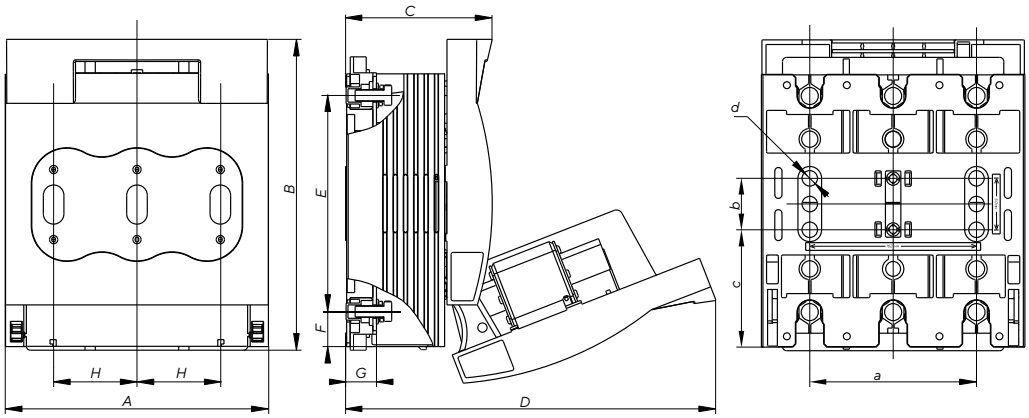

Исполнение	Размеры, мм											
	A	*B*	*C*	*D*	*E*	*F*	*G*	*H*	*a*	*b*	*c*	*d*
ПВР 160 А	111	202	83	205	116	24	17	36	66	25	70	7
ПВР 250 А	185	247	110	295	185	14,5	22,5	57	114	50	82	11
ПВР 400 А	211	290	125	340	210	25,5	26	65	130	50	105,5	11
ПВР 630 А	256	300	145	360	210	34	30	81	162	50	114	11

ПВР-3 160 А

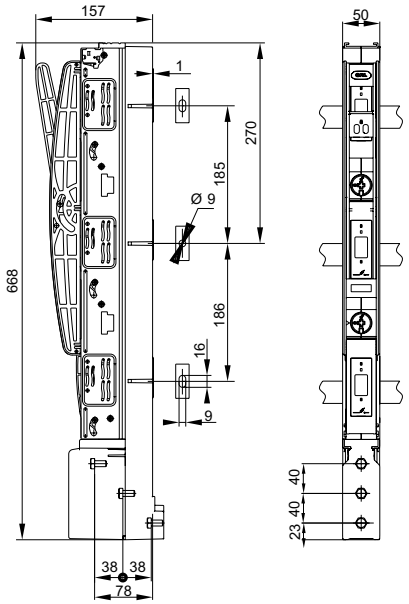

ПВР-3 250-630 А

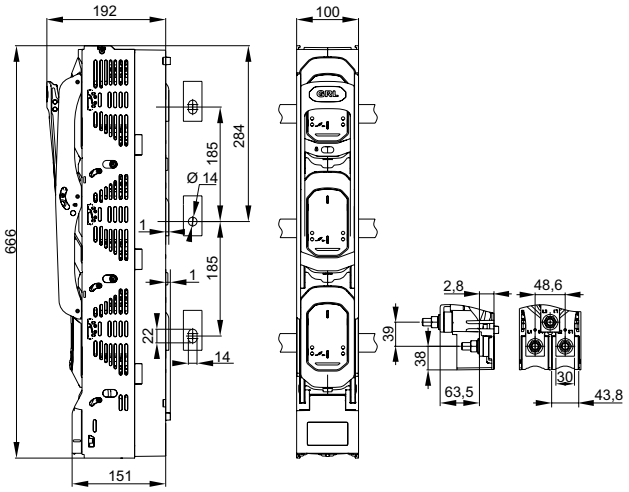

ПВР-1 160 А

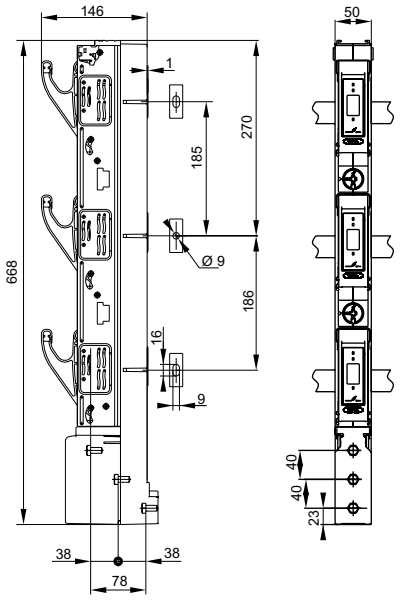

ПВР-1 250-630 А

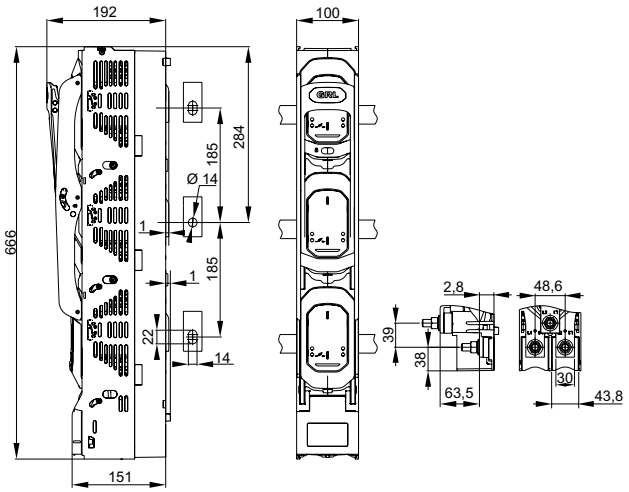

ПВР-1 и ПВР-3 с РКСП

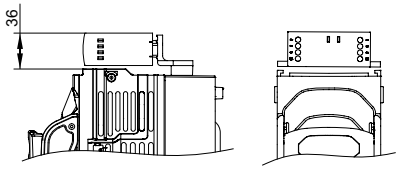

Схемы электрические ПВР, ПВР-1, ПВР-3

а) ПВР-1 б) ПВР и ПВР-3

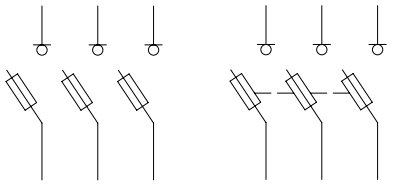

Силовое оборудование

KARAT

ВЫКЛЮЧАТЕЛИ-РАЗЪЕДИНИТЕЛИ ВРК

Предназначены для пропускания номинальных токов до 1600 А, включения и отключения электрических цепей номинальным напряжением до 690 В переменного тока частотой 50 Гц в устройствах распределения электрической энергии.

Область применения: ВРУ жилых, общественных и промышленных зданий, шкафы, пункты распределительные, трансформаторные подстанции, шкафы и ящики управления.

Особенности конструкции

Видимый разрыв за счет окошек на фронтальной части аппарата.

Возможность установки в любом положении в пространстве.

Модульная система позволяет увеличивать количество силовых полюсов до 8 шт. слева или справа.

Перенос крепления на любой модуль и выбор его положения 0°, 45° или 90°.

Самоочищающиеся ножевые контакты с двойным разрывом обеспечивают низкое переходное сопротивление и безотказную коммутацию.

Блокировка рукоятки в положении OFF.

Механизм переключения не зависит от скорости оперирования рукояткой.

Тестирование вспомогательных контактов без включения силовых контактов.

Технические характеристики

Наименование	ВРК 160 А	ВРК 200 А	ВРК 250 А	ВРК 315 А	ВРК 400 А	ВРК 630 А	ВРК 800 А	ВРК 1000 А	ВРК 1250 А	ВРК 1600 А
Номинальное рабочее напряжение U_e, В	1000									
Номинальная частота переменного тока, Гц	50									
Номинальное напряжение изоляции U_i, В	1000									
Число полюсов	3									
Номинальный ток I_n, А	160	200	250	315	400	630	800	1000	1250	1600
Условный тепловой ток на открытом воздухе I_{th}, А	160	200	250	315	400	630	800	1000	1250	1600
Условный тепловой ток в оболочке I_{the}, А	160	200	250	315	400	630	800	1000	1250	1600
Номинальная отключающая способность AC-23A, А	1280	1600	2000	2520	3200	5040	6400	10000	10000	10000
Номинальный кратковременно выдерживаемый ток I_{cw} при U_e = 690 В, 1 с, кА	8	8	8	15	15	20	20	50	50	50
Коммутационная износостойкость, циклов В-О	1500	1500	1500	1500	1500	1000	1000	500	500	500
Механическая износостойкость, циклов В-О	8000	8000	8000	8000	8000	5000	5000	3000	3000	3000
Максимальное сечение присоединяемых проводников, мм^2	80	95	120	185	240	2×185	2×240	2×300	2×400	2×500
Максимальная рассеиваемая мощность, Вт/полюс	3,2	4	6,5	6,5	10	25	40	19	29	48
Степень защиты	IP00									
Категория применения	AC-20, DC-20, AC-21A, AC-22A, AC-23A									
Климатическое исполнение и категория размещения	УХЛ3									
Диапазон рабочих температур, °С	–40...+55									

Выключатели-разъединители

	Наименование	Номинальный ток, А	Количество полюсов, шт.	Артикул
	KARAT Выключатель-разъединитель ВРК без рукоятки управления 3Р 160А IEK	160	3	KA-VR10-3-0160
	KARAT Выключатель-разъединитель ВРК без рукоятки управления 3Р 200А IEK	200	3	KA-VR10-3-0200
	KARAT Выключатель-разъединитель ВРК без рукоятки управления 3Р 250А IEK	250	3	KA-VR10-3-0250
	KARAT Выключатель-разъединитель ВРК без рукоятки управления 3Р 315А IEK	315	3	KA-VR10-3-0315
	KARAT Выключатель-разъединитель ВРК без рукоятки управления 3Р 400А IEK	400	3	KA-VR10-3-0400
	KARAT Выключатель-разъединитель ВРК без рукоятки управления 3Р 630А IEK	630	3	KA-VR10-3-0630
	KARAT Выключатель-разъединитель ВРК без рукоятки управления 3Р 800А IEK	800	3	KA-VR10-3-0800
	KARAT Выключатель-разъединитель ВРК без рукоятки управления 3Р 1000А IEK	1000	3	KA-VR10-3-1000
	KARAT Выключатель-разъединитель ВРК без рукоятки управления 3Р 1250А IEK	1250	3	KA-VR10-3-1250
	KARAT Выключатель-разъединитель ВРК без рукоятки управления 3Р 1600А IEK	1600	3	KA-VR10-3-1600
	KARAT Выключатель-разъединитель ВРК реверсивный без рукоятки 3Р 160А IEK	160	3	KA-VR20-3-0160
	KARAT Выключатель-разъединитель ВРК реверсивный без рукоятки управления 3Р 200А IEK	200	3	KA-VR20-3-0200
	KARAT Выключатель-разъединитель ВРК реверсивный без рукоятки управления 3Р 250А IEK	250	3	KA-VR20-3-0250
	KARAT Выключатель-разъединитель ВРК реверсивный без рукоятки управления 3Р 315А IEK	315	3	KA-VR20-3-0315
	KARAT Выключатель-разъединитель ВРК реверсивный без рукоятки управления 3Р 400А IEK	400	3	KA-VR20-3-0400
	KARAT Выключатель-разъединитель ВРК реверсивный без рукоятки управления 3Р 630А IEK	630	3	KA-VR20-3-0630
	KARAT Выключатель-разъединитель ВРК реверсивный без рукоятки управления 3Р 800А IEK	800	3	KA-VR20-3-0800

Примечание. Рукоятки управления и дополнительные аксессуары приобретаются отдельно.

Габаритные и установочные размеры

ВРК 160–250 А и дополнительный силовой полюс 160–250 А

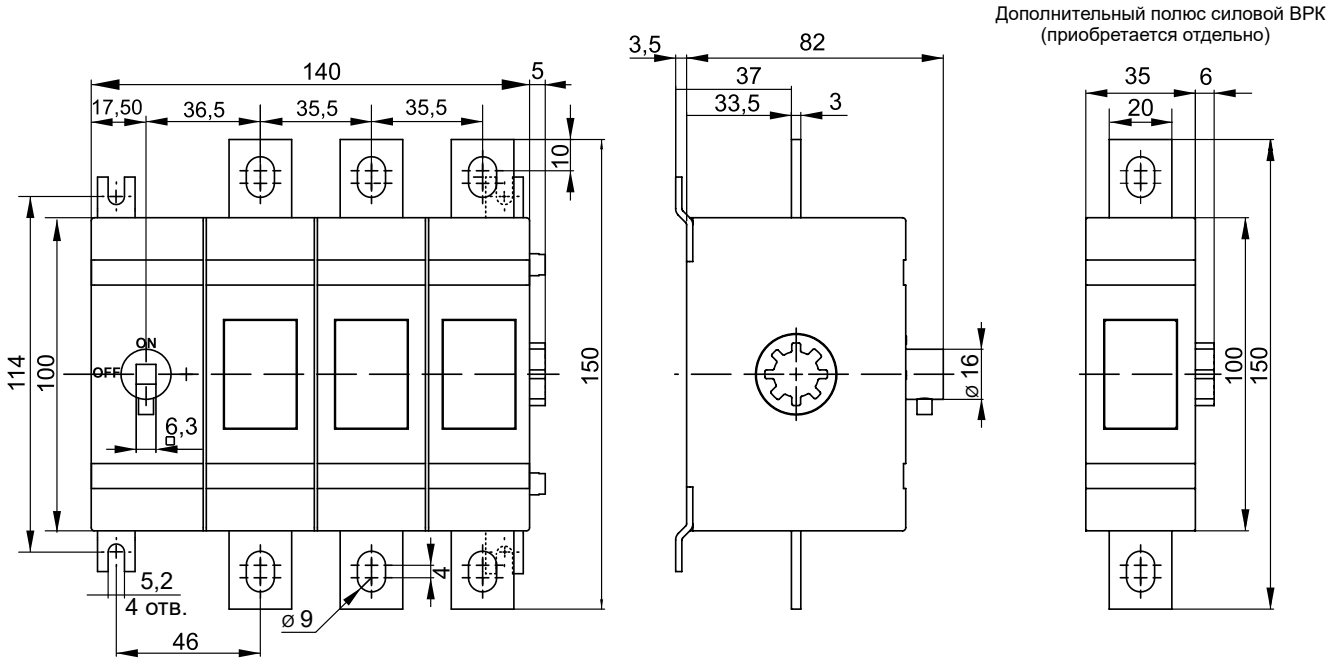

ВРК 315–400 А и дополнительный силовой полюс 315–400 А

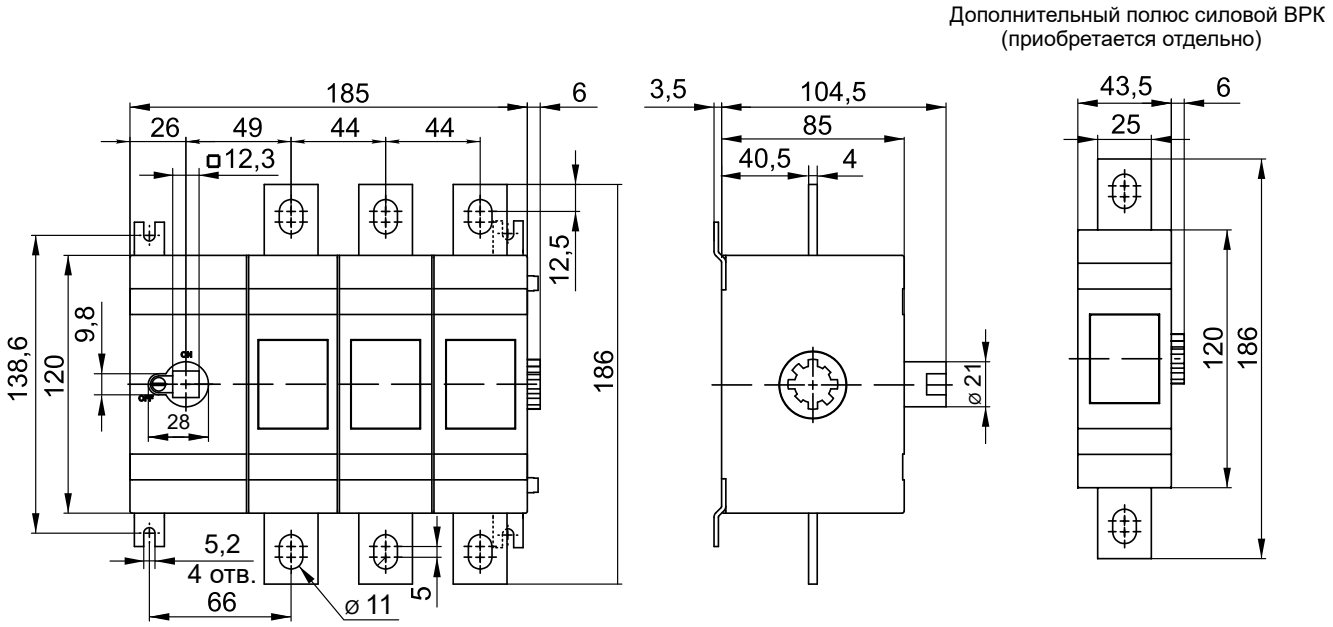

ВРК 630–800 А и дополнительный силовой полюс 630–800 А

Дополнительный полюс силовой ВРК
(приобретается отдельно)

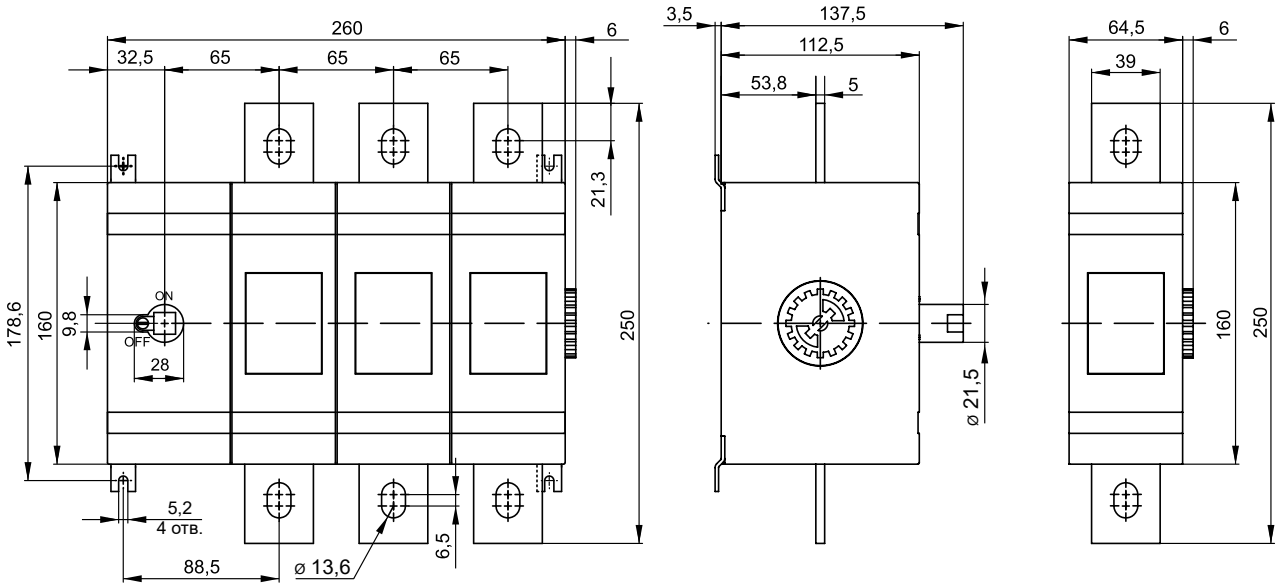

ВРК 1000–1600 А

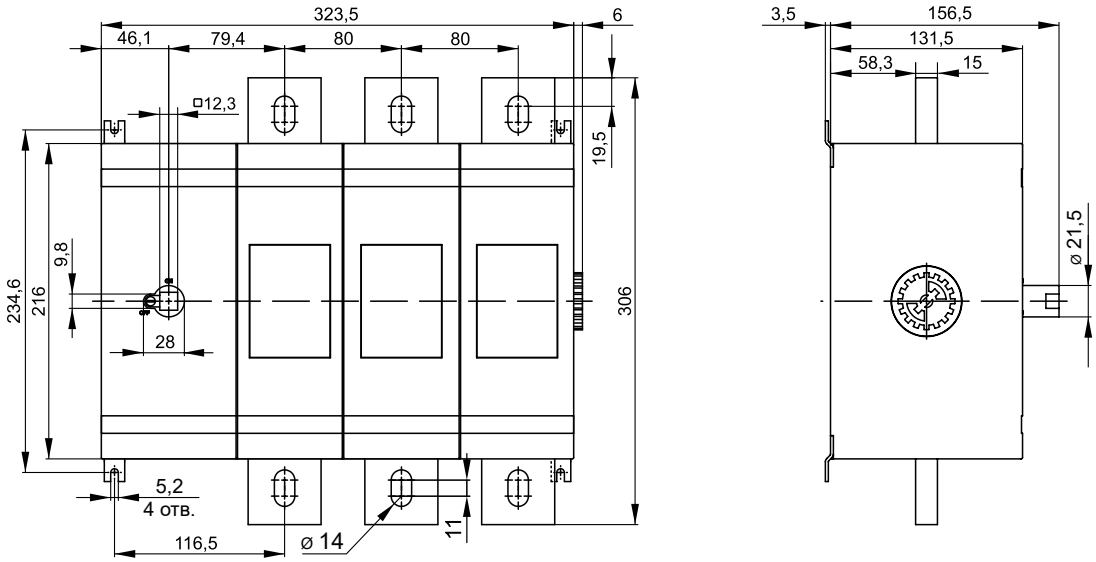

Реверсивный ВРК 160–250 А

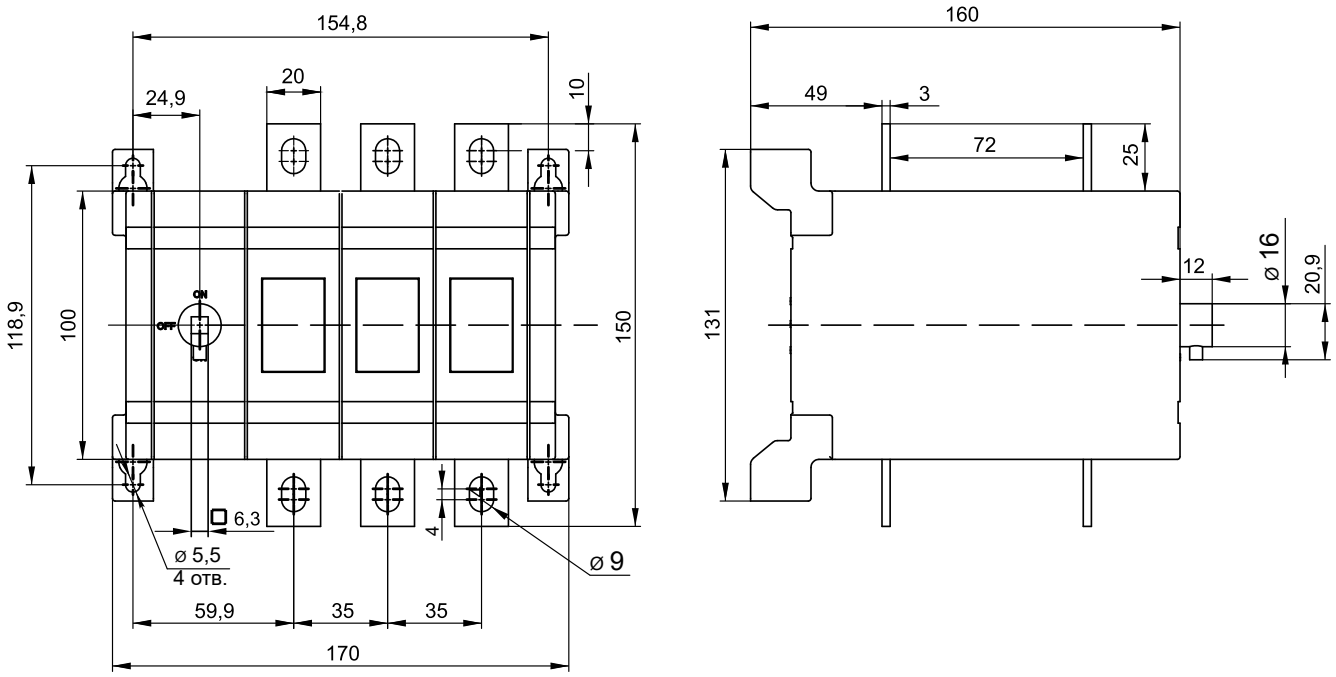

Реверсивный ВРК 315–400 А

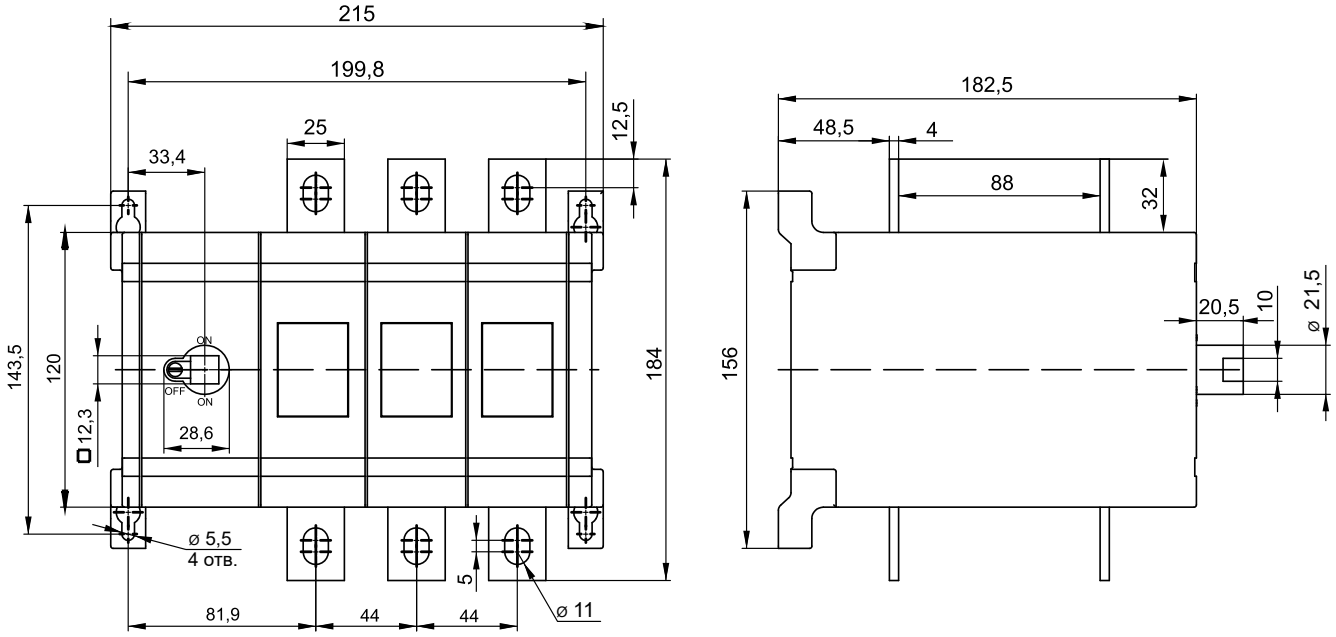

Реверсивный ВРК 630–800 А

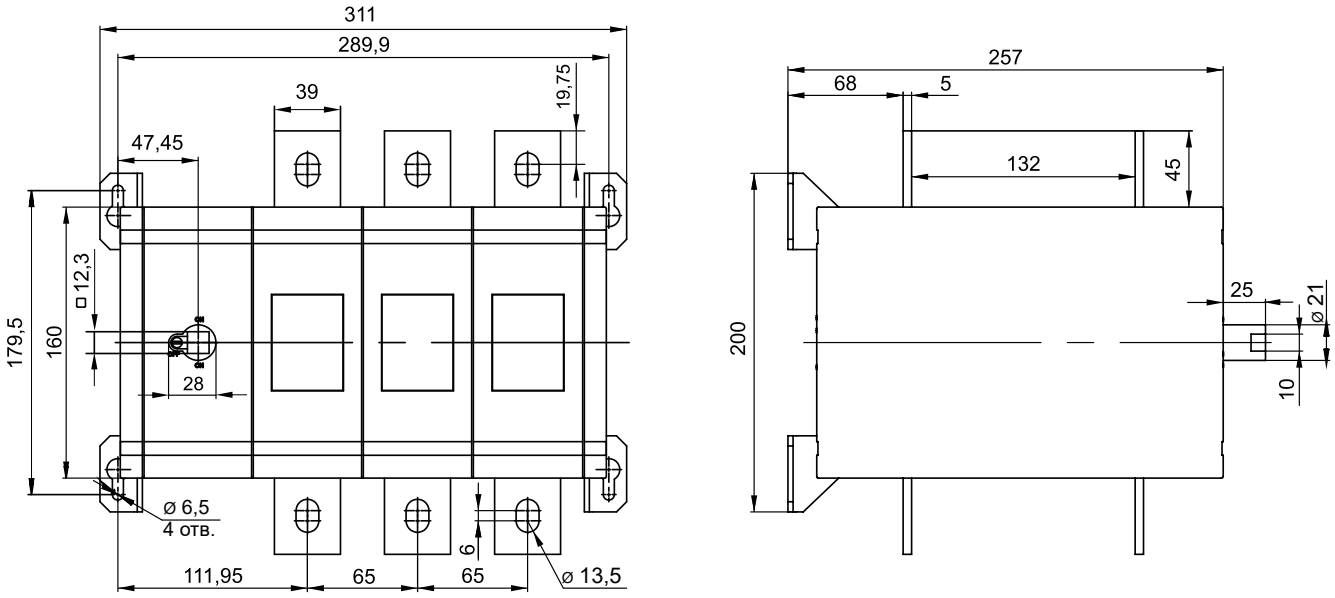

Схемы электрические принципиальные ВРК

ВРК

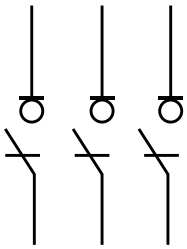

Реверсивный ВРК

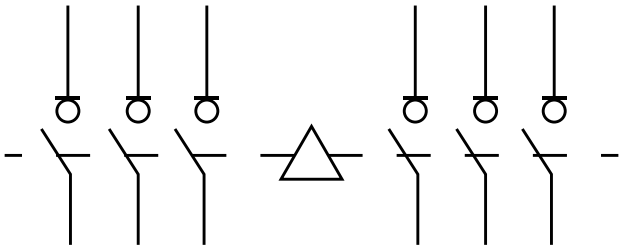

ДОПОЛНИТЕЛЬНЫЕ УСТРОЙСТВА

Полюс силовой

Служит для увеличения количества оперируемых полюсов суммарно до 8, слева или справа.

	Наименование	Артикул
	KARAT Полюс силовой ВРК 160А IEK	KA-VR10D-SP-0160
	KARAT Полюс силовой ВРК 200А IEK	KA-VR10D-SP-0200
	KARAT Полюс силовой ВРК 250А IEK	KA-VR10D-SP-0250
	KARAT Полюс силовой ВРК 315А IEK	KA-VR10D-SP-0315
	KARAT Полюс силовой ВРК 400А IEK	KA-VR10D-SP-0400
	KARAT Полюс силовой ВРК 630А IEK	KA-VR10D-SP-0630
	KARAT Полюс силовой ВРК 800А IEK	KA-VR10D-SP-0800

Схема установки дополнительного полюса

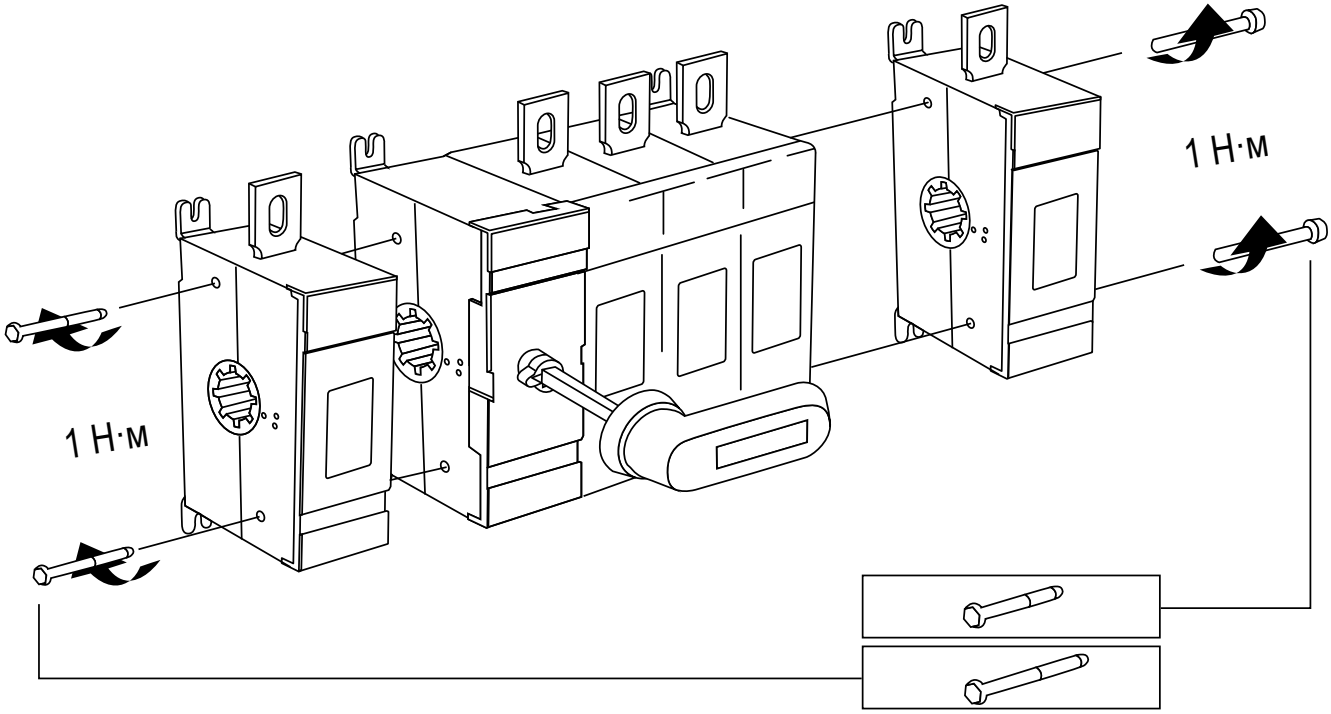

Рукоятка прямого управления

Служит для прямого оперирования ВРК, устанавливается непосредственно на полюс-привод ВРК и крепится при помощи входящих в комплект винтов.

	Наименование	Артикул
	KARAT Рукоятка прямого управления ВРК 160-250А IEK	KA-VR10D-RY-0160-0250
	KARAT Рукоятка прямого управления ВРК 315-400А IEK	KA-VR10D-RY-0315-0400
	KARAT Рукоятка прямого управления ВРК 630-800А IEK	KA-VR10D-RY-0630-0800
	KARAT Рукоятка прямого управления ВРК 1000-1600А IEK	KA-VR10D-RY-1000-1600
	KARAT Рукоятка прямого управления ВРК реверс 160-250А IEK	KA-VR20D-RY-0160-0250
	KARAT Рукоятка прямого управления ВРК реверс 315-400А IEK	KA-VR20D-RY-0315-0400
	KARAT Рукоятка прямого управления ВРК реверс 630-800А IEK	KA-VR20D-RY-0630-0800

Рукоятка дистанционного управления

Предназначена для оперирования ВРК через пластрон или дверь НКУ. В рукоятках присутствует возможность блокировки в положении OFF при помощи навесных замков, для предотвращения несанкционированного включения ВРК. Диаметр дужки замка – 5 мм. Для соединения ВРК и рукоятки дистанционного управления необходимо дополнительно заказать вал.

	Наименование	Артикул
	KARAT Рукоятка дистанц. управления ВРК 160-250А IEK	KA-VR10D-RYD-0160-0250
	KARAT Рукоятка дистанц. управления ВРК 315-400А IEK	KA-VR10D-RYD-0315-0400
	KARAT Рукоятка дистанц. управления ВРК 630-800А IEK	KA-VR10D-RYD-0630-0800
	KARAT Рукоятка дистанц. управления ВРК 1000-1600А IEK	KA-VR10D-RYD-1000-1600
	KARAT Рукоятка дистанц. управления ВРК реверс 160-250А IEK	KA-VR20D-RYD-0160-0250
	KARAT Рукоятка дистанц. управления ВРК реверс 315-400А IEK	KA-VR20D-RYD-0315-0400
	KARAT Рукоятка дистанц. управления ВРК реверс 630-800А IEK	KA-VR20D-RYD-0630-0800
	KARAT Вал 280мм для рукояток дист. управл. ВРК 160-250А IEK	KA-VR00D-V-0160-0250-280
	KARAT Вал 280мм для рукояток дист. управл. ВРК 315-1600А IEK	KA-VR00D-V-0315-1600-280
	KARAT Вал 360мм для рукояток дист. управл. ВРК 160-250А IEK	KA-VR00D-V-0160-0250-360
	KARAT Вал 325мм для рукояток дист. управл. ВРК 315-1600А IEK	KA-VR00D-V-0315-1600-325

Контакт вспомогательный ВРК 160–1600 А

Предназначен для подключения к выключателю-разъединителю ВРК серии KARAT для последующей сигнализации о положении контактов выключателей-разъединителей: замкнуты, разомкнуты или находятся в положении «Тест».

Технические характеристики

Номинальный ток ВРК, А	Максимальное количество устанавливаемых контактов вспомогательных, шт.
160...250	2
315...400	4
630...800	4
1000...1600	6

	Наименование	Артикул
	KARAT Контакт вспомогательный ВРК 160-1600А IEK	KA-VR00D-KV-0160-1600

Шина соединительная

Служит для объединения выводов реверсивных ВРК.

Перегородки межфазные служат для дополнительной межфазной изоляции между присоединенными проводниками или шинами.

	Наименование	Артикул
	KARAT Шина соединит. ВРК реверс 160-250А (3шт/компл) IEK	KA-VR20D-SH-0160-0250
	KARAT Шина соединит. ВРК реверс 315-400А (3шт/компл) IEK	KA-VR20D-SH-0315-0400
	KARAT Шина соединит. ВРК реверс 630-800А (3шт/компл) IEK	KA-VR20D-SH-0630-0800

Крышка выводов

Обеспечивает защиту персонала от случайного касания токоведущих частей.

	Наименование	Артикул
	KARAT Крышка выводов высокая 160-250А (6шт/упак) IEK	KA-VR00D-PCH-0160-0250
	KARAT Крышка выводов высокая 315-400А (6шт/упак) IEK	KA-VR00D-PCH-0315-0400
	KARAT Крышка выводов высокая 630-800А (6шт/упак) IEK	KA-VR00D-PCH-0630-0800
	KARAT Крышка выводов низкая 160-250А (6шт/упак) IEK	KA-VR00D-PCL-0160-0250
	KARAT Крышка выводов низкая 315-400А (6шт/упак) IEK	KA-VR00D-PCL-0315-0400
	KARAT Крышка выводов низкая 630-800А (6шт/упак) IEK	KA-VR00D-PCL-0630-0800

Межфазная перегородка

Служит для дополнительной межфазной изоляции между присоединенными проводниками или шинами.

	Наименование	Артикул
	KARAT Перегородка межфазная 630-800А (2шт/упак) IEK	KA-VR00D-PB-0630-0800
	KARAT Перегородка межфазная 1000-1600А (2шт/упак) IEK	KA-VR00D-PB-1000-1600

Габаритные размеры

ВРК с установленной рукояткой прямого управления

ВРК 160–250 А

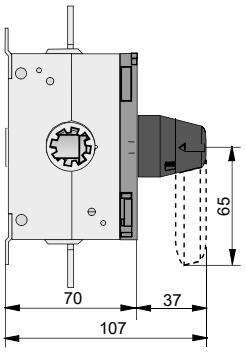

ВРК 315–400 А

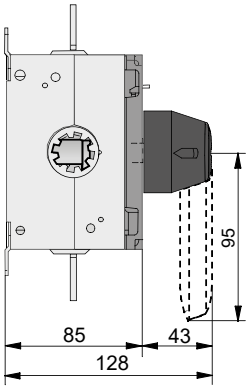

ВРК 630–800 А

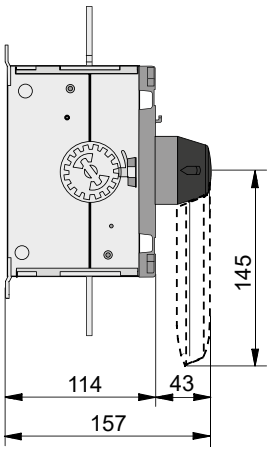

ВРК 1000–1600 А

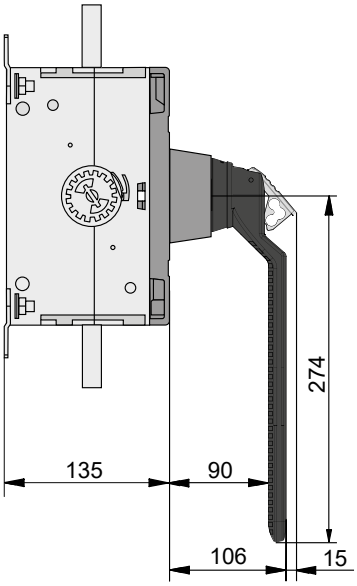

Рукоятка дистанционного управления

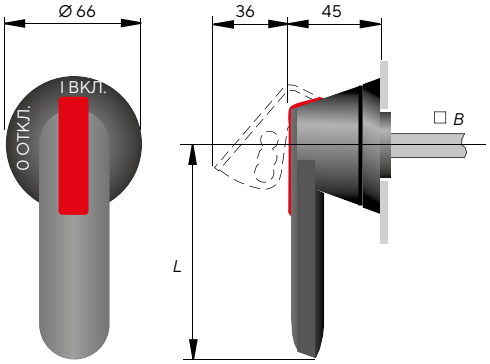

Отверстие в дверце для монтажа рукоятки управления

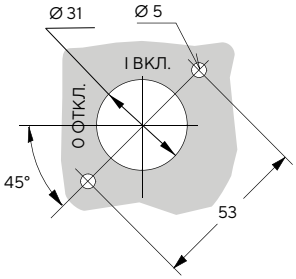

Габарит ВРК	Длина рукоятки *L*, мм	Переходник *B*, мм
160...250	65	6
315...400	95	12
630...800	125, 145, 175	12
1000...1600	200	12

Контакт вспомогательный ВРК 160–1600 А

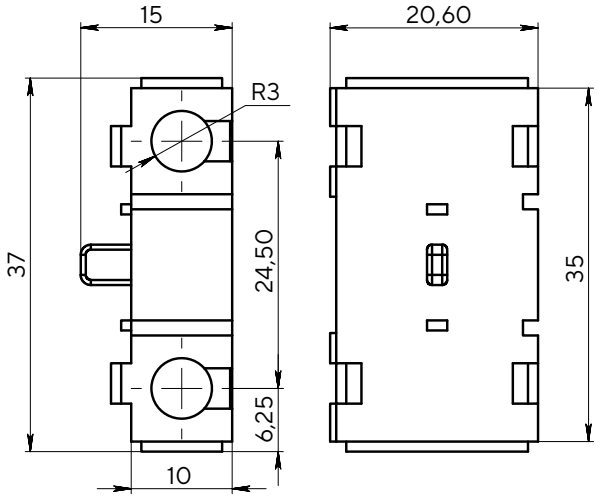

Перегородка межфазная для ВРК 630–800 А

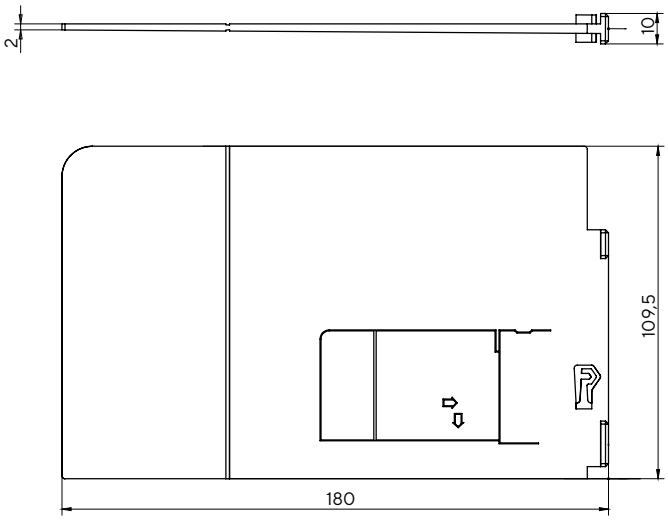

Перегородка межфазная для ВРК 1000–1600 А

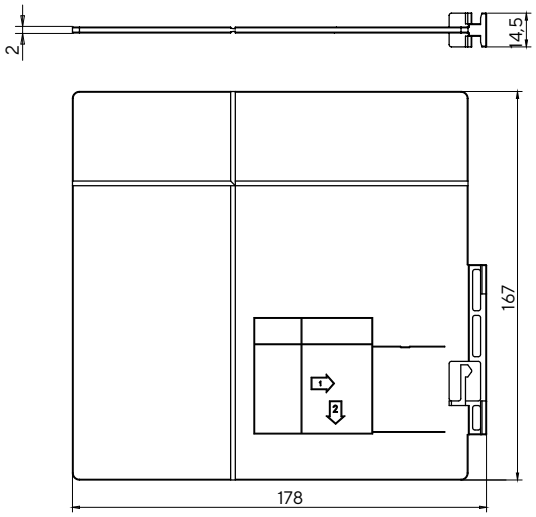

Крышка выводов низкая 160–250 А

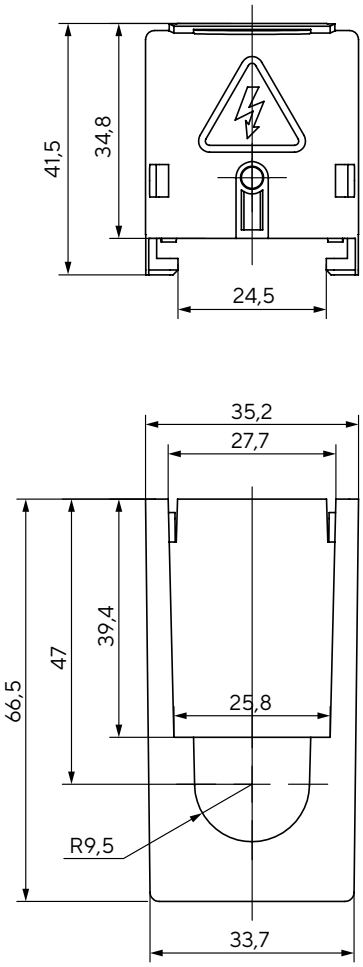

Крышка выводов высокая 160–250 А

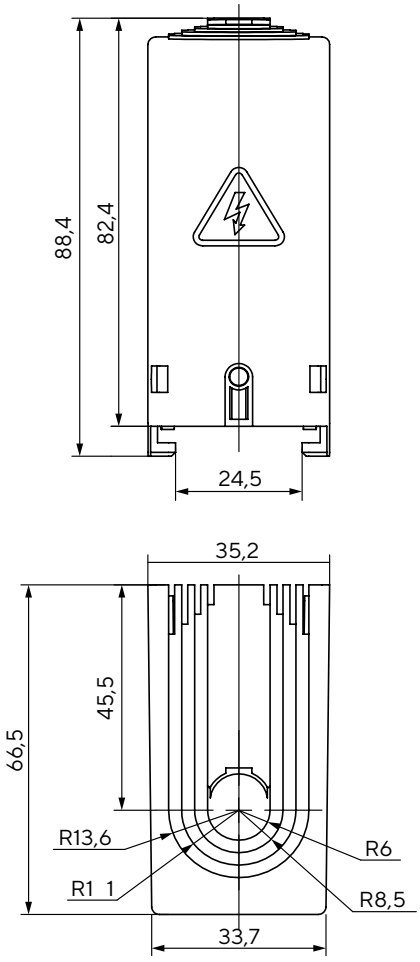

Крышка выводов низкая 315–400 А

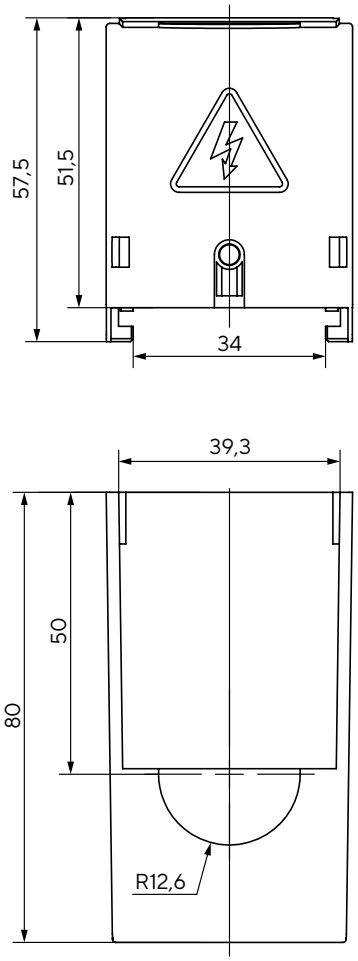

Крышка выводов высокая 315–400 А

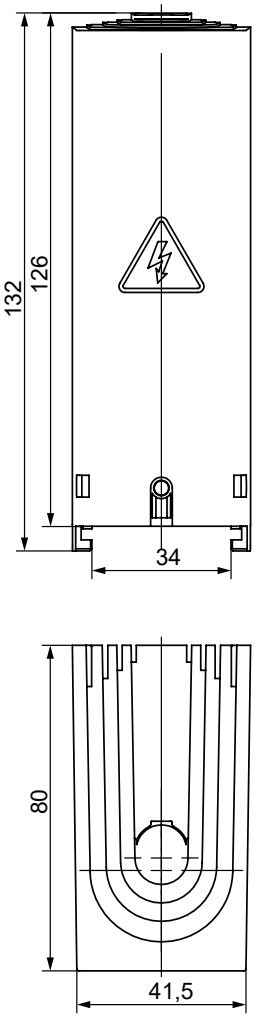

Крышка выводов низкая 630–800 А

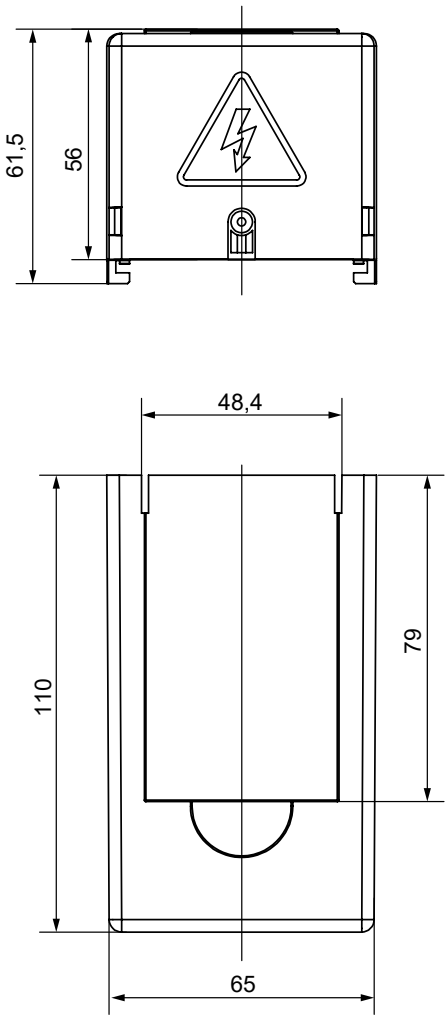

Крышка выводов высокая 630–800 А

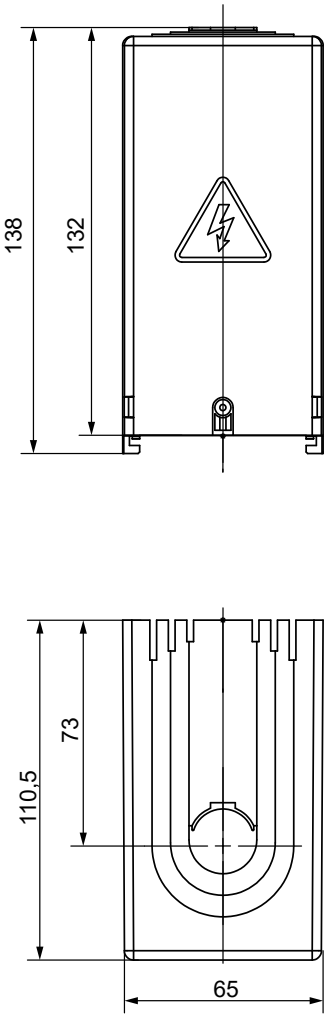

MASTER

ВЫКЛЮЧАТЕЛИ НАГРУЗКИ ВН88

Выключатели-разъединители ВН88 MASTER предназначены для ручной коммутации нагрузок с номинальным током до 800 А, с номинальным напряжением до 400 В переменного тока частотой 50 Гц в устройствах распределения электрической энергии.

Область применения: ВРУ, распределительные пункты, шкафы и ящики управления.

Преимущества

- Исполнения 3P и 4P.
- Совместимость с аксессуарами для ВА88 MASTER.
- Подвод питания как сверху, так и снизу.
- Возможность установки в любом положении.

Комплектация:

- выключатель-разъединитель ВН88;
- паспорт;
- межфазные перегородки;
- комплект для крепления на монтажную панель.

Технические характеристики

Выключатель-разъединитель	ВН88-32		ВН88-35		ВН88-37		ВН88-40	
Количество полюсов	3	4	3	4	3	4	3	4
Номинальное рабочее напряжение переменного тока частотой 50 Гц U_e, В	400							
Номинальное напряжение изоляции U_i, В	800							
Номинальный ток I_e, А	125		250		400		800	
Условный тепловой ток на открытом воздухе I_{th}, А	125		250		400		800	
Номинальный кратковременно выдерживаемый ток I_{cw} в течение 0,05 с, кА	2		2,5		5		10	
Механическая износостойкость, циклов В-О	8500		7000		4000		4000	
Электрическая износостойкость, циклов В-О	1500		1000		1000		1000	
Климатическое исполнение и категория размещения	УХЛ3							
Категория применения	АС-22А							
Диапазон рабочих температур, °С	–25...+55							

Выключатели-разъединители ВН88

Наименование	Номинальный ток, А	Количество полюсов	Артикул
KARAT MASTER Выключатель-разъединитель ВН88-32 3P 125A IEK	125	3	KAM-VN10-3-0125
KARAT MASTER Выключатель-разъединитель ВН88-32 4P 125A IEK	125	4	KAM-VN10-4-0125
KARAT MASTER Выключатель-разъединитель ВН88-35 3P 250A IEK	250	3	KAM-VN30-3-0250
KARAT MASTER Выключатель-разъединитель ВН88-35 4P 250A IEK	250	4	KAM-VN30-4-0250
KARAT MASTER Выключатель-разъединитель ВН88-37 3P 400A IEK	400	3	KAM-VN40-3-0400
KARAT MASTER Выключатель-разъединитель ВН88-37 4P 400A IEK	400	4	KAM-VN40-4-0400
KARAT MASTER Выключатель-разъединитель ВН88-40 3P 800A IEK	800	3	KAM-VN60-3-0800
KARAT MASTER Выключатель-разъединитель ВН88-40 4P 800A IEK	800	4	KAM-VN60-4-0800

Габаритные и установочные размеры

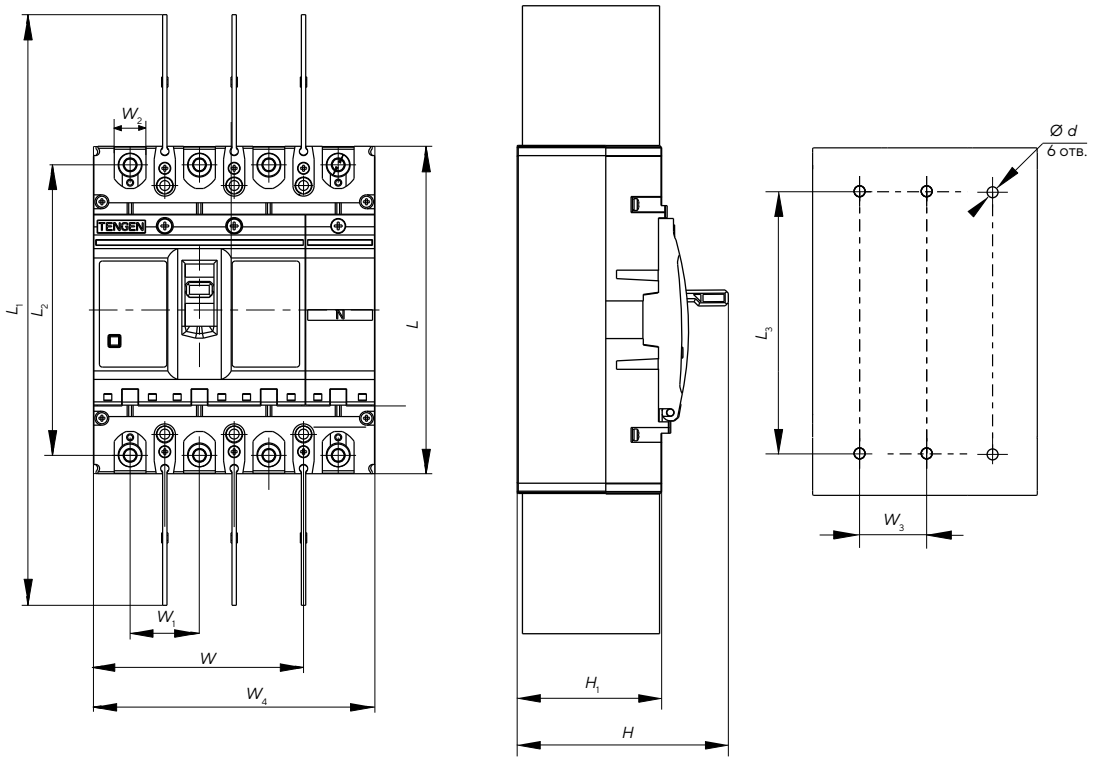

Тип выключателя	Размеры, мм											
	L	L_1	L_2	L_3	W	W_1	W_2	W_3	W_4	H	H_1	Ø d
ВН88-32	151,2	253	132,4	129	93	30	18	30	122,7	97,8	63,8	4,5
ВН88-35	165,2	300	146,2	125,4	106,6	35	23,8	35	141,6	97,8	68,5	4,5
ВН88-37	257	465	224	194,1	149,6	48	33	44	197,4	152,3	98	8
ВН88-40	280,8	496	243	243,3	212	70	45,8	70	282	155,8	103,5	7

Минимальные расстояния между двумя горизонтально установленными выключателями

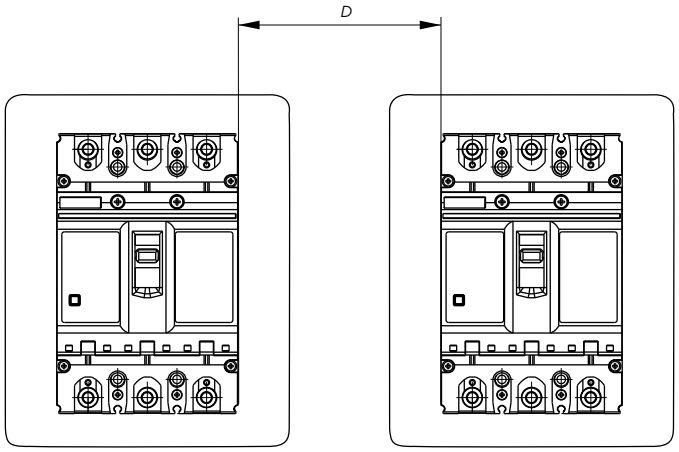

Минимальные расстояния установки выключателя в щите

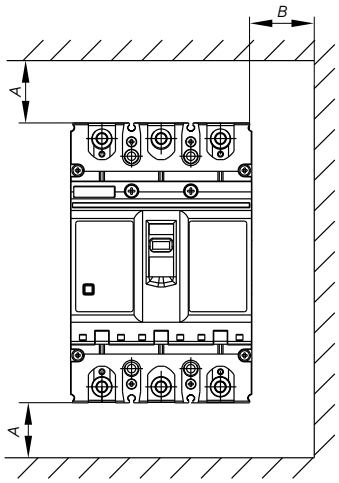

Минимальные расстояния между двумя вертикально установленными выключателями

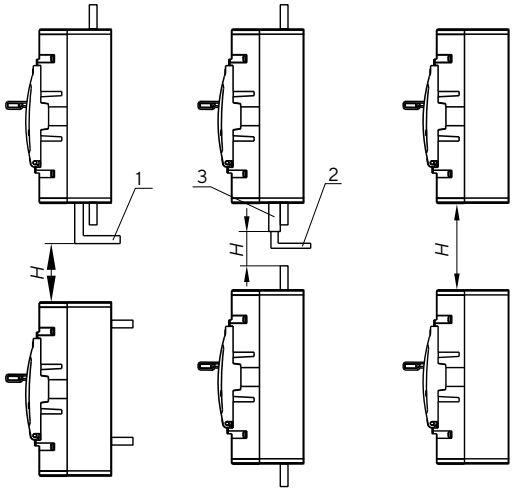

1 – неизолированное присоединение;

2 – изолированный кабель;

3 – кабельные наконечники

Типоразмер выключателя	Минимальные расстояния установки выключателей, мм		*H*, мм	*D*, мм
	A	*B*		
ВН88-32	122,5	20	122,5	50
ВН88-33	138,3	20	138,3	50
ВН88-35	167,5	25	167,5	50
ВН88-37	220	25	220	50
ВН88-40	220	25	220	50

iek.ru

ЦЕНТРАЛЬНЫЙ ОФИС

Россия, 117148, г. Москва,
Варшавское шоссе, 28-й км, влад. 3
+7 (495) 542-22-22, 542-22-23,
+7 (495) 542-22-20 (факс)
info@iek.ru
iek.ru

ПРЕДСТАВИТЕЛЬСТВО В БЕЛАРУСИ

Беларусь, 220025, г. Минск,
ул. Шафарнянская, д. 11, пом. 56
+375 (17) 363-44-11, 363-44-12
iek.by@iek.ru
iek.ru

ПАРТНЕРСКАЯ СЕТЬ ЗА РУБЕЖОМ

ОФИС В КАЗАХСТАНЕ

Казахстан, 050006, Алматы,
Ауэзовский район, 8 м-н, 31Б, 2-й этаж
+7 (701) 326-41-98
infokz@iek.ru
iek.kz

ОФИС В МОНГОЛИИ

Монголия, г. Улан-Батор, 20-й участок
Баянгольского р-на, Западная зона
промышленного р-на 16100, ул. Московская, д. 9
+976 70-152-828, +976 70-162-828 (факс)
info@iek.mn
iek.mn

ОФИС В МОЛДОВЕ

Молдова, MD-2044, г. Кишинев,
ул. Мария Дрэган, д. 21
+373 (22) 479-065, 479-066
info@iek.md
iek.md

ОФИС В УЗБЕКИСТАНЕ

Узбекистан, 100207, г. Ташкент,
Яшнабадский р-н, ул. Темирчи, д. 2
+998 (78) 122-84-31
info@iek.uz
iek.uz

ОФИС В АЗЕРБАЙДЖАНЕ

Азербайджан, AZ1108, г. Баку,
просп. Зии Буниятова, 1965, зд. 2, оф. 400
+994 (55) 400-94-41, 400-94-42, 400-94-48
info.az@iek.ru
iek.global

ОФИС В ЗАКАВКАЗЬЕ

Грузия, 0101, г. Тбилиси,
ул. Цотнэ Дадиани, д. 7, оф. 323Б
+995 (032) 283-10-14
topuriya@iek.com.ge
iek.com.ge

ОФИС В ЮГО-ВОСТОЧНОЙ АЗИИ

IEK South East Asia. Вьетнам, 700000,
г. Хошимин, р-н Тан Бинь, ул. Хонг Ха, д. 2, оф. 23
+84 969 974 908
infosea@iek.group
iekglobal.vn, iek.global

НАШИ ПАРТНЕРЫ В ВАШЕМ РЕГИОНЕ