КОНСОЛИ ВО И СО

Краткое руководство по эксплуатации
CLM50D.CS.001.1

RU

Основные сведения об изделии
Консоли ВО и СО товарного знака IEK (далее – изделия) – универсальные крепёжные элементы, предназначенные для монтажа кабельных трасс с высокой нагрузкой, монтажа к стене.

В зависимости от исполнения изделия могут применяться внутри производственных зданий, сооружений и объектов розничной торговли, вне помещений на открытом воздухе под навесом, вне помещений на открытом воздухе, а также в помещениях с повышенной влажностью.

Технические данные
Основные технические данные изделий представлены в таблице 1.

Консоли ВО и СО – сварные металлические изделия, которые состоят из профильной детали и плоской пластины. Общий вид изделий представлен на рисунках 1, 2.

Габаритные размеры и масса изделий представлены в таблице 2 и на рисунках 1, 2.

Комплектность
Комплект поставки представлен в таблице 2.

Меры безопасности
Перед началом эксплуатации изделий необходимо ознакомиться с руководством по эксплуатации CLN/P.001.

Все работы по монтажу и обслуживанию изделий должны проводиться исправным инструментом с соблюдением правил техники безопасности, специально обученным персоналом в соответствии с требованиями нормативно-технической документации в области электротехники.

Правила монтажа и эксплуатации
Изделия должны эксплуатироваться в условиях и по назначению, отвечающих их конструктивному исполнению.

Монтаж изделий выполнять в соответствии с требованиями руководства по эксплуатации CLN/P.001.

Изделия не требуют специального обслуживания в процессе эксплуатации.

Изделия являются законченными и ремонту не подлежат, при выходе из строя – утилизировать. По истечении срока службы изделия утилизировать.

Диапазон температуры окружающей среды от минус 50 °С до плюс 40 °С. Диапазон температуры окружающей среды для монтажа изделий в исполнении GS от минус 50 °С до плюс 50 °С.

Максимальное среднегодовое значение относительной влажности воздуха 75 % при температуре плюс 15 °С. Допускается влажность 100 % при температуре плюс 25 °С.

Транспортирование, хранение и утилизация
Транспортирование изделий допускается любым видом крытого транспорта, обеспечивающим защиту от механических повреждений, загрязнения и попадания влаги. Условия транспортирования – средние (С) по ГОСТ 23216.

Условия транспортирования и хранения изделий в части воздействия климатических факторов внешней среды от минус 50 °С до плюс 50 °С.

Запрещается хранить и транспортировать любой груз на поверхности упакованных изделий.

Запрещается ходить по изделиям.

Запрещается хранить изделия на открытых площадках и транспортировать на открытых грузовых платформах транспорта.

После вывода из эксплуатации изделия утилизировать путём передачи организациям, занимающимся приёмом и переработкой чёрных металлов.

Срок службы и гарантии изготовителя
Гарантийный срок эксплуатации изделий – 3 года со дня продажи при условии соблюдения потребителем правил транспортирования, хранения, монтажа и эксплуатации.

Срок хранения до ввода в эксплуатацию – 3 года.

Срок службы изделий – 20 лет.

EN

Basic product data

IEK trademark VO and SO consoles (hereinafter referred to as the products) are universal fastening elements designed for mounting high-loaded cable runways and for mounting to the wall.

Depending on the version the products can be used inside industrial buildings, structures and retail facilities, outdoors under a canopy, outdoors in the open air and in rooms with high humidity.

Technical data

The main technical data of the products are given in Table 1.

VO and SO consoles are welded metal products consisting of a profile element and a flat plate. The overall view of the products is presented in Figures 1 and 2.

Overall dimensions and weight of the products are given in Table 2 and in Figures 1, 2.

Completeness of set

The scope of delivery is presented in Table 2.

Safety measures

Read the CLN/P.001 operating manual before using the products.

All installation and maintenance works of product should be carried out by the specially trained personnel with serviceable tools in accordance with safety rules and the requirements of regulatory and technical documents in the field of electrical engineering.

Installation and operation rules

The products must be used under conditions and in accordance with their design.

The products must be installed in accordance with the CLN/P.001 operating manual.

The products do not require special maintenance during operation.

The products are complete and cannot be repaired; in case of failure, dispose of them. At the end of their service life, the products should be disposed of.

The ambient temperature range is from minus 50 °C to plus 40 °C. The ambient temperature during installation of GS version products is from minus 50 °C to plus 50 °C.

The maximum annual average relative humidity is 75 % at a temperature of plus 15 °C. Humidity of 100 % at a temperature of plus 25 °C is allowed.

Transportation, storage and disposal

The products may be transported by any covered vehicles ensuring protection from mechanical damage, dirt and moisture ingress.

Conditions of transportation and storage of the products in terms of exposure to climatic factors of the environment are from minus 50 °C to plus 50 °C.

It is forbidden to store and transport any cargo on the surface of the packed products.

It is forbidden to walk on the products.It is forbidden to store the products on open areas and transport it on open cargo platforms of transport.

After decommissioning, the products should be disposed of by handing it over to the organizations dealing with receipt and recycling of ferrous metals.

Service life and manufacturer's warranties

The product operation warranty period is 3 years from the date of sale provided that the consumer complies with the rules of transportation, storage, installation and operation.

Storage period before commissioning is 3 years.

Service life of the products is 20 years.

KZ

Бұйым туралы негізгі мәліметтер

IEK тауар белгісінің ВО және СО консолдары (бұдан әрі – бұйымдар) – жүктемесі жоғары кабель трассаларын монтаждауға, қабырғаға монтаждауға арналған әмбебап бекіткіш элементтер.

Орындалуына қарай бұйымдар өндірістік ғимараттардың, бөлшек сауда үймереттері мен объектілерінің ішінде, ашық үйжайлардан тыс ашық ауада бастырманың астында, үйжайлардан тыс ашық ауада, сондай-ақ ылғалдылығы жоғары үйжайларда қолданылуы мүмкін.

Техникалық деректері

Бұйымдардың негізгі техникалық деректері 1 кестеде ұсынылған.

ВО және СО консолдары – профилді бөлшектен және жалпақ тілімшеден құралған пісірмелі металл бұйымдар. Бұйымдардың жалпы көрінісі 1, 2 суреттере ұсынылған.

Бұйымдардың габаритік өлшемдер мен салмағы 2 кестеде және 1, 2 суреттерде ұсынылған.

Жиынтықтылығы

Жеткізілім жиынтығы 2 кестеде ұсынылған.

Қауіпсіздік шаралары

Бұйымдарды пайдалануға кірісер алдында CLN/P.001 пайдалану туралы нұсқаулықпен танысу керек.

Бұйымдарды монтаждау мен қызмет көрсетудің барлық жұмыстарын электр техникасы саласындағы нормативтік-техникалық құжаттаманың талаптарына сәйкес арнайы оқытылған персонал түзік сайманмен қауіпсіздік техникасы қағидаларын сақтай отырып, жүргізуі тиіс.

Монтаждау және пайдалану қағидалары

Бұйымдар өзінің конструктивтік орындалымына жауап беретін жағдайларда және мақсатына қарай пайдаланылуы тиіс.

Бұйымдарды монтаждау CLN/P.001 пайдалану туралы нұсқаулықтың талаптарына сәйкес орындалуы керек.

Бұйымдар пайдалану барысында арнайы қызмет көрсетуді қажет етпейді.

Бұйымдар аяқталған болып табылады және жөнделмейді, істен шыққан кезде – кәдеге жаратылуы керек. Қызмет мерзімі өткеннен кейін бұйымдар кәдеге жаратылуы керек.

Қоршаған орта температурасының диапазоны минус 50 °С-ден плюс 40 °С-ге дейін. GS орындалымдағы бұйымдарды монтаждау үшін қоршаған орта температурасының диапазоны минус 50 °С-ден плюс 50 °С-ге дейін.

Плюс 15 °С температурада ауаның жылдық максималды орташа салыстырмалы ылғалдылығы мәні 75 %. Плюс 25 °С температурада 100 % ылғалдылыққа жол беріледі.

Тасымалдау, сақтау және кәдеге жарату

Бұйымдарды механикалық зақымданулардан, былғану мен ылғал тиюден қорғауды қамтамасыз ететін жабық көліктің кез келген түрімен тасымалдауға болады. Тасымалдау шарттары – 23216 МЕМСТ бойынша орташа (О).

Сыртқы ортаның климаттық факторларының әсері бөлігінде бұйымдарды тасымалдау және сақтау шарттары минус 50 °С-ден плюс 50 °С-ге дейін.

Кез келген жүкті буып-түйілген бұйымдардың бетінде сақтауға және тасымалдауға тыйым салынады.

Бұйымдардың үстімен жүруге тыйым салынады.

Бұйымдарды ашық алаңқайларда сақтауға және көліктің ашық жүк платформаларында сақтауға тыйым салынады.

Істен шыққаннан кейін бұйымдарды қара металдарды қабылдаумен және қайта өңдеумен шұғылданатын ұйымдарға тапсыру арқылы кәдеге жарату керек.

Қызмет мерзімі және дайындаушының кепілдіктері

Бұйымдардың кепілді пайдалану мерзімі – тұтынушы тасымалдау, сақтау, монтаждау және пайдалану қағидаларын сақтаған жағдайда сатылған күннен бастап 3 жыл.

Іске қосылғанға дейінгі сақтау мерзімі – 3 жыл.

Бұйымдардың қызмет мерзімі – 20 жыл.

Таблица / Table / Кесте 1

Наименование показателя / Parameter denomination / Көрсеткіштің атауы	Значение для исполнения EZ / Value for EZ version / EZ Орындалым үшін мәні	Значение для исполнения HDZ / Value for HDZ version / HDZ орындалым үшін мәні	Значение для исполнения GS / Value for GS version / GS орындалым үшін мәні
Климатическое исполнение по ГОСТ 15150 / Climatic category / 15150 МЕМСТ бойынша климаттық орындалым	УХЛ2, ОМ2 / NF2, MU2	УХЛ1, ОМ1 /NF1, MU1	УХЛ1, ОМ1 / NF1, MU1
Материал / Material / Материалы	Сталь углеродистая по ГОСТ 16523 / Carbon steel / 16523 МЕМСТ бойынша көміртекті болат		
Покрытие / Coating / Жамылғы	Гальв. Ц9.Хр. ГОСТ 9.303 / Galvanized Zn 9 Cr-passivated / 9.303 МЕМСТ Гальв. Ц9. Хр. жабыны	Гор. Ц55 по ГОСТ 9.307 / Hot-galvanizing Zn 55 / 9.307 МЕМСТ бойынша Гор. Ц55	Ц8-20. хр. бцв ГОСТ 9.306 + силер / zinc plating, 8-20 μm thick, with colorless chromate and sealer coat / Ц8-20. хр. бцв 9.306 МЕМСТ + силер
Толщина цинкового покрытия, не менее / Thickness of zinc coating, at least / Мырышпен қаптау қалыңдығы, кем емес, μm	5	55	8
Класс стойкости к коррозии по ГОСТ Р 52868 (МЭК 61537) / Corrosion resistance class according to IEC 61537 / Р 52868 МЕМСТ (МЭК 61537) бойынша тоттануға беріктік тобы	1	6	8
Электропроводный компонент / Electrically conductive component / Электр өткізгіштік құрамдас	Да / Yes / Иә		

Таблица / Table / Кесте 2

Наименование/ Denomination / Атауы	Основание лотка / Cable tray base / Науаның негізі, mm	Размеры по рисункам 1, 2 / Dimensions as per Figures 1, 2 / 1, 2 суреттер бойынша өлшемдері					Масса компонента, кг, для исполнения / Component weight, kg, for version / Құрамдастың салмағы, кг, орындалым үшін	Комплект поставки, шт. / Supply set, pcs / Жеткізілім жиынтығы, дн.
		L, mm	H, mm	B, mm	s, mm	s1, mm		
Консоль СО / SO console / СО консолы HDZ	200	236	100	50	6	2,0	0,6	2
	300	336					0,8	2
	400	436				2,5	1,2	2
	500	536	120				1,6	2
	600	636				3,0	2,2	2
	700	736					2,5	2
	800	836	150			2,5	2,7	2
	900	936				3,0	3,5	2
	1000	1036					3,8	2
Консоль ВО / VO console / ВО консолы HDZ	200	238	110		8	2,5	0,8	2
	300	338	140				1,3	2
	400	438					1,6	2
	500	538	160	100		3,0	2,3	2
	600	638	200				3,1	2
	700	738					3,5	2
	800	838	230	150			4,2	2
	900	938	260				5,1	2
	1000	1038					5,6	2

Продолжение таблицы / Continuation of table / Кестенің жалғасы 2

Наименование/ Denomination / Атауы	Основание лотка / Cable tray base / Науаның негізі, mm	Размеры по рисункам 1, 2 / Dimensions as per Figures 1, 2 / 1, 2 суреттер бойынша өлшемдері					Масса компонента, кг, для исполнения / Component weight, kg, for version / Құрамдастың салмағы, кг, орындалым үшін	Комплект поставки, шт. / Supply set, pcs / Жеткізілім жиынтығы, дн.
		L, mm	H, mm	B, mm	s, mm	s1, mm		
Консоль CO / SO console / CO консолы EZ	200	236	100	50	6	2,0	0,6	2
	300	336					0,8	2
	400	436				2,5	1,2	2
	500	536	120				1,6	2
	600	636				3,0	2,2	2
	700	736					2,5	2
	800	836	150			2,5	2,7	2
	900	936				3,0	3,5	2
	1000	1036					3,8	2
Консоль BO / VO console / BO консолы EZ	200	238	110		8	2,5	0,8	2
	300	338	140				1,3	2
	400	438					1,6	2
	500	538	160	100		3,0	2,3	2
	600	638	200				3,1	2
	700	738					3,5	2
	800	838	230	150			4,2	2
	900	938	260				5,1	2
	1000	1038					5,6	2
Консоль CO / SO console / CO консолы GS	200	236	100	50	6	2,0	0,6	2
	300	336					0,8	2
	400	436				2,5	1,2	2
	500	536	120				1,6	2
	600	636				3,0	2,2	2
	700	736					2,5	2
	800	836	150			2,5	2,7	2
	900	936				3,0	3,5	2
	1000	1036					3,8	2
Консоль BO / VO console / BO консолы GS	200	238	110		8	2,5	0,8	2
	300	338	140				1,3	2
	400	438					1,6	2
	500	538	160	100		3,0	2,3	2
	600	638	200				3,1	2
	700	738					3,5	2
	800	838	230	150			4,2	2
	900	938	260				5,1	2
	1000	1038					5,6	2

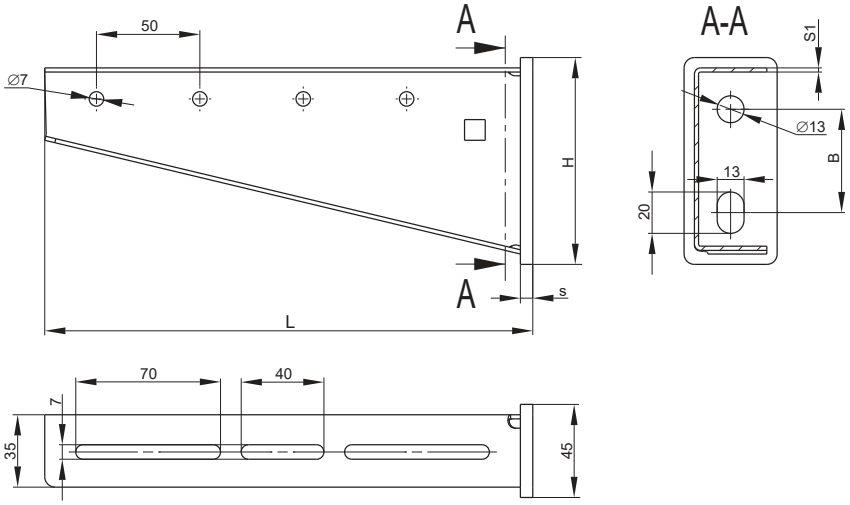

Рисунок / Figure / Сурет 1 – Консоль СО / SO console / СО консолы

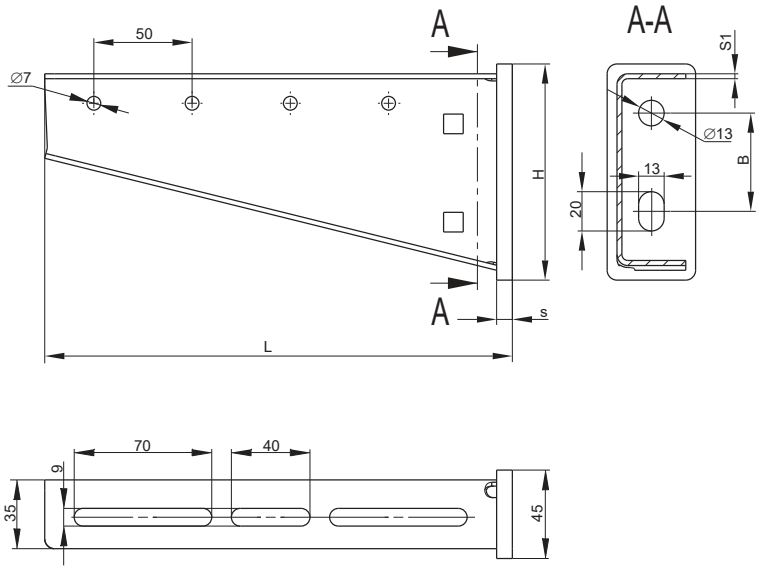

Рисунок / Figure / Сурет 2 – Консоль ВО / VO console / ВО консолы