Электроустановочные изделия серии TORS

Розетки и выключатели накладного монтажа IP55
для бытового и промышленного применения

2023

Содержание

1. Что такое TORS?
2. Номенклатура новой серии TORS
3. Конструктивные особенности серии TORS
4. Преимущества серии TORS
5. Отрасли применения и каналы сбыта серии TORS

Что такое TORS?

18 SKU серии TORS накладного монтажа

18

2 Цветовых решения (белый и графит)

2

9 Типоисполнений выключателей и розеток

9

TORS

Номенклатура новой серии TORS - выключатели

Графит 82x75x60мм

- Выключатель двухполюсный 1-кл, 10А
- Выключатель кнопочный 1-кл, 10А
- Выключатель проходной 1-кл, 10А

Белый 82x75x60мм

- Выключатель двухполюсный 1-кл, 10А
- Выключатель кнопочный 1-кл, 10А
- Выключатель проходной 1-кл, 10А

Графит 82x75x60мм

- Выключатель проходной с инд. 1-кл, 10А

Белый 82x75x60мм

- Выключатель проходной с инд. 1-кл, 10А

Графит 82x75x60мм

- Выключатель 2-кл, 10А

Белый 82x75x60мм

- Выключатель 2-кл, 10А

Номенклатура новой серии TORS - розетки

Графит 82x75x57мм

- Розетка однопостовая, 16А

Белый 82x75x57мм

- Розетка однопостовая, 16А

Графит 164x75x57мм

- Блок из двух розеток, верт. 16А
- Блок из двух розеток, гор. 16А

Белый 164x75x57мм

- Блок из двух розеток, верт. 16А
- Блок из двух розеток, гор. 16А

Номенклатура новой серии TORS - комбинации

Графит 164x75x60мм

- Блок из розетки и выключателя, гор. 16А

Белый 164x75x60мм

- Блок из розетки и выключателя, гор. 16А

Конструктивные особенности серии TORS - розетка

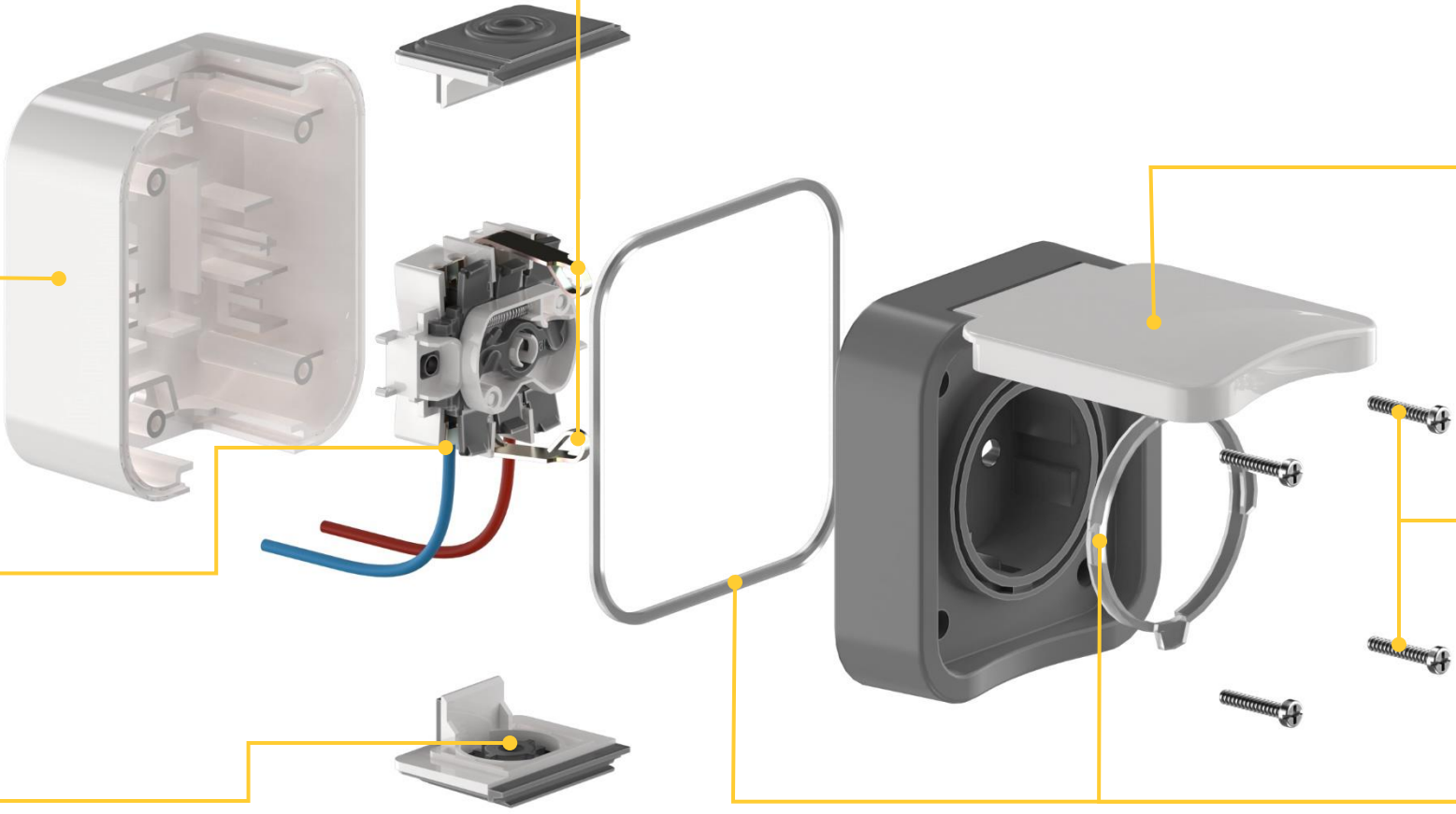

1. Корпус изделия выполнен из PP. В корпусе предусмотрено пробиваемое дренажное отверстие и общее заземление
2. Подключение проводников параллельно вертикальной плоскости
3. Двухкомпонентные кабельные вводы (max Ø 17мм)
4. Заземляющий контакт
5. Защитная крышка
6. Нержавеющий, невыпадающие винты
7. Силиконовый уплотнитель

Конструктивные особенности серии TORS - розетка

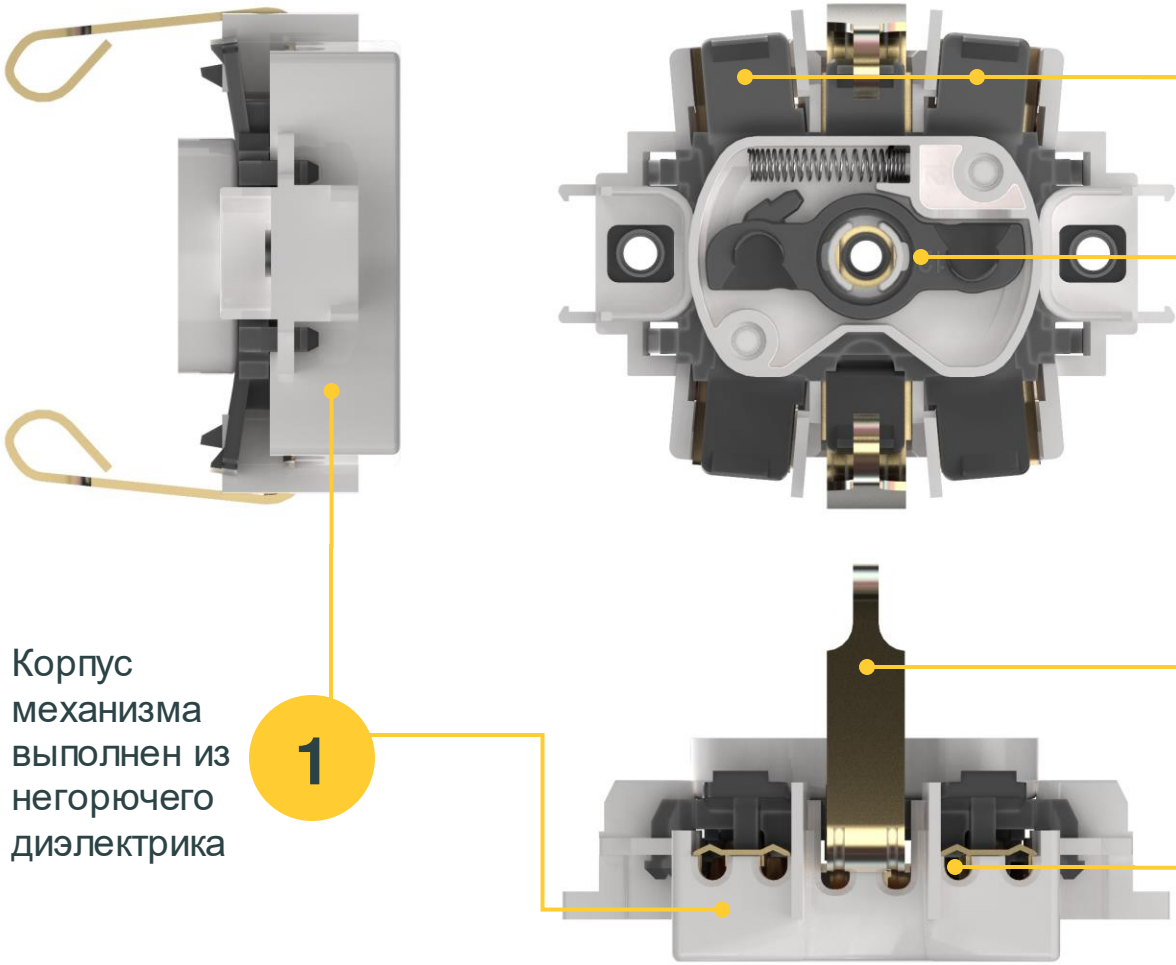

1. Корпус механизма выполнен из негорючего диэлектрика
2. Клавиши самозажимного контакта
3. Механизм защитных шторок
4. Заземляющий контакт
5. Самозажимные контакты

Преимущества серии TORS

TORS

Высокая степень защиты от пыли и влаги IP55

Самозажимные контакты

Двухкомпонентные кабельные вводы (max Ø 17мм)

Эргономичный и практичный корпус выполненный из ударопрочных материалов

Изделие выполнено из негорючих пластиков (PP, PC)

Широкий ассортимент и вариативность типоисполнений

Преимущества серии TORS

IP 55

Высокая степень защиты IP55 позволяет применять изделие в помещениях с высокой запылённостью и влажностью, а также вне помещений под открытым небом. Например в гаражах, подземных парковках, складских помещениях, автомойки, на промышленных объектах различного назначения.

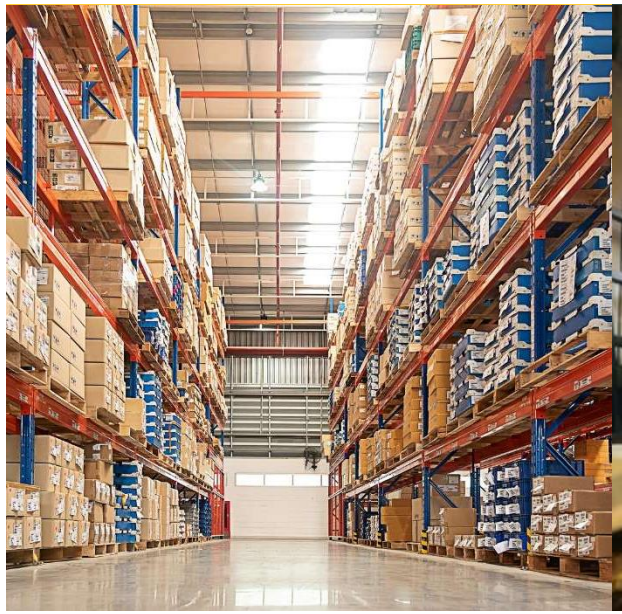
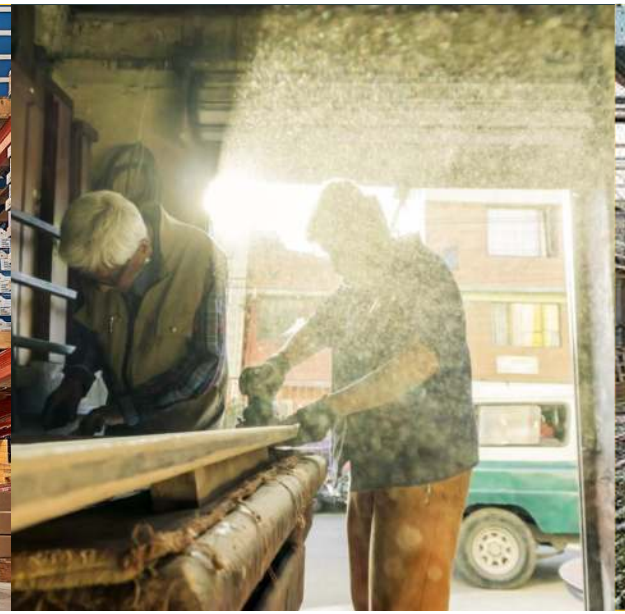

Преимущества серии TORS

Самозажимные контакты позволяют ускорить и упростить монтаж. Нет необходимости использовать инструмент. Подходит для одножильных и многожильных проводников с наконечниками

Двухкомпонентные кабельные вводы (max Ø 17мм) позволяют подсоединять кабель практически любого необходимого диаметра.

Антивандальный, ударопрочный корпус является надёжным решением для установки изделий в помещениях с возможными механическими воздействиями

Корпус изделия, как и держатель контактной группы выполнены из **негорючих материалов**. Изделие соответствуют ГОСТ 30988.1-2020 и ГОСТ Р 51324.2.1-2012

Широкий ассортимент изделий и функций TORS позволяет использовать изделия на различных объектах бытового и промышленного назначения

TORS

Отрасли применения и каналы сбыта серии TORS

Строительство
Жилое, комерческое, а также социальное строительство в местах где требуется повышенная защита от влаги и пыли (подземные парковки, бытовые помещения, в дворах зданий и сооружений, подвалах, возле бассейнов и в душевых и т.п.)

Промышленность
Различные добывающие и обрабатывающие предприятия. Такие отрасли как электроэнергетика, чёрная и цветная металлургия, машиностроение, металлообработка, лёгкая промышленность, лесная и деревообрабатывающая и т.п. за исключением производства связанного с агрессивными средами, такие химическое производство, нефтегаз и пр.

Сельское хозяйство
Это тепличные комплексы, свинофермы и птицефабрики, ангарные комплексы, обработка и фасовка зерновых культур, овощей и фруктов.

Дорожное строительство
Различные дорожные развязки, транспортная инфраструктура (РЖД, авто), организация точек электропитания в метро и в городе в целом.

Каналы сбыта:

ПИ	СМО	ПРОМ	ОЕМ
Проектные институты	Строительно-монтажные организации	Промышленное предприятие	Производитель оборудования