РОЗЕТКА ШТЕПСЕЛЬНАЯ С МЕХАНИЧЕСКОЙ БЛОКИРОВКОЙ

ССИ

Краткое руководство по эксплуатации

PSR11/12.001.1

RU

Основные сведения об изделии

Розетка штепсельная с механической блокировкой типа ССИ товарного знака IEK (далее – розетка) предназначена для эксплуатации в одно- и трехфазных сетях переменного тока напряжением до 415 В. Обеспечивает максимальную электробезопасность на различного рода предприятиях и объектах за счёт встроенной механической блокировки и выключателя, которые не позволяют подать напряжение на розетку, пока не вставлена вилка, и блокируют отключение вилки, если встроенный выключатель розетки находится в положении ВКЛ (I).

Розетка соответствует требованиям ТР ТС 004/2011, ТР ЕАЭС 037/2016.

Розетка предназначена для эксплуатации внутри помещений и на открытом воздухе с мобильным и стационарным электрооборудованием однофазного и трехфазного исполнения с заземляющим контактом, а также исполнения с нейтралью (в зависимости от типоисполнения соединителя).

Технические данные

Основные технические данные розетки приведены в таблицах 1,2.

Габаритные и установочные размеры розетки представлены на рисунках 1, 2.

Комплектность

Комплект поставки розетки приведен в таблице 3.

Меры безопасности

ЗАПРЕЩАЕТСЯ

Подключение розетки к повреждённой электропроводке

ЗАПРЕЩАЕТСЯ

Производить монтаж или демонтаж розетки при включенном напряжении сети

ЗАПРЕЩАЕТСЯ

Поворачивать рукоятку управления механическим выключателем без установленной вилки в розетке

ЗАПРЕЩАЕТСЯ

Извлекать вилку из розетки, если рукоятка управления механическим выключателем находится в положении ВКЛ (I)

Все работы по монтажу, эксплуатации и техническому обслуживанию розетки должны производиться в обесточенном состоянии электросети специально обученным персоналом с соблюдением требований нормативно-технической документации в области электротехники.

При обнаружении неисправности по истечении гарантийного срока розетку утилизировать.

По истечении срока службы розетку утилизировать.

Подготовка розетки к использованию

Все работы по подготовке к использованию должны осуществляться при температуре от минус 15 °С до плюс 40 °С.

Порядок подготовки:

– при помощи отвертки с прямым (SL) или крестообразным (PH) шлицем вывернуть четыре самореза и снять крышку с основания розетки;

– ввернуть сальник из комплекта в открытое резьбовое отверстие и затянуть его до упора. При затягивании сальника не допускать выдавливание (нарушение геометрии по внешнему диаметру) уплотняющего кольца за внешние границы шестигранника (корпуса) сальника;

– при помощи четырёх саморезов с дюбелем (приобретаются отдельно) закрепить основание розетки на установочной поверхности;

– ввести соответствующий кабель (таблица 1) через уплотнение сальника;

– подключить фазные проводники L1, L2, L3 к соответствующим зажимам механического выключателя, проводники N и PE к соответствующим зажимам клеммной колодки (для розеток 2P+⏚ проводники L/+ и N подключить к механическому выключателю, а проводник PE к клеммной колодке);

– затянуть винты контактных зажимов механического выключателя и клеммной колодки крутящим моментом: (0,8±0,05) Н·м – для розеток на 16 А; (1,2±0,1) Н·м – для розеток на 32 А; (2,0±0,1) Н·м – для розеток на 63 А;

– затянуть гайку сальника до упора, обеспечив плотное прилегание уплотнения сальника к кабелю;

– установить крышку розетки на основание и затянуть четыре самореза. Момент затяжки саморезов (2,0±0,1) Н·м.

EN

Basic product data

SSI type socket with a mechanical lock of IEK trademark (hereinafter – socket) is designed for operation in single- and three-phase AC networks with up to 415 V voltage. It maximizes electrical safety on various plants and facilities by integrating a mechanical lock and a breaker, that prevent voltage supply to a socket before plug insertion, and block plug disconnection if an embedded socket breaker is in ON position (I).

The socket is designed for operation indoors and outdoors with single-phase and three-phase mobile and stationary electrical equipment with a grounding contact, as well as for versions with a neutral (depending on connection version).

Technical data

Main technical data for the socket are given in tables 1, 2.

Overall and installation dimensions of a socket are shown in figures 1, 2.

Completeness of set

Socket delivery set is shown in table 3.

Safety measures

IT IS FORBIDDEN
to connect the socket to damaged wiring

IT IS FORBIDDEN
to mount or dismantle the socket when network voltage is ON

IT IS FORBIDDEN
to rotate mechanical breaker control lever when a plug is not inserted into the socket

IT IS FORBIDDEN
to pull out a plug from a socket, if a mechanical breaker control lever is in ON position (I)

All installation, operation and maintenance works for the socket shall be carried out on a de-energized electrical mains by specially trained personnel in compliance with the requirements of regulatory and technical documentation in the field of electrical engineering.

If a malfunction is detected after the warranty period has expired, the socket should be disposed of.

Dispose of the socket at the end of its service life.

Preparing the socket for use

All operations to prepare the socket for use shall be carried out at temperature from –15 °C to +40 °C.

Preparation procedure:

– using a flat-head (SL) or cross-head (PH) screwdriver loosen four self-tapping screws and remove a cover from a socket foundation;

– insert a gland from a set into an open tap hole and tighten it all the way. While a gland is tightened, a sealing ring should not be extruded (breaking the geometry across external diameter) beyond external borders of a gland hexagon (enclosure);

– using four self-tapping screws with a dowel (purchased separately) fix the socket foundation on a mounting surface;

– insert the corresponding cable (table 1) through a gland sealing;

– connect phase conductors L1, L2, L3 to corresponding clamps of a mechanical breaker, conductors N and PE to corresponding clamps of a terminal board (for sockets 2P+⏚ connect the conductors L/+ and N to a mechanical breaker, conductor PE to a terminal board);

– tighten the contact clamp screws of a mechanical breaker and a terminal board with the following torque: (0.8±0.05) N·m – for 16 A sockets; (1.2±0.1) N·m – for 32 A sockets; (2.0±0.1) N·m – for 63 A sockets;

– tighten a nut of the gland to the max, ensuring proper bearing of a gland sealing to the cable;

– mount a socket cover on the foundation and tighten four self-tapping screws. Screw tightening torque (2.0±0.1) N·m.

KZ

Бұйым туралы негізгі мәліметтер

IEK тауар белгісінің ССИ типіндегі механикалық бұғаттағышы бар штепсельді розеткасы (бұдан әрі – розетка) кернеуі 415 В-қа дейінгі айнымалы токтың бір және үш фазалы желілерінде пайдалануға арналған. Түрлі тектес кәсіпорындар мен объектілерде өндірмелі механикалық бұғаттағыш пен ажыратқыштың есе-бінен максималды электр қауіпсіздігін қамтамасыз етеді. Олар аша кіргізілмейінше розеткаға кернеу беруге мүмкіндік бермейді, егер розетканың өндірмелі ажыратқышы ҚОСУЛЫ (I) күйде болса, ашаны ажыратуды бұғаттайды.

Розетка КО 004/2011 ТР-нің, ЕАЭО 037/2016 ТР-нің талаптарына сәйкес келеді.

Розетка жерге тұйықтау түйіспесі бар бір фазалы және үш фазалы орындалымдағы, сондай-ақ бейтараппен (жалғағыштың типтік орындалымына қарай) бірге орындалымдағы жылжымалы және стационарлық электр жабдықтармен бірге үйжайлардың ішінде және ашық ауада пайдалануға арналған.

Техникалық деректер

Розетканың негізгі техникалық деректері 1, 2 кестелерде келтірілген.

Розетканың габариттік және орнату өлшемдері 1, 2 суреттерде.

Жиынтықтылығы

Розетканың жеткізілім жиынтығы 3 кестеде келтірілген.

Қауіпсіздік шаралары

Розетканы зақымдалған электр сымдар жүйесіне жалғауға
ТЫЙЫМ САЛЫНАДЫ

Желінің қоректендіруі қосулы кезде розетканы монтаждауға немесе бөлшектеуге
ТЫЙЫМ САЛЫНАДЫ

Механикалық ажыратқышы бар басқару тұтқасын розеткада аша орнатылмай бұрауға
ТЫЙЫМ САЛЫНАДЫ

Егер механикалық ажыратқышы бар басқару тұтқасы ҚОСУЛЫ (I) күйінде болса, ашаны розеткадан шығаруға
ТЫЙЫМ САЛЫНАДЫ

Розетканы монтаждаудың, пайдаланудың және техникалық қызмет көрсетудің барлық жұмыстары электр желісінің токтан ажыратылған күйінде электр техникасы саласындағы нормативтік-техникалық құжаттаманың талаптарын сақтай отырып, арнайы оқытылған персонал жүргізуі тиіс.

Кепілді мерзім аяқталғаннан кейін ақау анықталған кезде розетканы кәдеге жарату керек.

Қызмет мерзімі өткеннен кейін розетканы кәдеге жарату керек.

Розетканы пайдалануға дайындау

Пайдалануға дайындаудың барлық жұмыстары минус 15 °С-ден плюс 40 °С-ге дейінгі температурада жүзеге асырылуы тиіс.

Дайындау тәртібі:

– тік (SL) немесе айқыш тәріздес (PH) оймакілтегі бар бұрауыштың көмегімен төрт бұраншегені бұрап шығарып, розетканың негізіндегі қақпақты шешіп алу;

– жиынтықтағы нығыздағышты ашық бұрандалы қуысқа кіргізіп, оны тірелгенге дейін қатайту. Нығыздағышты қатайтқан кезде тығыздағыш сақинаны тығыздаманың алты қырлы кілтінің (корпусының) шегінен тыс сығылып шығарылуына жол бермеу;

– төрт дюбельді бұраншегенің (бөлек сатып алынады) көмегімен розетканың негізін орнату бетіне бекіту;

– тығыздаманың нығыздауы арқылы тиісті кабельді (1 кесте) енгізу;

– фазалық L1, L2, L3 сымдарды механикалық ажыратқыштың тиісті қыспаларына, N және PE сымдарын клеммалы қалыптың тиісті қыспаларына жалғау керек (2P+⏚ розеткалары үшін L/+ және N сымдарын механикалық ажыратқышқа, ал PE сымын клеммалық қалыпқа жалғау керек);

– механикалық ажыратқыштың және клеммалық қалыптың түйіспелі қыспаларының бұрамаларын мына бұрау моментімен қатайту керек: (0,8±0,05) Н·м – 16 А-ге шақталған розеткалар үшін; (1,2±0,1) Н·м – 32 А-ге шақталған розеткалар үшін; (2,0±0,1) Н·м – 63 А-ге шақталған розеткалар үшін;

– тығыздағыштың нығыздалуын кабельге толық жатуын қамтамасыз ете отырып, тығыздағыштың сомынын тірелгенге дейін қатайту;

– розетканың қақпағын негізге орнатып, төрт бұраншегені қатайту керек. Бұраншегелерді қатайту моменті (2,0±0,1) Н·м.

Таблица / Table / Кесте 1

Наименование показателя / Parameter name / Көрсеткіштің атауы	Значение для розетки типа / Value for a socket of the type / Типті розетка үшін мәні								
	ССИ-813 / SSI-813	ССИ-814 / SSI-814	ССИ-815 / SSI-815	ССИ-823 / SSI-823	ССИ-824 / SSI-824	ССИ-825 / SSI-825	ССИ-833 / SSI-833	ССИ-834 / SSSI-834	ССИ-835 / SSI-835
Число контактов / Number of contacts / Түйіспелер саны	2P+⏚	3P+⏚	3P+ N+⏚	2P+⏚	3P+⏚	3P+ N+⏚	2P+⏚	3P+⏚	3P+ N+⏚
Положение заземляющего контакта / Position of a grounding contact / Жерге тұйықтау түйіспесінің орны	6 часов / 6 o'clock / 6 сағат								
Номинальный ток / Rated current / Номиналды ток, А	16			32			63		
Диапазон номинального рабочего напряжения / Rated operating voltage range / Номиналды жұмыс кернеуінің диапазоны, V	200–250	380–415	200/ 346–240/ 415	200–250	380–415	200/ 346–240/ 415	200-250	380–415	200/ 346–240/ 415
Сечение подключаемых проводников / Cross-section of connected conductors / Жалғанатын сымдардың қимасы, mm^2	1,5–4			2,5–10			6–25		

Продолжение таблицы / Continuation of the table / Кестенің жалғасы 1

Наименование показателя / Parameter name / Көрсеткіштің атауы	Значение для розетки типа / Value for a socket of the type / Типті розетка үшін мәні								
	ССИ-813 / SSI-813	ССИ-814 / SSI-814	ССИ-815 / SSI-815	ССИ-823 / SSI-823	ССИ-824 / SSI-824	ССИ-825 / SSI-825	ССИ-833 / SSI-833	ССИ-834 / SSSI-834	ССИ-835 / SSI-835
Внешний диаметр присоединяемого кабеля / External diameter of a connected cable / Жалғанатын кабельдің сыртқы диаметрі, mm	13–18			16–21			22–32		
Номинальное напряжение по изоляции / Rated insulation voltage / Оқшаулама бойынша номиналды кернеу, V	690								
Номинальная частота / Rated frequency / Номиналды жиілік, Hz	50								
Категории применения по ГОСТ IEC 60947-3 / Utilization category acc. to IEC 60947-3 / IEC 60947-3 МЕМСТ бойынша қолдану санаты	не ниже AC-22 A / at least AC-22 A / AC-22 A төмен емес								
Степень защиты по ГОСТ 14254 (IEC 60529) / Protection class acc. to IEC 60529 / 14254 (IEC 60529) МЕМСТ бойынша қорғаныш дәрежесі	IP67								
Фиксирующее устройство / Locking device / Бекітуші құрылғы	Крышка с байонетным кольцом / Cover with a bayonet ring / Байонетті сақинасы бар қақпақ								
Возможность отключения и блокировки / Breaking and locking option / Өшіру және бұғаттау мүмкіндігі	С выключателем и с блокировкой / With a breaker and locking / Ажыратқышпен және бұғаттаушы бірге								
Способ управления устройством отключения / Breaking device control / Өшіру құрылғысын басқару тәсілі	Ручное / Manual / Қолмен								
Вид механического выключателя по ГОСТ IEC 60947-3 / Mechanical breaker type acc. to IEC 60947-3 / IEC 60947-3 МЕМСТ бойынша механикалық ажыратқыштың түрі									
Способность выключателя выполнять функцию изолирования / Breaker capacity to perform insulating function / Ажыратқыштың оқшаулау функциясын орындау қабілеті	Пригодный для изолирования / Fit for insulation / Оқшаулауға жарамды								
Блокирующее устройство / Locking device / Бұғаттаушы құрылғы	С фиксатором (механическая блокировка) / With a latch (mechanical locking) / Бекіткішпен бірге (механикалық бұғаттаушы)								
Масса / Mass / Салмағы, kg	1,13	1,17	1,21	1,23	1,25	1,30	2,41	2,45	2,52

Таблица / Table / Кесте 2

Наименование показателя / Parameter name / Көрсеткіштің атауы		Значение / Value / Мәні
Условия эксплуатации / Operation conditions / Пайдалану шарттары	Температура окружающей среды / Environment temperature / Қоршаған ортаның температурасы	От минус 60 °С до плюс 55 °С / From minus 60°C to plus 55 °C / Минус 60 °С-ден плюс 55 °С-ге дейін
	Относительная влажность / Relative humidity / Салыстырмалы ылғалдылық	Не более 98 % при температуре до плюс 25 °С / Up to 98 % at temperature up to +25 °C / Плюс 25 °С-ге дейінге температурада 98 %-дан аспайды
	Вид климатического исполнения / Climatic category / Климаттық орындалуының түрі	УХЛ1 / NF1
	Характеристики окружающей среды / Environmental specifications / Қоршаған ортаның сипаттамалары	– невзрывоопасная; – не содержащая токопроводящей пыли; – не содержащая агрессивных газов и паров, разрушающих полимерные материалы и ухудшающие электроизоляционные свойства изделий / – non-explosive; – does not contain conductive dust; – does not contain aggressive gases and steams, destroying polymer materials and degrading electrical insulating properties of the products / – жарылыс қауіпті емес; – ток өткізгіш шаң жоқ; – полимерлі материалдарды бұзатын және бұйымдардың электр оқшаулау қасиеттерін нашарлататын жемір газдар мен булар жоқ
Транспортирование / Transportation / Тасымалдау	Температура / Temperature	От минус 25 °С до плюс 40 °С / From minus 25 °C to plus 40 °C / Минус 25 °С-ден плюс 40 °С-ге дейін
	Условия / Conditions / Шарттары	В упаковке изготовителя любым видом крытого транспорта, обеспечивающим предохранение упакованных изделий от механических повреждений, загрязнения и попадания влаги / In a manufacturer's package protecting the packaged product from mechanical damage, dirt and moisture / Дайындаушының қаптамасында буып-түйілген бұйымдарды механикалық зақымдалудан, былғанудан және ылғал тиюден қорғауды қамтамасыз ететін жабық көліктің кез келген түрімен

Продолжение таблицы / Continuation of the table / Кестенің жалғасы 2

Наименование показателя / Parameter name / Көрсеткіштің атауы		Значение / Value / Мәні
Хранение / Storage / Сақтау	Температура / Temperature	От минус 25 °C до плюс 40 °C / From minus 25 °C to plus 40 °C / Минус 25 °C-ден плюс 40 °C-ге дейін
	Условия / Conditions / Шарттары	Неотапливаемые хранилища / Non-heated warehouses / Жылытылмайтын қоймалар
	Относительная влажность / Relative humidity / Салыстырмалы ылғалдылық	Не более 80 % при температуре плюс 25 °C / Up to 80 % at temperature +25 °C / Плюс 25 °C температурада 80 %-дан аспайды
Ремонтопригодность / Repairability / Жөндеуге жарамдылығы		Неремонтопригодная / Non-repairable / Жөндеуге жарамайды
Утилизация / Disposal / Кәдеге жарату		Для утилизации розетки разделить изделие по виду материалов и передать в организации, занимающиеся вторичной переработкой пластмасс, чёрных и цветных металлов / For disposal, disassemble the product based on type of material and transmit to an organization specializing in recycling of plastic, ferrous and non-ferrous metals / Розетканы кәдеге жарату үшін бұйымды материалдың түріне қарай бөліп, пластмассаларды, қара және түсті металдарды қайталама өңдеумен шұғылданатын ұйымдарға өткізу
Гарантийный срок эксплуатации со дня продажи при условии соблюдения потребителем правил эксплуатации, транспортирования и хранения, лет / Warranty period of operation from the date of sale, provided that the consumer complies with the rules of transportation, storage and operation, years / Тұтынушы пайдалану, тасымалдау және сақтау ағидаларын сақтаған жағдайда сатылған күннен бастап кепілді пайдалану мерзімі, жыл		5
Срок службы, лет / Service life, years / Қызмет мерзімі, жыл		15

Таблица / Table / Кесте 3

Наименование / Name / Атауы	Количество, шт. (экз.) / Quantity, pcs / Саны, дана
Розетка / Socket	1
Сальник (находится внутри розетки) / Gland (inside of a socket) / Тығыздама (розетканың ішінде болады)	1
Паспорт / Passport	1

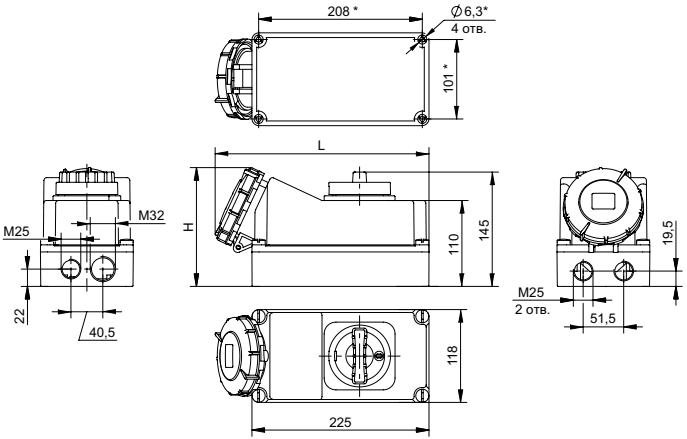

Размер / Size / Өлшемі, mm	Значение для розетки типа / Value for a socket of the type / Типті розетка үшін мәні					
	ССИ-813 / SSI-813	ССИ-814 / SSI-814	ССИ-815 / SSI-815	ССИ-823 / SSI-823	ССИ-824 / SSI-824	ССИ-825 / SSI-825
L	253	255	260	268		272
H	143	145	147	150		

Примечание – Размеры с пометкой «*» являются установочными / Note – «*» sign marks the mounting dimensions / Ескертпе – «*» белгілері бар өлшемдер белгілеу өлшемдері болып табылады

Рисунок 1 – Розетки 16 и 32 А / Figure 1 – Sockets 16 and 32 A / 1 сурет – 16 және 32 А-ге шақталған розеткалар

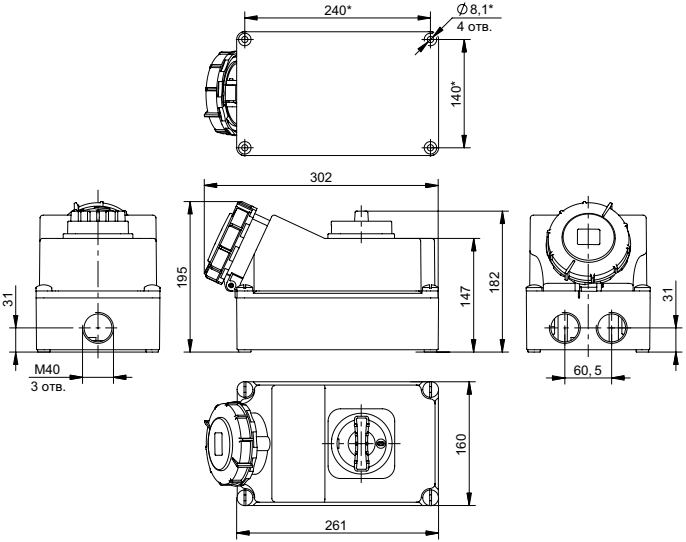

Примечание – Размеры с пометкой «*» являются установочными / Note – «*» sign marks the mounting dimensions / Ескертп – «*» белгілері бар өлшемдер белгілеу өлшемдері болып табылады

Рисунок 2 – Розетки 63 А / Figure 2 – Sockets 63 A / 2 сурет – 63 А-ге шаңталған розеткалар