PRO БЕЗОПАСНОСТЬ IEK

ДБО 300Х

СВЕТИЛЬНИК СВЕТОДИОДНЫЙ ЛИНЕЙНЫЙ

Руководство по эксплуатации
LDB.10.00246.RE

1 Основные сведения об изделии

1.1 Светильник светодиодный линейный типа ДБО 300Х товарного знака IEK (далее – светильник) предназначен для работы в однофазных сетях переменного тока напряжением 230 В частоты 50 Гц.

1.2 Светильник соответствует требованиям ТР ТС 004/2011, ТР ТС 020/2011, ТР ЕАЭС 037/2016.

1.3 Светильник является заменой линейных люминесцентных светильников ЛПО Т5 и применяется для местного освещения внутри жилых, общественных и производственных помещений.

2 Технические данные

2.1 Основные технические данные светильника приведены в таблице 1.

Таблица 1

Наименование показателя	Значение для светильника			
	ДБО 3001	ДБО 3002	ДБО 3003	ДБО 3004
Номинальное напряжение, В~	230			
Диапазон рабочих напряжений, В~	198...253			
Номинальная частота сети, Гц	50			
Номинальная мощность, Вт	4	7	10	14
Световой поток, лм, не менее	400	700	1000	1400
Энергоэффективность, лм/Вт, не менее	100			
Номинальный ток, А	0,03	0,06	0,09	0,12
Цветовая температура, К	4000			
	6500			
Угол раскрытия светового потока	120°			
Класс энергоэффективности	А+			
Коэффициент мощности, не менее	0,5			
Коэффициент пульсации, %, не более	5			
Индекс цветопередачи, Ra, не менее	70			
Класс защиты от поражения электрическим током по ГОСТ IEC 60598-1	II			

Продолжение таблицы 1

Наименование показателя	Значение для светильника			
	ДБО 3001	ДБО 3002	ДБО 3003	ДБО 3004
Степень защиты по ГОСТ 14254 (IEC 60529)	IP20			
Материал рассеивателя	Поликарбонат			
Материал корпуса	Поливинилхлорид с защитой от ультрафиолетового излучения			
Цвет корпуса/рассеивателя	Белый/опаловый			
Способ установки	Настенный, потолочный			
Температура эксплуатации, ºС	От минус 20 до плюс 40			
Относительная влажность при 25 °С, %, не более	80			
Срок службы, ч, не менее	20000			
Гарантийный срок (со дня продажи), лет*	2			
* Гарантия сохраняется при соблюдении покупателем правил эксплуатации, транспортирования и хранения.				

2.2 Габаритные размеры светильника указаны на рисунке 1.

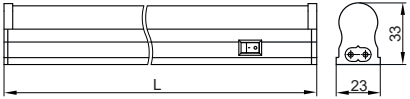

Наименование показателя	ДБО 3001	ДБО 3002	ДБО 3003	ДБО 3004
Длина светильника L, мм	301	562	856	1152

Рисунок 1

3 Меры безопасности

ЗАПРЕЩАЕТСЯ

Разбирать светильник. Эксплуатировать светильник, имеющий механические повреждения. Подключать светильник к неисправной электропроводке. Подключать светильник к сети без установки заглушки на встроенную вилку. На открытых контактах встроенной вилки присутствует электрическое напряжение опасное для жизни.

3.1 Светильник предназначен для стационарной установки (на стене, потолке). Светильник пригоден для установки на поверхности из нормального воспламеняемого материала. Например, дерево и материалы на его основе толщиной более 2 мм.

3.2 Все работы по монтажу и обслуживанию изделия должны производиться в обесточенном состоянии специально обученным персоналом с соблюдением требований нормативно-технической документации в области электротехники.

3.3 Светильник ремонту не подлежит. При обнаружении неисправности и по истечении срока службы светильник утилизировать.

4 Правила монтажа и эксплуатации

4.1 Монтаж светильника (1) на рабочую поверхность производить при помощи монтажных скоб (2) и винтов самонарезающих (3), входящих в набор креплений (рисунок 2). Для монтажа необходимо закрепить две монтажные скобы (2) на стене или потолке и защёлкнуть в них корпус светильника (1).

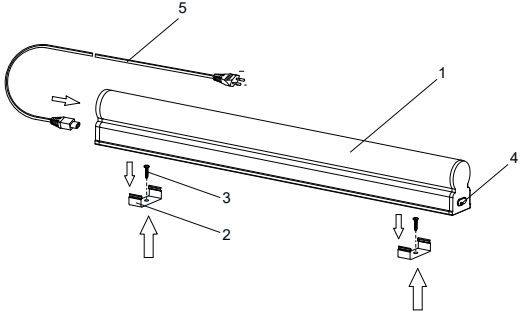

Рисунок 2

4.2 Подключение светильника (рисунок 2):

– смонтировать светильник (1) в рабочее положение;

– присоединить сетевой шнур (5) к одной из встроенных в торец светильника вилке. На вилку, расположенную на противоположном торце светильника, установить заглушку (4) (входит в комплект);

– подключить сетевой шнур (5) к бытовой электрической сети 230 В~.

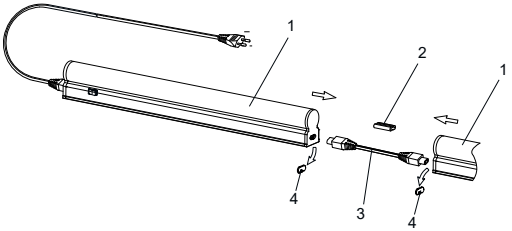

Рисунок 3

4.3 Конструкцией светильника предусмотрено шлейфовое соединение светильников в ряд (рисунок 3). Максимальное количество подключаемых светильников ДБО 3001, ДБО 3002, ДБО 3003 – 20 шт., светильников ДБО 3004 – 10 шт.

Соединение осуществляется при помощи вилки, встроенной в торцевую часть светильника (1), штекера (2) или гибкого двустороннего коннектора (3), входящих в комплект поставки светильника. Заглушка (4) с вилки светильника предварительно удаляется.

4.4 Включение светильника производится переводом выключателя, расположенного на корпусе светильника, в положение «I».

Для выключения светильника необходимо перевести выключатель в положение «O».

5 Обслуживание

5.1 Обслуживание светильника не требуется, за исключением чистки. Удаление загрязнений с поверхности изделия следует проводить мягкой сухой или слегка влажной тканью без применения абразивных составов и растворителей.

6 Транспортирование, хранение и утилизация

6.1 Транспортирование светильника производить при температуре от минус 50 ºС до плюс 50 ºС любым видом крытого транспорта, обеспечивающим предохранение упакованных светильников от загрязнения и механических повреждений.

6.2 Хранение светильника осуществлять в упаковке изготовителя в закрытых помещениях с естественной вентиляцией при температуре окружающей среды от минус 50 ºС до плюс 40 ºС и относительной влажности 98 % при плюс 25 ºС.

6.3 Изделие утилизировать путем передачи в специализированные предприятия по переработке вторичного сырья в соответствии с требованиями законодательства на территории реализации.

Издание 1